ISSN 1725-5155

Uradni list Evropske unije

L 72

Slovenska izdaja

Zakonodaja

Zvezek 53

20. marec 2010

Vsebina

I *Zakonodajni akti*

DIREKTIVE

★ **Direktiva Sveta 2010/23/EU z dne 16. marca 2010 o spremembi Direktive 2006/112/ES o skupnem sistemu davka na dodano vrednost v zvezi z neobvezno in začasno uporabo mehanizma obrnjene davčne obveznosti za opravljanje nekaterih storitev, dovzetnih za goljufije** ... 1

II *Nezakonodajni akti*

UREDBE

★ **Uredba Komisije (EU) št. 234/2010 z dne 19. marca 2010 o določitvi nekaterih podrobnih pravil za uporabo Uredbe Sveta (ES) št. 1234/2007 glede odobritev izvoznih nadomestil za žita in ukrepih, ki jih je treba sprejeti v primeru motenj na trgu z žiti** 3

Uredba Komisije (EU) št. 235/2010 z dne 19. marca 2010 o določitvi pavšalnih uvoznih vrednosti za določitev vhodne cene za nekatere vrste sadja in zelenjave 13

Uredba Komisije (EU) št. 236/2010 z dne 19. marca 2010 o spremembi reprezentativnih cen in dodatnih uvoznih dajatev za nekatere proizvode v sektorju sladkorja, določenih z Uredbo (ES) št. 877/2009, za tržno leto 2009/10 15

(Nadaljevanje na naslednji strani)

Cena: 3 EUR

SL

Akti z rahlo natisnjenimi naslovi so tisti, ki se nanašajo na dnevno upravljanje kmetijskih zadev in so splošno veljavni za omejeno obdobje.

Naslovi vseh drugih aktov so v mastnem tisku in pred njimi stoji zvezdica.

DIREKTIVE

★ **Direktiva Komisije 2010/19/EU z dne 9. marca 2010 o spremembi Direktive Sveta 91/226/EGS in Direktive 2007/46/ES Evropskega parlamenta in Sveta zaradi prilagoditve tehničnemu napredku na področju sistemov za preprečevanje škropljenja izpod koles za nekatere kategorije motornih in priklopnih vozil** [1] 17

SKLEPI

2010/166/EU:

★ **Sklep Komisije z dne 19. marca 2010 o usklajenih pogojih za uporabo radiofrekvenčnega spektra za mobilne komunikacije na plovilih (storitve MCV) v Evropski uniji** *(notificirano pod dokumentarno številko C(2010) 1644)* [1] 38

PRIPOROČILA

2010/167/EU:

★ **Priporočilo Komisije z dne 19. marca 2010 o odobritvi sistemov za mobilne komunikacije na plovilih (storitve MCV)** [1] 42

SL

[1] Besedilo velja za EGP

I

(Zakonodajni akti)

DIREKTIVE

DIREKTIVA SVETA 2010/23/EU

z dne 16. marca 2010

o spremembi Direktive 2006/112/ES o skupnem sistemu davka na dodano vrednost v zvezi z neobvezno in začasno uporabo mehanizma obrnjene davčne obveznosti za opravljanje nekaterih storitev, dovzetnih za goljufije

SVET EVROPSKE UNIJE JE –

ob upoštevanju Pogodbe o delovanju Evropske unije in zlasti člena 113 Pogodbe,

ob upoštevanju predloga Evropske komisije,

ob upoštevanju mnenja Evropskega parlamenta [1],

ob upoštevanju mnenja Evropskega ekonomsko-socialnega odbora [2],

v skladu s posebnim zakonodajnim postopkom,

ob upoštevanju naslednjega:

(1) Direktiva Sveta 2006/112/ES [3] določa, da je davek na dodano vrednost (DDV) dolžan plačati vsak davčni zavezanec, ki opravlja transakcije, ki vključujejo obdavčljive dobave blaga in storitev. Pri čezmejnih transakcijah in v nekaterih visoko tveganih domačih sektorjih, kot sta gradbeništvo ali odpadki, pa je predviden prenos obveznosti plačila DDV na osebo, kateri je dobava opravljena.

(2) Glede na resnost goljufij na področju DDV bi bilo treba državam članicam omogočiti začasno uporabo mehanizma, s katerim bi obveznost plačila DDV prenesle na osebo, na katero so prenesene pravice do emisije toplogrednih plinov, kakor so opredeljeni v členu 3 Direktive 2003/87/ES [4], ter druge enote, ki se lahko uporabljajo zaradi skladnosti z navedeno direktivo.

(3) Uvedba takega mehanizma, ki bi se uporabljal za te storitve, ki so glede na nedavne izkušnje še zlasti dovzetne za goljufije, in se ne bi uporabljal na splošno, ne bi smela negativno vplivati na temeljna načela sistema DDV, kot so porazdeljena plačila DDV.

(4) Države članice bi morale pripraviti poročilo o oceni uporabe mehanizma, da se omogoči ocena njegove učinkovitosti.

(5) Da bi se pregledno ocenilo, kakšen je učinek uporabe mehanizma na goljufiva dejanja, bi morala poročila držav članic o oceni temeljiti na vnaprej določenih merilih, ki bi jih določile države članice. Pri vsaki takšni oceni bi bilo treba jasno oceniti raven goljufije pred uporabo mehanizma in po njej ter vse posledične spremembe v trendih goljufivih dejanj, med drugim tudi pri opravljanju drugih storitev. V poročilu bi morali biti ocenjeni tudi stroški, ki jih za davčne zavezance pomeni upoštevanje predpisov.

(6) Vsaka država članica, ki je zaznala spremembe v trendih goljufivih dejanj na svojem ozemlju v zvezi s storitvami iz te direktive, bi morala s tem v zvezi pripraviti poročilo.

(7) Da bi lahko tak mehanizem uporabljale vse države članice, je treba Direktivo 2006/112/ES ustrezno spremeniti.

(8) Ker cilja te direktive, in sicer obravnavati goljufije v zvezi z DDV s sprejetjem začasnega ukrepa, ki odstopa od veljavnih pravil Unije, države članice ne morejo zadovoljivo doseči in ga lažje doseže Unija, lahko Unija sprejme ukrepe v skladu z načelom subsidiarnosti iz člena 5 Pogodbe o Evropski uniji. Skladno z načelom sorazmernosti iz navedenega člena ta direktiva ne prekoračuje okvirov, ki so potrebni za doseganje navedenega cilja.

---

[1] Mnenje z dne 10. februarja 2010 (še ni objavljeno v Uradnem listu).
[2] Mnenje z dne 21. januarja 2010 (še ni objavljeno v Uradnem listu).
[3] UL L 347, 11.12.2006, str. 1.
[4] Direktiva 2003/87/ES Evropskega parlamenta in Sveta z dne 13. oktobra 2003 o vzpostavitvi sistema za trgovanje s pravicami do emisije toplogrednih plinov v Skupnosti (UL L 275, 25.10.2003, str. 32).

(9) Direktivo 2006/112/ES bi bilo zato treba ustrezno spremeniti –

SPREJEL NASLEDNJO DIRETKTIVO:

Člen 1

V Direktivo 2006/112/ES se vstavi naslednji člen:

„Člen 199a

1. Države članice lahko do 30. junija 2015 za obdobje najmanj dveh let določijo, da je oseba, ki je dolžna plačati DDV, davčni zavezanec, kateremu se opravi katera koli izmed naslednjih dobav:

(a) prenos pravic do emisije toplogrednih plinov, kakor so opredeljeni v členu 3 Direktive 2003/87/ES Evropskega parlamenta in Sveta z dne 13. oktobra 2003 o vzpostavitvi sistema za trgovanje s pravicami do emisije toplogrednih plinov v Skupnosti (*), prenosljivih v skladu s členom 12 navedene direktive;

(b) prenos drugih enot, ki jih lahko upravljavci naprav uporabljajo zaradi skladnosti z navedeno direktivo.

2. Države članice obvestijo Komisijo o uporabi mehanizma iz odstavka 1 ob njegovi uvedbi in ji pošljejo naslednje podatke:

(a) izjavo o področju uporabe ukrepa, ki uvaja mehanizem, in podroben opis spremljevalnih ukrepov, vključno s katerimi koli obveznostmi poročanja za davčne zavezance in katerimi koli nadzornimi ukrepi;

(b) merila za ocenjevanje zaradi primerjave med goljufivimi dejanji v zvezi s storitvami, navedenimi v odstavku 1 pred uporabo mehanizma in po njej, goljufivimi dejanji v zvezi z drugimi storitvami pred uporabo mehanizma in po njej ter kakršnim koli porastom drugih vrst goljufivih dejanj pred uporabo mehanizma in po njej;

(c) datum začetka in obdobje, ki ga zajema ukrep, s katerim se uvaja mehanizem.

3. Države članice, ki uporabljajo mehanizem iz odstavka 1, Komisiji najpozneje 30. junija 2014 pošljejo poročilo, ki temelji na merilih za ocenjevanje iz točke (b) odstavka 2. V poročilu je treba jasno navesti, katere informacije je treba obravnavati kot zaupne in katere se lahko objavijo.

Poročilo vsebuje podrobno oceno splošne učinkovitosti in uspešnosti ukrepa, zlasti kar zadeva:

(a) učinek na goljufiva dejanja v zvezi z opravljanjem storitev, na katere se nanaša ukrep;

(b) možno razširitev goljufivih dejanj na blago ali druge storitve;

(c) stroške upoštevanja predpisov v zvezi z ukrepom za davčne zavezance.

4. Vsaka država članica, ki je po začetku veljavnosti tega člena zaznala spremembe v trendih goljufivih dejanj na svojem ozemlju v zvezi s storitvami, navedenimi v odstavku 1, Komisiji v zvezi s tem najpozneje 30. junija 2014 predloži poročilo.

(*) UL L 275, 25.10.2003, str. 32.“

Člen 2

Države članice, ki se odločijo za uporabo mehanizma iz člena 199a(1) Direktive 2006/112/ES, Komisiji ob začetku uporabe mehanizma sporočijo določbe ukrepa o uporabi mehanizma.

Člen 3

Ta direktiva začne veljati dvajseti dan po objavi v *Uradnem listu Evropske unije*.

Člen 4

Ta direktiva se uporablja do 30. junija 2015.

Člen 5

Ta direktiva je naslovljena na države članice.

Člen 6

Ta direktiva se objavi v *Uradnem listu Evropske unije*.

V Bruslju, 16. marca 2010

Za Svet

Predsednica

E. SALGADO

II

(Nezakonodajni akti)

UREDBE

UREDBA KOMISIJE (EU) št. 234/2010

z dne 19. marca 2010

o določitvi nekaterih podrobnih pravil za uporabo Uredbe Sveta (ES) št. 1234/2007 glede odobritev izvoznih nadomestil za žita in ukrepih, ki jih je treba sprejeti v primeru motenj na trgu z žiti

(kodificirana različica)

EVROPSKA KOMISIJA JE –

ob upoštevanju Pogodbe o delovanju Evropske unije,

ob upoštevanju Uredbe Sveta (ES) št. 1234/2007 z dne 22. oktobra 2007 o vzpostavitvi skupne ureditve kmetijskih trgov in o posebnih določbah za nekatere kmetijske proizvode („Uredba o enotni SUT“) ([1]), in zlasti členov 170 ter 187 v zvezi s členom 4 Uredbe,

ob upoštevanju naslednjega:

(1) Uredba Komisije (ES) št. 1501/95 z dne 29. junija 1995 o določitvi nekaterih podrobnih pravil za uporabo Uredbe Sveta (EGS) št. 1766/92 glede odobritev izvoznih nadomestil za žita in ukrepih, ki jih je treba sprejeti v primeru motenj na trgu z žiti ([2]) je bila večkrat ([3]) bistveno spremenjena. Zaradi jasnosti in racionalnosti bi bilo treba navedeno uredbo kodificirati.

(2) Določiti se morajo izvozna nadomestila, korekcijski zneski in izvozne takse za nekatere proizvode, ki so predmet skupne ureditve kmetijskih trgov kot poseben ukrep v primeru motenj na trgu in v skladu z nekaterimi merili, ki omogočajo, da se pokrije razliko med kotacijami in cenami za te proizvode v Uniji ter tistimi na svetovnem trgu.

(3) Glede na neskladje v cenah, ki jih ponujajo različne izvozne države za žita na svetovnem trgu, bi bilo treba upoštevati zlasti različne notranje špediterske stroške in določiti nadomestilo ob upoštevanju razlike med reprezentativnimi cenami v Uniji in najbolj ugodnimi kotacijami ter cenami, ki se uporabljajo na svetovnem trgu.

(4) Zato, da se omogoči izvoz moke, drobljenca, zdroba in slada, je pri določanju nadomestila treba upoštevati na eni strani cene osnovnih žit, količine, potrebne za proizvodnjo zadevnih proizvodov, ter vrednost stranskih proizvodov in na drugi strani možnosti ter pogoje za prodajo proizvodov na svetovnem trgu.

(5) Sistem korekcijskih zneskov, predviden v členu 164(4) Uredbe (ES) št. 1234/2007 zahteva, da se korekcijski zneski lahko opredelijo različno glede na destinacijo proizvodov za izvoz.

(6) Za učinkovito upravljanje sredstev Unije in zaradi upoštevanja izvoznih možnosti glede teh proizvodov, bi bilo treba predvideti določitev izvoznih nadomestil in taks za proizvode, določene v točkah (a), (b) in (c) dela I Priloge I k Uredbi (ES) št. 1234/2007 z javnim razpisom, ki zajema določeno količino.

(7) Da se zagotovi enaka obravnava za vse zainteresirane strani znotraj Unije, se mora organizirati javni razpis v skladu z enotnimi načeli. V ta namen bi bilo treba objaviti odločitve o začetku razpisa skupaj z objavo razpisa v *Uradnem listu Evropske unije*.

(8) Ponudbe morajo vsebovati podatke, ki so potrebni za njihovo ocenitev in jim morajo biti priložene nekatere formalne obveznosti.

([1]) UL L 299, 16.11.2007, str. 1.
([2]) UL L 147, 30.6.1995, str. 7.
([3]) Glej Prilogo IV.

(9) Treba bi bilo določiti maksimalno izvozno nadomestilo ali minimalne izvozne takse. Postopek zagotavlja, da se dodelijo vse zadevne količine.

(10) Pride lahko do razmer na trgu, pri katerih ekonomski vidik predvidenega izvoza pripelje do tega, da namesto določitve izvoznega nadomestila ali takse ni nadaljnjega ukrepanja v zvezi s prejetimi ponudbami.

(11) Varščina za ponudbo naj bi zagotovila, da se izvožene količine tudi tako izvozijo na podlagi dovoljenja skladno z razpisom. Ta obveznost se lahko izpolni samo, če se obdržijo predložene ponudbe. Varščina se mora ustrezno zadržati, če se ponudbe umaknejo.

(12) Določiti bi se morala podrobna pravila, da se zagotovi obveščenost ponudnikov o rezultatih javnega razpisa in da se izdajo potrebna dovoljenja za izvoz dodeljenih količin.

(13) Zaradi določitve izvoznih nadomestil za proizvode, določene v točkah (a), (b) in (c) dela I Priloge I k Uredbi (ES) št. 1234/2007, in zaradi izognitve potrebi po uvedbi pregledov za ugotavljanje najmanjših sprememb količin osnovnega materiala in brez opaznega vpliva na kakovost proizvoda, bi bilo treba sprejeti standardno metodo presoje. Analiza vsebnosti pepela v izdelanih proizvodih se je izkazala kot najbolj uspešen tehnični način presoje količine uporabljenih osnovnih žit. Analizo bi bilo treba izvajati po istem postopku v celotni Uniji.

(14) Dodeljevanje izvoznih nadomestil za žita, uvožena iz tretjih držav in ponovno izvožena v tretje države, ni utemeljeno. Zato bi bilo treba nadomestila odobriti samo za proizvode Unije.

(15) Uredba Komisije (ES) št. 612/2009 z dne 7. julija 2009 o skupnih podrobnih pravilih za uporabo sistema izvoznih nadomestil za kmetijske proizvode [1], zahteva, da je v primeru različnih nadomestil glede na destinacijo izplačilo nadomestila pogojeno zlasti s predložitvijo dokazila, da se je proizvod v svojem nespremenjenem stanju uvozil v tretjo državo ali v eno izmed tretjih držav, za katero je nadomestilo predvideno. Na področju žit je edino nadomestilo, ki je nižje od tistega, ki se uporablja za izvoz v vse tretje države, tisto nadomestilo, ki se določi za izvoz v Švico ali Lihtenštajn. Zato, da se izogne oviranje večine izvoza Unije z zahtevo o dokazilu prispetja na predvideno destinacijo, je treba najti druge načine, ki bodo zagotavljali, da se proizvodi, za katere se je izplačalo nadomestilo, ki se uporablja za vse tretje države, niso izvozili v zgoraj navedene države. V ta namen bi bilo treba opustiti potrebo po predložitvi dokazila o prispetju v vseh primerih, kjer gre za izvoz žit po morju. Šteje se, da so certifikati, ki jih izdajo pristojni organi držav članic in ki navajajo, da so proizvodi zapustili carinsko območje Unije na krovu plovila, ki je primerno za prevoz po morju, zadostna garancija.

(16) V skladu s členom 162 Uredbe (ES) št. 1234/2007 so proizvodi, navedeni v tem členu, ki se izvažajo kot predelano blago ali brez nadaljnje predelave, lahko upravičeni do izvoznih nadomestil, če izpolnjujejo posebne pogoje, določene v členu 167 navedene uredbe. Poleg tega člen 167(7) Uredbe (ES) št. 1234/2007 daje Komisiji možnost, da določi nadaljnje pogoje za dodelitev izvoznih nadomestil za en proizvod ali več proizvodov. Ti pogoji so določeni v uredbah Sveta o skupni ureditvi trga v sektorjih, navedenih v členu 162(1) Uredbe (ES) št. 1234/2007. Ker se navedene uredbe razveljavijo, bi bilo treba vzpostaviti horizontalne določbe.

(17) Horizontalne določbe že obstajajo v Uredbi (ES) št. 612/2009. Zato je primerno prilagoditi to uredbo tako, da bi bili z njo določeni pogoji, navedeni v členu 167(7) Uredbe (ES) št. 1234/2007, in te pogoje črtati v tej uredbi.

(18) Člen 187 Uredbe (ES) št. 1234/2007 določa, da se lahko sprejmejo potrebni ukrepi, ko kotacije ali cene na svetovnem trgu za enega ali več proizvodov iz dela I Priloge I k navedeni uredbi dosežejo raven, ki povzroča motnje pri razpoložljivosti oskrbe na trgu Unije ali jo ogroža zaradi morebitnih motenj, in kadar obstaja verjetnost, da se bo to stanje nadaljevalo ali poslabšalo. Zato se izvozne takse lahko poberejo, izdaja izvoznih dovoljenj pa v celoti ali deloma odloži.

(19) Zaradi nekomercialne narave ukrepov Unije in ukrepov posameznih držav za pomoč v hrani, predvidenih po mednarodnih sporazumih ali drugih dopolnilnih programih, kot tudi drugih ukrepov Unije za brezplačno dobavo, je izvoz, opravljen v ta namen, izvzet iz uporabe izvoznih taks, ki veljajo za komercialni izvoz v primeru motenj na trgu z žiti.

(20) Zaradi razmer, predvidenih v členu 187 Uredbe (ES) št. 1234/2007, ki se lahko pojavijo v sorazmerno kratkem roku, mora Komisija imeti možnost kadarkoli odložiti izdajo izvoznih dovoljenj.

(21) Ukrepi, predvideni s to uredbo, so skladni z mnenjem Upravljalnega odbora za skupno ureditev kmetijskih trgov –

[1] UL L 186, 17.7.2009, str. 1.

SPREJELA NASLEDNJO UREDBO:

Člen 1

Izvozna nadomestila, izvozne takse, kakor so določene v členu 15(a) te uredbe, in korekcijski zneski iz člena 164(4) Uredbe (ES) št. 1234/2007, se v primeru proizvodov, naštetih v točkah (a), (b) in (c) dela I Priloge I k navedeni uredbi, določijo še zlasti glede na naslednje dejavnike:

(a) cene, zaračunane na reprezentativnih trgih Unije, trendi cen in kotacije, zabeležene na trgih tretjih držav;

(b) stroške trženja in najnižje stroške transporta od reprezentativnih trgov Unije do pristanišča ali drugega kraja izvoza, in stroške pošiljanja na svetovni trg;

(c) v primeru predelanih proizvodov, količino žit, potrebno za njihovo izdelavo;

(d) možnosti in pogoji za prodajo zadevnih proizvodov na svetovnem trgu;

(e) skrb za preprečevanje motnje na trgu Unije;

(f) ekonomski vidik nameravanih izvozov;

(g) količinske in proračunske omejitve, ki izhajajo iz sporazumov, sklenjenih v skladu s členom 218 Pogodbe.

Člen 2

Določbe prvega odstavka člena 166 Uredbe (ES) št. 1234/2007 se v celoti ali delno uporabljajo za vse proizvode iz točk (c) in (d) dela I Priloge I k navedeni uredbi in za proizvode iz dela I Priloge I k navedeni uredbi, izvožene v obliki blaga, določenega v delu I Priloge XX navedene Uredbe.

Določbe člena 164(4) Uredbe (ES) št. 1234/2007 se uporabljajo za žita in za proizvode, ki se izvozijo kot blago iz Priloge XX k navedeni uredbi.

Člen 3

Korekcijski zneski se lahko razlikujejo glede na destinacijo.

Člen 4

1. Izvozna nadomestila za proizvode iz točk (a), (b) in (c) dela I Priloge I k Uredbi (ES) št. 1234/2007 in izvozne takse, predvidene v členu 15(a) te uredbe, se lahko določijo z javnim razpisom.

Pogoji javnega razpisa morajo zagotavljati enakost dostopa za vse osebe s sedežem v Uniji.

Taki razpisi so povezani z izvoznim nadomestilom ali taksami.

2. Odločitve o objavi javnih razpisov se sprejmejo v skladu s postopkom iz člena 195 Uredbe (ES) št. 1234/2007.

3. Odločitve o objavi javnih razpisov spremlja objava obvestil o javnem razpisu, ki jo sestavi Komisija in ki določa predvsem roke, v katerih se lahko ponudbe vložijo, in zadevne urade držav članic, kamor jih je treba poslati.

4. Odločitve o objavi javnih razpisov in obvestila o javnih razpisih se objavijo v *Uradnem listu Evropske unije*.

Med objavo obvestila o javnem razpisu in prvim rokom za vložitev ponudb mora preteči najmanj 5 dni.

Člen 5

1. Zainteresirane strani predložijo ponudbe v pisni obliki ali v kakršni koli obliki pisne telekomunikacije pristojnemu uradu države članice.

2. Ponudbe vsebujejo:

(a) sklic na razpis;

(b) ime in naslov ponudnika;

(c) vrsto in količino proizvoda, namenjenega za izvoz;

(d) izvozno nadomestilo na tono ali, kjer je ustrezno, izvozno takso na tono, izraženo v evrih.

3. Ponudbe so veljavne le, če:

(a) se pred iztekom roka, predpisanega za predložitev ponudb, predloži dokazilo, da je ponudnik vložil varščino za ponudbo;

(b) jih spremlja pisno izražena obveza, da bo v zvezi z dodeljenimi količinami in v dveh dneh po prejemu obvestila o dodelitvi v skladu s členom 7(3) vložen zahtevek za izvozno nadomestilo, ali kjer je ustrezno, zahtevek za izvozno nadomestilo z vnaprejšnjo določitvijo izvozne takse, enake razpisanemu znesku;

(c) ne bodo vsebovale kakršnih koli drugih pogojev, razen tistih, ki so določeni v obvestilu o javnem razpisu.

4. Vloženih ponudb ni mogoče umakniti.

Člen 6

Ponudbe odprejo pristojni uradi držav članic. Ne smejo se odpirati v javnosti. Osebe s pooblastilom za prisotnost ob odpiranju ponudb so zavezane k molčečnosti.

Komisijo se nemudoma obvesti o ponudbah brez navedbe imen ponudnikov.

Člen 7

1. Na osnovi priglašenih ponudb Komisija v skladu s postopkom iz člena 195 Uredbe (ES) št. 1234/2007 odloči o določitvi maksimalnega izvoznega nadomestila ali, kjer je ustrezno, o minimalni izvozni taksi ali, da ne bo nadalje ukrepala glede javnega razpisa.

2. Če je določeno najvišje izvozno nadomestilo, se pogodba sklene s ponudnikom ali ponudniki, katerega ali katerih ponudbe so enake ali nižje od najvišjega izvoznega nadomestila, oziroma, katerega ali katerih ponudba se nanaša na izvozno takso.

Kadar se določi minimalna izvozna taksa, se pogodba dodeli ponudniku ali ponudnikom, katerih ponudbe so enake ali višje kot minimalna taksa.

3. Pristojni uradi zadevnih držav članic pisno obvestijo vse ponudnike o izidu v zvezi z njihovimi ponudbami, takoj ko Komisija sprejme odločitev.

Člen 8

1. Izvozna dovoljenja se izdajajo uspešnim ponudnikom po tem, ko pristojni uradi držav članic prejmejo zahtevke za izvozna dovoljenja in glede na količine, ki so jim bile dodeljene.

2. V ustreznih poljih zahtevkov za dovoljenje in samih dovoljenj se navede destinacijo, natančno določeno v uredbi o izvedbi javnega razpisa. Dovoljenja zavezujejo k izvozu v navedeno destinacijo.

Člen 9

Ponudbene varščine se sprostijo:

(a) kadar ponudbe niso sprejete;

(b) ko je izbrani ponudnik priskrbel dokazilo, da je položil varščino iz člena 12 Uredbe Komisije (ES) št. 1342/2003 ([1]).

Kadar obveznost iz člena 5(3)(b) te uredbe ni izpolnjena, se varščino zadrži, razen v primerih višje sile.

Člen 10

Izvozna nadomestila za proizvode iz točk (a), (b) in (c) dela I Priloge I k Uredbi (ES) št. 1234/2007 se določijo najmanj enkrat mesečno.

Člen 11

1. Izvozna nadomestila za pšenično moko, mešano moko in rženo moko, pšenične drobljence, pšenični zdrob in slad se določi ob upoštevanju kakovosti osnovnega žita, potrebnega za izdelavo 1 000 kg zadevnega proizvoda. Koeficienti predelave, ki izražajo razmerje med količino osnovnega proizvoda in količino osnovnega proizvoda, ki ga vsebuje predelani proizvod, se določijo v Prilogi I.

2. Vsebnost pepela v moki se določi z uporabo metode analize, opredeljene v Prilogi II.

Člen 12

Ne glede na člen 17 Uredbe (ES) št. 612/2009, se dokazilo o dokončanju uvoznih carinskih formalnosti ne zahteva za plačilo izvoznih nadomestil, določenih z razpisom za izvoz v vse tretje države, pod pogojem, da izvajalec predloži dokazilo, da je količina najmanj 1 500 ton žitnih proizvodov zapustila carinsko ozemlje Unije na krovu ladje, primerne za pomorski prevoz.

Tako dokazilo se zagotovi z enim od zaznamkov iz Priloge III, ki ga overi pristojni organ, na kontrolni kopiji iz člena 8 Uredbe (ES) št. 612/2009, izvozni deklaraciji iz člena 787 Uredbe Komisije (EGS) št. 2454/93 ([2]) ali nacionalnem dokumentu, ki dokazuje, da je blago zapustilo carinsko ozemlje Unije.

Člen 13

Kadar izvajalec zagotovi dokazilo o opravljenih carinskih formalnostih za sprostitev v porabo v Švici ali Lihtenštajnu, se mora znesek izvoznega nadomestila za izvoz v „vse tretje države“, določen v skladu z javnim razpisom, zmanjšati za razliko med to vsoto in vsoto izvoznega nadomestila, ki velja za zgoraj navedene destinacije na dan, ko je pogodba podpisana.

Člen 14

Kadar so pogoji, predpisani v členu 187 Uredbe (ES) št. 1234/2007, izpolnjeni glede enega ali več proizvodov, se lahko sprejmejo naslednji ukrepi:

(a) lahko se uporabi izvozna taksa. Lahko se določi korekcijski znesek. Take takse in korekcijski zneski se lahko razlikujejo glede na destinacijo;

(b) izdaja izvoznih dovoljenj se lahko povsem ali delno odloži;

(c) še nerešeni zahtevki za izdajo izvoznih dovoljenj se lahko delno ali v celoti zavrnejo.

([1]) UL L 189, 29.7.2003, str. 12.

([2]) UL L 253, 11.10.1993, str. 1.

Vendar pa se taksa ne pobira za izvoz žita ali žitnih proizvodov, opravljen v okviru izvedbe ukrepov Unije in nacionalnih ukrepov za pomoč v hrani, predvidenih po mednarodnih sporazumih ali drugih dopolnilnih programih, ali v okviru izvedbe drugih ukrepov Unije za brezplačno dobavo.

Člen 15

Kadar javnega razpisa ni, je izvozna taksa, ki jo je treba pobrati, tista, ki je veljala na dan zaključka carinskih formalnosti.

Vendar pa se morajo na zahtevo zadevne strani, vložene istočasno z zahtevkom za dovoljenje, za izvoze, ki jih je treba izvršiti v času veljavnosti dovoljenja, uporabljati izvozne takse, veljavne na dan predložitve zahtevkov za dovoljenje.

Člen 16

Ukrepi iz člena 15 se sprejmejo v skladu s postopkom iz člena 195 Uredbe (ES) št. 1234/2007. Vendar lahko ukrepe v nujnih primerih sprejme Komisija.

Člen 17

Uredba (ES) št. 1501/95 se razveljavi.

Sklici na razveljavljeno uredbo, se upoštevajo kot sklici na to uredbo in se berejo v skladu s korelacijsko tabelo v Prilogi V.

Člen 18

Ta uredba začne veljati na dvajseti dan po objavi v *Uradnem listu Evropske unije*.

Ta uredba je v celoti zavezujoča in se neposredno uporablja v vseh državah članicah.

V Bruslju, 19. marca 2010

Za Komisijo

Predsednik

José Manuel BARROSO

PRILOGA I

	Oznaka KN	Vsebnost pepela (izraženo v mg) na 100 g moke, drobljenca in zdroba	Koeficienti predelave, ki izražajo količino žit v kg na 1 000 kg zadevnih proizvodov
1. Pšenična moka iz navadne pšenice, pirjevice ali soržice	1101 00 15 9100	0 do 600	1 370
	1101 00 15 9130	601 do 900	1 280
	1101 00 15 9150	901 do 1 100	1 180
	1101 00 15 9170	1 101 do 1 650	1 090
	1101 00 15 9180	1 651 do 1 900	1 020
2. Ržena moka	1102 10 00 9500	0 do 1 400	1 370
	1102 10 00 9700	1 401 do 2 000	1 080
3. Navadni pšenični drobljenci in zdrob	1103 11 90 9200	0 do 600	1 370
4. Drobljenec iz trde pšenice in zdrob	1103 11 10 9200	0 do 1 300 (sito z zaščitno mrežico 0,160 mm)	1 500
	1103 11 10 9400	0 do 1 300	1 340
	1103 11 10 9900	nad 1 300	1 260
5. Slad, nepražen	1107 10 19		1 270
	1107 10 99		
Slad, pražen	1107 20 00		1 490

PRILOGA II

Metoda za določanje vsebnosti pepela v moki

APARAT

1. Laboratorijska tehtnica z občutljivostjo do 0,1 mg, škatla ustreznih uteži.

2. Električna peč s sušilnimi celicami, z ustreznima merilnikoma temperature in prepiha in z regulatorjem.

3. Okrogle posode za zažiganje z ravnim dnom (pribl. 5 cm v premeru, maksimalna višina 2 cm), po možnosti iz zlitine, zlata in platine ali iz kvarca ali porcelana.

4. Izparilnik (z notranjim premerom pribl. 18 cm), opremljen z vratom in perforirano ploščo, iz porcelana ali aluminija.

   Dehidracijsko sredstvo: kalcijev klorid, forsforjev pentoksid ali modro obarvan kremenov gel.

METODA

1. Teža preskusnega vzorca naj bo med 5 in 6 g. Kadar gre za moko, pri kateri je verjetnost vsebnosti pepela glede na suho snov več kot 1 %, naj bo teža preskusnega vzorca med 2 in 3 g. Teža preskusnega vzorca se lahko zaokroži na 10 mg natančno; vse druge količine se tehtajo na 0,1 mg natančno.

2. Tik pred uporabo se morajo posode ogreti v peči s sušilnimi celicami pri zažigalni temperaturi nad konstantno težo; navadno je dovolj 15 minut.

   Posode se nato v izparilniku ohladijo na laboratorijsko temperaturo, pod pogoji, navedenimi v točki 7.

3. Nato se položi preskusni vzorec v posodo in se ga enakomerno porazdeli, da ni kupčkov. Tik pred zažigom se preskusni vzorec navlaži z 1 do 2 ml etilnega alkohola.

4. Nato se položijo posode v odprtino peči, vrata ostanejo odprta. Ko snov preneha goreti, se posode potisnejo v peč. Ko se vrata peči zaprejo, se mora vzdrževati ustrezna sušina, vendar ne tako močno, da bi odpihnilo snov iz posod.

5. Rezultat zažiga mora biti popoln sežig moke, vključno s kakršnimi koli sajastimi delci v pepelu. Sežig bo končan, ko postane po hlajenju ostanek skoraj bel.

6. Temperatura sežiga mora doseči 900 °C.

7. Ko je sežig končan, se posode odstranijo iz peči in se postavijo na pločevino iz eternita za kakšno minuto, da se ohladijo; nato se postavijo v izparilnik (ne več kot 4 posode naenkrat). Zaprt izparilnik se postavi blizu analizne tehtnice. Posode je treba tehtati, ko so popolne hladne (pribl. 1 ura).

REZULTATI

1. Toleranca napake: če vsebnost pepela ne presega 1 %, se rezultati dvojnega preskusa testa ne bi smeli razlikovati za več kot 0,02 enoti vsebnosti pepela; če vsebnost pepela presega 1 %, razlika ne bi smela presegati 2 % vsebnosti pepela. Če razlika presega te meje, je preskus potrebno ponoviti.

2. Vsebnost pepela mora biti izražena na 100 delov suhe snovi in zaokrožena na 0,01.

PRILOGA III

Zaznamki iz drugega pododstavka člena 12

— *v bolgarščini:*	Износ на зърнени култури по море — член 12 от Регламент (ЕС) № 234/2010
— *v španščini:*	Exportación de cereales por vía marítima; artículo 12 del Reglamento (UE) nº 234/2010
— *v češčini:*	Vývoz obilovin po moři – článek 12 nařízení (EU) č. 234/2010
— *v danščini:*	Eksport af korn ad søvejen — Artikel 12 i forordning (EU) nr. 234/2010
— *v nemščini:*	Ausfuhr von Getreide auf dem Seeweg — Verordnung (EU) Nr. 234/2010 Artikel 12
— *v estonščini:*	Teravilja eksport meritsi – määruse (EL) nr 234/2010 artikkel 12
— *v grščini:*	Εξαγωγή σιτηρών δια θαλάσσης — Άρθρο 12 του κανονισμού (ΕΕ) αριθ. 234/2010
— *v angleščini:*	Export of cereals by sea — Article 12 of Regulation (EU) No 234/2010
— *v francoščini:*	Exportation de céréales par voie maritime — Règlement (UE) nº 234/2010, article 12
— *v italijanščini:*	Esportazione di cereali per via marittima — Regolamento (UE) n. 234/2010, articolo 12
— *v latvijščini:*	Graudu izvešana pa jūras ceļiem – Regulas (ES) Nr. 234/2010 12. pants
— *v litovščini:*	Grūdų eksportas jūra – reglamento (ES) Nr. 234/2010 12 straipsnis
— *v madžarščini:*	Gabonafélék exportja tengeri úton – 2010/234/EU rendelet 12. cikk
— *v malteščini:*	Esportazzjoni ta' ċereali bil-baħar – Artikolu 12 tar-Regolament (UE) Nru 234/2010
— *v nizozemščini:*	Uitvoer van graan over zee — Verordening (EU) nr. 234/2010, artikel 12
— *v poljščini:*	Wywóz zbóż drogą morską – Art. 12 rozporządzenia (UE) nr 234/2010
— *v portugalščini:*	Exportação de cereais por via marítima — Artigo 12.º, Regulamento (UE) n.º 234/2010
— *v romunščini:*	Export de cereale pe cale maritimă – Regulamentul (UE) nr. 234/2010 articolul 12
— *v slovaščini:*	Vývoz obilnín po mori — článok 12 nariadenia (EÚ) č. 234/2010
— *v slovenščini:*	Izvoz žit s pomorskim prometom – člen 12 Uredbe (EU) št. 234/2010
— *v finščini:*	Viljan vienti meriteitse – Asetus (EU) N:o 234/2010 12 artikla
— *v švedščini:*	Export av spannmål sjövägen – Artikel 12 i förordning (EU) nr 234/2010.

PRILOGA IV

Razveljavljena uredba s seznamom njenih zaporednih sprememb

Uredba Komisije (ES) št. 1501/95 [1] (UL L 147, 30.6.1995, str. 7)	
Uredba Komisije (ES) št. 2480/95 (UL L 256, 26.10.1995, str. 9)	
Uredba Komisije (ES) št. 95/96 (UL L 18, 24.1.1996, str. 10)	
Uredba Komisije (ES) št. 1259/97 (UL L 174, 2.7.1997, str. 10)	
Uredba Komisije (ES) št. 2052/97 (UL L 287, 21.10.1997, str. 14)	
Uredba Komisije (ES) št. 2513/98 (UL L 313, 21.11.1998, str. 16)	
Uredba Komisije (ES) št. 602/2001 (UL L 89, 29.3.2001, str. 16)	
Uredba Komisije (ES) št. 1163/2002 (UL L 170, 29.6.2002, str. 46)	
Uredba Komisije (ES) št. 1431/2003 (UL L 203, 12.8.2003, str. 16)	
Uredba Komisije (ES) št. 777/2004 (UL L 123, 27.4.2004, str. 50)	Samo člen 3
Uredba Komisije (ES) št. 1996/2006 (UL L 398, 30.12.2006, str. 1)	Samo člen 5
Uredba Komisije (ES) št. 499/2008 (UL L 146, 5.6.2008, str. 9)	Samo člen 1

[1] Ta uredba je bila spremenjena tudi z Uredbo Komisije (ES) št. 2094/98 (UL L 266, 1.10.1998, str. 61), ki je bila razveljavljena z Uredbo (ES) št. 2513/98 (UL L 313, 21.11.1998, str. 16).

PRILOGA V

Korelacijska tabela

Uredba (ES) št. 1501/95	Ta uredba
Členi 1 do 11	Členi 1 do 11
Člen 12	—
Člen 13	Člen 12
Člen 13 *bis*	—
Člen 14	Člen 13
Člen 15	Člen 14
Člen 16	Člen 15
Člen 17	Člen 16
Člen 18	—
Člen 19	—
—	Člen 17
—	Člen 18
Priloga I	Priloga I
Priloga II	Priloga II
Priloga III	Priloga III
—	Priloga IV
—	Priloga V

UREDBA KOMISIJE (EU) št. 235/2010

z dne 19. marca 2010

o določitvi pavšalnih uvoznih vrednosti za določitev vhodne cene za nekatere vrste sadja in zelenjave

EVROPSKA KOMISIJA JE –

ob upoštevanju Pogodbe o delovanju Evropske unije,

ob upoštevanju Uredbe Sveta (ES) št. 1234/2007 z dne 22. oktobra 2007 o vzpostavitvi skupne ureditve kmetijskih trgov in o posebnih določbah za nekatere kmetijske proizvode („Uredba o enotni SUT“) [1],

ob upoštevanju Uredbe Komisije (ES) št. 1580/2007 z dne 21. decembra 2007 o določitvi izvedbenih pravil za uredbe Sveta (ES) št. 2200/96, (ES) št. 2201/96 in (ES) št. 1182/2007 v sektorju sadja in zelenjave [2] ter zlasti člena 138(1) Uredbe, ob upoštevanju naslednjega:

Uredba (ES) št. 1580/2007 ob uporabi rezultatov večstranskih trgovinskih pogajanj urugvajskega kroga določa merila, v skladu s katerimi Komisija določi pavšalne vrednosti za uvoz iz tretjih držav za proizvode in obdobja iz dela A Priloge XV k tej uredbi –

SPREJELA NASLEDNJO UREDBO:

Člen 1

Pavšalne uvozne vrednosti iz člena 138 Uredbe (ES) št. 1580/2007 so določene v Prilogi k tej uredbi.

Člen 2

Ta uredba začne veljati 20. marca 2010.

Ta uredba je v celoti zavezujoča in se neposredno uporablja v vseh državah članicah.

V Bruslju, 19. marca 2010

Za Komisijo,
za predsednika po pooblastilu
Jean-Luc DEMARTY
Generalni direktor za kmetijstvo in razvoj podeželja

[1] UL L 299, 16.11.2007, str. 1.
[2] UL L 350, 31.12.2007, str. 1.

PRILOGA

Pavšalne uvozne vrednosti za določitev vhodne cene za nekatere vrste sadja in zelenjave

(EUR/100 kg)

Oznaka KN	Oznaka tretjih držav [1]	Pavšalna uvozna vrednost
0702 00 00	IL	106,9
	JO	59,9
	MA	74,6
	TN	128,3
	TR	103,8
	ZZ	94,7
0707 00 05	JO	121,4
	MK	124,9
	TR	131,0
	ZZ	125,8
0709 90 70	JO	97,9
	MA	177,1
	TR	94,4
	ZZ	123,1
0805 10 20	EG	41,0
	IL	57,7
	MA	47,0
	TN	55,5
	TR	62,7
	ZZ	52,8
0805 50 10	EG	76,3
	IL	91,6
	MA	42,8
	TR	65,4
	ZZ	69,0
0808 10 80	AR	89,5
	BR	86,5
	CA	95,5
	CL	93,7
	CN	69,7
	MK	24,7
	US	117,4
	UY	70,1
	ZZ	80,9
0808 20 50	AR	81,2
	CL	59,5
	CN	45,4
	ZA	88,1
	ZZ	68,6

[1] Nomenklatura držav, določena v Uredbi Komisije (ES) št. 1833/2006 (UL L 354, 14.12.2006, str. 19). Oznaka „ZZ“ predstavlja „druga porekla“.

UREDBA KOMISIJE (EU) št. 236/2010

z dne 19. marca 2010

o spremembi reprezentativnih cen in dodatnih uvoznih dajatev za nekatere proizvode v sektorju sladkorja, določenih z Uredbo (ES) št. 877/2009, za tržno leto 2009/10

EVROPSKA KOMISIJA JE –

ob upoštevanju Pogodbe o delovanju Evropske unije,

ob upoštevanju Uredbe Sveta (ES) št. 1234/2007 z dne 22. oktobra 2007 o vzpostavitvi skupne ureditve kmetijskih trgov in o posebnih določbah za nekatere kmetijske proizvode („Uredba o enotni SUT“) ([1]),

ob upoštevanju Uredbe Komisije (ES) št. 951/2006 z dne 30. junija 2006 o določitvi podrobnih pravil za izvajanje Uredbe Sveta (ES) št. 318/2006 glede trgovine s tretjimi državami v sektorju sladkorja ([2]) in zlasti drugega stavka drugega pododstavka člena 36(2) Uredbe,

ob upoštevanju naslednjega:

(1) Reprezentativne cene in dodatne uvozne dajatve za beli in surovi sladkor ter nekatere sirupe za tržno leto 2009/10 so bile določene z Uredbo Komisije (ES) št. 877/2009 ([3]). Navedene cene in dolžnosti so bile nazadnje spremenjene z Uredbo Komisije (EU) št. 224/2010 ([4]).

(2) Glede na podatke, ki so trenutno na voljo Komisiji, je treba navedene cene in dajatve spremeniti v skladu s pravili in postopki iz Uredbe (ES) št. 951/2006 –

SPREJELA NASLEDNJO UREDBO:

Člen 1

Reprezentativne cene in dodatne uvozne dajatve za proizvode iz člena 36 Uredbe (ES) št. 951/2006, določene z Uredbo (ES) št. 877/2009 za tržno leto 2009/10, se spremenijo v skladu s Prilogo k tej uredbi.

Člen 2

Ta uredba začne veljati 20. marca 2010.

Ta uredba je v celoti zavezujoča in se neposredno uporablja v vseh državah članicah.

V Bruslju, 19. marca 2010

Za Komisijo,
za predsednika po pooblastilu

Jean-Luc DEMARTY

Generalni direktor za kmetijstvo in razvoj podeželja

([1]) UL L 299, 16.11.2007, str. 1.
([2]) UL L 178, 1.7.2006, str. 24.
([3]) UL L 253, 25.9.2009, str. 3.
([4]) UL L 68, 18.3.2010, str. 5.

PRILOGA

Spremenjene reprezentativne cene in dodatne uvozne dajatve za beli in surovi sladkor ter proizvode z oznako KN 1702 90 95, ki se uporabljajo od 20. marca 2010

(EUR)

Oznaka KN	Reprezentativna cena na 100 kg neto zadevnega proizvoda	Dodatna uvozna dajatev na 100 kg neto zadevnega proizvoda
1701 11 10 (1)	35,58	0,61
1701 11 90 (1)	35,58	4,23
1701 12 10 (1)	35,58	0,48
1701 12 90 (1)	35,58	3,93
1701 91 00 (2)	37,99	6,24
1701 99 10 (2)	37,99	2,94
1701 99 90 (2)	37,99	2,94
1702 90 95 (3)	0,38	0,29

(1) Določitev za standardno kakovost, kot je določena v točki III Priloge IV k Uredbi (ES) št. 1234/2007.
(2) Določitev za standardno kakovost, kot je določena v točki II Priloge IV k Uredbi (ES) št. 1234/2007.
(3) Določitev na 1 % vsebnosti saharoze.

DIREKTIVE

DIREKTIVA KOMISIJE 2010/19/EU

z dne 9. marca 2010

o spremembi Direktive Sveta 91/226/EGS in Direktive 2007/46/ES Evropskega parlamenta in Sveta zaradi prilagoditve tehničnemu napredku na področju sistemov za preprečevanje škropljenja izpod koles za nekatere kategorije motornih in priklopnih vozil

(Besedilo velja za EGP)

EVROPSKA KOMISIJA JE –

ob upoštevanju Pogodbe o delovanju Evropske unije,

ob upoštevanju Direktive 2007/46/ES Evropskega parlamenta in Sveta z dne 5. septembra 2007 o vzpostavitvi okvira za odobritev motornih in priklopnih vozil ter sistemov, sestavnih delov in samostojnih tehničnih enot, namenjenih za taka vozila (okvirna direktiva) [1], ter zlasti člena 39(2) Direktive,

ob upoštevanju naslednjega:

(1) Direktiva Sveta 91/226/EGS z dne 27. marca 1991 o približevanju zakonodaje držav članic o sistemih za preprečevanje škropljenja izpod koles nekaterih kategorij motornih in priklopnih vozil [2] je ena od posamičnih direktiv v okviru postopka ES-homologacije, ki je bil uveden z Direktivo 2007/46/ES. Določbe Direktive 2007/46/ES, ki se nanašajo na sisteme, sestavne dele in samostojne tehnične enote za vozila, se zato uporabljajo za Direktivo 91/226/EGS.

(2) Zaradi obvezne uporabe postopka ES-homologacije za vse kategorije vozil iz Direktive 2007/46/ES je treba določiti usklajene zahteve v zvezi s sistemi za preprečevanje škropljenja izpod koles za vse kategorije vozil iz Direktive 91/226/EGS. Poleg tega je treba pojasniti, da te zahteve niso obvezne za terenska vozila. Nazadnje je treba Direktivo 91/226/EGS in posledično tudi Prilogo IV k Direktivi 2007/46/ES glede na pridobljene izkušnje prilagoditi tehničnemu napredku.

(3) Zato je treba direktivi 91/226/EGS in 2007/46/ES ustrezno spremeniti.

(4) Ukrepi, predvideni s to direktivo, so v skladu z mnenjem Tehničnega odbora za motorna vozila –

SPREJELA NASLEDNJO DIREKTIVO:

Člen 1

Direktiva 91/226/EGS se spremeni:

1. seznam prilog ter priloge I, II in III se spremenijo v skladu s Prilogo I k tej direktivi;

2. neoštevilčena priloga z naslovom „Slike“ se nadomesti z besedilom iz Priloge II k tej direktivi.

Člen 2

V dodatkih 2 in 4 Priloge IV in Priloge XI k Direktivi 2007/46/ES se točka 43 nadomesti z naslednjim:

„43	Sistemi za preprečevanje škropljenja izpod koles	Direktiva 91/226/EGS	L 103, 23.4.1991, str. 5				X	X	X	X	X	X	X“

[1] UL L 263, 9.10.2007, str. 1.
[2] UL L 103, 23.4.1991, str. 5.

Člen 3

1. Države članice od 9. aprila 2011 iz razlogov, povezanih s preprečevanjem škropljenja izpod koles, ne zavrnejo podelitve ES-homologacije ali nacionalne homologacije vozilu in sestavnemu delu, ki izpolnjuje zahteve Direktive 91/226/EGS, kakor je bila spremenjena s to direktivo.

2. Države članice od 9. aprila 2011 iz razlogov, povezanih s preprečevanjem škropljenja izpod koles, zavrnejo podelitev ES-homologacije ali nacionalne homologacije vozilu in sestavnemu delu, ki ne izpolnjuje zahtev Direktive 91/226/EGS, kakor je bila spremenjena s to direktivo.

3. Za tipe vozil, katerim je bila podeljena nacionalna homologacija ali ES-homologacija, ki zajema naprave za preprečevanje škropljenja, se v času vloge za ES-homologacijo celotnega vozila v skladu z Direktivo 2007/46/ES ne zahteva skladnost z določbami Direktive 91/226/EGS o preprečevanju škropljenja.

Člen 4

1. Države članice najpozneje do 8. aprila 2011 sprejmejo in objavijo zakone in druge predpise, potrebne za uskladitev s to direktivo. Komisiji takoj sporočijo besedilo navedenih predpisov.

Navedene predpise uporabljajo od 9. aprila 2011.

Države članice se v sprejetih predpisih sklicujejo na to direktivo ali pa sklic nanjo navedejo ob njihovi uradni objavi. Način sklicevanja določijo države članice.

2. Države članice sporočijo Komisiji besedila temeljnih predpisov nacionalne zakonodaje, sprejetih na področju, ki ga ureja ta direktiva.

Člen 5

Ta direktiva začne veljati dvajseti dan po objavi v *Uradnem listu Evropske unije*.

Člen 6

Ta direktiva je naslovljena na države članice.

V Bruslju, 9. marca 2010

Za Komisijo

Predsednik

José Manuel BARROSO

PRILOGA I

1. Seznam prilog k Direktivi 91/226/EGS se spremeni:

(a) naslov Dodatka 3 k Prilogi II se nadomesti z naslednjim:

„Opisni list za ES-homologacijo sestavnega dela“;

(b) naslov Priloge III se nadomesti z naslednjim:

„Priloga III: Zahteve za ES-homologacijo vozila glede na vgradnjo sistemov za preprečevanje škropljenja izpod koles

Dodatek 1: Opisni list za ES-homologacijo vozila

Dodatek 2: Vzorec certifikata o ES-homologaciji vozila“;

(c) vrstica „SLIKE: (1 do 9)“ se nadomesti z naslednjim:

„Priloga V: Slike 1 do 9“

2. Priloga I k Direktivi 91/226/EGS se spremeni:

(a) točke 9, 10 in 11 se nadomestijo z naslednjim:

„9. *Dvižna os*

‚Dvižna os‘ je os, kakor je opredeljena v točki 2.15 Priloge I k Direktivi 97/27/ES.

10. *Neobremenjeno vozilo*

‚Neobremenjeno vozilo‘ je vozilo, pripravljeno za vožnjo, kakor je opredeljeno v točki 2.6 Priloge I k Direktivi 2007/46/ES Evropskega parlamenta in Sveta (*).

11. *Profil*

“Profil” je del pnevmatike, kakor je opredeljen v točki 2.8 Priloge II k Direktivi 92/23/EGS.

(*) UL L 263, 9.10.2007, str. 1.“;

(b) dodajo se točke 13, 14 in 15:

„13. *Sedlasti vlačilec*

‚Sedlasti vlačilec‘ je vlečno vozilo, kakor je opredeljeno v točki 2.1.1.2.2 Priloge I k Direktivi 97/27/ES.

14. *Največja tehnično dovoljena masa*

‚Največja tehnično dovoljena masa‘ je največja masa vozila, kakor je opredeljena v točki 2.6 Priloge I k Direktivi 97/27/ES.

15. *Tip vozila*

‚Tip vozila‘pomeni v zvezi s preprečevanjem škropljenja izpod koles dokončana, nedodelana ali dodelana vozila, ki se med seboj ne razlikujejo v naslednjih vidikih:

— tip (na vozilu nameščene) naprave za preprečevanje škropljenja,

— proizvajalčevo oznako tipa sistema za preprečevanje škropljenja.“

3. Priloga II k Direktivi 91/226/EGS se spremeni:

(a) točke od 2 do 3.4.3 se nadomestijo z naslednjim:

„2. **Vloga za ES-homologacijo sestavnega dela**

2.1 Vlogo za podelitev ES-homologacije sestavnega dela na podlagi člena 7 Direktive 2007/46/ES za tip naprave za preprečevanje škropljenja vloži proizvajalec.

2.2 V Dodatku 3 je prikazan vzorec opisnega lista.

2.3 Tehnični službi, pristojni za opravljanje homologacijskih preskusov, se predložijo:

štirje vzorci, od katerih so trije namenjeni za preskuse, četrti pa ostane v preskuševalnem laboratoriju zaradi poznejših preverjanj. Preskuševalni laboratorij lahko zahteva dodatne vzorce.

2.4 Oznake

Na vsakem vzorcu morata biti jasno in neizbrisno navedena trgovsko ime ali blagovna znamka in oznaka tipa. Dovolj prostora mora biti tudi za oznako ES-homologacije.

3. **Podelitev ES-homologacije za sestavni del**

3.1 Če so ustrezne zahteve izpolnjene, se ES-homologacija podeli v skladu s členom 10 Direktive 2007/46/ES.

3.2 V Dodatku 4 je prikazan vzorec certifikata o ES-homologaciji.

3.3 Vsak tip homologirane naprave za preprečevanje škropljenja dobi homologacijsko številko v skladu s Prilogo VII k Direktivi 2007/46/ES. Država članica ne sme podeliti iste številke drugemu tipu naprave za preprečevanje škropljenja.

3.4 Vsaka naprava za preprečevanje škropljenja, ki je skladna s tipom, homologiranim v skladu s to direktive, mora imeti oznako ES homologacije za sestavni del, ki je nameščena tako, da je neizbrisna in jasno čitljiva tudi po vgradnji naprave na vozilo.

3.5 Homologacijski oznaki se v skladu s točko 1.3 Dodatka k Prilogi VII k Direktivi 2007/46/ES doda simbol ‚A' za napravo absorpcijskega tipa ali črka ‚S' za napravo, ki ločuje vodo od zraka.";

(b) dodatki od 1 do 4 se nadomestijo z naslednjim:

„Dodatek 1

Preskusi na napravah za preprečevanje škropljenja absorpcijskega tipa

1. *Princip*

S tem preskusom se s pomočjo količine ugotavlja sposobnost naprave, da zadrži vodo, ki brizga nanjo iz niza šob. Namen postavitve pri preskusu je, da simulira razmere, v katerih naprava deluje, ko je vgrajena na vozilu ter je izpostavljena taki količini in hitrosti vode, kot jo kolesa dvignejo s tal med vožnjo.

2. *Oprema*

Namestitev elementov pri preskusu je prikazana na sliki 8 v Prilogi V.

3. *Preskusni pogoji*

3.1 Preskuse je treba opraviti v zaprtem prostoru z mirujočo atmosfero (brez prepiha).

3.2 Temperatura okolja in vzorcev mora biti 21 °C (± 3) °C.

3.3 Uporabiti je treba deionizirano vodo.

3.4 Vzorce je treba za vsak preskus pripraviti z obrizganjem.

4. *Postopek*

4.1 Vzorec, širok 500 mm (+ 0/– 5 mm) in visok 750 mm, se pritrdi na navpično ploščo preskuševalne naprave tako, da je v mejah tlorisa zbiralne posode in da ni ovire, ki bi odklanjala curek vode pred stikom s preskušancem ali po njem.

4.2 Preskušanec se obrizga z najmanj 90 l in največ 120 l vode s pretokom 0,675 l/s (+/– 0,01 l/s) iz vodoravne oddaljenosti 500 mm (+/– 2 mm) (slika 8 v Prilogi V).

4.3 Voda naj po vzorcu steče v zbiralno posodo. Izračuna se delež vode v zbiralni posodi glede na količino izbrizgane vode.

4.4 Preskus na vzorcu se izvede petkrat v skladu s točkama 4.2 in 4.3. Izračuna se povprečni delež v seriji petih preskusov.

5. *Rezultati*

5.1 Povprečni delež, izračunan v točki 4.4, mora biti 70 % ali več.

5.2 Če v seriji petih preskusov največja in najmanjša količina zajete vode odstopata od povprečnega deleža za več kot 5 %, je treba serijo petih preskusov ponoviti.

Če v drugi seriji petih preskusov največji in najmanjši delež zajete vode znova odstopata od povprečnega deleža za več kot 5 % in če manjša vrednost ne izpolnjuje zahtev iz točke 5.1, se homologacija zavrne.

5.3 Preveri se, ali navpični položaj naprave vpliva na dobljene rezultate. Če vpliva, se postopek, opisan v točkah od 4.1 do 4.4, ponovi v položajih, v katerih se zajame največ in najmanj vode; tudi pri tem veljajo zahteve iz točke 5.2.

Povprečje posameznih rezultatov se nato upošteva za izračun povprečnega deleža. Ta povprečni delež mora biti 70 % ali več.

Dodatek 2

Preskusi na napravah za preprečevanje škropljenja, ki ločujejo vodo od zraka

1. *Princip*

S tem preskusom se ugotavlja učinkovitost poroznega materiala pri zadrževanju vode, s katero se obrizga iz tlačnega razpršilnika zraka/vode.

Oprema, ki se uporablja za ta preskus, mora simulirati razmere, katerim je izpostavljen material na vozilu glede na količino in hitrost vode, ki jo pnevmatike dvignejo s tal med vožnjo.

2. *Oprema*

Namestitev elementov pri preskusu je prikazana na sliki 9 v Prilogi V.

3. *Preskusni pogoji*

3.1 Preskusi se morajo opraviti v zaprtem prostoru z mirujočo atmosfero (brez prepiha).

3.2 Temperatura okolja in vzorcev mora biti 21 °C (± 3) °C.

3.3 Uporabiti je treba deionizirano vodo.

3.4 Vzorci se za vsak preskus pripravijo z obrizganjem.

4. *Postopek*

4.1 Vzorec 305 × 100 mm se pritrdi navpično, pri čemer se pazi, da je vzorec tesno ob zgornji zakrivljeni plošči in da je zbiralna posoda pravilno nameščena. V posodo razpršilnika se nalije 1 l (± 0,005 l) vode in postavi, kot je prikazano na sliki.

4.2 Razpršilnik mora biti nastavljen, kakor sledi:

tlak (na razpršilniku): 5 bar + 10 %/– 0 %

pretok: 1 l/min ± 5 s

razprševanje: krožno, v premeru 50 mm ± 5 mm pri oddaljenosti od vzorca 200 mm ± 5 mm, premer šobe 5 mm ± 0,1 mm.

4.3 Razpršuje se, dokler ne zmanjka vodne megle, nato se zapiše porabljeni čas. Voda naj 60 sekund prosto odteka s preskušanca v zbiralno posodo, nato se izmeri količina zajete vode. Izmeri se količina vode, ki je ostala v posodi razpršilnika. Izračuna se delež zajete vode glede na količino razpršene vode.

4.4 Preskus se izvede petkrat, nato se izračuna povprečni delež zajete vode. Pred vsakim preskusom se preveri, ali so zbiralna posoda, posoda razpršilnika in merilna posoda suhe.

5. *Rezultati*

5.1 Povprečni delež, izračunan v točki 4.4, mora znašati najmanj 85 %.

5.2 Če v seriji petih preskusov največji in najmanjši delež zajete vode odstopata od povprečnega deleža za več kot 5 %, je treba serijo petih preskusov ponoviti. Če v drugi seriji petih preskusov največji in najmanjši delež zajete vode spet odstopata od povprečnega deleža za več od 5 % in če manjša vrednost ne izpolnjuje zahtev iz točke 5.1, se homologacija zavrne.

5.3 Če navpična namestitev preskušanca vpliva na dobljene rezultate, se postopek, opisan v točkah 4.1 do 4.4, ponovi v položajih, v katerih se zajame največ in najmanj vode; tudi pri tem veljajo zahteve iz točke 5.2.

Zahteva iz točke 5.1 velja še naprej za navedbo rezultatov vsakega preskusa.

Dodatek 3

Opisni list št. … v zvezi z ES-homologacijo sestavnega dela za naprave za preprečevanje škropljenja (Direktiva 91/226/EGS)

Naslednji podatki, če so potrebni, se predložijo v trojniku skupaj s seznamom priloženih dokumentov. Vse risbe morajo biti v ustreznem merilu in dovolj podrobne ter v formatu A4 ali zložene na format A4. Če so priložene fotografije, morajo prikazovati zadostne podrobnosti.

Če se sistemi, sestavni deli ali samostojne tehnične enote upravljajo elektronsko, je treba predložiti informacije o njihovem delovanju.

0. SPLOŠNO

0.1 Znamka (tovarniško ime proizvajalca):

0.2 Tip:

0.5 Ime in naslov proizvajalca:

0.7 Za sestavne dele in samostojne tehnične enote mesto in način pritrditve oznake ES-homologacije:

0.8 Naslov proizvodne tovarne (naslovi proizvodnih tovarn):

1. OPIS NAPRAVE

1.1 Tehnični opis naprave za preprečevanje škropljenja z navedbo fizikalnega principa njenega delovanja in preskusa, ki ga je treba opraviti:

1.2 Uporabljeni materiali:

1.3 Dovolj podrobna risba ali risbe v primernem merilu, da jo ali jih je mogoče prepoznati. Risbe morajo prikazovati mesto, ki je namenjeno oznaki EGS-homologacije za sestavni del:

Datum

Podpis

Dodatek 4

VZOREC

(največji format: A4 (210 × 297 mm))

CERTIFIKAT O ES-HOMOLOGACIJI

Žig organa za podelitev homologacije

Sporočilo o:

— ES-homologaciji

— razširitvi ES-homologacije

— zavrnitvi ES-homologacije

— preklicu ES-homologacije

za tip vozila/sestavni del/samostojno tehnično enoto ([1]) glede na Direktivo 91/226/EGS, kakor je bila nazadnje spremenjena z Direktivo Komisije 2010/19/EU

Št. homologacije:

Razlog za razširitev:

ODDELEK I

0.1 Znamka (tovarniško ime proizvajalca):

0.2 Tip:

0.3 Podatki za identifikacijo tipa, če je oznaka na vozilu/sestavnem delu/samostojni tehnični enoti ([1]) ([3])

0.3.1 Mesto oznake:

0.4 Kategorija vozila ([4])

0.5 Ime in naslov proizvajalca:

0.7 Za sestavne dele in samostojne tehnične enote mesto in način pritrditve oznake ES-homologacije:

0.8 Naslov proizvodne tovarne (naslovi proizvodnih tovarn):

ODDELEK II

1. Dodatni podatki (po potrebi): *glej Dopolnilo*

2. Tehnična služba, pristojna za opravljanje preskusov:

3. Datum poročila o preskusu:

4. Številka poročila o preskusu:

5. Pripombe (po potrebi): *glej Dopolnilo*

6. Kraj:

7. Datum:

8. Podpis:

9. Priložen je seznam dokumentov, ki so pri homologacijskem organu in jih je mogoče pridobiti na zahtevo.

([1]) Neustrezno črtati.

([2]) UL L 72, 20.3.2010, str. 17.

([3]) Če podatki za identifikacijo tipa vsebujejo znake, ki niso pomembni za opis tipa vozila, sestavnega dela ali samostojne tehnične enote, na katerega se nanaša ta certifikat o homologaciji, se ti znaki v dokumentaciji predstavijo s simbolom: ‚?' (npr. ABC??123??).

([4]) Kakor je opredeljeno v Prilogi II A k Direktivi 2007/46/ES.

Dopolnilo

k certifikatu o ES-homologaciji št. … v zvezi s homologacijo sestavnega dela za naprave za preprečevanje škropljenja izpod koles v skladu z Direktivo 91/226/EGS, kakor je bila nazadnje spremenjeno z Direktivo 2010/19/EU

1. Dodatni podatki

1.1 Princip delovanja naprave: absorpcija energije brizgajoče vode/ločevanje vode in zraka ([1]):

1.2 Značilnosti naprave za preprečevanje škropljenja (kratek opis, blagovna znamka ali trgovsko ime, številka(-e)):

5. Pripombe (po potrebi):

([1]) Neustrezno črtati."

4. Priloga III k Direktivi 91/226/EGS se spremeni:

(a) točki 0.1 in 0.2 se nadomestita z naslednjim:

„PODROČJE UPORABE

0.1 Vozila kategorij N in O, razen terenskih vozil, kakor je opredeljeno v Prilogi II k Direktivi 2007/46/ES, so tako zasnovana in/ali opremljena s sistemi za preprečevanje škropljenja izpod koles, da izpolnjujejo zahteve te priloge. Za vozila s podvozjem/kabino se te zahteve lahko uporabljajo samo za kolesa, ki jih pokriva kabina.

Za vozila kategorij N1 in N2 z največjo tehnično dovoljeno maso, ki ne presega 7,5 tone, se na zahtevo proizvajalca lahko namesto določb te direktive uporabijo določbe Direktive 78/549/EGS (*).

0.2 Določbe iz te priloge v zvezi z napravami za preprečevanje škropljenja, kakor so opredeljene v točki 4 Priloge I, niso obvezne za vozila kategorij N, O_1 in O_2 z največjo tehnično dovoljeno maso, ki ne presega 7,5 tone, vozila s podvozjem/kabino, vozila brez nadgradnje ali vozila, pri katerih bi bile naprave za preprečevanje škropljenja nezdružljive z uporabo teh vozil. Če pa so naprave za preprečevanje škropljenja kljub temu vgrajene na ta vozila, morajo biti skladne z določbami te direktive.

(*) UL L 168, 26.6.1978, str. 45.";

(b) točka 4 se nadomesti z naslednjim:

„4. **Namestitev zunanjega zaslona**

Razdalja ‚c' med tangencialno vzdolžno ravnino zunanje stene pnevmatike ne glede na izboklino pnevmatike nad naležno površino in notranjim robom zaslona ne sme biti večja od 100 mm (sliki 1a in 1b v Prilogi V).";

(c) točki 4.1 in 4.2 se črtata;

(d) točka 7.1.1 se nadomesti z naslednjim:

„7.1.1 Blatniki morajo pokrivati prostor neposredno nad pnevmatiko ali pnevmatikami, pred njo ali njimi in za njo ali njimi, kakor sledi:

(a) pri enojnih ali večkratnih oseh mora prednji rob (C) segati tako daleč naprej, da doseže premico O–Z, pri čemer kot ϑ (theta) ni več kot 45° nad vodoravno ravnino.

Zadnji rob (slika 2 v Prilogi V) mora segati navzdol tako, da je največ 100 mm nad vodoravno premico, ki poteka skozi središče kolesa;

(b) pri večkratnih oseh se kot ϑ nanaša samo na sprednjo os, določba o višini zadnjega roba pa se nanaša samo na zadnjo os;

(c) blatnik mora imeti zadostno skupno širino ‚q' (slika 1a v Prilogi V), da lahko pokrije vsaj širino pnevmatike ‚b' ali pri dvojnih kolesih celotno širino obeh pnevmatik ‚t', pri čemer je treba upoštevati največje zunanje mere pnevmatike in kolesa, kakor jih je določil proizvajalec. Vrednosti ‚b' in ‚t' se izmerita na višini pesta, pri tem pa se ne upoštevajo oznake, rebra, zaščitni obročki in podobno na stenah pnevmatike.";

(e) tTočka 7.1.3 se nadomesti z naslednjim:

„7.1.3 Če so blatniki sestavljeni iz več delov, po vgradnji ne smejo imeti nobene odprtine, ki bi med vožnjo omogočala škropljenje izpod koles. Ta zahteva se šteje za izpolnjeno, če pri obremenjenem ali neobremenjenem vozilu morebiten radialni curek, ki teče od sredine kolesa navzven po celotni širini tekalne površine pnevmatike in znotraj območja, ki ga pokriva blatnik, vedno zadene ob del sistema za preprečevanje škropljenja izpod koles.";

(f) točke 7.2.1, 7.2.2 in 7.2.3 se nadomestijo z naslednjim:

„7.2.1 Spodnji rob zunanjega zaslona pri enojnih oseh ne sme biti zunaj naslednjih razdalj in polmerov, izmerjenih od središča kolesa, razen na najnižjih točkah, kjer je lahko zaobljen (slika 2 v Prilogi V).

Zračno vzmetenje:

(a) osi s krmiljenimi ali samokrmiljenimi kolesi:
od sprednjega roba (proti sprednjemu delu vozila) (vrh C)
do zadnjega roba (proti zadnjemu delu vozila) (vrh A)
} $R_v \leq 1{,}5\ R$

(b) osi z nekrmiljenimi kolesi:
od sprednjega roba (vrh C)
do zadnjega roba (vrh A)
} $R_v \leq 1{,}25\ R$

Mehansko vzmetenje

(a) za splošne primere } $R_v \leq 1{,}8\ R$

(b) za nekrmiljena kolesa vozil z tehnično dovoljeno maso več kot 7,5 t } $R_v \leq 1{,}5\ R$

kjer je R polmer pnevmatike, nameščene na vozilo, Rv pa radialna oddaljenost, na kateri je spodnji rob zunanjega zaslona.

7.2.2 Pri večkratnih oseh se zahteve iz točke 7.2.1 ne uporabljajo med navpičnimi prečnimi ravninami, ki potekajo skozi središči prve in zadnje osi, pri čemer je zunanji zaslon lahko raven, da se zagotovi neprekinjenost delovanja sistema za preprečevanje škropljenja izpod koles (slika 4 v Prilogi V).

7.2.3 Razdalja med najvišjo in najnižjo točko sistema za preprečevanje škropljenja (blatnik in zunanji zaslon), izmerjena na katerem koli preseku, pravokotnem na blatnik (glej sliki 1b in 2 v Prilogi V), mora na vseh točkah za navpično premico, ki poteka skozi središče kolesa ali središče prvega kolesa pri večkratnih oseh znašati vsaj 45 mm. Ta razdalja se lahko pred to premico postopoma zmanjšuje.";

(g) vstavita se točki 7.2.5 in 7.2.6:

„7.2.5 Zahteve iz točk 7.2.3 in 7.2.4 se lokalno morda ne bodo upoštevale, če je zaslon sestavljen iz različnih elementov, ki se med seboj neodvisno premikajo.

7.2.6 Vlečna vozila za polpriklopnike s spuščenim podvozjem (opredeljena v točki 6.20 standarda ISO 612 iz leta 1978), torej tista, pri katerih je višina priklopnega sornika glede na tla enaka ali manjša od 1 100 mm, smejo biti zasnovana tako, da so izvzeta iz zahtev iz točk 7.1.1.a, 7.1.3 in 7.2.4. V zvezi s tem se lahko zgodi, da blatniki in zasloni ne pokrivajo območja neposredno nad pnevmatikami zadnjih osi, ko so ta vlečna vozila spojena s polpriklopnikom, zato da se sistem za preprečevanje škropljenja izpod koles ne uniči. Vendar pa morajo blatniki in zasloni teh vozil ustrezati zahtevam iz zgornjih točk na območjih več kot 60° od navpične premice, ki poteka skozi središče kolesa, pred pnevmatikami in za njimi.

Navedena vozila morajo biti zato zasnovana tako, da izpolnjujejo zahteve iz prvega odstavka, kadar se uporabljajo brez polpriklopnika.

Da bi vozila lahko izpolnjevala te zahteve, imajo lahko blatniki in zasloni na primer odstranljive dele.“;

(h) točka 7.3.1 se nadomesti z naslednjim:

„7.3.1 Za širino zavesice velja predpis za ‚q‘ iz točke 7.1.1(c), razen če je zavesica znotraj blatnika, pri čemer mora imeti širino vsaj enako profilu pnevmatike.

Širina dela zavesice, ki je nameščen pod blatnikom, mora izpolnjevati pogoj iz tega odstavka, pri čemer je dovoljeno odstopanje 10 mm na vsaki strani.“;

(i) točka 7.3.3 se nadomesti z naslednjim:

„7.3.3 Spodnji rob je lahko od tal oddaljen največ 200 mm (slika 3 v Prilogi V).

Ta razdalja se pri zadnji osi poveča na 300 mm, če radialna oddaljenost spodnjega roba zunanjega zaslona (Rv) ni večja od polmera pnevmatik na kolesih na navedeni osi.

Največja višina spodnjega roba zavesice glede na tla se lahko poveča na 300 mm, če proizvajalec meni, da je to tehnično ustrezno glede na značilnosti vzmetenja.“;

(j) v točki 7.3.5 se sklicevanje na „sliko 4b“ nadomesti s sklicevanjem na „sliko 4 v Prilogi V“;

(k) točka 9.3.2.1 se nadomesti z naslednjim:

„9.3.2.1 Spodnji rob naprave za preprečevanje škropljenja ne sme biti od tal oddaljen več kot 200 mm.

Največja višina spodnjega roba zavesice glede na tla se lahko poveča na 300 mm, če proizvajalec meni, da je to tehnično ustrezno glede na značilnosti vzmetenja.“;

(l) doda se točka 10:

„10. Pri večkratnih oseh ni nujno, da sistem za preprečevanje škropljenja na osi, ki ni čisto zadnja, pokriva celotno širino tekalne površine pnevmatike, če lokalno obstaja možnost motenj med sistemom za preprečevanje škropljenja in zgradbo osi, vzmetenja ali podvozja.“;

(m) Dodatek se črta;

(n) dodata se dodatka 1 in 2:

„Dodatek 1

OPISNI LIST ŠT. […] V ZVEZI Z ES-HOMOLOGACIJO VOZILA GLEDE NA VGRADNJO SISTEMOV ZA PREPREČEVANJE ŠKROPLJENJA IZPOD KOLES (DIREKTIVA 91/226/EGS, KAKOR JE BILA NAZADNJE SPREMENJENA Z DIREKTIVO 2010/19/EU) (*)

(Prosimo, da pojasnila k obrazcu poiščete v Prilogi I k Direktivi 2007/46/ES)

Naslednje podatke, če so potrebni, je treba predložiti v trojniku skupaj s seznamom priloženih dokumentov. Vse risbe morajo biti v ustreznem merilu in dovolj podrobne ter v formatu A4 ali zložene na format A4. Če so priložene fotografije, morajo prikazovati zadostne podrobnosti.

Če se sistemi, sestavni deli ali samostojne tehnične enote upravljajo elektronsko, je treba predložiti informacije o njihovem delovanju.

0. SPLOŠNO

0.1 Znamka (tovarniško ime proizvajalca):

0.2 Tip:

0.2.1 Trgovsko ime (če obstaja):

0.3 Podatki za identifikacijo tipa, če je oznaka na vozilu ([b])

0.3.1 Mesto oznake:

0.4 Kategorija vozila ([c]):

0.5 Ime in naslov proizvajalca:

0.8 Naslov proizvodne tovarne (naslovi proizvodnih tovarn):

1. SPLOŠNI KONSTRUKCIJSKI PODATKI O VOZILU

1.1 Fotografije in/ali risbe vzorčnega vozila:

1.3 Število osi in koles:

1.3.1 Število in lega osi z dvojnimi kolesi:

1.3.2 Število in lega krmiljenih osi

2. MASE IN MERE ([f]) ([g])

(v kg in mm) (po potrebi navesti sklic na risbo)

2.1 Medosna razdalja (medosne razdalje) (pri polni obremenitvi) ([g]) ([h]):

2.6 Masa vozila, pripravljenega za vožnjo (največja in najmanjša za vsako izvedenko)

Masa vozila, pripravljenega za vožnjo, z nadgradnjo in vlečno napravo, če jo je vgradil proizvajalec, pri vlečnih vozilih druge kategorije kot M_1 ali masa šasije ali šasije s kabino, brez nadgradnje in/ali vlečne naprave, če proizvajalec ne montira nadgradnje in/ali vlečne naprave (vključno s tekočinami, orodjem, rezervnim kolesom, če je vgrajeno, in voznikom ter pri avtobusih tudi z enim članom posadke, če je v vozilu poseben sedež za posadko) ([h]) (največja in najmanjša za vsako izvedenko).

2.6.1 Porazdelitev te mase na osi in za polpriklopnik ali priklopnik s centralno osjo obremenitev na spojno točko (največja in najmanjša za vsako izvedenko):

2.8 Največja tehnično dovoljena masa obremenjenega vozila po podatkih proizvajalca ([i]) ([3]):

9. NADGRADNJA

9.20 Sistem za preprečevanje škropljenja izpod koles

9.20.0 Obstaja: da/ne/nepopoln ([1])

9.20.1 Kratek opis vozila glede na sistem za preprečevanje škropljenja izpod koles in njegove sestavne dele:

9.20.2 Podrobne risbe sistema za preprečevanje škropljenja izpod koles in položaja tega sistema na vozilu, iz katerih so razvidne mere, prikazane na slikah v Prilogi V k Direktivi 91/226/EGS, in ki upoštevajo kombinacije pnevmatika/platišče, ki štrlijo najbolj navzven:

9.20.3 Številka homologacije naprave (številke homologacije naprav) za preprečevanje škropljenja, če obstaja(-jo):

Datum, spis

(*) Za vozila kategorije N1 in vozila kategorije N2 z največjo tehnično dovoljeno maso, ki ne presega 7,5 tone, ki uporabljajo odstopanje iz točke 0.1 Priloge III k tej direktivi, se lahko uporabi opisni list iz Priloge II k Direktivi 78/549/EGS.

Dodatek 2

VZOREC

(največji format: A4 (210 × 297 mm))

CERTIFIKAT O ES-HOMOLOGACIJI

Žig organa za podelitev homologacije

Sporočilo o:

— ES-homologaciji (1)

— razširitvi ES-homologacije (1)

— zavrnitvi ES-homologacije (1)

— preklicu ES-homologacije (1)

za tip vozila/sestavni del/samostojno tehnično enoto glede na Direktivo 91/226/EGS, kakor je bila nazadnje spremenjena z Direktivo 2010/19/EU (1)

Št. homologacije:

Razlog za razširitev:

ODDELEK I

0.1 Znamka (tovarniško ime proizvajalca):

0.2 Tip:

0.3 Podatki za identifikacijo tipa, če je oznaka na vozilu/sestavnem delu/samostojni tehnični enoti (1) (2)

0.3.1 Mesto oznake:

0.4 Kategorija vozila (2) (3)

0.5 Ime in naslov proizvajalca:

0.7 Za sestavne dele in samostojne tehnične enote mesto in način pritrditve oznake ES-homologacije:

0.8 Naslov(-i) proizvodne tovarne (tovarn):

ODDELEK II

1. Dodatni podatki (po potrebi): glej Dopolnilo

2. Tehnična služba, pristojna za opravljanje preskusov:

3. Datum poročila o preskusu:

4. Številka poročila o preskusu:

5. Pripombe (po potrebi): glej Dopolnilo

6. Kraj:

7. Datum:

8. Podpis:

9. Priložen je seznam dokumentov, ki so shranjeni pri homologacijskem organu in jih je mogoče pridobiti na zahtevo.

(1) Neustrezno črtati.

(2) Če podatki za identifikacijo tipa vsebujejo znake, ki niso pomembni za opis tipa vozila, sestavnega dela ali samostojne tehnične enote, na katerega se nanaša ta certifikat o homologaciji, se ti znaki v dokumentaciji predstavijo s simbolom: ‚?' (npr. ABC??123??).

(3) Kakor je opredeljeno v Prilogi II A k Direktivi 2007/46/ES.

Dopolnilo

K CERTIFIKATU O ES-HOMOLOGACIJI ŠT. […] V ZVEZI S HOMOLOGACIJO VOZILA V SKLADU Z DIREKTIVO 91/226/EGS, KAKOR JE BILA NAZADNJE SPREMENJENA Z DIREKTIVO 2010/19/EU

1. Dodatni podatki

1.1 Značilnosti naprav za preprečevanje škropljenja (tip, kratek opis, blagovna znamka ali trgovsko ime, številke homologacij sestavnih delov):

5. Opombe (po potrebi)“

PRILOGA II

„PRILOGA V

SLIKE

Slika 1a

Širina (q) blatnika (a) in položaj zaslona (j)

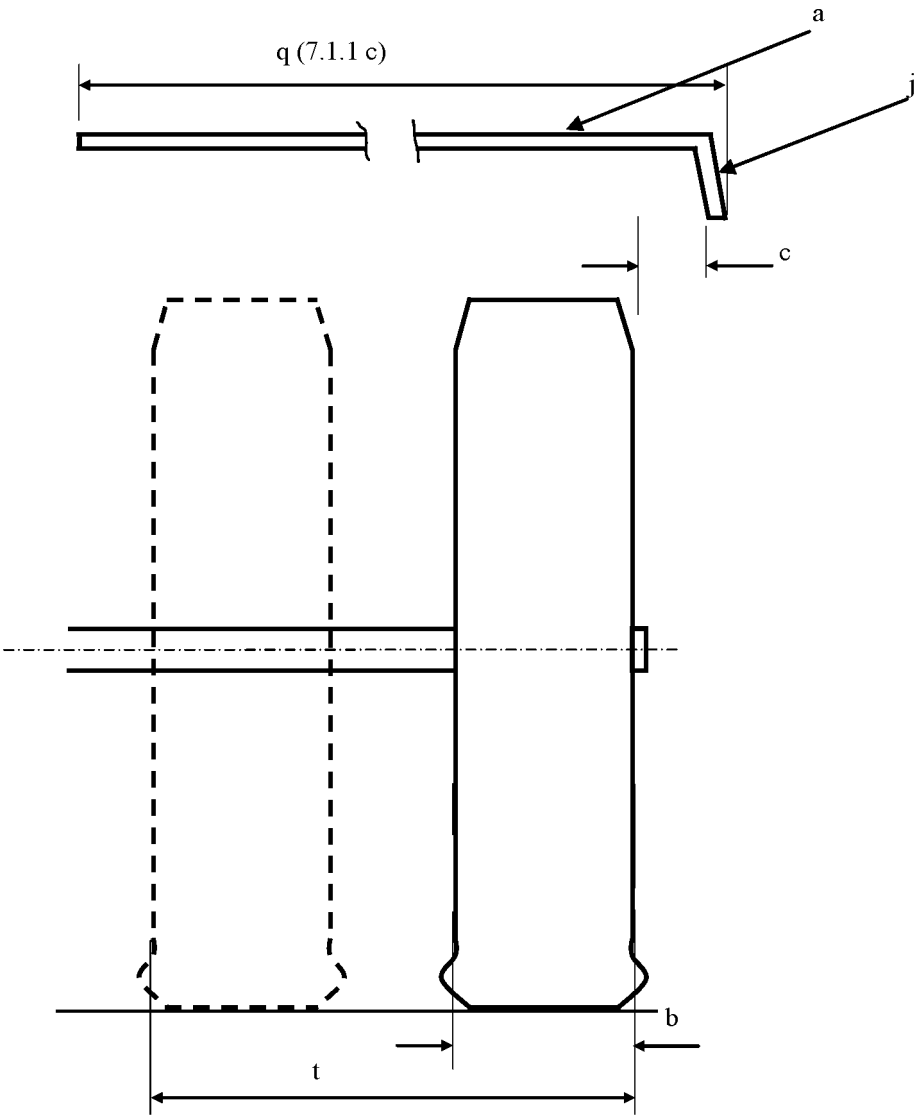

Opomba: slike se nanašajo na ustrezne postavke v Prilogi III.

Slika 1b

Primer merjenja zunanjega zaslona

Slika 2

Mere blatnika in zunanjega zaslona

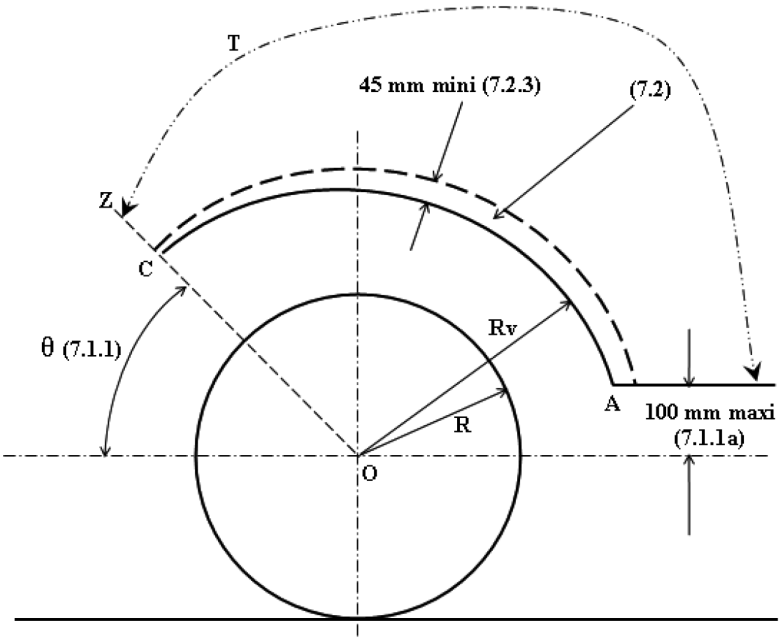

Opombi

1. Slike se nanašajo na ustrezne postavke v Prilogi III.
2. T: obseg blatnika.

Slika 3

Položaj blatnika in zavesice

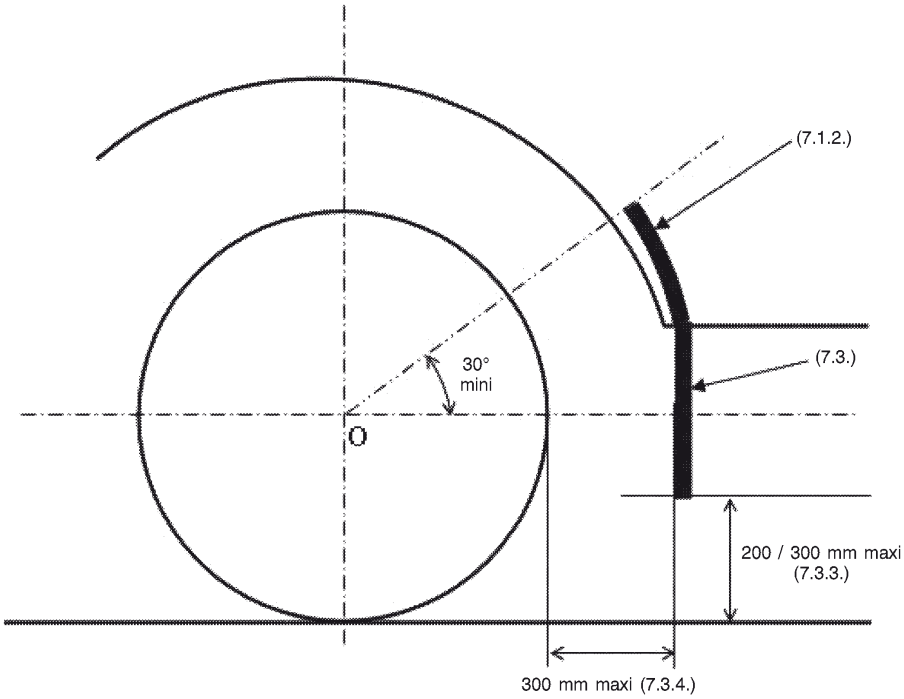

Opomba: slike se nanašajo na ustrezne postavke v Prilogi III.

Slika 4

Shema sklopa sistema za preprečevanje škropljenja (blatnik, zavesica, zunanji zaslon), ki vključuje naprave za preprečevanje škropljenja (absorpcijskega tipa) za večkratne osi

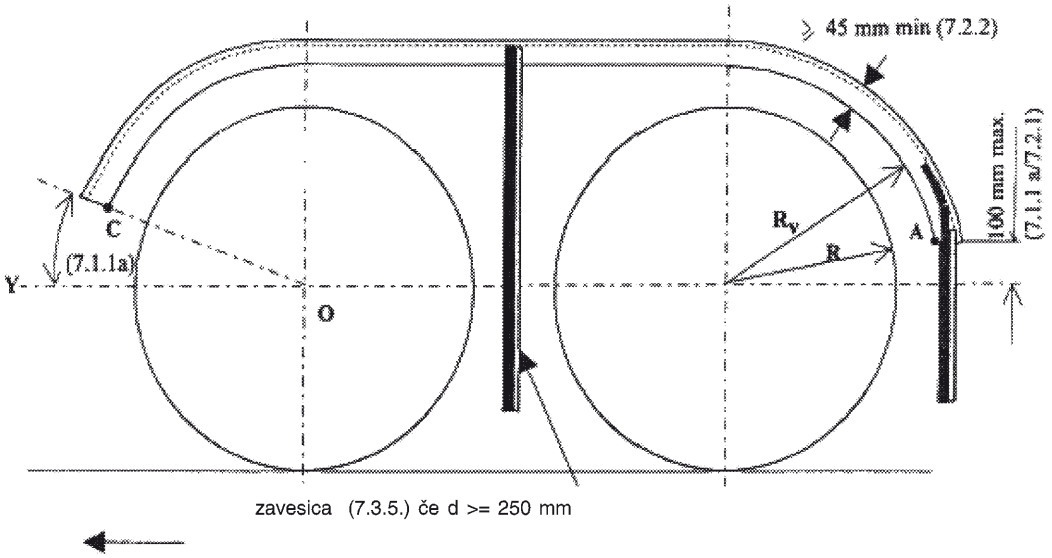

Slika 5

Shema sklopa sistema za preprečevanje škropljenja, ki vključuje naprave za preprečevanje škropljenja (naprave absorpcijskega tipa) za osi s samokrmiljenimi ali nekrmiljenimi kolesi

(Priloga III – točki 6.2 in 8)

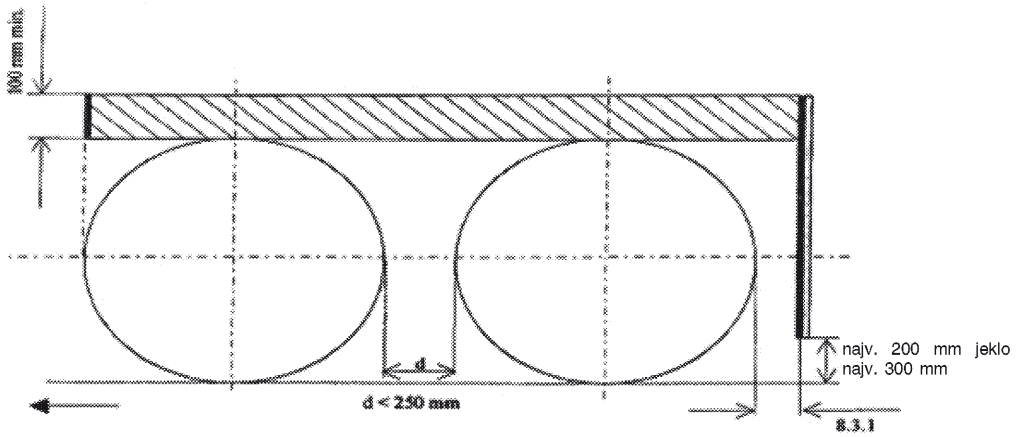

(a) Večkratne osi, pri katerih je razdalja med pnevmatikami manjša od 250 mm

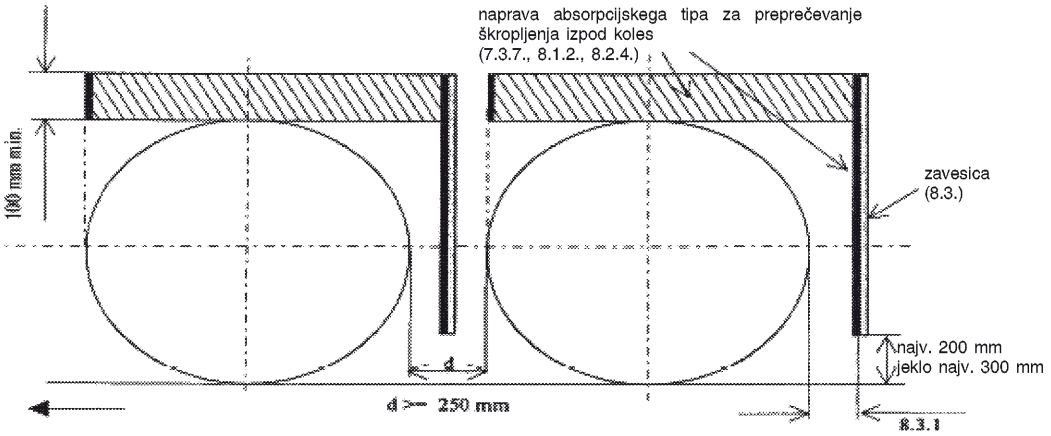

(b) Enojne osi ali večkratne osi, pri katerih je razdalja med pnevmatikami najmanj 250 mm

Slika 6

Shema sklopa sistema za preprečevanje škropljenja, ki vključuje naprave za preprečevanje škropljenja z napravami za ločevanje vode in zraka za osi s krmiljenimi, samokrmiljenimi ali nekrmiljenimi kolesi

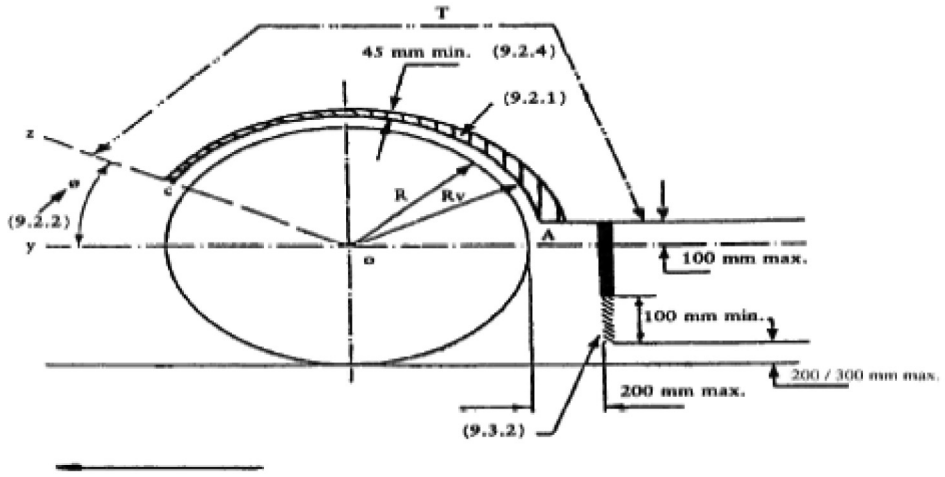

Opombi

1. Slike se nanašajo na ustrezne postavke v Prilogi III.

2. T: obseg blatnika.

Slika 7

Shema sklopa sistema za preprečevanje škropljenja, ki vključuje naprave za preprečevanje škropljenja (blatnik, zavesica, zunanji zaslon) za večkratne osi, pri katerih je razdalja med pnevmatikami največ 300 mm

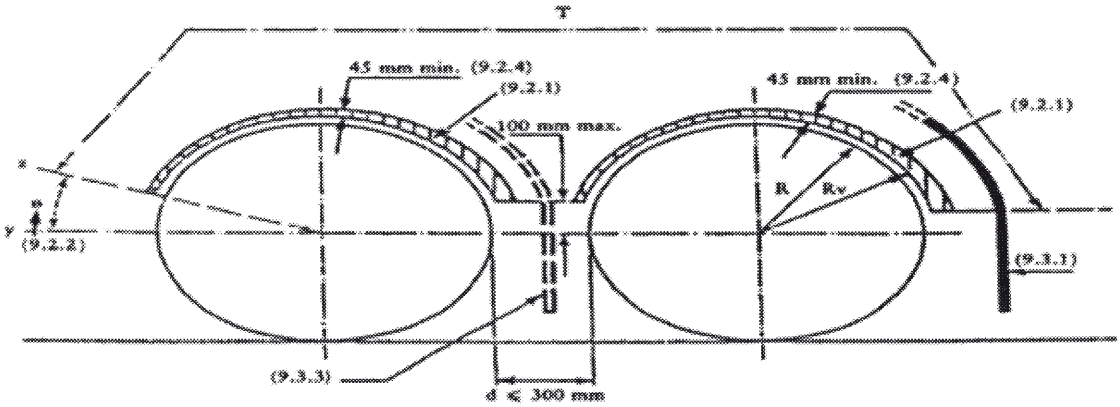

d ≥ 250; zavesica je potrebna

Opombi

1. Slike se nanašajo na ustrezne postavke v Prilogi III.
2. T: obseg blatnika.

Slika 8

Namestitev elementov pri preskusu naprav za preprečevanje škropljenja absorpcijskega tipa

(Dodatek 1 k Prilogi II)

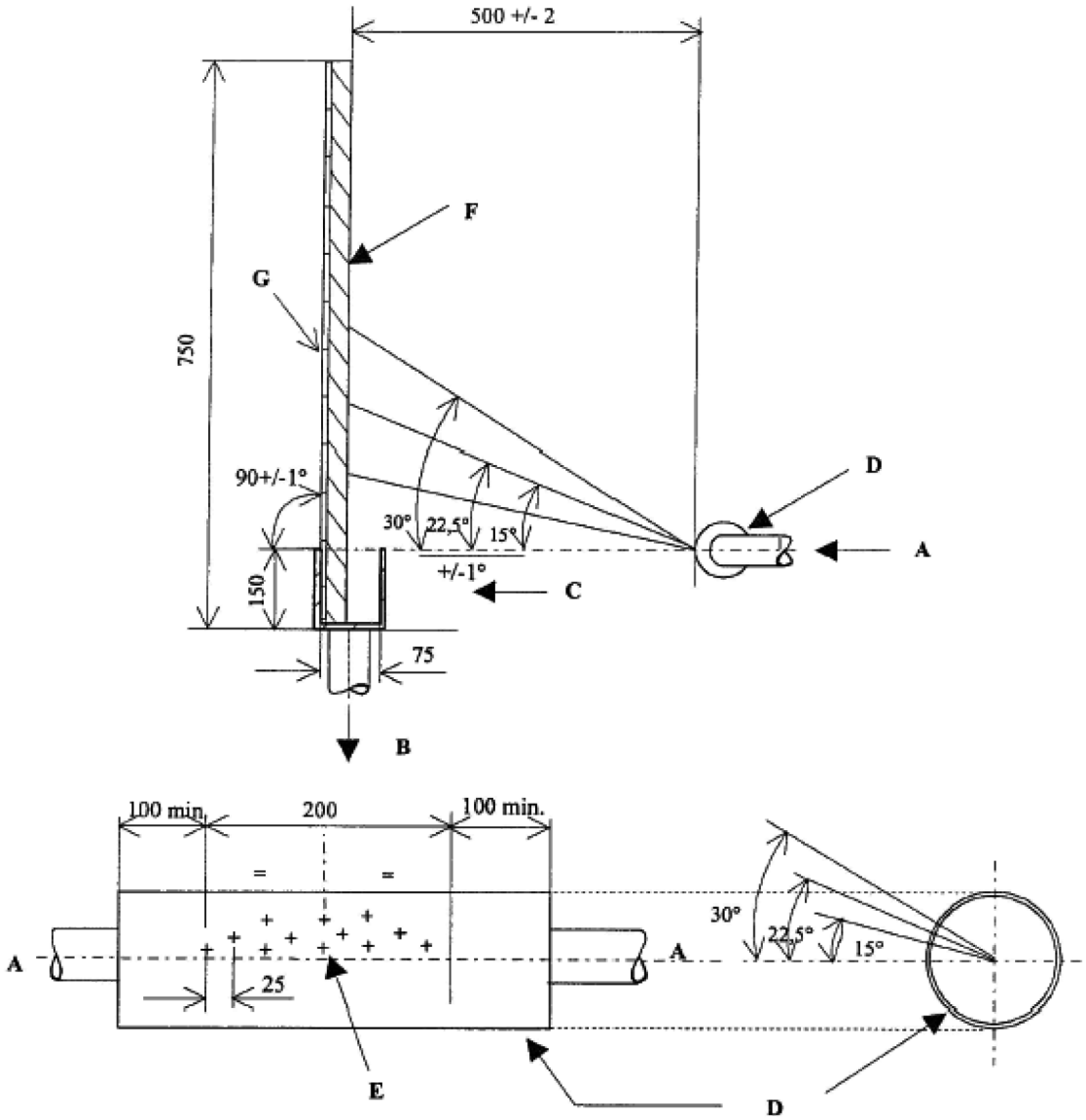

Opombe

A = dovod vode iz črpalke

B = tok proti zbiralni posodi

C = zbiralna posoda z notranjimi merami 500 (+ 5/– 0) mm dolžine in 75 (+ 2/– 0) mm širine

D = cev iz nerjavečega jekla, zunanji premer 54 mm, debelina sten 1,2 (+/– 0,12) mm, hrapavost notranje in zunanje površine Ra med 0,4 in 0,8 µm

E = 12 cilindričnih radialno izvrtanih lukenj z raziglenimi pravokotno brušenimi robovi. Njihov premer, izmerjen na notranji in zunanji strani cevi, je 1,68 (+ 0,010/– 0) mm

F = 500 (+ 0/– 5) mm širok vzorec za preskušanje

G = toga ravna plošča

Vse dolžinske mere so prikazane v milimetrih.

Slika 9

Namestitev elementov pri preskusu naprav za preprečevanje škropljenja ločevalnega tipa

(Dodatek 2 k Prilogi II)

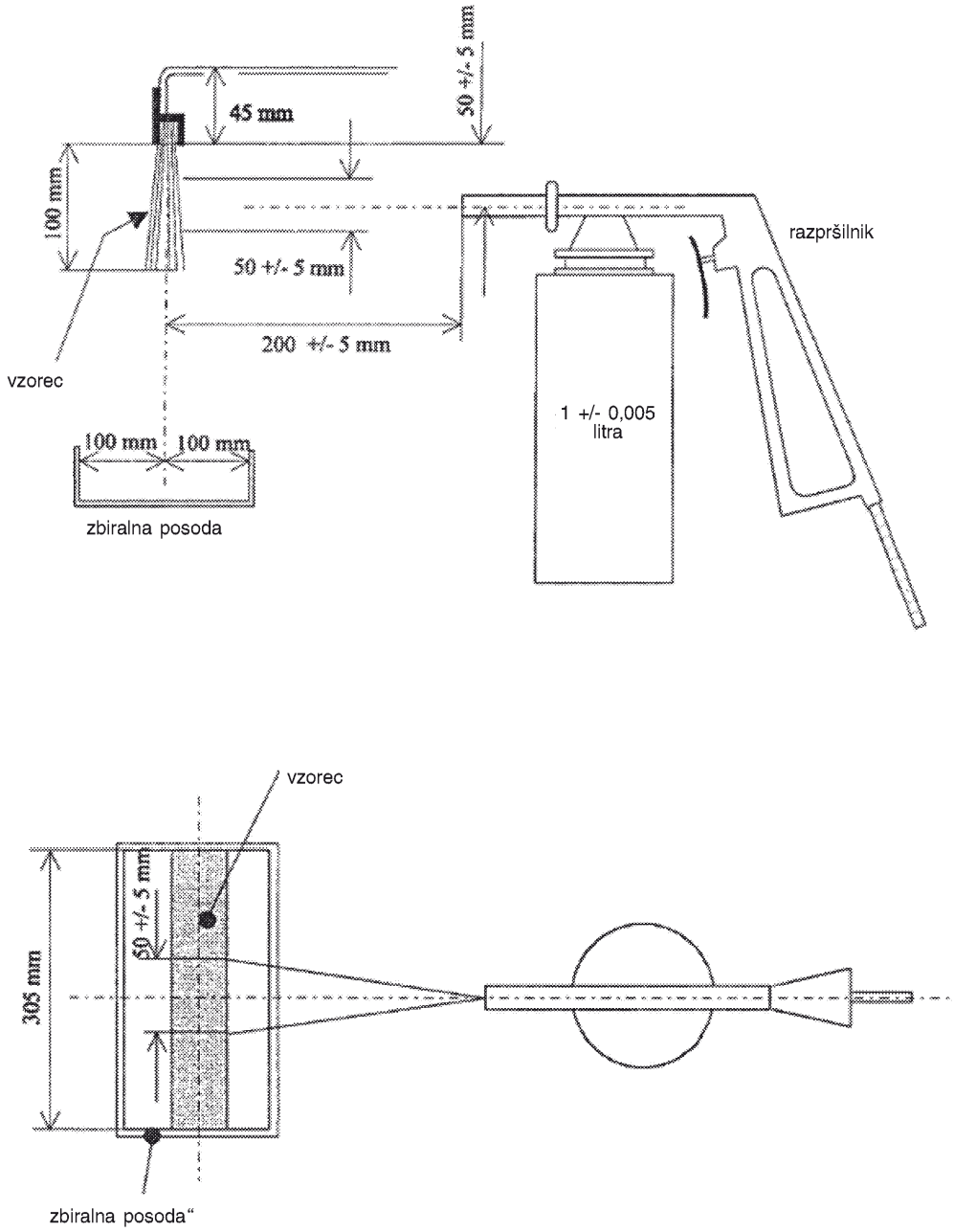

SKLEPI

SKLEP KOMISIJE

z dne 19. marca 2010

o usklajenih pogojih za uporabo radiofrekvenčnega spektra za mobilne komunikacije na plovilih (storitve MCV) v Evropski uniji

(notificirano pod dokumentarno številko C(2010) 1644)

(Besedilo velja za EGP)

(2010/166/EU)

EVROPSKA KOMISIJA JE –

ob upoštevanju Pogodbe o delovanju Evropske unije,

ob upoštevanju Odločbe Evropskega parlamenta in Sveta št. 676/2002/ES z dne 7. marca 2002 o pravnem okviru za politiko radijskega spektra v Evropski skupnosti (Odločba o radijskem spektru) [1], zlasti člena 4(3) Odločbe,

ob upoštevanju naslednjega:

(1) Pobuda i2010, ki predstavlja strateški okvir za evropsko informacijsko družbo [2], spodbuja odprto in konkurenčno digitalno gospodarstvo v Evropski uniji ter poudarja pomembnost informacijskih in komunikacijskih tehnologij kot gonilnih sil za vključevanje in kakovost življenja. Razvoj dodatnih komunikacijskih sredstev bi lahko pozitivno vplival na delovno produktivnost in rast trga mobilne telefonije.

(2) Naprave za radiokomunikacijsko povezovanje na morju se uporabljajo na tovornih in potniških ladjah, ki plujejo v teritorialnih morjih držav članic Evropske unije in mednarodnih vodah, ter pogosto obratujejo na vseevropski ali meddržavni ravni. Sistemi, ki zagotavljajo mobilne komunikacije na plovilih (storitve MCV), naj bi dopolnili obstoječe mobilne storitve pri obratovanju v delih teritorialnih morij držav članic Evropske unije, opredeljenih v Konvenciji Združenih narodov o pomorskem mednarodnem pravu, ki jih kopenska mobilna omrežja, za katere velja Odločba Komisije 2009/766/ES z dne 16. oktobra 2009 o usklajevanju frekvenčnih pasov 900 MHz in 1 800 MHz za prizemne sisteme, ki lahko zagotavljajo vseevropske elektronske komunikacijske storitve v Skupnosti [3], ne pokrivajo. Usklajen pristop bi pri urejanju takih storitev MCV podprl cilje enotnega trga in lahko izboljšal razpoložljivost storitev GSM v Evropski uniji.

(3) Usklajeni predpisi o uporabi radiofrekvenčnega spektra v Evropski uniji naj bi poenostavili uvedbo in uporabo storitev MCV v Evropski uniji ter tako preprečili škodljivo motenje kopenskih mobilnih omrežij in povezovanje s sistemi, ki zagotavljajo MCV, kadar je mogoča povezava s kopenskimi mobilnimi omrežji.

(4) V skladu s členom 4(2) Odločbe št. 676/2002/ES je Evropska komisija pooblastila [4] Evropsko konferenco poštnih in telekomunikacijskih uprav (v nadaljnjem besedilu: CEPT), da opredeli tehnične in obratovalne pogoje, s katerimi bo preprečila, da bi sistemi GSM, ki se uporabljajo na plovilih v frekvenčnih pasovih 900 MHz in 1 800 MHz v teritorialnih morjih držav članic, povzročali škodljivo motenje za obratovanje obstoječih kopenskih mobilnih omrežij, tudi v delih teh teritorialnih morij, v katerih ta omrežja zagotavljajo storitve, ter da zagotovi, da se kopenski mobilni terminali s takim sistemom ne povežejo, kadar se ta uporablja v teritorialnih morjih, ter da se mobilni terminali lahko povežejo s kopenskimi omrežji. Ta sklep temelji na tehničnih študijah, ki jih je na podlagi pooblastila Evropske komisije opravil CEPT in predstavil v poročilu CEPT 28 [5].

[1] UL L 108, 24.4.2002, str. 1.
[2] COM(2005) 229 konč. z dne 1. junija 2005.
[3] UL L 274, 20.10.2009, str. 32.
[4] Pooblastilo CEPT za mobilne komunikacije na plovilih, 8. julij 2008.
[5] Končno poročilo CEPT za Evropsko komisijo na podlagi pooblastila Evropske komisije za mobilne komunikacije na plovilih (MCV), 1. julij 2009.

(5) Sistem, preučen v poročilu CEPT, ki zagotavlja storitve MCV, je sestavljen iz ene ali več pikoceličnih baznih postaj (baznih postaj na plovilu) na plovilih, ki zagotavljajo dostop do jedrnega omrežja GSM prek vmesne povezave, npr. satelita, ki uporablja druge dele spektra, kot sta frekvenčna pasova 900 MHz in 1 800 MHz. Bazne postaje na plovilih takega sistema omogočajo gostovanje mobilnih terminalov GSM, ki jih imajo potniki in člani posadke, tako, da zagotavljajo povezljivost v frekvenčnem pasu GSM-900 in/ali GSM-1 800, kadar se plovilo nahaja v mednarodnih vodah ali delih teritorialnih morij, ki jih kopenski mobilni sistemi ne pokrivajo ali jih ne pokrivajo zadostno.

(6) CEPT je v ugotovitvah poročila navedel, da naj se sistemi, ki zagotavljajo storitve MCV, ne uporabljajo v oddaljenosti manj kot dve navtični milji (NM) od temeljne črte obalne države. Poročilo vsebuje vrsto tehničnih in obratovalnih pogojev za uporabo takih sistemov v teritorialnih morjih v oddaljenosti med dvema in dvanajstimi NM od temeljne črte.

(7) Oprema za MCV iz tega sklepa spada v področje uporabe Direktive 1999/5/ES Evropskega parlamenta in Sveta z dne 9. marca 1999 o radijski opremi in telekomunikacijski terminalski opremi ter medsebojnem priznavanju skladnosti te opreme ([1]). Doseganje skladnosti z usklajenimi standardi za GSM-900 in/ali GSM-1 800 iz navedene direktive pomeni posledično predpostavko doseganja skladnosti z njenimi zahtevami, kar omogoča dajanje take opreme na trg.

(8) Čeprav je Evropski inštitut za telekomunikacijske standarde (ETSI) določil usklajene standarde, ki vsebujejo tehnične zahteve, kar omogoča dajanje opreme GSM, ki je v skladu s temi zahtevami, na trg, in medtem ko se taka oprema GSM lahko uporablja pri sistemih, ki zagotavljajo storitve MCV, je kljub temu treba določiti posebne obratovalne vrednosti, ki jih morajo sistemi, ki zagotavljajo storitve MCV, izpolnjevati pri obratovanju v teritorialnih morjih, da se prepreči škodljivo motenje kopenskih omrežij.

(9) V ta namen priloga k temu sklepu vsebuje vse tehnične in obratovalne zahteve iz poročila CEPT. Te zahteve, ki so v območju prilagodljivih parametrov, določenih s standardi GSM, naj bi omogočale soobstoj sistemov, ki zagotavljajo storitve MCV, kopenskih omrežij GSM/UMTS v pasovih 900 in 1 800 MHz ter kratkosežnih aeronavtičnih radionavigacijskih sistemov (sistemi RSBN), ki obratujejo v pasu 862 - 960 MHz. Te zahteve vsebujejo tehnike za ublažitev motenj, ki temeljijo na posebnih obratovalnih sistemskih parametrih GSM, lahko pa se uporabljajo tudi druga sredstva in druge tehnike za ublažitev motenj, pod pogojem, da zagotavljajo enakovredno zaščito.

(10) Ta sklep ne zavezuje držav članic, ki nimajo teritorialnih morij. To velja ne glede na odobritev storitev MCV, ki ne spadajo v področje uporabe tega sklepa, vendar pa lahko to zahteva, da države članice glede plovil njihove nacionalnosti ukrepajo v skladu z zakonodajo EU.

(11) Države članice si morajo prizadevati, da bosta celotna frekvenčna pasova 900 MHz in 1 800 MHz čim prej na voljo za sisteme, ki v njihovih teritorialnih morjih na podlagi nemotenja in nezaščite zagotavljajo storitve MCV, da se npr. prepreči diskriminacija med imetniki pravic v teh frekvenčnih pasovih. Če nacionalne okoliščine preprečujejo razpoložljivost celotnih frekvenčnih pasov, lahko države članice dajo na voljo manjši del spektra, vendar pa morajo pri tem zagotoviti najmanj 2 MHz spektra v smeri navzgornje povezave in 2 MHz spektra v smeri navzdolnje povezave, ker se tak del spektra šteje za minimalni spekter, potreben za obratovanje storitev MCV.

(12) Da bi se lahko pogoji iz tega sklepa še naprej uporabljali in ker v okolju radiofrekvenčnega spektra prihaja do hitrih sprememb, bi morale nacionalne uprave, kjer je le mogoče, spremljati radiofrekvenčni spekter, ki ga uporablja oprema za storitve MCV, zato da se ta sklep lahko aktivno revidira. Pri taki reviziji je treba upoštevati tehnološki napredek in preveriti, ali so začetne predpostavke glede izvajanja storitev MCV še vedno ustrezne.

(13) Ukrepi iz tega sklepa so v skladu z mnenjem Odbora za radiofrekvenčni spekter –

SPREJELA NASLEDNJI SKLEP:

Člen 1

Namen tega sklepa je uskladiti tehnične pogoje za razpoložljivost in učinkovito uporabo frekvenčnih pasov 900 MHz in 1 800 MHz za sisteme, ki zagotavljajo mobilne komunikacije na plovilih v teritorialnih morjih Evropske unije.

([1]) UL L 91, 7.4.1999, str. 10.

Člen 2

Pojmi v tem sklepu imajo naslednji pomen:

1. „mobilne komunikacije na plovilih (storitve MCV)“ so elektronske komunikacije, opredeljene v členu 2(c) Direktive Evropskega parlamenta in Sveta 2002/21/ES [1], ki jih podjetje zagotavlja z namenom, da bi osebam na plovilu omogočilo komunikacijo prek javnih komunikacijskih omrežij z uporabo sistema GSM, ne da se bi pri tem vzpostavila neposredna povezava s kopenskimi mobilnimi omrežji;

2. „pas 900 MHz“ je pas 880 - 915 MHz v navzgornji povezavi (terminal oddaja, bazna postaja sprejema) in pas 925 - 960 MHz v navzdolnji povezavi (bazna postaja oddaja, terminal sprejema);

3. „pas 1 800 MHz“ je pas 1 710 - 1 785 MHz v navzgornji povezavi (terminal oddaja, bazna postaja sprejema) in pas 1 805 - 1 880 MHz v navzdolnji povezavi (bazna postaja oddaja, terminal sprejema);

4. „sistem GSM“ je elektronsko komunikacijsko omrežje, ki izpolnjuje standarde GSM, kot jih je objavil Evropski inštitut za telekomunikacijske standarde (ETSI), zlasti EN 301 502 in EN 301 511;

5. „na podlagi nemotenja in nezaščite“ pomeni, da se drugim radiokomunikacijskim storitvam ne sme povzročati škodljivega motenja in da ni mogoče zahtevati, da se te naprave zaščitijo pred škodljivim motenjem, ki jih povzročajo druge radiokomunikacijske storitve;

6. „teritorialno morje“ se razume kot teritorialno morje po Konvenciji Združenih narodov o pomorskem mednarodnem pravu;

7. oddajno-sprejemna bazna postaja na plovilu (bazna postaja na plovilu) je mobilna pikocelica na plovilu, ki v pasu 900 MHz in/ali 1 800 MHz podpira storitve GSM.

Člen 3

Države članice najpozneje v dvanajstih mesecih po začetku veljavnosti tega sklepa dajo na voljo najmanj 2 MHz spektra v navzgornji povezavi in 2 MHz ustreznih parnih frekvenc spektra v navzdolnji povezavi v pasu 900 MHz in/ali 1 800 MHz za sisteme, ki na podlagi nemotenja in nezaščite zagotavljajo storitve MCV v njihovih teritorialnih morjih, ter zagotovijo, da ti sistemi izpolnjujejo pogoje iz priloge tega sklepa.

Člen 4

Države članice spremljajo uporabo frekvenčnih pasov 900 MHz in 1 800 MHz pri sistemih, ki zagotavljajo storitve MCV v njihovih teritorialnih morjih, zlasti glede nadaljnje ustreznosti vseh pogojev iz člena 3 tega sklepa in škodljivega motenja.

Člen 5

Države članice Evropski komisiji predložijo poročilo o ugotovitvah glede pregleda iz člena 4 tega sklepa. Evropska komisija nato po potrebi ta sklep revidira.

Člen 6

Ta sklep je naslovljen na države članice.

V Bruslju, 19. marca 2010

Za Komisijo

Neelie KROES

Podpredsednica

[1] UL L 108, 24.4.2002, str. 33.

PRILOGA

Pogoji, ki jih mora izpolnjevati sistem, ki zagotavlja storitve MCV v teritorialnih morjih držav članic Evropske unije, da se prepreči njegovo škodljivo motenje kopenskih mobilnih omrežij

Izpolnjeni morajo biti naslednji pogoji:

1. Sistem, ki zagotavlja storitve MCV, se ne uporablja v oddaljenosti manj kot dve navtični milji ([1]) od temeljne črte, opredeljene v Konvenciji Združenih narodov o pomorskem mednarodnem pravu;

2. Med dvema in dvanajstimi navtičnimi miljami od temeljne črte se uporabljajo samo notranje antene bazne postaje na plovilu;

3. Omejitve, ki jih je treba upoštevati pri mobilnih terminalih ob njihovi uporabi na plovilih in pri baznih postajah na plovilih:

Parameter	Opis
Oddajna moč/gostota moči	Največja sevana izhodna moč mobilnih terminalov na plovilih, ki jih v pasu 900 MHz krmilijo bazne postaje na plovilih: 5 dBm
	Največja sevana izhodna moč mobilnih terminalov na plovilih, ki jih v pasu 1 800 MHz krmilijo bazne postaje na plovilih: 0 dBm
	Največja gostota moči za bazne postaje na plovilih, izmerjena v zunanjih območjih plovil glede na dobitek antene v vrednosti 0 dBi: – 80 dBm/200 kHz
Predpisi o dostopu do kanalov in njihovi zasedenosti	Uporabljajo se tehnike za ublažitev motenj, katerih zmogljivost je najmanj enaka naslednjim faktorjem za ublažitev, ki temeljijo na standardih GSM: — v oddaljenosti med dvema in tremi navtičnimi miljami od temeljne črte morata biti občutljivost sprejemnika in prekinitveni prag (ACCMIN ([1]) in min RXLEV ([2])) mobilnega terminala, ki se uporablja na plovilu, enaka ali večja od – 70 dBm/200 kHz, v oddaljenosti med tremi in dvanajstimi navtičnimi miljami od temeljne črte pa enaka ali večja od – 75 dBm/200 kHz; — za navzgornje povezave sistema MCV se aktivira nestalno oddajanje ([3]); — v bazni postaji na plovilu se časovno prehitevanje ([4]) nastavi na najmanjšo vrednost.

([1]) ACCMIN (RX_LEV_ACCESS_MIN) v skladu s standardom GSM ETSI TS 144 018.
([2]) RXLEV (RXLEV-FULL-SERVING-CELL) v skladu s standardom GSM ETSI TS 148 008.
([3]) Nestalno oddajanje (DTX) v skladu s standardom GSM ETSI TS 148 008.
([4]) Časovno prehitevanje v skladu s standardom GSM ETSI TS 144 018.

([1]) Ena navtična milja = 1 852 metrov

PRIPOROČILA

PRIPOROČILO KOMISIJE

z dne 19. marca 2010

o odobritvi sistemov za mobilne komunikacije na plovilih (storitve MCV)

(Besedilo velja za EGP)

(2010/167/EU)

KOMISIJA EVROPSKIH SKUPNOSTI JE –

ob upoštevanju Pogodbe o delovanju Evropske unije,

ob upoštevanju Direktive Evropskega parlamenta in Sveta 2002/21/ES z dne 7. marca 2002 o skupnem regulativnem okviru za elektronska komunikacijska omrežja in storitve (okvirna direktiva) ([1]), zlasti člena 19(1) Direktive,

ob upoštevanju naslednjega:

(1) Pobuda i2010, ki predstavlja strateški okvir za evropsko informacijsko družbo, spodbuja odprto in konkurenčno digitalno gospodarstvo v Evropski uniji ter poudarja pomembnost IKT kot gonilnih sil za vključevanje in kakovost življenja ter koristi, ki jih prinaša hiter dostop do informacij in komunikacijskih virov na vseh področjih vsakdanjega življenja.

(2) Mobilne komunikacije na plovilih (v nadaljnjem besedilu: storitve MCV) se uporabljajo na tovornih in potniških plovilih, ki plujejo v teritorialnih morjih držav članic Evropske unije in mednarodnih vodah, ter pogosto obratujejo na vseevropski ali meddržavni ravni. Sistemi, ki zagotavljajo storitve MCV (v nadaljnjem besedilu: sistemi MCV), naj bi dopolnili obstoječe mobilne storitve pri obratovanju v delih teritorialnih morij držav članic EU, opredeljenih v Konvenciji Združenih narodov o pomorskem mednarodnem pravu, ki jih kopenska mobilna omrežja ne pokrivajo.

(3) Sistem MCV (v nadaljnjem besedilu: namenski sistem MCV) je običajno sestavljen iz ene ali več pikoceličnih baznih postaj (bazna postaja na plovilu), ki zagotavljajo dostop do jedrnega omrežja GSM prek vmesne povezave, npr. satelita. Bazne postaje na plovilih takega sistema omogočajo gostovanje mobilnih terminalov GSM, ki jih imajo potniki in člani posadke.

(4) Storitve MCV, ki trenutno delujejo komercialno, uporabljajo samo standard GSM, in sicer samo v pasovih 880–915 MHz in 1 710–1 785 MHz za navzgornjo povezavo (terminal oddaja, bazna postaja sprejema) ter 925–960 MHz in 1 805–1 880 MHz za navzdolnjo povezavo (bazna postaja oddaja, terminal sprejema). Vendar bi se lahko v prihodnosti razširile na druge prizemne javne mobilne komunikacijske sisteme, ki delujejo v skladu z drugimi standardi in v drugih frekvenčnih pasovih.

(5) Delovanje namenskih sistemov MCV je treba ločevati od širokega pokrivanja, ki ga v teritorialnih morjih zagotavljajo kopenska mobilna elektronska komunikacijska omrežja, v tem, da slednje temelji na pravicah operaterjev do vzpostavitve in obratovanja s kopenskimi mobilnimi omrežji.

(6) Usklajen pristop k ureditvi storitev MCV bi pripomogel k lažjemu zagotavljanju teh storitev po vsej Evropski uniji in s tem prispeval k izpolnjevanju ciljev enotnega trga EU. Poleg tega bi potrošnikom in poslovnim uporabnikom pomagal zagotoviti neprekinjano mobilno povezljivost ter povečal potencial inovativnih pomorskih komunikacijskih storitev.

(7) Pri odobritvi uporabe spektra za zagotavljanje storitev MCV morajo države članice upoštevati Direktivo 2002/21/ES ter Direktivo 2002/20/ES Evropskega parlamenta in Sveta z dne 7. marca 2002 o odobritvi elektronskih komunikacijskih omrežij in storitev (Direktiva o odobritvi) ([2]). Države članice zlasti v skladu s členoma 9(1) in 9(2) Direktive 2002/21/ES poskrbijo za učinkovito upravljanje radijskih frekvenc za elektronske komunikacijske storitve na svojem ozemlju ter pospešujejo usklajevanje uporabe radijskih frekvenc v Skupnosti skladno s potrebo po zagotovitvi njihove dejanske in učinkovite uporabe.

([1]) UL L 108, 24.4.2002, str. 33.

([2]) UL L 108, 24.4.2002, str. 21.

(8) V skladu z Direktivo 2002/21/ES morajo nacionalni regulativni organi prispevati k razvoju enotnega trga med drugim tako, da odpravijo preostale ovire pri zagotavljanju elektronskih komunikacijskih omrežij, pripadajočih naprav in storitev ter elektronskih komunikacijskih storitev na evropski ravni in da spodbujajo graditev in razvoj vseevropskih omrežij, medobratovalnost vseevropskih storitev ter povezljivost med koncema. Prav tako morajo pri zagotavljanju elektronskih komunikacijskih omrežij, elektronskih komunikacijskih storitev in pripadajočih naprav ter storitev podpirati konkurenco, med drugim tako, da spodbujajo učinkovito uporabo radijskih frekvenc in številskih virov ter zagotovijo njihovo učinkovito upravljanje.

(9) V skladu z Direktivo 2002/20/ES se mora za odobritev zagotavljanja elektronskih komunikacijskih omrežij in storitev uporabljati najmanj zahteven sistem izdajanja odobritev, da bi se pospešil razvoj novih elektronskih komunikacijskih storitev ter vseevropskih komunikacijskih omrežij in storitev, ponudnikom storitev in potrošnikom pa omogočilo, da izkoristijo ekonomijo obsega na enotnem trgu.

(10) V skladu s členom 3(2) Direktive 2002/20/ES lahko velja za zagotavljanje elektronskih komunikacijskih omrežij ali elektronskih komunikacijskih storitev samo splošna odobritev, ne da bi to posegalo v posebne obveznosti iz člena 6(2) ali v pravice uporabe iz člena 5.

(11) Na podlagi člena 5(1) Direktive 2002/20/ES naj države članice, če je le mogoče, ne bi pogojevale uporabe radijskih frekvenc z individualnimi pravicami uporabe, zlasti kadar je tveganje škodljivega motenja zanemarljivo, temveč vključijo pogoje za uporabo takih radijskih frekvenc v splošno odobritev.

(12) Če so tehnični pogoji iz Sklepa Komisije 2010/166/EU [1] izpolnjeni, bo tveganje škodljivega motenja, ki ga povzroča obratovanje storitev MCV, zanemarljivo, zato bi morale države članice za uporabo radijskega spektra za zagotavljanje storitev MCV načeloma podeliti splošne odobritve.

(13) Trenutno nekatere države članice uporabo spektra za zagotavljanje storitev MCV pogojujejo z individualnimi pravicami. Ta pristop k odobritvi je treba ponovno preučiti, med drugim tudi zaradi vseh izkušenj glede zagotavljanja storitev MCV v teritorialnih morjih držav članic.

[1] Glej stran 38 tega Uradnega lista.

(14) V skladu s členom 1 Direktive 2009/114/ES Evropskega parlamenta in Sveta z dne 16. septembra 2009 o spremembi Direktive Sveta 87/372/EGS o frekvenčnih pasovih, ki jih je treba zadržati za usklajeno uvajanje javnih vseevropskih celičnih digitalnih kopenskih mobilnih komunikacij v Skupnosti [2] bi morale države članice preveriti, ali bi se lahko z obstoječo dodelitvijo pasu 900 MHz konkurenčnim mobilnim operaterjem na njihovem ozemlju izkrivljala konkurenca na zadevnih mobilnih trgih ter takšno izkrivljanje v skladu s členom 14 Direktive 2002/20/ES odpraviti. Države članice bi morale, kjer je to primerno, razmisliti o tem, da bi to priložnost izrabile za to, da bi veljavne izključne pravice uporabe, ki so dodeljene operaterjem kopenskih mobilnih omrežij, spremenile tako, da te ne bi izključevale zagotavljanja storitev MCV na zadevnih frekvencah.

(15) Države članice bi si morale medsebojno in s Komisijo izmenjavati informacije, da se razrešijo morebitna vprašanja glede škodljivega motenja, ki ga povzročajo storitve MCV. Komisija mora obvestiti Odbor za komunikacije in Odbor za radiofrekvenčni spekter, v kolikor bi njuna udeležba lahko olajšala razrešitev tovrstnih vprašanj.

(16) V skladu z Direktivo 2002/22/ES Evropskega parlamenta in Sveta z dne 7. marca 2002 o univerzalni storitvi in pravicah uporabnikov v zvezi z elektronskimi komunikacijskimi omrežji in storitvami (Direktiva o univerzalnih storitvah) [3] naj bi države članice zagotovile, da so končnim uporabnikom in potrošnikom na voljo transparentne in najnovejše informacije o veljavnih cenah in tarifah ter o standardnih določilih in pogojih za dostop do javno dostopnih telefonskih storitev in njihovo uporabo. Ta direktiva od držav članic tudi zahteva, da zagotovijo, da imajo potrošniki pri naročanju na storitve, s katerimi se zagotovi priključitev na javno telefonsko omrežje in/ali dostop do tega omrežja, pravico do sklenitve pogodbe s podjetjem ali podjetji, ki take storitve zagotavljajo, v pogodbi pa morajo biti med drugim opredeljeni podrobni podatki o cenah in tarifah ter sredstva, s katerimi se lahko pridobivajo najnovejše informacije o vseh veljavnih tarifah in pristojbinah za vzdrževanje.

(17) Obratovanje sistemov MCV ne sme posegati v mednarodne sporazume na področju pomorske varnosti in/ali javne varnosti.

(18) Ureditvene in tehnične elemente skupnega pristopa k odobritvi uporabe spektra za zagotavljanje storitev MCV v Evropski uniji je treba stalno spremljati, da se zagotovi, da so še naprej primerni za doseganje njihovega splošnega namena, tj. preprečiti škodljivo motenje, v kolikor pa tega namena ne bi dosegali, se bodo preučili popravni ukrepi.

[2] UL L 274, 20.10.2009, str. 25.
[3] UL L 108, 24.4.2002, str. 51.

(19) Ukrepi iz tega priporočila so v skladu z mnenjem Odbora za komunikacije –

SPREJELA NASLEDNJE PRIPOROČILO:

1. To priporočilo naj bi uskladilo nacionalne pogoje in postopke odobritve uporabe radiofrekvenčnih spektrov za mobilne komunikacije na plovilih (storitve MCV) v teritorialnih morjih držav članic, da se poenostavi njihova uvedba po vsej Evropski uniji in pri tem prepreči škodljivo motenje, ki ga storitve MCV povzročajo kopenskim mobilnim elektronskim komunikacijskim storitvam.

   Pogoji in postopki za nacionalno odobritev iz tega priporočila se uporabljajo ne glede na pravne obveznosti na področju pomorske in javne varnosti ter ne glede na pravne in/ali upravne predpise, ki so jih države članice skladno z zakonodajo Evropske unije, zlasti Direktivo 1999/5/ES Evropskega parlamenta in Sveta z dne 9. marca 1999 o radijski opremi in telekomunikacijski terminalski opremi ter medsebojnem priznavanju skladnosti te opreme ([1]) in vsemi primernimi instrumenti EU ter mednarodnimi instrumenti glede pomorske opreme, sprejele v zvezi z opremo za storitve MCV.

2. Mobilne komunikacije na plovilih (storitve MCV) so elektronske komunikacijske storitve, kot so opredeljene v členu 2(c) Direktive 2002/21/ES, ki jih podjetje zagotavlja z namenom, da bi osebam na plovilu omogočilo komunikacijo prek javnih komunikacijskih omrežij z uporabo sistema GSM ne da bi se pri tem vzpostavila neposredna zveza s kopenskimi mobilnimi omrežji.

3. To priporočilo se nanaša na odobritev uporabe radiofrekvenčnega spektra v frekvenčnih pasovih, ki so s Sklepom 2010/166/EU določeni za zagotavljanje storitev MCV v teritorialnih morjih držav članic, opredeljenih v Konvenciji Združenih narodov o pomorskem mednarodnem pravu. To priporočilo se ne nanaša na zagotavljanje storitev MCV na odprtih morjih, satelitskih komunikacij med plovili in vesoljskimi postajami ter zagotavljanje mobilnih satelitskih storitev (MSS) končnim uporabnikom na plovilih.

4. Države članice morajo najpozneje v dvanajstih mesecih po sprejetju tega priporočila sprejeti vse ukrepe, ki so potrebni za odobritev uporabe spektra za zagotavljanje storitev MCV v njihovih teritorialnih morjih na plovilih njihove nacionalnosti oziroma za odobritev uporabe spektra za zagotavljanje storitev MCV v njihovih teritorialnih morjih v frekvenčnih pasovih ali podpasovih, danih na voljo v skladu s Sklepom 2010/166/EU.

5. Države članice ne smejo odobriti uporabe spektra za zagotavljanje storitev MCV, razen če taka uporaba izpolnjuje tehnične pogoje iz Sklepa 2010/166/EU.

6. Države članice lahko predpišejo, da lahko ti sistemi za obratovanje MCV v njihovih teritorialnih morjih uporabljajo samo določene frekvenčne pasove ali podpasove, dane na voljo v skladu s Sklepom 2010/166/EU.

7. Države članice morajo poskrbeti, da za uporabo spektra za zagotavljanje storitev MCV velja splošna odobritev. Če za uporabo spektra za zagotavljanje storitev MCV veljajo individualne pravice, morajo države članice ne glede na določbe člena 5(1) Direktive 2002/20/ES ponovno oceniti potrebo po tovrstnih individualnih pravicah z namenom, da se pogoji, ki so povezani s tovrstnimi pravicami, čim prej oziroma najpozneje v treh letih po sprejetju tega priporočila, vključijo v splošno odobritev.

8. Najpozneje v dvanajstih mesecih po sprejetju tega priporočila države članice za uporabo spektra, ki je na voljo za zagotavljanje storitev MCV v njihovih teritorialnih morjih, ne smejo več zahtevati dodatnih odobritev, če je zadevnemu sistemu MCV uporabo spektra že odobrila druga država članica v skladu s svojo ureditvijo odobritev in v skladu s tem priporočilom.

9. Države članice naj preučijo možnost, da za uporabo spektra v svojih teritorialnih morjih za zagotavljanje storitev MCV na plovilih nacionalnosti tretjih držav ne bi zahtevale dodatne odobritve, če bi uporabo spektra za zagotavljanje storitev MCV na takih plovilih že odobrile zadevne države pod enakimi pogoji, kot so določeni v Sklepu 2010/166/EU.

10. Države članice, ki so pred sprejetjem tega priporočila v frekvenčnih pasovih ali podpasovih, danih na voljo za obratovanje sistemov MCV, podelile izključne individualne pravice do uporabe za zagotavljanje kopenskih mobilnih elektronskih komunikacijskih omrežij in/ali storitev, ki se raztezajo na njihova teritorialna morja, morajo ob prvem pregledu, spremembi, podaljšanju ali obnovi tovrstnih individualnih pravic uporabe, ki temeljijo na zakonodaji EU ali nacionalni zakonodaji, po potrebi te pravice uporabe spremeniti, zato da se v njihovih teritorialnih morjih omogoči obratovanje sistemov MCV. Do prvega takega pregleda, spremembe, podaljšanja ali obnove morajo zadevne države članice spodbujati zagotavljanje storitev MCV v svojih teritorialnih morjih na podlagi trgovanja s spektrom, souporabe spektra ali drugih primerljivih dogovorov s kopenskimi mobilnimi operaterji, ki imajo ustrezne pravice.

([1]) UL L 91, 7.4.1999, str. 10.

11. Države članice morajo sodelovati aktivno, konstruktivno in solidarno ter, kjer je primerno, uporabljati veljavne postopke, da lahko razrešijo morebitne težave, nastale zaradi škodljivega motenja, ki ga je domnevno povzročilo obratovanje sistemov MCV.

12. Države članice morajo o vseh vprašanjih glede škodljivega motenja, ki ga domnevno povzroča obratovanje sistema MCV pod pristojnostjo druge države članice, slednjo nemudoma opozoriti in o tem obvestiti Komisijo. Komisija o zgoraj navedenih težavah obvesti Komunikacijski odbor in Odbor za radijski spekter, v kolikor to pripomore k njihovi razrešitvi.

13. Države članice s pristojnostjo nad sistemi MCV, za katere obstaja sum, da povzročajo škodljivo motenje storitev na območju druge države članice, se morajo na to odzvati in vse tovrstno motenje nemudoma odpraviti.

14. Države članice morajo sprejeti vse ustrezne ukrepe, da zagotovijo primerno obveščenost potrošnikov in končnih uporabnikov o pogojih za uporabo storitev MCV.

15. Države članice morajo nadzorovati uporabo spektra za zagotavljanje storitev MCV storitev MCV, zlasti dejansko ali morebitno škodljivo motenje, in svoje ugotovitve sporočiti Komisiji ter tako po potrebi omogočiti pravočasno revizijo tega priporočila.

V Bruslju, 19. marca 2010

Za Komisijo

Neelie KROES

Podpredsednica

EU Book shop

Vse publikacije EU, ki jih iščete!

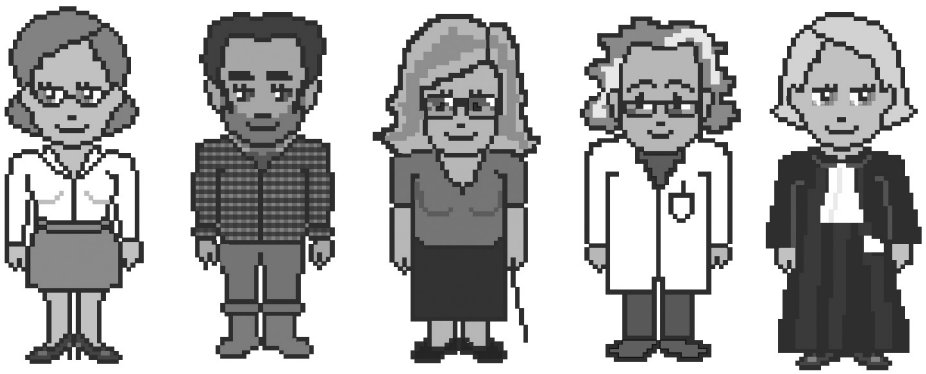

bookshop.europa.eu

Cena naročnine 2010 (brez DDV, skupaj s stroški pošiljanja z navadno pošto)

Uradni list EU, seriji L + C, samo papirna različica	22 uradnih jezikov EU	1 100 EUR na leto
Uradni list EU, seriji L + C, papirna različica + letni CD-ROM	22 uradnih jezikov EU	1 200 EUR na leto
Uradni list EU, serija L, samo papirna različica	22 uradnih jezikov EU	770 EUR na leto
Uradni list EU, seriji L + C, mesečni zbirni CD-ROM	22 uradnih jezikov EU	400 EUR na leto
Dopolnilo k Uradnemu listu (serija S – razpisi za javna naročila), CD-ROM, 2 izdaji na teden	Večjezično: 23 uradnih jezikov EU	300 EUR na leto
Uradni list EU, serija C – natečaji	Jezik(-i) v skladu z natečajem(-i)	50 EUR na leto

Naročilo na *Uradni list Evropske unije*, ki izhaja v uradnih jezikih Evropske unije, je na voljo v 22 jezikovnih različicah. Uradni list je sestavljen iz serije L (Zakonodaja) in serije C (Informacije in objave).

Na vsako jezikovno različico se je treba naročiti posebej.

V skladu z Uredbo Sveta (ES) št. 920/2005, objavljeno v Uradnem listu L 156 z dne 18. junija 2005, institucije Evropske unije začasno niso obvezane sestavljati in objavljati vseh pravnih aktov v irščini, zato se Uradni list v irskem jeziku objavlja posebej.

Naročilo na Dopolnilo k Uradnemu listu (serija S – razpisi za javna naročila) zajema vseh 23 uradnih jezikovnih različic na enem večjezičnem CD-ROM-u.

Na zahtevo nudi naročilo na *Uradni list Evropske unije* pravico do prejemanja različnih prilog k Uradnemu listu. Naročniki so o objavi prilog obveščeni v „Obvestilu bralcu“, vstavljenem v *Uradni list Evropske unije*.

Format CD-ROM bo leta 2010 nadomeščen s formatom DVD.

Prodaja in naročila

Naročilo na razne plačljive periodične publikacije, kot je naročilo na *Uradni list Evropske unije*, je možno pri naših komercialnih distributerjih. Seznam komercialnih distributerjev je na spletnem naslovu:

http://publications.europa.eu/others/agents/index_sl.htm

EUR-Lex (http://eur-lex.europa.eu) nudi neposreden in brezplačen dostop do prava Evropske unije. To spletišče omogoča pregled *Uradnega lista Evropske unije*, zajema pa tudi pogodbe, zakonodajo, sodno prakso in pripravljalne akte za zakonodajo.

Za boljše poznavanje Evropske unije preglejte spletišče http://europa.eu

Urad za publikacije Evropske unije
2985 Luxembourg
LUKSEMBURG

SL