ISSN 1725-5147

Úradný vestník Európskej únie

L 304

Slovenské vydanie

Právne predpisy

Zväzok 53

20. novembra 2010

Obsah

II *Nelegislatívne akty*

MEDZINÁRODNÉ DOHODY

★ **Informácia o nadobudnutí platnosti dohody o obnovení Dohody o vedeckej a technickej spolupráci medzi Európskym spoločenstvom a vládou Indickej republiky** 1

NARIADENIA

★ **Vykonávacie nariadenie Rady (EÚ) č. 1064/2010 zo 17. novembra 2010, ktorým sa ukončuje čiastočné predbežné preskúmanie antidumpingových a vyrovnávacích opatrení uplatňovaných na dovoz polyetyléntereftalátového (PET) filmu s pôvodom v Indii** 2

★ **Nariadenie Komisie (EÚ) č. 1065/2010 z 19. novembra 2010 o zatriedení určitého tovaru do kombinovanej nomenklatúry** 7

★ **Nariadenie Komisie (EÚ) č. 1066/2010 z 19. novembra 2010 o zatriedení určitého tovaru do kombinovanej nomenklatúry** 9

★ **Nariadenie Komisie (EÚ) č. 1067/2010 z 19. novembra 2010 o zatriedení určitého tovaru do kombinovanej nomenklatúry** 11

Nariadenie Komisie (EÚ) č. 1068/2010 z 19. novembra 2010, ktorým sa ustanovujú paušálne dovozné hodnoty na určovanie vstupných cien niektorých druhov ovocia a zeleniny 14

(Pokračovanie na druhej strane)

Cena: 4 EUR

SK

Akty, ktoré sú vytlačené obyčajným písmom, sa týkajú každodennej organizácie poľnohospodárskych záležitostí a sú spravidla platné len obmedzený čas.

Názvy všetkých ostatných aktov sú vytlačené tučným písmom a je pred nimi hviezdička.

Nariadenie Komisie (EÚ) č. 1069/2010 z 19. novembra 2010, ktorým sa menia a dopĺňajú reprezentatívne ceny a výška dodatočných dovozných ciel na niektoré produkty v sektore cukru stanovené nariadením (EÚ) č. 867/2010 na hospodársky rok 2010/11 16

SMERNICE

★ **Smernica Komisie 2010/79/EÚ z 19. novembra 2010 o prispôsobení prílohy III k smernici Európskeho parlamentu a Rady 2004/42/ES o obmedzení emisií prchavých organických zlúčenín technickému pokroku** 18

ROZHODNUTIA

2010/696/EÚ:

★ **Rozhodnutie Rady zo 17. novembra 2010, ktorým sa vymenúva člen Dvora audítorov** 20

AKTY PRIJATÉ ORGÁNMI ZRIADENÝMI MEDZINÁRODNÝMI DOHODAMI

★ **Predpis Európskej hospodárskej komisie Organizácie Spojených národov (EHK OSN) č. 29 – Jednotné ustanovenia pre schvaľovanie vozidiel z hľadiska ochrany cestujúcich v kabíne úžitkového vozidla** 21

MEDZIINŠTITUCIONÁLNE DOHODY

★ **Rámcová dohoda o vzťahoch medzi Európskym parlamentom a Európskou komisiou** 47

SK

II

(Nelegislatívne akty)

MEDZINÁRODNÉ DOHODY

Informácia o nadobudnutí platnosti dohody o obnovení Dohody o vedeckej a technickej spolupráci medzi Európskym spoločenstvom a vládou Indickej republiky

Dohoda o obnovení Dohody o vedeckej a technickej spolupráci medzi Európskym spoločenstvom a vládou Indickej republiky ([1]) podpísanej 30. novembra 2007 nadobudla v súlade s jej článkom 11 platnosť 17. mája 2010.

([1]) Ú. v. EÚ L 171, 1.7.2009, s. 19.

NARIADENIA

VYKONÁVACIE NARIADENIE RADY (EÚ) č. 1064/2010

zo 17. novembra 2010,

ktorým sa ukončuje čiastočné predbežné preskúmanie antidumpingových a vyrovnávacích opatrení uplatňovaných na dovoz polyetylénteftalátového (PET) filmu s pôvodom v Indii

RADA EURÓPSKEJ ÚNIE,

so zreteľom na Zmluvu o fungovaní Európskej únie,

so zreteľom na nariadenie Rady (ES) č. 1225/2009 z 30. novembra 2009 o ochrane pred dumpingovými dovozmi z krajín, ktoré nie sú členmi Európskeho spoločenstva ([1]) (ďalej len „základné antidumpingové nariadenie"), a najmä na jeho článok 11 ods. 3 a 5,

so zreteľom na nariadenie Rady (ES) č. 597/2009 z 11. júna 2009 o ochrane pred subvencovanými dovozmi z krajín, ktoré nie sú členmi Európskeho spoločenstva ([2]) (ďalej len „základné antisubvenčné nariadenie"), a najmä na jeho článok 19 a článok 22 ods. 1 prvá veta,

so zreteľom na návrh predložený Európskou komisiou (ďalej len „Komisia") po porade s poradným výborom,

keďže:

1. PLATNÉ OPATRENIA

1.1. Predchádzajúce prešetrovania a existujúce vyrovnávacie opatrenia

(1) V decembri 1999 Rada nariadením (ES) č. 2597/1999 ([3]) uložila konečné vyrovnávacie clo na dovoz polyetylénteftalátového (PET) filmu (ďalej len „príslušný výrobok") s pôvodom v Indii. Prešetrovanie, ktoré viedlo k prijatiu uvedeného nariadenia, sa ďalej označuje ako „pôvodné antisubvenčné prešetrovanie". Opatrenia boli vo forme vyrovnávacieho cla *ad valorem* v rozsahu od 3,8 % do 19,1 % uloženého na dovoz od individuálne vymenovaných vývozcov s reziduálnou sadzbou cla 19,1 % uloženou na dovoz od všetkých ostatných spoločností. Obdobie prešetrovania pôvodného antisubvenčného prešetrovania trvalo od 1. októbra 1997 do 30. septembra 1998.

(2) V marci 2006, po preskúmaní pred uplynutím platnosti opatrení podľa článku 18 základného antisubvenčného nariadenia ponechala Rada nariadením (ES) č. 367/2006 ([4]) konečné vyrovnávacie clo uložené nariadením (ES) č. 2597/1999 na dovoz PET filmu s pôvodom v Indii. Obdobie revízneho prešetrovania trvalo od 1. októbra 2003 do 30. septembra 2004.

(3) V auguste 2006 Rada nariadením (ES) č. 1288/2006 ([5]) po čiastočnom predbežnom preskúmaní týkajúcom sa subvencovania indického výrobcu PET filmu, spoločnosti Garware Polyester Limited (ďalej len „Garware"), upravila konečné vyrovnávacie clo uložené spoločnosti Garware nariadením (ES) č. 367/2006.

(4) V septembri 2007, po čiastočnom predbežnom preskúmaní týkajúcom sa subvencovania ďalšieho indického výrobcu PET filmu, spoločnosti Jindal Poly Films Limited, predtým známej ako Jindal Polyester Ltd. (ďalej len „Jindal") Rada nariadením (ES) č. 1124/2007 ([6]) upravila konečné vyrovnávacie clo uložené spoločnosti Jindal nariadením (ES) č. 367/2006.

(5) V januári 2009 Rada nariadením (ES) č. 15/2009 ([7]) po čiastočnom predbežnom preskúmaní, ktoré začala Komisia z vlastnej iniciatívy a ktoré sa týkalo subvencovania piatich indických výrobcov PET filmu, upravila konečné vyrovnávacie clo uložené týmto spoločnostiam nariadením (ES) č. 367/2006.

(6) V júni 2010 Rada nariadením (EÚ) č. 579/2010 ([8]) po čiastočnom predbežnom preskúmaní, ktoré sa týkalo subvencovania spoločnosti Jindal, upravila konečné vyrovnávacie clo uložené spoločnosti Jindal nariadením (ES) č. 367/2006.

1.2. Predchádzajúce prešetrovania a existujúce antidumpingové opatrenia

(7) V auguste 2001 Rada nariadením (ES) č. 1676/2001 ([9]) uložila konečné antidumpingové clo na dovoz polyetylénteftalátového (PET) filmu s pôvodom okrem iného v Indii. Prešetrovanie, ktoré viedlo k prijatiu uvedeného

([1]) Ú. v. EÚ L 343, 22.12.2009, s. 51.
([2]) Ú. v. EÚ L 188, 18.7.2009, s. 93.
([3]) Ú. v. ES L 316, 10.12.1999, s. 1.
([4]) Ú. v. EÚ L 68, 8.3.2006, s. 15.
([5]) Ú. v. EÚ L 236, 31.8.2006, s. 1.
([6]) Ú. v. EÚ L 255, 29.9.2007, s. 1.
([7]) Ú. v. EÚ L 6, 10.1.2009, s. 1.
([8]) Ú. v. EÚ L 168, 2.7.2010, s. 1.
([9]) Ú. v. ES L 277, 23.8.2001, s. 1.

nariadenia, sa ďalej označuje ako „pôvodné antidumpingové prešetrovanie“. Opatrenia boli vo forme antidumpingového cla *ad valorem* v rozsahu od 0 % do 62,6 % uloženého na dovoz od individuálne vymenovaných vyvážajúcich vývozcov so sadzbou zostatkového cla vo výške 53,3 % na dovoz od všetkých ostatných spoločností.

(8) V marci 2006 Rada nariadením (ES) č. 366/2006 [1] upravila opatrenia uložené nariadením (ES) č. 1676/2001. Uložené antidumpingové clo sa pohybovalo v rozmedzí od 0 % do 18 %, pričom sa zohľadnili zistenia preskúmania pred uplynutím platnosti konečného vyrovnávacieho cla vykonané podľa nariadenia (ES) č. 367/2006.

(9) V auguste 2006, po predbežnom preskúmaní týkajúcom sa subvencovania indického výrobcu PET filmu, spoločnosti Garware, Rada nariadením (ES) č. 1288/2006 upravila konečné antidumpingové clo uložené spoločnosti Garware nariadením (ES) č. 1676/2001.

(10) V septembri 2006 Rada na základe žiadosti nového vyvážajúceho výrobcu nariadením (ES) č. 1424/2006 [2] upravila nariadenie (ES) č. 1676/2001 v súvislosti so spoločnosťou SRF Limited. Zmeneným a doplneným nariadením sa pre príslušnú spoločnosť stanovilo dumpingové rozpätie na úrovni 15,5 % a antidumpingová colná sadzba vo výške 3,5 % so zreteľom na rozpätie jej vývozných subvencií, ktoré sa potvrdilo pri antisubvenčnom prešetrovaní, ktoré viedlo k prijatiu uvedeného nariadenia (ES) č. 367/2006. Keďže na spoločnosť sa nevzťahovalo individuálne vyrovnávacie clo, uplatnila sa sadzba cla stanovená pre všetky ostatné spoločnosti.

(11) V novembri 2007 Rada nariadením (ES) č. 1292/2007 [3] uložila konečné antidumpingové clo na dovoz PET filmu s pôvodom v Indii po preskúmaní pred uplynutím platnosti podľa článku 11 ods. 2 základného antidumpingového nariadenia. Tým istým nariadením sa ukončilo čiastočné predbežné preskúmanie podľa článku 11 ods. 3 základného antidumpingového nariadenia obmedzené na jedného indického vyvážajúceho výrobcu.

(12) V januári 2009 Rada nariadením (ES) č. 15/2009 po čiastočnom predbežnom preskúmaní, ktoré začala Komisia z vlastnej iniciatívy a ktoré sa týkalo subvencovania piatich indických výrobcov PET filmu, zmenila konečné antidumpingové clo uložené týmto spoločnostiam nariadením (ES) č. 1292/2007.

2. POSTUP

2.1. Dôvody preskúmania

(13) Žiadosť o čiastočné predbežné preskúmanie podľa článku 11 ods. 3 základného antidumpingového nariadenia a článku 19 základného antisubvenčného nariadenia predložila spoločnosť Polyplex Corporation Limited, vyvážajúci výrobca z Indie (ďalej len „žiadateľ“). Žiadosť bola obmedzená na preskúmanie rozsahu výrobku v súvislosti s objasnením, či sa na určité druhy výrobku uplatňujú antidumpingové a vyrovnávacie opatrenia, ktoré sa uplatňujú na dovoz PET filmu.

(14) Žiadateľ žiadal o vylúčenie silikonizovanej polyesterovej podkladovej fólie (ďalej len „SPPF“), pokiaľ sa na ňu vzťahuje definícia príslušného výrobku, z rozsahu uplatňovania súčasných antidumpingových a vyrovnávacích opatrení týkajúcich sa dovozu PET filmu v pôvodom v Indii. Žiadateľ predložil *prima facie* dôkazy o tom, že základné fyzikálne, technické a chemické vlastnosti SPPF sa značne líšia od základných fyzikálnych, technických a chemických vlastností príslušného výrobku.

2.2. Začatie preskúmania

(15) Komisia po porade s poradným výborom stanovila, že existujú dostatočné dôkazy na začatie čiastočného predbežného preskúmania a prostredníctvom oznámenia uverejneného v *Úradnom vestníku Európskej únie* [4] (ďalej len „oznámenie o začatí konania“) 9. septembra 2009 informovala o začatí čiastočného predbežného preskúmania v súlade s článkom 11 ods. 3 základného nariadenia a článkom 19 základného antisubvenčného nariadenia, obmedzeného na preskúmanie rozsahu výrobku. Preskúmaním sa malo najmä stanoviť, či SPPF patrí do rozsahu príslušného výrobku vymedzeného v pôvodnom prešetrovaní.

2.3. Revízne prešetrovanie

(16) Komisia o začatí čiastočného predbežného revízneho prešetrovania oficiálne informovala orgány Indickej republiky (ďalej len „príslušná krajina“) a všetky ďalšie strany, o ktorých bolo známe, že sa ich táto záležitosť týka, t. j. známych vyvážajúcich výrobcov v príslušnej krajine, používateľov a dovozcov v Únii a výrobcov v Únii. Zainteresované strany dostali príležitosť písomne vyjadriť svoje stanoviská a požadovať vypočutie v rámci lehoty stanovenej v oznámení o začatí konania.

(17) Všetky zainteresované strany, ktoré o to požiadali a preukázali, že by na základe osobitných dôvodov mali byť vypočuté, boli vypočuté.

(18) Komisia zaslala dotazníky všetkým známym príslušným stranám a všetkým ďalším zainteresovaným stranám, ktoré sa prihlásili v lehote stanovenej v oznámení o začatí konania.

(19) Komisii boli doručené vyplnené dotazníky od žiadateľa, dvoch ďalších indických vyvážajúcich výrobcov, štyroch výrobcov v Únii a dvoch dovozcov v Únii.

[1] Ú. v. EÚ L 68, 8.3.2006, s. 6.
[2] Ú. v. EÚ L 270, 29.9.2006, s. 1.
[3] Ú. v. EÚ L 288, 6.11.2007, s. 1.
[4] Ú. v. EÚ C 215, 9.9.2009, s. 19.

(20) Komisia získala a overila všetky informácie, ktoré považovala za potrebné na účely posúdenia, či je potrebné zmeniť rozsah pôsobnosti existujúcich antidumpingových a vyrovnávacích opatrení, a vykonala overovanie na mieste v priestoroch týchto spoločností:

— Garware Polyester Limited, Bombaj, India,

— Mitsubishi Polyester Film, Wiesbaden, Nemecko,

— Polyplex Corporation Limited, Noida, India.

(21) Prešetrovanie prebiehalo od 1. apríla 2008 do 31. marca 2009 (ďalej len „obdobie revízneho prešetrovania" alebo „ORP").

3. PRÍSLUŠNÝ VÝROBOK

(22) Príslušným výrobkom je ten istý výrobok ako výrobok, na ktorý sa vzťahujú nariadenia (ES) č. 367/2006 a (ES) č. 1292/2007, konkrétne polyetyléntereftalátový (PET) film s pôvodom v Indii, ktorý je v súčasnosti zaradený do kódov KN ex 3920 62 19 a ex 3920 62 90.

4. ZISTENIA REVÍZNEHO PREŠETROVANIA

4.1. Kontext

(23) PET film je nesamolepiaci film z polyetyléntereftalátu. PET film sa vždy vyrába z PET polyméru a pozostáva zo základného filmu, ktorý sa môže ďalej upravovať, buď počas výrobného postupu alebo po ňom. Takáto úprava základného filmu môže bežne zahŕňať korónovú úpravu, pokovovanie alebo chemickú úpravu povrchu.

(24) PET film má špecifické fyzikálne, technické a chemické vlastnosti, ktorými sa odlišuje od ostatných filmov. Medzi tieto vlastnosti PET filmu patrí napríklad vysoká pevnosť v ťahu, veľmi dobré elektrické vlastnosti, nízka absorpcia vody, odolnosť voči vlhkosti, nízka zrážanlivosť a dobré bariérové vlastnosti. Preto aj napriek tomu, že tieto špecifické vlastnosti určujú rôzne druhy PET filmu, tieto druhy si uchovávajú rovnaké základné fyzikálne, technické a chemické vlastnosti, ako má základný film. PET film je určený na päť všeobecných konečných použití, ktoré sú zaradené do piatich trhových segmentov, t. j. magnetické médiá, obaly, elektrické aplikácie, aplikácie spracovania obrazu a priemyselné aplikácie.

4.2. Metodika

(25) S cieľom posúdiť, či sa SPPF a iné druhy PET filmu majú považovať za jeden rovnaký výrobok alebo za dva rôzne výrobky, sa preskúmalo, či má SPPF a iné druhy PET filmu rovnaké základné fyzikálne a chemické vlastnosti. Okrem toho sa skúmal výrobný postup, rozdiely v konečnom použití a zameniteľnosť, ako aj rozdiely v nákladoch a cenách.

4.3. Hlavné tvrdenia zúčastnených strán

(26) Žiadateľ tvrdil, že základné fyzikálne, technické a chemické vlastnosti SPPF sa líšia od základných fyzikálnych, technických a chemických vlastností príslušného výrobku. Ide najmä o to, že vďaka relatívne nízkej uvoľňovacej sile a nízkemu povrchovému napätiu SPPF je tento film klzký, a jeho povrch je tak neaktívny vzhľadom na farby, poťahy, lepidlá a pokovanie. Podľa žiadateľa vykazuje v dôsledku migrácie nevytvrdeného silikónu vo vnútri SPPF i zadná strana jednostranne potiahnutej SPPF značne rozdielne fyzikálne a technické vlastnosti v porovnaní s inými druhmi PET filmu. Tieto charakteristiky údajne znemožňujú použitie SPPF v priemyselných segmentoch, ktoré využívajú základný PET film a ktoré boli určené v pôvodnom prešetrovaní, t. j. obaly, magnetické médiá, elektrické aplikácie, aplikácie spracovania obrazu a priemyselné aplikácie. Funkčne aktívny povrch iných druhov PET filmu naopak znemožňuje ich použitie vo forme oddeľovacej fólie, pretože v takom prípade by sa neodstrániteľne prilepili k priľnavým povrchom. Žiadateľ preto tvrdil, že pokiaľ ide o použitie, SPPF nie je zameniteľná so žiadnym iným druhom PET filmu.

(27) Výrobné odvetvie v Únii tvrdilo, že tvrdenia žiadateľa vychádzajú z dvoch po sebe nasledujúcich súborov umelo obmedzených porovnávaní. Po prvé žiadateľ porovnával SPPF s úzkym súborom PET filmov, t. j. so základným PET filmom, a nie s ďalšími druhmi potiahnutého PET filmu, ktoré sú so SPPF porovnateľnejšie. Po druhé toto údajné obmedzené porovnanie sa vykonalo iba so zameraním na vysoko selektívny a obmedzený súbor fyzikálnych a chemických vlastností. Výrobné odvetvie v Únii tvrdilo, že keby sa SPPF porovnávala so širokou škálou ďalších druhov PET filmu, a so zreteľom na reprezentatívny počet chemických a fyzikálnych vlastností, jasne by sa preukázalo, že SPPF je rovnaký výrobok ako ostatné druhy PET filmu a mali by sa na ňu naďalej uplatňovať antidumpingové a vyrovnávacie opatrenia. Podľa výrobného odvetvia v Únii je SPPF v podstate PET film následne potiahnutý silikónovou vrstvou. Nie je koncepčne odlišná od ostatných druhov potiahnutého filmu, akými sú napríklad pokovaný film alebo film s antistatickým povlakom alebo film s bariérovým povlakom, a preto ju možno jasne označiť za príslušný výrobok. Na podporu svojich tvrdení výrobné odvetvie v Únii poskytlo porovnanie niekoľkých odlišných fyzikálnych a chemických vlastností niekoľkých odlišných druhov PET filmu.

4.4. **Zistenia**

4.4.1. *Fyzikálne a chemické vlastnosti*

(28) V rámci prešetrovania sa zistilo, že dve vlastnosti uvedené v odôvodnení 27, t. j. relatívne nízka uvoľňovacia sila SPPF a jej nízke povrchové napätie, sú dodatočnými charakteristikami v porovnaní so základnými fyzikálnymi, technickými a chemickými vlastnosťami PET filmu, ako sa vymedzili v pôvodnom antidumpingovom prešetrovaní ([1]), a ktoré sa uvádzajú v odôvodnení 24. V tejto súvislosti treba uviesť, že základné fyzikálne, technické a chemické vlastnosti sú rovnaké pre SPPF, ako aj pre všetky ostatné druhy PET filmu.

(29) Pokiaľ ide o dve vlastnosti špecifické pre SPPF, t. j. nízku uvoľňovaciu silu a nízke povrchové napätie, zistilo sa, že nejde o vlastnosti PET filmu ako takého, ale skôr o vlastnosti jeho silikonizovaného povrchu alebo v podstate vlastnosti silikónu. Potiahnutie silikónom, tak ako potiahnutie akýmikoľvek inými látkami, mení niektoré charakteristiky povrchu filmu, ale nemení základné fyzikálne, technické a chemické vlastnosti samotného základného PET filmu, ktorý pod poťahovou vrstvou zostáva nezmenený.

(30) Je síce pravda, že výsledkom potiahnutia PET filmu silikónom je nízka uvoľňovacia sila povrchu a takisto nízke povrchové napätie, ale podobne by sa dalo argumentovať aj v súvislosti s inými druhmi poťahu. Znamená to, že keď je povrch PET filmu pokrytý inými druhmi poťahu, získava ďalšie osobitné vlastnosti. V niektorých prípadoch môže potiahnutie spôsobiť, že PET film nadobudne také vlastnosti, ktoré umožňujú jeho použitie iba vo veľmi špecifických prípadoch. Z tohto hľadiska nie je potiahnutie silikónom v žiadnom prípade jedinečné. Medzi ďalšie osobitné výrobky s inými druhmi poťahu patria napríklad uzatvárateľné fólie, fólie s protizahmlievacím poťahom, odlupovacie/pečatné fólie a fólie s kopolyesterovým poťahom. Všetky tieto druhy však majú rovnaké základné fyzikálne, technické a chemické vlastnosti a vzťahuje sa na ne definícia príslušného výrobku, tak ako bola uvedená v pôvodnom prešetrovaní.

(31) Na základe toho sa konštatuje, že z hľadiska základných fyzikálnych, technických a chemických vlastností neexistujú medzi SPPF a inými druhmi PET filmu žiadne významné rozdiely, na základe ktorých by bolo možné odôvodniť vylúčenie SPPF z rozsahu výrobku.

4.4.2. *Porovnanie ďalších kritérií*

(32) V záujme úplnosti sa preskúmali takisto ďalšie tvrdenia, ktoré žiadateľ uviedol v žiadosti o preskúmanie a ktoré mali ukázať, že SPPF a PET film sú rozdielne výrobky.

([1]) Odôvodnenie 10 nariadenia (ES) č. 367/2001.

4.4.2.1. Výrobný postup

(33) Žiadateľ tvrdil, že pri výrobe SPPF sú na rozdiel od iných vyrábaných druhov PET filmu potrebné samostatné výrobné zariadenia.

(34) Ako sa uvádza v odôvodnení 23, PET film sa vždy vyrába z PET polyméru a pozostáva zo základného filmu, ktorý sa môže ďalej upravovať, buď počas výrobného postupu alebo po ňom. Takáto úprava základného filmu môže bežne zahŕňať korónovú úpravu, pokovovanie alebo chemickú úpravu povrchu.

(35) SPPF je PET film potiahnutý silikónovou vrstvou. Prešetrovaním sa dokázalo, že existujú dve rôzne technológie výroby SPPF. Výrobca v Únii, ktorého sa týkalo prešetrovanie, používa pri výrobe technológiu priameho poťahovania. Pri použití tejto technológie sa základný PET film poťahuje počas výrobného postupu pred napínaním. Modul, pomocou ktorého sa vykonáva poťahovanie, je pritom iba dodatočnou demontovateľnou súčasťou výrobnej linky. Indickí výrobcovia, ktorých sa týkalo prešetrovanie, naopak používajú technológiu dodatočného poťahovania. Pri tomto postupe sa PET film najskôr vyrobí a potom sa poťahuje na samostatnej výrobnej linke.

(36) Zistilo sa, že rozhodovanie medzi technológiou priameho poťahovania a technológiou dodatočného poťahovania má výlučne ekonomickú povahu, pretože náklady na investíciu do mobilných modulov, ktoré sa používajú na priame poťahovanie, sú približne desaťkrát vyššie, ako v prípade investície do výrobnej linky na dodatočné poťahovanie. Výhodou priameho poťahovania je omnoho vyššia rýchlosť výrobnej linky, ktorá umožňuje značný objem výroby. Priame poťahovanie prináša takisto jednotkové úspory pri nákladoch na silikón, pretože povrchová vrstva silikónu je tenšia ako pri dodatočnom poťahovaní.

(37) Treba uviesť, že existencia dvoch odlišných metód poťahovania nemení základné fyzikálne, technické a chemické vlastnosti SPPF, ktoré zostávajú rovnaké ako u ostatných druhov PET filmu. V skutočnosti odlišné výrobné postupy ako také nemajú význam z hľadiska určenia, či istý druh výrobku je odlišným výrobkom, za predpokladu, že tieto druhy výrobkov, ktoré boli vyrobené týmito výrobnými postupmi, sú podobné z hľadiska základných fyzikálnych, technických a chemických vlastností.

4.4.2.2. Rozdiely v základných konečných použitiach a zameniteľnosť

(38) Žiadateľ takisto tvrdil, že pokiaľ ide o použitie, SPPF nie je zameniteľná s inými druhmi PET filmu. Toto tvrdenie sa prešetrovaním potvrdilo. Ako však vyplýva zo záverov pôvodného prešetrovania, to isté platí aj o iných druhoch PET filmu s osobitnou úpravou.

(39) Prešetrovaním sa potvrdilo, že účelom poťahovania alebo akejkoľvek inej osobitnej úpravy PET filmu, je docieliť, aby bol PET film vhodný na určité špecifické použitie. Látka zvolená pre poťahovú vrstvu má v každom prípade určité vlastnosti, ktoré slúžia na daný účel. Silikón napríklad zabezpečuje nízku uvoľňovaciu silu. Poťahovacia látka môže mať ďalšie osobitné charakteristiky (v prípade silikónu je to nízke povrchové napätie), ktoré znemožňujú použitie potiahnutého výrobku na iné účely. Existuje mnoho ďalších druhov PET filmu, ktoré sú potiahnuté inými látkami alebo upravené iným spôsobom a ktoré majú z uvedených dôvodov špecifické alebo obmedzené použitie.

(40) Preto, napriek tomu, že SPPF sa používa konkrétne na určité použitie, jej základné fyzikálne, technické a chemické vlastnosti sú rovnaké, ako základné fyzikálne, technické a chemické vlastnosti iných druhov PET filmu. V dôsledku toho zameniteľnosť a konečné použitie nemajú význam z hľadiska určenia, či je SPPF odlišným výrobkom.

4.4.2.3. Rozdiely v nákladoch a cenách

(41) Žiadateľ napokon tvrdil, že proces silikonizácie základného PET filmu je spojený s dodatočnými nákladmi.

(42) Skutočne sa zistilo, že dodatočné náklady na potiahnutie silikónom môžu predstavovať až 10 % výrobných nákladoch, v závislosti od zvolenej technológie poťahovania. Ako sa uvádza v odôvodneniach 35 a 36, žiadateľ si zvolil metódu, ktorá je drahšia z hľadiska jednotkových nákladov na silikón. Treba však zdôrazniť, že ide o dodatočné náklady v porovnaní s nákladmi na výrobu základného PET filmu. Poťahovanie základného PET filmu inými látkami alebo jeho pokovanie takisto zvyšuje výrobné náklady, a tým aj ceny.

(43) V tejto súvislosti sa dodatočné náklady na potiahnutie silikónom samy osebe nepovažujú za rozhodujúce kritérium pri rozhodovaní o tom, či je SPPF odlišným výrobkom. V skutočnosti rozdiely týkajúce sa nákladov a cien samy osebe neopodstatňujú záver, že určitý druh výrobku by sa mal považovať za odlišný výrobok, pokiaľ má tento druh rovnaké základné fyzikálne, technické a chemické vlastnosti ako príslušný výrobok.

5. ZÁVERY TÝKAJÚCE SA ROZSAHU VÝROBKU

(44) Závery, ku ktorým sa dospelo na základe vyšetrovania, potvrdili, že proces silikonizácie PET filmu vedie k odlišnému povrchu konečného výrobku v porovnaní so základným PET filmom. Pod vplyvom tohto procesu sa však nemenia základné fyzikálne, technické a chemické vlastnosti výrobku. V skutočnosti sa prešetrovaním potvrdilo, že na trhu existuje niekoľko špeciálne upravených druhov PET filmu, na ktoré sa vzťahuje definícia príslušného výrobku, ako bola stanovená v pôvodnom prešetrovaní. Okrem toho ostatné analyzované kritériá, t. j. výrobný postup, zameniteľnosť/konečné použitie a rozdiely týkajúce sa nákladov a cien, neviedli k zmenám v tomto závere.

(45) Všetky zainteresované strany boli informované o základných skutočnostiach a úvahách, na základe ktorých sa dospelo k uvedeným záverom. Zainteresovaným stranám sa takisto poskytla lehota, v rámci ktorej sa mohli po tomto zverejnení vyjadriť.

(46) Ústne a písomné pripomienky predložené týmito stranami boli dôkladne posúdené, ale neviedli k zmene záverov nemeniť rozsah výrobku podliehajúci platným antidumpingovým a vyrovnávacím opatreniam týkajúcim sa dovozu PET filmu,

PRIJALA TOTO NARIADENIE:

Článok 1

Týmto sa ukončuje čiastočné predbežné prešetrovanie antidumpingových a vyrovnávacích opatrení uplatňovaných na dovoz určitého PET filmu s pôvodom v Indii bez toho, aby sa upravili platné antidumpingové a vyrovnávacie opatrenia.

Článok 2

Toto nariadenie nadobúda účinnosť dňom nasledujúcim po jeho uverejnení v *Úradnom vestníku Európskej únie*.

Toto nariadenie je záväzné v celom rozsahu a priamo uplatniteľné vo všetkých členských štátoch.

V Bruseli 17. novembra 2010

Za Radu

predseda

D. REYNDERS

NARIADENIE KOMISIE (EÚ) č. 1065/2010

z 19. novembra 2010

o zatriedení určitého tovaru do kombinovanej nomenklatúry

EURÓPSKA KOMISIA,

so zreteľom na Zmluvu o fungovaní Európskej únie,

so zreteľom na nariadenie Rady (EHS) č. 2658/87 z 23. júla 1987 o colnej a štatistickej nomenklatúre a o Spoločnom colnom sadzobníku [1], a najmä na jeho článok 9 ods. 1 písm. a),

keďže:

(1) S cieľom zabezpečiť jednotné uplatňovanie kombinovanej nomenklatúry, ktorá tvorí prílohu k nariadeniu (EHS) č. 2658/87, je potrebné prijať opatrenia týkajúce sa zatriedenia tovaru uvedeného v prílohe k tomuto nariadeniu.

(2) V nariadení (EHS) č. 2658/87 sa ustanovili všeobecné pravidlá výkladu kombinovanej nomenklatúry. Tieto pravidlá sa takisto uplatňujú na akúkoľvek inú nomenklatúru, ktorá sa na kombinovanej nomenklatúre celkovo alebo čiastočne zakladá, alebo ktorá k nej pridáva akékoľvek ďalšie rozdelenie a ktorá je ustanovená v osobitných ustanoveniach Únie s ohľadom na uplatňovanie colných a iných opatrení vzťahujúcich sa na obchod s tovarom.

(3) Podľa uvedených všeobecných pravidiel by sa tovar opísaný v stĺpci 1 tabuľky uvedenej v prílohe mal zatriediť pod číselný znak KN uvedený v stĺpci 2 na základe dôvodov uvedených v stĺpci 3 danej tabuľky.

(4) Je potrebné umožniť, aby sa držiteľ záväznej informácie o nomenklatúrnom zatriedení, ktorú vydali colné orgány členských štátov v súvislosti so zatriedením tovaru podľa kombinovanej nomenklatúry, ale ktorá nie je v súlade s týmto nariadením, mohol na túto informáciu aj naďalej odvolávať počas troch mesiacov podľa článku 12 ods. 6 nariadenia Rady (EHS) č. 2913/92 z 12. októbra 1992, ktorým sa ustanovuje Colný kódex Spoločenstva [2].

(5) Opatrenia stanovené v tomto nariadení sú v súlade so stanoviskom Výboru pre colný kódex,

PRIJALA TOTO NARIADENIE:

Článok 1

Tovar opísaný v stĺpci 1 tabuľky uvedenej v prílohe sa zatriedi v rámci kombinovanej nomenklatúry podľa číselného znaku KN uvedeného v stĺpci 2 tejto tabuľky.

Článok 2

Na záväzné informácie o nomenklatúrnom zatriedení tovaru vydané colnými orgánmi členských štátov, ktoré nie sú v súlade s týmto nariadením, je možné odvolávať sa aj naďalej počas troch mesiacov podľa článku 12 ods. 6 nariadenia (EHS) č. 2913/92.

Článok 3

Toto nariadenie nadobúda účinnosť dvadsiatym dňom po jeho uverejnení v *Úradnom vestníku Európskej únie*.

Toto nariadenie je záväzné v celom rozsahu a priamo uplatniteľné vo všetkých členských štátoch.

V Bruseli 19. novembra 2010

Za Komisiu
v mene predsedu
Algirdas ŠEMETA
člen Komisie

[1] Ú. v. ES L 256, 7.9.1987, s. 1.

[2] Ú. v. ES L 302, 19.10.1992, s. 1.

PRÍLOHA

Opis tovaru	Zatriedenie (číselný znak KN)	Odôvodnenie
(1)	(2)	(3)
Výrobok pozostáva z lepenkového valca a rúčky z lisovaného plastu (tzv. „valček na textil“). Lepenkový valec je z vonkajšej strany pokrytý samolepiacim papierom a z vnútornej strany je pokrytý syntetickým plastom. Lepenkový valec so samolepiacim papierom je určený na jednorazové použitie a dá sa vymeniť. Je zabalený v ochrannej vrstve z papiera, na ktorom sa uvádza návod na použitie výrobku. Výrobok sa používa na odstránenie napr. prachu, vlákien, vlasov alebo chlpov, lupín z textilných odevov atď.	9603 90 91	Zatriedenie je určené všeobecnými pravidlami 1, 4 a 6 na interpretáciu kombinovanej nomenklatúry a znením číselných znakov KN 9603, 9603 90 a 9603 90 91. Výrobok, ktorý sa nedá na prvý pohľad zatriediť do špecifickej položky, sa najviac podobá na kefy položky 9603. Položka 9603 obsahuje rôzne výrobky, ktoré sa značne odlišujú materiálom a tvarom (pozri tiež vysvetlivky k harmonizovanému systému k položke 9603). Výrobok sa preto zatriedi do číselného znaku KN 9603 90 91 ako ostatné kefy.

NARIADENIE KOMISIE (EÚ) č. 1066/2010

z 19. novembra 2010

o zatriedení určitého tovaru do kombinovanej nomenklatúry

EURÓPSKA KOMISIA,

so zreteľom na Zmluvu o fungovaní Európskej únie,

so zreteľom na nariadenie Rady (EHS) č. 2658/87 z 23. júla 1987 o colnej a štatistickej nomenklatúre a o Spoločnom colnom sadzobníku [1], a najmä na jeho článok 9 ods. 1 písm. a),

keďže:

(1) S cieľom zabezpečiť jednotné uplatňovanie kombinovanej nomenklatúry, ktorá tvorí prílohu k nariadeniu (EHS) č. 2658/87, je potrebné prijať opatrenia týkajúce sa zatriedenia tovaru uvedeného v prílohe k tomuto nariadeniu.

(2) V nariadení (EHS) č. 2658/87 sa ustanovili všeobecné pravidlá výkladu kombinovanej nomenklatúry. Tieto pravidlá sa takisto uplatňujú na akúkoľvek inú nomenklatúru, ktorá sa na kombinovanej nomenklatúre celkovo alebo čiastočne zakladá, alebo ktorá k nej pridáva akékoľvek ďalšie rozdelenie a ktorá je ustanovená v osobitných ustanoveniach Únie s ohľadom na uplatňovanie colných a iných opatrení vzťahujúcich sa na obchod s tovarom.

(3) Podľa uvedených všeobecných pravidiel by sa tovar opísaný v stĺpci 1 tabuľky uvedenej v prílohe mal zatriediť pod číselný znak KN uvedený v stĺpci 2 na základe dôvodov uvedených v stĺpci 3 danej tabuľky.

(4) Je potrebné umožniť, aby sa držiteľ záväznej informácie o nomenklatúrnom zatriedení, ktorú vydali colné orgány členských štátov v súvislosti so zatriedením tovaru podľa kombinovanej nomenklatúry, ale ktorá nie je v súlade s týmto nariadením, mohol na túto informáciu aj naďalej odvolávať počas troch mesiacov podľa článku 12 ods. 6 nariadenia Rady (EHS) č. 2913/92 z 12. októbra 1992, ktorým sa ustanovuje Colný kódex Spoločenstva [2].

(5) Opatrenia ustanovené v tomto nariadení sú v súlade so stanoviskom Výboru pre colný kódex,

PRIJALA TOTO NARIADENIE:

Článok 1

Tovar opísaný v stĺpci 1 tabuľky uvedenej v prílohe sa zatriedi v rámci kombinovanej nomenklatúry podľa číselného znaku KN uvedeného v stĺpci 2 tejto tabuľky.

Článok 2

Na záväzné informácie o nomenklatúrnom zatriedení tovaru vydané colnými orgánmi členských štátov, ktoré nie sú v súlade s týmto nariadením, je možné odvolávať sa naďalej počas troch mesiacov podľa článku 12 ods. 6 nariadenia (EHS) č. 2913/92.

Článok 3

Toto nariadenie nadobúda účinnosť dvadsiatym dňom po jeho uverejnení v *Úradnom vestníku Európskej únie*.

Toto nariadenie je záväzné v celom rozsahu a priamo uplatniteľné vo všetkých členských štátoch.

V Bruseli 19. novembra 2010

Za Komisiu
v mene predsedu
Algirdas ŠEMETA
člen Komisie

[1] Ú. v. ES L 256, 7.9.1987, s. 1.

[2] Ú. v. ES L 302, 19.10.1992, s. 1.

PRÍLOHA

Opis tovaru	Zatriedenie (číselný znak KN)	Odôvodnenie
(1)	(2)	(3)
Výrobok pozostávajúci z nízkofrekvenčného (audiofrekvenčného) zosilňovača (15 W) a reproduktora (približne 20 cm (8 palcov)) pod jedným krytom s rozmermi približne 38 × 38 × 20,5 cm a hmotnosťou približne 8 kg. Na výrobku sú rozhrania: — pre hudobný nástroj, napríklad elektrickú gitaru, — pre riadiace prvky na zvukové efekty ovládané nohou — pre prístroj na záznam a reprodukciu zvuku, napríklad MP3 prehrávač alebo prehrávač kompaktných diskov — pre slúchadlá. Vybavený je aj ovládačmi hlasitosti, zosilňovania, zvuku a zvukových efektov. Výrobok prijíma elektrické signály z hudobného nástroja, zosilňuje ich prostredníctvom nízkofrekvenčného (audiofrekvenčného) zosilňovača a pomocou reproduktora ich konvertuje na počuteľný zvuk.	8518 40 89	Zatriedenie je určené všeobecnými pravidlami 1 a 6 na interpretáciu kombinovanej nomenklatúry, poznámkou 3 k triede XVI a znením číselných znakov KN 8518, 8518 40 a 8518 40 89. Výrobok nie je vybavený mikrofónom, ani špeciálnym rozhraním určeným pre mikrofón, a preto nemôže prijímať počuteľný zvuk. V dôsledku toho je vylúčené zatriedenie do podpoložky 8518 50 ako elektrický zosilňovač zvuku. Výrobok je kombinovaný stroj v zmysle poznámky 3 k triede XVI, ktorý pozostáva z reproduktora podpoložky 8518 29, elektrického nízkofrekvenčného (audiofrekvenčného) zosilňovača podpoložky 8518 40 a prístroja na zvukové efekty podpoložky 8543 70. Vzhľadom na stupeň spracovania prijímaných signálov je hlavnou funkciou výrobku nízkofrekvenčné (audiofrekvenčné) zosilňovanie zvuku. Výrobok preto treba zatriediť pod číselný znak 8518 40 89 ako elektrický nízkofrekvenčný (audiofrekvenčný) zosilňovač.

NARIADENIE KOMISIE (EÚ) č. 1067/2010

z 19. novembra 2010

o zatriedení určitého tovaru do kombinovanej nomenklatúry

EURÓPSKA KOMISIA,

so zreteľom na Zmluvu o fungovaní Európskej únie,

so zreteľom na nariadenie Rady (EHS) č. 2658/87 z 23. júla 1987 o colnej a štatistickej nomenklatúre a o Spoločnom colnom sadzobníku [1], a najmä na jeho článok 9 ods. 1 písm. a),

keďže:

(1) S cieľom zabezpečiť jednotné uplatňovanie kombinovanej nomenklatúry, ktorá tvorí prílohu k nariadeniu (EHS) č. 2658/87, je potrebné prijať opatrenia týkajúce sa zatriedenia tovaru uvedeného v prílohe k tomuto nariadeniu.

(2) V nariadení (EHS) č. 2658/87 sa ustanovili všeobecné pravidlá výkladu kombinovanej nomenklatúry. Tieto pravidlá sa takisto uplatňujú na akúkoľvek inú nomenklatúru, ktorá sa na kombinovanej nomenklatúre celkovo alebo čiastočne zakladá, alebo ktorá k nej pridáva akékoľvek ďalšie rozdelenie a ktorá je ustanovená v osobitných ustanoveniach Únie s ohľadom na uplatňovanie colných a iných opatrení vzťahujúcich sa na obchod s tovarom.

(3) Podľa uvedených všeobecných pravidiel by sa tovar opísaný v stĺpci 1 tabuľky uvedenej v prílohe mal zatriediť pod číselný znak KN uvedený v stĺpci 2 na základe dôvodov uvedených v stĺpci 3 danej tabuľky.

(4) Je potrebné umožniť, aby sa držiteľ záväznej informácie o nomenklatúrnom zatriedení, ktorú vydali colné orgány členských štátov v súvislosti so zatriedením tovaru podľa kombinovanej nomenklatúry, ale ktorá nie je v súlade s týmto nariadením, mohol na túto informáciu aj naďalej odvolávať počas troch mesiacov podľa článku 12 ods. 6 nariadenia Rady (EHS) č. 2913/92 z 12. októbra 1992, ktorým sa ustanovuje Colný kódex Spoločenstva [2].

(5) Opatrenia ustanovené v tomto nariadení sú v súlade so stanoviskom Výboru pre colný kódex,

PRIJALA TOTO NARIADENIE:

Článok 1

Tovar opísaný v stĺpci 1 tabuľky uvedenej v prílohe sa zatriedi v rámci kombinovanej nomenklatúry podľa číselného znaku KN uvedeného v stĺpci 2 tejto tabuľky.

Článok 2

Na záväzné informácie o nomenklatúrnom zatriedení tovaru vydané colnými orgánmi členských štátov, ktoré nie sú v súlade s týmto nariadením, je možné odvolávať sa naďalej počas troch mesiacov podľa článku 12 ods. 6 nariadenia (EHS) č. 2913/92.

Článok 3

Toto nariadenie nadobúda účinnosť dvadsiatym dňom po jeho uverejnení v *Úradnom vestníku Európskej únie*.

Toto nariadenie je záväzné v celom rozsahu a priamo uplatniteľné vo všetkých členských štátoch.

V Bruseli 19. novembra 2010

Za Komisiu
v mene predsedu
Algirdas ŠEMETA
člen Komisie

[1] Ú. v. ES L 256, 7.9.1987, s. 1.

[2] Ú. v. ES L 302, 19.10.1992, s. 1.

PRÍLOHA

Opis tovaru	Zatriedenie (číselný znak KN)	Odôvodnenie
(1)	(2)	(3)
1. Výrobok (tzv. „sprchová hlavica“) z plastu potiahnutý niklom, používaný na distribúciu vody prostredníctvom dýzy. Je vybavený jednosmerným ventilom, ktorý zabraňuje spätnému toku vody. Ventil však nereguluje prúd vody. Prúd vody z dýzy je regulovaný prostredníctvom kohútika, ku ktorému má byť výrobok pripojený prostredníctvom pružnej hadice.	3924 90 00	Zatriedenie je určené všeobecnými pravidlami 1 a 6 na interpretáciu kombinovanej nomenklatúry a znením číselných znakov KN 3924 a 3924 90 00. Zatriedenie do položky 8481 ako ventil alebo podobné zariadenie je vylúčené, pretože výrobok je viac ako len ventil obsahujúci dodatočné prvky, je to kompletná sprchová hlavica (pozri aj vysvetlivky harmonizovaného systému k položke 8481). Zatriedenie do položky 8424 ako mechanický prístroj na striekanie, rozstrekovanie alebo rozprašovanie tekutiny je vylúčené, pretože výrobok neobsahuje žiadny mechanizmus na striekanie, rozstrekovanie alebo rozprašovanie tekutiny. Prúd vody z dýzy sa reguluje len prostredníctvom kohútika, ku ktorému má byť výrobok pripojený. Výrobok sa preto zatriedi podľa materiálu, z ktorého je vyrobený, do kapitoly 39. Zatriedenie do položky 3922 ako sanitárneho výrobku z plastu je vylúčené, pretože táto položka zahŕňa kúpacie vane, sprchy, výlevky, umývadlá, bidety, záchodové misy, sedadlá a kryty, splachovacie nádrže a podobné sanitárne výrobky z plastov, určené na pevné namontovanie na určité miesto (pozri aj vysvetlivky harmonizovaného systému k položke 3922). Výrobok sa preto zatriedi do položky 3924 ako hygienická alebo toaletná potreba z plastu.
2. Výrobok (tzv. „sprchová hlavica“) z plastu potiahnutý niklom na distribúciu vody prostredníctvom dýzy. Je vybavený spínačom prepojeným s ventilom, ktorý zabraňuje spätnému toku vody a zároveň mení typ vodnej dýzy („dážď“ alebo „masáž“). Ventil však nereguluje prúd vody. Prúd vody z dýzy je regulovaný prostredníctvom kohútika, ku ktorému má byť výrobok pripojený prostredníctvom pružnej hadice.	8424 89 00	Zatriedenie je určené všeobecnými pravidlami 1 a 6 na interpretáciu kombinovanej nomenklatúry a znením číselných znakov KN 8424 a 8424 89 00. Zatriedenie do položky 8481 ako ventil alebo podobné zariadenie je vylúčené, pretože výrobok je viac ako len ventil obsahujúci dodatočné prvky, je to kompletná sprchová hlavica (pozri aj vysvetlivky harmonizovaného systému k položke 8481). Zabudovaný mechanizmus na zmenu vodnej dýzy určuje charakter výrobku ako prístroja na striekanie, rozstrekovanie alebo rozprašovanie tekutín. Výrobok sa preto zatriedi do položky 8424.

(1)	(2)	(3)
3. Výrobok (tzv. „sprchová hlavica“) z plastu potiahnutý niklom, používaný na distribúciu vody prostredníctvom dýzy bez jednosmerného ventilu alebo mechanizmu na zmenu druhu prúdu vody. Prúd vody z dýzy je regulovaný prostredníctvom kohútika, ku ktorému má byť výrobok pripojený prostredníctvom pružnej hadice.	3924 90 00	Zatriedenie je určené všeobecnými pravidlami 1 a 6 na interpretáciu kombinovanej nomenklatúry a znením číselných znakov KN 3924 a 3924 90 00. Zatriedenie do položky 8424 ako mechanický prístroj na striekanie, rozstrekovanie alebo rozprašovanie tekutiny je vylúčené, pretože výrobok neobsahuje žiadny mechanizmus na striekanie, rozstrekovanie alebo rozprašovanie tekutiny. Prúd vody z dýzy sa reguluje len prostredníctvom kohútika, ku ktorému má byť výrobok pripojený. Výrobok sa preto zatriedi podľa materiálu, z ktorého je vyrobený, do kapitoly 39. Zatriedenie do položky 3922 ako sanitárneho výrobku z plastu je vylúčené, pretože táto položka zahŕňa kúpacie vane, sprchy, výlevky, umývadlá, bidety, záchodové misy, sedadlá a kryty, splachovacie nádrže a podobné sanitárne výrobky z plastov, určené na pevné namontovanie na určité miesto (pozri aj vysvetlivky harmonizovaného systému k položke 3922). Výrobok sa preto zatriedi do položky 3924 ako hygienická alebo toaletná potreba z plastu.

NARIADENIE KOMISIE (EÚ) č. 1068/2010

z 19. novembra 2010,

ktorým sa ustanovujú paušálne dovozné hodnoty na určovanie vstupných cien niektorých druhov ovocia a zeleniny

EURÓPSKA KOMISIA,

so zreteľom na Zmluvu o fungovaní Európskej únie,

so zreteľom na nariadenie Rady (ES) č. 1234/2007 z 22. októbra 2007 o vytvorení spoločnej organizácie poľnohospodárskych trhov a o osobitných ustanoveniach pre určité poľnohospodárske výrobky (nariadenie o jednotnej spoločnej organizácii trhov) ([1]),

so zreteľom na nariadenie Komisie (ES) č. 1580/2007 z 21. decembra 2007, ktorým sa ustanovujú vykonávacie pravidlá pre nariadenia Rady (ES) č. 2200/96, (ES) č. 2201/96 a (ES) č. 1182/2007 v sektore ovocia a zeleniny ([2]), a najmä na jeho článok 138 ods. 1,

keďže:

Nariadením (ES) č. 1580/2007 sa v súlade s výsledkami Uruguajského kola mnohostranných obchodných rokovaní ustanovujú kritériá, na základe ktorých Komisia stanoví paušálne hodnoty na dovoz z tretích krajín, pokiaľ ide o výrobky a obdobia uvedené v časti A prílohy XV k uvedenému nariadeniu,

PRIJALA TOTO NARIADENIE:

Článok 1

Paušálne dovozné hodnoty uvedené v článku 138 nariadenia (ES) č. 1580/2007 sú stanovené v prílohe k tomuto nariadeniu.

Článok 2

Toto nariadenie nadobúda účinnosť 20. novembra 2010.

Toto nariadenie je záväzné v celom rozsahu a priamo uplatniteľné vo všetkých členských štátoch.

V Bruseli 19. novembra 2010

Za Komisiu
v mene predsedu

Jean-Luc DEMARTY

generálny riaditeľ pre poľnohospodárstvo a rozvoj vidieka

([1]) Ú. v. EÚ L 299, 16.11.2007, s. 1.
([2]) Ú. v. EÚ L 350, 31.12.2007, s. 1.

PRÍLOHA

Paušálne dovozné hodnoty na určovanie vstupných cien niektorých druhov ovocia a zeleniny

(EUR/100 kg)

Číselný znak KN	Kód tretej krajiny [1]	Paušálna dovozná hodnota
0702 00 00	AL	64,0
	EC	92,0
	IL	95,1
	MA	70,6
	MK	58,9
	ZZ	76,1
0707 00 05	AL	54,8
	EG	150,8
	JO	182,1
	MK	59,4
	TR	146,5
	ZZ	118,7
0709 90 70	MA	69,0
	TR	151,0
	ZZ	110,0
0805 20 10	MA	66,9
	ZA	141,4
	ZZ	104,2
0805 20 30, 0805 20 50, 0805 20 70, 0805 20 90	HR	42,1
	IL	75,3
	MA	61,9
	TN	78,6
	TR	58,9
	UY	58,6
	ZZ	62,6
0805 50 10	AR	39,6
	CL	79,2
	MA	68,0
	TR	65,7
	UY	57,1
	ZZ	61,9
0806 10 10	BR	251,8
	LB	196,9
	TR	141,7
	US	278,0
	ZA	79,2
	ZZ	189,5
0808 10 80	AR	74,9
	AU	187,8
	BR	49,6
	CL	75,0
	CN	82,6
	MK	24,7
	NZ	98,9
	US	121,8
	ZA	104,1
	ZZ	91,0
0808 20 50	CL	78,3
	CN	103,9
	US	160,9
	ZZ	114,4

[1] Nomenklatúra krajín stanovená nariadením Komisie (ES) č. 1833/2006 (Ú. v. EÚ L 354, 14.12.2006, s. 19). Kód „ZZ“ znamená „iného pôvodu“.

NARIADENIE KOMISIE (EÚ) č. 1069/2010

z 19. novembra 2010,

ktorým sa menia a dopĺňajú reprezentatívne ceny a výška dodatočných dovozných ciel na niektoré produkty v sektore cukru stanovené nariadením (EÚ) č. 867/2010 na hospodársky rok 2010/11

EURÓPSKA KOMISIA,

so zreteľom na Zmluvu o fungovaní Európskej únie,

so zreteľom na nariadenie Rady (ES) č. 1234/2007 z 22. októbra 2007 o vytvorení spoločnej organizácie poľnohospodárskych trhov a o osobitných ustanoveniach pre určité poľnohospodárske výrobky (nariadenie o jednotnej spoločnej organizácii trhov) ([1]),

so zreteľom na nariadenie Komisie (ES) č. 951/2006 z 30. júna 2006, ktorým sa stanovujú podrobné pravidlá implementácie nariadenia Rady (ES) č. 318/2006 pokiaľ ide o obchodovanie s tretími krajinami v sektore cukru ([2]), a najmä na jeho článok 36 ods. 2 druhý pododsek druhú vetu,

keďže:

(1) Výška reprezentatívnych cien a dodatočných ciel uplatniteľných na dovoz bieleho a surového cukru a určitých sirupov na hospodársky rok 2010/11 sa stanovila v nariadení Komisie (EÚ) č. 867/2010 ([3]). Tieto ceny a clá sa naposledy zmenili a doplnili nariadením Komisie (EÚ) č. 1050/2010 ([4]).

(2) Údaje, ktoré má Komisia v súčasnosti k dispozícii, vedú k zmene a doplneniu uvedených súm v súlade s pravidlami a podrobnými podmienkami ustanovenými v nariadení (ES) č. 951/2006,

PRIJALA TOTO NARIADENIE:

Článok 1

Reprezentatívne ceny a dodatočné clá uplatniteľné na dovoz produktov uvedených v článku 36 nariadenia (ES) č. 951/2006, stanovené nariadením (EÚ) č. 867/2010 na hospodársky rok 2010/11, sa menia a dopĺňajú a uvádzajú sa v prílohe k tomuto nariadeniu.

Článok 2

Toto nariadenie nadobúda účinnosť 20. novembra 2010.

Toto nariadenie je záväzné v celom rozsahu a priamo uplatniteľné vo všetkých členských štátoch.

V Bruseli 19. novembra 2010

Za Komisiu
v mene predsedu

Jean-Luc DEMARTY

generálny riaditeľ pre poľnohospodárstvo a rozvoj vidieka

([1]) Ú. v. EÚ L 299, 16.11.2007, s. 1.
([2]) Ú. v. EÚ L 178, 1.7.2006, s. 24.
([3]) Ú. v. EÚ L 259, 1.10.2010, s. 3.
([4]) Ú. v. EÚ L 299, 17.11.2010, s. 43.

PRÍLOHA

Zmenené a doplnené reprezentatívne ceny a dodatočné dovozné clá na biely cukor, surový cukor a produkty patriace pod číselný znak kód KN 1702 90 95 uplatniteľné od 20. novembra 2010

(EUR)

Číselný znak KN	Výška reprezentatívnej ceny na 100 kg netto daného produktu	Výška dodatočného cla na 100 kg netto daného produktu
1701 11 10 (1)	57,89	0,00
1701 11 90 (1)	57,89	0,00
1701 12 10 (1)	57,89	0,00
1701 12 90 (1)	57,89	0,00
1701 91 00 (2)	51,92	1,89
1701 99 10 (2)	51,92	0,00
1701 99 90 (2)	51,92	0,00
1702 90 95 (3)	0,52	0,21

(1) Stanovené pre štandardnú kvalitu definovanú v bode III prílohy IV k nariadeniu (ES) č. 1234/2007.
(2) Stanovené pre štandardnú kvalitu definovanú v bode II prílohy IV k nariadeniu (ES) č. 1234/2007.
(3) Stanovené na 1 % obsahu sacharózy.

SMERNICE

SMERNICA KOMISIE 2010/79/EÚ

z 19. novembra 2010

o prispôsobení prílohy III k smernici Európskeho parlamentu a Rady 2004/42/ES o obmedzení emisií prchavých organických zlúčenín technickému pokroku

EURÓPSKA KOMISIA,

so zreteľom na Zmluvu o fungovaní Európskej únie,

so zreteľom na smernicu Európskeho parlamentu a Rady 2004/42/ES z 21. apríla 2004 o obmedzení emisií prchavých organických zlúčenín unikajúcich pri používaní organických rozpúšťadiel v určitých farbách a lakoch a vo výrobkoch na povrchovú úpravu vozidiel a o zmene a doplnení smernice 1999/13/ES ([1]), a najmä na jej článok 11,

keďže:

(1) Pokiaľ ide o výrobky uvedené v prílohe I k smernici, mali by sa využiť analytické metódy ustanovené v prílohe III k smernici 2004/42/ES na určenie súladu s obmedzeniami maximálneho povoleného obsahu prchavých organických zlúčenín (volatile organic compounds, ďalej len „VOC“) ustanovených v prílohe II k smernici. Tieto metódy by sa mali prispôsobiť technickému pokroku.

(2) Metódu ISO 11890-2 prehodnotila v roku 2006 Medzinárodná organizácia pre normalizáciu a nová verzia by sa mala zaradiť do prílohy III k smernici 2004/42/ES.

(3) V metóde ISO 11890-2 sa uvádza, že ak reaktívne riedidlá nie sú súčasťou zloženia výrobku a ak zložka VOC predstavuje 15 hmotnostných % alebo viac, prijateľnú alternatívu predstavuje jednoduchšia a menej nákladná metóda ISO 11890-1. Preto by sa uvedená metóda mala povoliť v smernici 2004/42/ES, aby sa pre členské štáty a hospodárske subjekty, na ktoré sa vzťahuje uvedená smernica, znížili náklady na testovanie.

(4) Smernica 2004/42/ES by sa preto mala zodpovedajúcim spôsobom zmeniť a doplniť.

(5) Opatrenia ustanovené v tejto smernici sú v súlade so stanoviskom výboru uvedeného v článku 12 ods. 3 smernice 2004/42/ES,

PRIJALA TÚTO SMERNICU:

Článok 1

Príloha III k smernici 2004/42/ES sa nahrádza prílohou k tejto smernici.

Článok 2

Transpozícia

1. Členské štáty prijmú a uverejnia najneskôr do 10. júna 2012 zákony, iné právne predpisy a správne opatrenia potrebné na dosiahnutie súladu s touto smernicou. Bezodkladne oznámia Komisii znenie týchto ustanovení.

Členské štáty uvedú priamo v prijatých ustanoveniach alebo pri ich úradnom uverejnení odkaz na túto smernicu. Podrobnosti o odkaze upravia členské štáty.

2. Členské štáty oznámia Komisii znenie hlavných ustanovení vnútroštátnych právnych predpisov, ktoré prijmú v oblasti pôsobnosti tejto smernice.

Článok 3

Táto smernica nadobúda účinnosť dvadsiatym dňom po jej uverejnení v *Úradnom vestníku Európskej únie*.

Článok 4

Táto smernica je určená členským štátom.

V Bruseli 19. novembra 2010

Za Komisiu

predseda

José Manuel BARROSO

([1]) Ú. v. EÚ L 143, 30.4.2004, s. 87.

PRÍLOHA

„PRÍLOHA III

METÓDY UVEDENÉ V ČLÁNKU 3 ODS. 1

Povolená metóda pre výrobky s obsahom VOC pod 15 hmotnostných %, v ktorých nie sú prítomné reaktívne riedidlá

Parameter	Jednotka	Test	
		Metóda	Dátum uverejnenia
Obsah VOC	g/l	ISO 11890-2	2006

Povolené metódy pre výrobky s obsahom VOC 15 hmotnostných % alebo viac, v ktorých nie sú prítomné reaktívne riedidlá

Parameter	Jednotka	Test	
		Metóda	Dátum uverejnenia
Obsah VOC	g/l	ISO 11890-1	2007
Obsah VOC	g/l	ISO 11890-2	2006

Povolená metóda pre výrobky s obsahom VOC, v ktorých sú prítomné reaktívne riedidlá

Parameter	Jednotka	Test	
		Metóda	Dátum uverejnenia
Obsah VOC	g/l	ASTMD 2369	2003“

ROZHODNUTIA

ROZHODNUTIE RADY

zo 17. novembra 2010,

ktorým sa vymenúva člen Dvora audítorov

(2010/696/EÚ)

RADA EURÓPSKEJ ÚNIE,

so zreteľom na Zmluvu o fungovaní Európskej únie, a najmä na jej článok 286 ods. 5,

so zreteľom na stanovisko Európskeho parlamentu [1],

keďže:

(1) Pán Maarten B. ENGWIRDA, člen Dvora audítorov, odstupuje z funkcie k 1. januáru 2011.

(2) Je preto potrebné nahradiť pána Maartena B. ENGWIRDU na zvyšok jeho funkčného obdobia,

PRIJALA TOTO ROZHODNUTIE:

Článok 1

Za člena Dvora audítorov sa na obdobie od 1. januára 2011 do 31. decembra 2013 vymenúva pán Gijs M. de VRIES.

Článok 2

Toto rozhodnutie nadobúda účinnosť dňom jeho prijatia.

V Bruseli 17. novembra 2010

Za Radu

predseda

D. REYNDERS

[1] Stanovisko zo 7. októbra 2010 (zatiaľ neuverejnené v úradnom vestníku).

AKTY PRIJATÉ ORGÁNMI ZRIADENÝMI MEDZINÁRODNÝMI DOHODAMI

Právny účinok podľa medzinárodného práva verejného majú iba originálne texty EHK OSN. Status tohto predpisu a dátum nadobudnutia jeho účinnosti je potrebné overiť v poslednom znení dokumentu EHK OSN o statuse TRANS/WP.29/343, ktorý je k dispozícii na internetovej stránke:
http://www.unece.org/trans/main/wp29/wp29wgs/wp29gen/wp29fdocstts.html

Predpis Európskej hospodárskej komisie Organizácie Spojených národov (EHK OSN) č. 29 – Jednotné ustanovenia pre schvaľovanie vozidiel z hľadiska ochrany cestujúcich v kabíne úžitkového vozidla

Obsahuje celý platný text vrátane:

série zmien 03 – dátum nadobudnutia platnosti: 30. januára 2011

OBSAH

PREDPIS

1. Rozsah pôsobnosti
2. Vymedzenie pojmov
3. Žiadosť o typové schválenie
4. Typové schválenie
5. Požiadavky
6. Zmeny a rozšírenie typového schválenia vozidla
7. Zhoda výroby
8. Sankcie za nezhodu výroby
9. Definitívne zastavenie výroby
10. Prechodné ustanovenia
11. Názvy a adresy technických služieb zodpovedných za vykonávanie schvaľovacích skúšok a názvy a adresy správnych orgánov

PRÍLOHY

Príloha 1 – Dokumentácia typového schválenia EHK

Časť 1 – Vzor informačného dokumentu
Časť 2 – Oznámenie

Príloha 2 – Usporiadanie schvaľovacích značiek

Príloha 3 – Skúšobný postup

Doplnok 1: Pokyny pre upevnenie vozidla na skúšobné zariadenie
Doplnok 2: Figurína na overenie priestoru na prežitie

Príloha 4 – Postup určovania bodu „H“ a skutočného uhlu trupu pre polohy sedenia v motorových vozidlách

Doplnok 1: Opis trojrozmerného mechanizmu na určovanie bodu „H“
Doplnok 2: Trojrozmerný referenčný systém

Príloha 5 – Referenčné údaje týkajúce sa miest na sedenie

1. ROZSAH PÔSOBNOSTI

Tento predpis platí pre vozidlá s oddelenou kabínou pre vodiča kategórie N [1], pokiaľ ide o ochranu cestujúcich v kabíne.

2. VYMEDZENIE POJMOV

Na účely tohto nariadenia:

2.1. „schválenie vozidla“ je schválenie typu vozidla podľa požiadaviek tohto predpisu z hľadiska ochrany osôb v kabíne nákladného vozidla pri čelnom náraze alebo prevrátení alebo pri posunutí nákladu;

2.2. „typ vozidla“ je kategória motorových vozidiel, ktoré sa nelíšia v týchto podstatných aspektoch:

2.2.1. rozmery, tvary a materiály časti kabíny vozidla alebo

2.2.2. spôsob uchytenia kabíny k rámu vozidla;

2.3. „priečna rovina“ je vertikálna rovina kolmá k pozdĺžnej stredovej rovine vozidla;

2.4. „pozdĺžna rovina“ je rovina rovnobežná so stredovou pozdĺžnou rovinou vozidla;

2.5. „vozidlo s kabínou nad motorom“ je vozidlo, pri ktorom je viac než polovica dĺžky motora za najprednejším bodom základne predného okna a náboj volantu je v prednej štvrtine dĺžky vozidla;

2.6. „bod R“ je referenčný bod sedenia podľa bodu 2.4 prílohy 4;

2.7. „bod H“ je bod podľa prílohy 4 bodu 2.3;

2.8. „skúška A“ je skúška čelným nárazom určená na posúdenie odolnosti kabíny pri nehode čelným nárazom;

2.9. „skúška B“ je skúška nárazom do stĺpikov A kabíny určená na posúdenie odolnosti kabíny pri nehode preklopením o 90°, po ktorej nasleduje náraz;

2.10. „skúška C“ je skúška pevnosti strechy kabíny určená na posúdenie odolnosti kabíny pri nehode preklopením o 180°;

2.11. „stĺpik A“ je najprednejší a najkrajnejší podporný strešný bod;

2.12. „čelné sklo“ je čelné zasklenie vozidla umiestené medzi stĺpikmi A.

3. ŽIADOSŤ O TYPOVÉ SCHVÁLENIE

3.1. Žiadosť o schválenie typu vozidla v súvislosti s ochranou cestujúcich v kabíne vozidla predloží výrobca vozidla alebo ním riadne splnomocnený zástupca.

3.2. K žiadosti sa priložia výkresy vozidla v troch vyhotoveniach, v ktorých je znázornené umiestnenie a spôsob uchytenia kabíny vozidla, a dostatočne podrobné výkresy konštrukcie kabíny. Vzor informačného dokumentu súvisiaceho s konštrukčnými charakteristikami je uvedený v časti 1 prílohy 1.

[1] Podľa vymedzenia v prílohe 7 ku Konsolidovanej rezolúcii o konštrukcii vozidiel (R.E.3) (dokument TRANS/WP.29/78/Rev.1/Amend.2, naposledy zmenený Amend. 4).

4. TYPOVÉ SCHVÁLENIE

4.1. Ak typ vozidla predložený na schválenie podľa tohto nariadenia spĺňa požiadavky bodu 5, danému typu vozidla sa udelí schválenie.

4.2. Každému schválenému typu sa prideľuje schvaľovacie číslo. Jeho prvé dve číslice (v súčasnosti 03, čo zodpovedá sérii zmien 03) označujú sériu zmien obsahujúcu posledné závažné technické zmeny predpisu v čase udelenia typového schválenia. Tá istá zmluvná strana nemôže uvedené číslo prideliť inému typu vozidla v zmysle bodu 2.2 tohto predpisu.

4.3. Oznámenie o schválení, rozšírení, zamietnutí alebo odňatí typového schválenia alebo o definitívnom zastavení výroby daného typu vozidla podľa tohto predpisu sa oznamuje stranám dohody, ktoré uplatňujú tento predpis, prostredníctvom formulára, ktorý zodpovedá vzoru uvedenému v prílohe 1 k tomuto predpisu.

4.4. Na každé vozidlo zhodné s typom vozidla schváleným podľa tohto predpisu sa na viditeľnom a ľahko prístupnom mieste uvedenom v schvaľovacom formulári umiestni medzinárodná schvaľovacia značka, ktorá sa skladá:

4.4.1. z písmena „E“ v kruhu, za ktorým nasleduje rozlišovacie číslo štátu, ktorý udelil typové schválenie ([1]), a

4.4.2. z čísla tohto predpisu, za ktorým nasleduje písmeno „R“, pomlčka a schvaľovacie číslo, ktoré sú umiestnené vpravo od kružnice uvedenej v bode 4.4.1.

4.5. Ak je vozidlo zhodné s typom vozidla schváleným podľa jedného alebo viacerých iných predpisov pripojených k dohode v krajine, ktorá udelila typové schválenie podľa tohto predpisu, nemusí sa opakovať symbol predpísaný v bode 4.4.1; v takom prípade sa ďalšie čísla a symboly všetkých predpisov, podľa ktorých bolo typové schválenie udelené v krajine, ktorá udelila typové schválenie podľa tohto predpisu, umiestnia vo vertikálnych stĺpcoch vpravo od symbolu predpísaného v bode 4.4.1.

4.6. Schvaľovacia značka musí byť dobre čitateľná a nezmazateľná.

4.7. Schvaľovacia značka sa musí umiestniť tesne v blízkosti výrobného štítku vozidla alebo na ňom.

4.8. V prílohe 2 k tomuto predpisu sú uvedené príklady usporiadania schvaľovacích značiek.

5. POŽIADAVKY

5.1. Všeobecné požiadavky

5.1.1. Kabína vozidla musí byť konštruovaná a pripevnená k vozidlu tak, aby sa čo najviac obmedzilo nebezpečenstvo zranenia cestujúcich v prípade nehody.

([1]) 1 pre Nemecko, 2 pre Francúzsko, 3 pre Taliansko, 4 pre Holandsko, 5 pre Švédsko, 6 pre Belgicko, 7 pre Maďarsko, 8 pre Českú republiku, 9 pre Španielsko, 10 pre Srbsko, 11 pre Spojené kráľovstvo, 12 pre Rakúsko, 13 pre Luxembursko, 14 pre Švajčiarsko, 15 (voľné), 16 pre Nórsko, 17 pre Fínsko, 18 pre Dánsko, 19 pre Rumunsko, 20 pre Poľsko, 21 pre Portugalsko, 22 pre Ruskú federáciu, 23 pre Grécko, 24 pre Írsko, 25 pre Chorvátsko, 26 pre Slovinsko, 27 pre Slovensko, 28 pre Bielorusko, 29 pre Estónsko, 30 (voľné), 31 pre Bosnu a Hercegovinu, 32 pre Lotyšsko, 33 (voľné), 34 pre Bulharsko, 35 (voľné), 36 pre Litvu, 37 pre Turecko, 38 (voľné), 39 pre Azerbajdžan, 40 pre Bývalú juhoslovanskú republiku Macedónsko, 41 (voľné), 42 pre Európsku úniu (typové schvaľovanie udeľujú členské štáty, ktoré používajú svoje príslušné symboly EHK OSN), 43 pre Japonsko, 44 (voľné), 45 pre Austráliu, 46 pre Ukrajinu, 47 pre Juhoafrickú republiku, 48 pre Nový Zéland, 49 pre Cyprus, 50 pre Maltu, 51 pre Kórejskú republiku, 52 pre Malajziu, 53 pre Thajsko, 54 a 55 (voľné), 56 pre Čiernu Horu, 57 (voľné) a 58 pre Tunisko. Ďalším štátom sa pridelia nasledujúce čísla postupne v poradí, v ktorom budú ratifikovať alebo pristúpia k Dohode o prijatí jednotných technických predpisov pre kolesové vozidlá, zariadenia a časti, ktoré sa môžu montovať a/alebo používať na kolesových vozidlách, a o podmienkach pre vzájomné uznávanie typových schválení udelených na základe týchto predpisov, a takto pridelené čísla oznamuje generálny tajomník Organizácie Spojených národov zmluvným stranám dohody.

5.1.2. Vozidlá kategórií N_1 a N_2 s celkovou hmotnosťou nepresahujúcou 7,5 t sa podrobia skúškam A a C podľa opisu v bodoch 5 a 7 v prílohe 3.

Typ vozidla, ktorý bol však schválený podľa predpisu č. 33 alebo predpisu č. 94, by sa mohol považovať za spĺňajúci požiadavky čelného nárazu (skúška A).

5.1.3. Vozidlá kategórií N_3 a N_2 s celkovou hmotnosťou presahujúcou 7,5 t sa podrobia skúškam A, B a C podľa opisu v bodoch 5, 6 a 7 v prílohe 3.

5.1.4. Skúška A (čelný náraz) sa vykoná iba na vozidlách, ktoré majú kabínu nad motorom.

5.1.5. Na účely preukázania zhody s uvedenými bodmi 5.1.2 alebo 5.1.3 sa môže použiť jedna, dve alebo tri kabíny, podľa voľby výrobcu. Obidve prípadné fázy v skúške C sa však vykonajú na tej istej kabíne.

5.1.6. Skúšky A, B, C sa nemusia vykonať v prípade, ak môže výrobca počítačovou simuláciou alebo výpočtami pevnosti častí komponentov kabíny alebo iným spôsobom preukázať k spokojnosti technickej služby, že kabína sa pri výkone skúšky nezdeformuje tak, že by to ohrozilo cestujúcich (zásah do priestoru na prežitie).

5.2. Požadovaný priestor na prežitie po skúške(-ach).

5.2.1. V kabíne vozidla musí zostať po každej skúške uvedenej v predchádzajúcich bodoch 5.1.2 alebo 5.1.3 priestor na prežitie umožňujúci vložiť figurínu, vymedzenú v doplnku 2 prílohe 3, a to na sedadlo, ktoré je v svojej stredovej polohe bez toho, aby došlo k styku figuríny s tuhými časťami s tvrdosťou 50 alebo viac podľa Shoreho stupnice. Nezohľadnia sa tvrdé časti, ktoré sa môžu odstrániť z figuríny bez použitia nástrojov silou nižšou ako 100 N. Na uľahčenie inštalácie sa figurína môže vkladať do kabíny rozmontovaná a v nej sa zložiť. Na tieto účely sa sedadlo umiestni do jeho najzadnejšej polohy a kompletne zmontovaná figurína sa umiestni tak, aby sa jej bod H zhodoval s bodom R. Potom sa sedadlo posunie do jeho stredovej polohy na posúdenie priestoru na prežitie. Ako alternatíva k skúšobnej figuríne vymedzenej v doplnku 2 prílohe 3 sa môže použiť päťdesiaty percentil hybridu II alebo III mužskej figuríny, s meracím vybavením alebo bez neho, ktorej opis je uvedený v predpise č. 94.

5.2.2. Takto vymedzený priestor sa overí pre každé sedadlo poskytnuté výrobcom.

5.3. Ďalšie podmienky

5.3.1. Počas skúšok sa môžu komponenty, ktorými je kabína upevnená k rámu, deformovať alebo zlomiť za predpokladu, že kabína zostane upevnená k rámu vozidla.

5.3.2. Žiadne z dverí sa nesmú počas skúšky otvoriť, ale nepožaduje sa, aby bolo možné otvoriť dvere po skúške.

6. ZMENA A ROZŠÍRENIE TYPOVÉHO SCHVÁLENIA TYPU VOZIDLA

6.1. Každá úprava typu vozidla sa musí oznámiť správnemu orgánu, ktorý tomuto typu vozidla udelil typové schválenie. Orgán môže potom:

6.1.1. konštatovať, že vykonané zmeny nemajú žiadny výrazne nepriaznivý vplyv a že v každom prípade vozidlo stále spĺňa požiadavky, alebo

6.1.2. vyžadovať nový skúšobný protokol od technickej služby zodpovednej za vykonanie skúšok.

6.2. Potvrdenie alebo zamietnutie schválenia s uvedením zmien sa oznámi zmluvným stranám dohody, ktoré uplatňujú tento predpis, v súlade s postupom uvedeným v bode 4.3.

6.3. Príslušný orgán, ktorý vydal rozšírenie typového schválenia, prideľuje sériové číslo každému takému rozšíreniu a informuje o tom ostatné strany dohody z roku 1958 uplatňujúce tento predpis prostredníctvom formulára oznámenia, ktorého vzor je uvedený v prílohe 1 k tomuto predpisu.

7. ZHODA VÝROBY

Postupy zhody výroby zodpovedajú postupom uvedeným v dodatku 2 k dohode (E/ECE/324-E/ECE/TRANS/505/Rev.2), s týmito požiadavkami:

7.1. vozidlo schválené podľa tohto predpisu sa vyrába tak, aby zodpovedalo typu schválenému na základe splnenia požiadaviek uvedených v bode 5;

7.2. príslušný orgán, ktorý schválenie udelil, môže kedykoľvek overiť zhodu kontrolných metód uplatniteľných na každú výrobnú jednotku. Tieto kontroly sa zvyčajne vykonávajú raz za dva roky.

8. SANKCIE ZA NEZHODU VÝROBY

8.1. Typové schválenie vozidla udelené podľa tohto predpisu môže byť odňaté, ak nie sú splnené požiadavky stanovené v bode 7.1 tohto predpisu.

8.2. Ak niektorá zmluvná strana dohody používajúca tento predpis odoberie typové schválenie, ktoré predtým udelila, musí o tom ihneď informovať ostatné zmluvné strany používajúce tento predpis, a to prostredníctvom formulára, ktorého vzor je uvedený v prílohe 1 k tomuto predpisu.

9. DEFINITÍVNE ZASTAVENIE VÝROBY

Ak držiteľ typového schválenia definitívne zastaví výrobu typu vozidla schváleného podľa tohto predpisu, informuje o tom orgán, ktorý typové schválenie udelil. Po prijatí príslušného oznámenia tento orgán o tom informuje ostatné strany dohody z roku 1958, ktoré uplatňujú tento predpis, prostredníctvom formulára oznámenia, ktorý zodpovedá vzoru uvedenému v prílohe 1 k tomuto predpisu.

10. PRECHODNÉ USTANOVENIA

10.1. Od oficiálneho dátumu nadobudnutia platnosti série zmien 02 nesmie žiadna zmluvná strana, ktorá uplatňuje tento predpis, odmietnuť udeliť schválenie EHK podľa tohto predpisu, v znení série zmien 02.

10.2. Od 1. októbra 2002 zmluvné strany uplatňujúce tento predpis udeľujú schválenia EHK iba vtedy, ak sú splnené požiadavky tohto predpisu v znení série zmien 02.

10.3. Od 1. októbra 2006 môžu zmluvné strany uplatňujúce tento predpis odmietnuť uznať schválenia, ktoré neboli udelené v súlade so sériou zmien 02 tohto predpisu.

10.4. Od oficiálneho dátumu nadobudnutia platnosti série zmien 03 nesmie žiadna zmluvná strana, ktorá uplatňuje tento predpis, odmietnuť udeliť schválenie EHK podľa tohto predpisu v znení série zmien 03.

10.5. Po uplynutí 72 mesiacov od dátumu nadobudnutia platnosti série zmien 03 môžu zmluvné strany, ktoré uplatňujú tento predpis, udeliť schválenie novým typom kabíny len vtedy, ak sú splnené požiadavky podľa tohto predpisu v znení série zmien 03.

10.6. Zmluvné strany, ktoré uplatňujú tento predpis, nesmú odmietnuť udeliť rozšírenie typového schválenia v znení predchádzajúcich sérií zmien k tomuto predpisu.

10.7. Zmluvné strany, ktoré uplatňujú tento predpis, udeľujú počas obdobia 72 mesiacov, ktoré nasleduje po dátume nadobudnutia platnosti série zmien 03, aj naďalej schválenia pre typy vozidiel, ktoré spĺňajú požiadavky tohto predpisu v znení predchádzajúcich sérií zmien.

10.8. Žiadna zmluvná strana, ktorá uplatňuje tento predpis, nesmie odmietnuť vnútroštátne alebo regionálne schválenie typu vozidla, ktoré bolo schválené podľa série zmien 03 k tomuto predpisu.

10.9. Schválenia vozidiel podľa predchádzajúcich sérií zmien zostávajú platné i po vstupe série zmien 03 tohto predpisu do platnosti a zmluvné strany, ktoré uplatňujú tento predpis, musia tieto schválenia naďalej uznávať.

11. NÁZVY A ADRESY TECHNICKÝCH SLUŽIEB ZODPOVEDNÝCH ZA VYKONÁVANIE SCHVAĽOVACÍCH SKÚŠOK A NÁZVY A ADRESY SPRÁVNYCH ORGÁNOV

Zmluvné strany dohody, ktoré uplatňujú tento predpis, oznámia sekretariátu Organizácie Spojených národov názvy a adresy technických služieb zodpovedných za vykonávanie schvaľovacích skúšok a názvy a adresy správnych orgánov, ktoré udeľujú typové schválenie a ktorým sa zasielajú formuláre osvedčujúce schválenie alebo rozšírenie, zamietnutie, príp. odňatie schválenia vydaného v iných krajinách.

PRÍLOHA 1

DOKUMENTÁCIA TYPOVÉHO SCHVÁLENIA EHK

Časť 1

VZOR INFORMAČNÉHO DOKUMENTU

Podľa predpisu č. 29 týkajúceho sa typového schválenia kabíny

V prípade potreby sa tieto informácie poskytujú v troch vyhotoveniach a spolu s obsahom. Všetky výkresy sa musia vo vhodnej mierke dodať vo formáte A4 alebo musia byť poskladané na tento formát a musia byť dostatočne podrobné. Prípadné fotografie musia byť dostatočne podrobné.

1. Všeobecne .....

1.1. Značka (obchodný názov výrobcu): .....

1.2. Typ: .....

1.3. Prostriedky identifikácie typu, ak sú vyznačené na vozidle: .....

1.3.3. Umiestnenie takého označenia: .....

1.4. Kategória vozidla ([1]): .....

1.5. Názov a adresa výrobcu: .....

1.6. Adresa(-y) montážneho(-ych) závodu(-ov): .....

2. Všeobecné konštrukčné charakteristiky vozidla .....

2.1. Fotografie a/alebo výkresy reprezentatívneho vozidla: .....

2.2. Rozmerový výkres celého vozidla: .....

2.3. Počet náprav a kolies: .....

2.6. Umiestnenie a usporiadanie motora: .....

2.7. Kabína vodiča (kabína nad motorom alebo kapota motora) ([2]): .....

2.8. Riadenie: .....

3. Hmotnosti a rozmery (v kg a mm) (v prípade potreby uveďte odkaz na výkres) .....

3.1. Maximálne technicky prípustná hmotnosť naloženého vozidla uvádzaná výrobcom: .....

3.2. Maximálne technicky prípustná hmotnosť pre prednú(-é) nápravu(-y) vozidla: .....

4. Kabína: .....

4.1. Typ kabíny: (bežná/s lôžkom/s lôžkom hore) ([3]) .....

4.2. Použité materiály a spôsoby konštrukcie: .....

4.3. Usporiadanie dverí a počet dverí: .....

([1]) Podľa vymedzenia v prílohe 7 ku Konsolidovanej rezolúcii o konštrukcii vozidiel (R.E.3). TRANS/WP.29/78/Rev.1/Amend. 2 naposledy zmenený Amend. 4).

([2]) Kabína nad motorom je usporiadanie, pri ktorom sa nachádza viac ako polovica dĺžky motora za najprednejším bodom spodnej hrany predného skla a náboj volantu v prednej štvrtine dĺžky vozidla.

([3]) Nehodiace sa prečiarknite (v prípadoch, keď sa vypĺňa viac záznamov, nie je potrebné prečiarknuť nič).

4.4. Výkresy zámkov dverí a komponentov upevnenia dverí a ich poloha vo dverách: .....

4.5. Počet miest na sedenie: .....

4.6. Body R: .....

4.7. Podrobný opis kabíny typu vozidla vrátane jej rozmerov, zostavy, materiálov a jej upevnenia na akýkoľvek podvozkový rám: .....

4.8. Výkresy kabíny a tých častí jej vnútorného usporiadania, ktoré majú vplyv na úžitkový priestor: .....

5. Riadenie .....

5.1. Schematický(-é) diagram(-y) ovládania riadenia: .....

5.2. Rozsah a metóda nastavenia ovládacieho mechanizmu (ak existuje): .....

Časť 2

OZNÁMENIE

[maximálny formát: A4 (210 × 297 mm)]

Vydal: Názov správneho orgánu:
.....
.....
.....

týkajúce sa (2): Udelenia typového schválenia
Rozšírenia typového schválenia
Zamietnutia typového schválenia
Odňatia typového schválenia
Definitívneho zastavenia výroby

pre typ vozidla v súvislosti s ochranou cestujúcich v kabíne vozidla podľa predpisu č. 29.

Typové schválenie č.: .....Rozšírenie č.: .....

1. Obchodný názov alebo značka vozidla: .....
2. Typ vozidla: .....
3. Názov a adresa výrobcu: .....
4. Názov a adresa prípadného zástupcu výrobcu: .....
5. Stručný opis dizajnu kabíny a spôsob jej upevnenia: .....
6. Vozidlo odovzdané na typové schválenie: .....
7. Technická služba zodpovedná za vykonávanie schvaľovacích skúšok: .....
8. Dátum protokolu vydaného uvedenou službou: .....
9. Číslo protokolu vydaného uvedenou službou: .....
10. Schválenie udelené/zamietnuté/rozšírené/odňaté (2) .....
11. Umiestnenie schvaľovacej značky na vozidle: .....
12. Miesto: .....
13. Dátum: .....
14. Podpis: .....

K tomuto oznámeniu je pripojený zoznam dokumentov uložených v archíve správneho orgánu, ktorý typové schválenie udelil, a je možné ich získať na požiadanie.

(1) Rozlišovacie číslo krajiny, ktorá udelila/rozšírila/zamietla/odňala schválenie (pozri schvaľovacie ustanovenie v predpise).
(2) Nehodiace sa prečiarknite.

PRÍLOHA 2

USPORIADANIA SCHVAĽOVACÍCH ZNAČIEK

VZOR A

(pozri bod 4.4 tohto predpisu)

a = 8 mm min

Uvedená schvaľovacia značka pripevnená na vozidle uvádza, že príslušný typ vozidla bol v súvislosti s ochranou cestujúcich v kabíne úžitkového vozidla schválený v Holandsku (E 4) pod číslom 032439. Prvé dve číslice schvaľovacieho čísla uvádzajú, že predpis č. 29 v čase udelenia schválenia už zahŕňal sériu zmien 03.

VZOR B

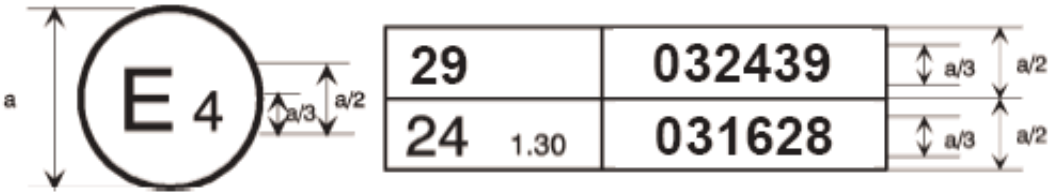

a = 8 mm min

Uvedená schvaľovacia značka pripevnená na vozidle uvádza, že príslušný typ vozidla bol schválený v Holandsku (E 4) podľa predpisov č. 29 a 24 ([1]). (V prípade predpisu č. 24 má korigovaný koeficient absorpcie hodnotu 1,30 m^{-1}. Schvaľovacie čísla uvádzajú, že k dátumom, ku ktorým boli tieto schválenia udelené, predpisy č. 29 a 24 zahŕňali sériu zmien 03.

([1]) Druhé číslo sa uvádza iba ako príklad.

PRÍLOHA 3

SKÚŠOBNÝ POSTUP

1. **Dvere**

Pred skúškami musia byť dvere kabíny zatvorené, ale nie zamknuté.

2. **Motor**

Pri skúške A musí byť k vozidlu namontovaný motor alebo jeho rovnocenný vzor, pokiaľ ide o hmotnosť, rozmery a montáž.

3. **Kabína**

Kabína sa vybaví riadiacim mechanizmom, volantom a panelovým nástrojom a sedadlom vodiča a cestujúceho. Volant a miesto na sedenie sa nastavia do polohy na bežné používanie predpísanej výrobcom.

4. **Upevnenie kabíny**

Pri skúške A je kabína namontovaná na vozidlo. Pri skúškach B, C sa kabína namontuje podľa voľby výrobcu alebo na vozidlo, alebo na zvláštny rám. Vozidlo alebo rám musia byť upevnené spôsobom podľa doplnku 1 k tejto prílohe.

5. **Skúška čelným nárazom (skúška A)**

Obrázok 1

Skúška čelným nárazom (skúška A)

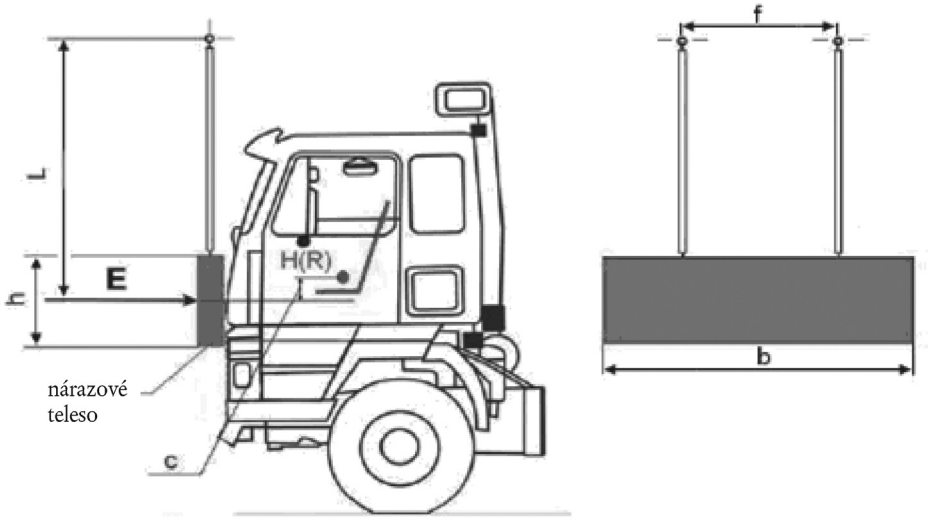

5.1. Nárazové teleso je z ocele a má rovnomerne rozloženú hmotnosť; hmotnosť nesmie byť nižšia ako 1 500 kg. Jeho nárazová plocha je obdĺžniková a rovná, jej šírka musí byť 2 500 mm a výška 800 mm (pozri b a h na obrázku 1). Jej hrany sú zaoblené polomerom zakrivenia najmenej 10 mm ± 5 mm.

5.2. Zostava nárazového telesa musí byť prevedená ako pevná konštrukcia. Nárazové teleso sa voľne zavesí dvoma tiahlami, ktoré sú k nemu pevne uchytené a vzdialené od seba 1 000 mm (pozri f na obrázku 1). Tiahla musia mať dĺžku najmenej 3 500 mm od osi zavesenia ku geometrickému stredu nárazového telesa (L na obrázku 1).

5.3. Nárazové teleso sa musí umiestniť tak, aby v jeho zvislej polohe:

5.3.1. sa jeho nárazová plocha dotýkala časti vozidla, ktorá je umiestnená najviac vpredu;

5.3.2. jeho ťažisko ležalo c = 50 + 5/– 0 mm pod bodom R sedadla vodiča a

5.3.3. jeho ťažisko ležalo v stredovej pozdĺžnej rovine vozidla.

5.4. Nárazové teleso musí naraziť do kabíny čelne v smere zadnej časti kabíny. Smer nárazu musí byť vodorovný a rovnobežný so stredovou pozdĺžnou rovinou vozidla.

5.5. Nárazová energia musí byť:

5.5.1. 29,4 kJ pre vozidlá kategórie N_1 a vozidlá kategórie N_2 s celkovou hmotnosťou nepresahujúcou 7,5 t;

5.5.2. 55 kJ pre vozidlá kategórie N_3 a vozidlá kategórie N_2 s celkovou hmotnosťou presahujúcou 7,5 t.

6. **Skúška čelným nárazom na stĺpik (skúška B)**

Obrázok 2

Skúška čelným nárazom na stĺpik (skúška B)

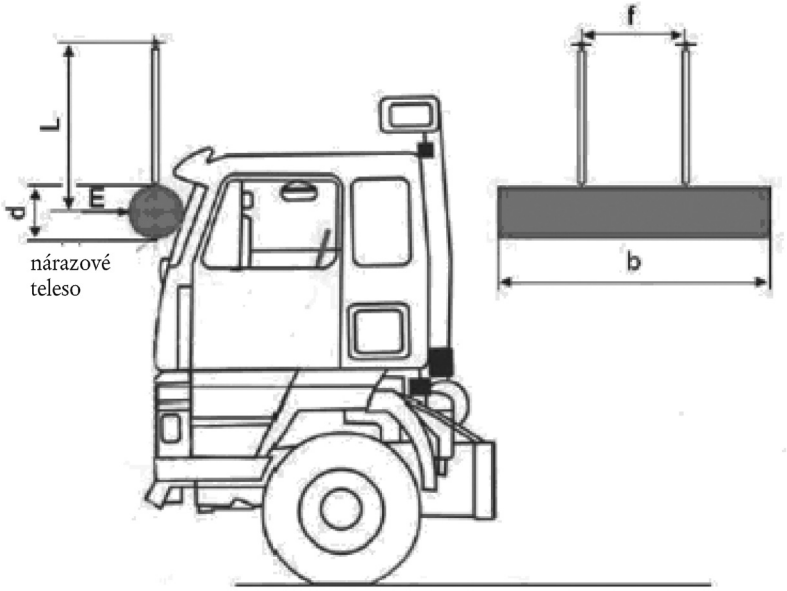

6.1. Nárazové teleso musí byť prevedené ako pevná konštrukcia a mať rovnomerne rozloženú hmotnosť; jeho hmotnosť musí byť najmenej 1 000 kg. Nárazové teleso musí mať valcovitý tvar s priemerom valca 600 ± 50 mm a dĺžkou b najmenej 2 500 mm. Hrany musia byť zaoblené polomerom zakrivenia najmenej 1,5 mm.

6.2. Zostava nárazového telesa musí byť prevedená ako pevná konštrukcia. Nárazové teleso sa voľne zavesí dvoma tiahlami pevne uchytenými ku kyvadlu a vzdialenými od seba najmenej f = 1 000 mm. Tiahla musia mať dĺžku najmenej L = 3 500 mm od osi zavesenia ku geometrickému stredu nárazového telesa.

6.3. Nárazové teleso sa musí umiestniť tak, aby v prípade, ak je napnuté v zvislej polohe:

6.3.1. sa jeho nárazová plocha dotýkala časti kabíny, ktorá je umiestnená najviac vpredu;

6.3.2. jeho stredová pozdĺžna os bola vodorovná a kolmá na stredovú pozdĺžnu zvislú rovinu kabíny;

6.3.3. jeho ťažisko ležalo uprostred medzi najnižším a najvyšším bodom rámu čelného skla, pri meraní pozdĺž čelného skla a pozdĺž stredovej zvislej roviny kabíny;

6.3.4. jeho ťažisko ležalo v stredovej pozdĺžnej rovine kabíny;

6.3.5. jeho dĺžka bola rovnomerne rozložená na šírku vozidla a prečnievala celú šírku obidvoch stĺpikov A.

6.4. Nárazové teleso musí naraziť do kabíny čelne v smere zadnej časti kabíny. Smer nárazu musí byť vodorovný a rovnobežný so stredovou pozdĺžnou rovinou vozidla.

6.5. Nárazová energia musí byť 29,4 kJ

7. **Skúška pevnosti strechy (skúška C)**

Obrázok 3

Skúška pevnosti strechy (skúška C)

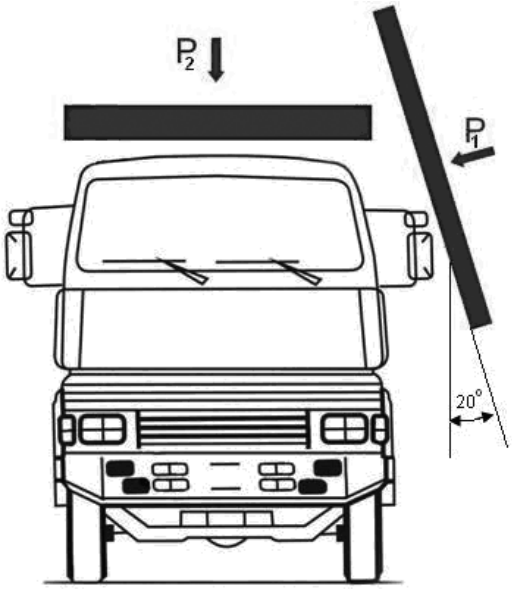

7.1. Pri vozidlách kategórie N_2 s celkovou hmotnosťou presahujúcou 7,5 t a vozidlách kategórie N_3 sa obidve skúšky opísané v bodoch 7.3 a 7.4 vykonajú na tej istej kabíne, v tomto poradí.

7.2. Pri vozidlách kategórie N_2 s celkovou hmotnosťou nepresahujúcou 7,5 t a vozidlách kategórie N_1 sa vykoná iba skúška opísaná v bode 7.4.

7.3. Dynamické predchádzajúce zaťaženie vozidiel kategórie N_2 s celkovou hmotnosťou presahujúcou 7,5 t a kategórie N_3 (pozri P_1 na obr. 3).

7.3.1. Nárazové teleso musí byť prevedené ako pevná konštrukcia a musí mať rovnomerne rozloženú hmotnosť; jeho hmotnosť nesmie byť menšia ako 1 500 kg.

7.3.2. Nárazová plocha nárazového telesa musí byť obdĺžniková a plochá. Jej rozmery musia byť dostatočne veľké, aby pri nastavení v súlade s bodom 7.3.3 nedošlo ku kontaktu medzi kabínou a hranami nárazového telesa.

7.3.3. Nárazové teleso a/alebo kabína sa nastaví tak, aby v čase nárazu:

7.3.3.1. nárazová plocha nárazového telesa zvierala uhol 20° so stredovou pozdĺžnou rovinou kabíny. Nárazové teleso alebo kabína môžu byť naklonené;

7.3.3.2. nárazová plocha nárazového telesa pokrývala celú dĺžku hornej časti boku kabíny;

7.3.3.3. stredová pozdĺžna os kyvadla bola vodorovná a rovnobežná so stredovou pozdĺžnou rovinou kabíny.

7.3.4. Nárazové teleso musí naraziť na hornú časť boku kabíny tak, aby v čase nárazu boli splnené požiadavky uvedené v bode 7.3.3. Smer nárazu musí byť kolmý k povrchu nárazového telesa a k stredovej pozdĺžnej osi kabíny. Môže sa hýbať buď nárazovým telesom, alebo kabínou, pokiaľ sú splnené požiadavky na nastavenie.

7.3.5. Nárazová energia musí byť aspoň 17,6 kJ.

7.4. Skúška pevnosti strechy (pozri P_2 na obrázku 3)

7.4.1. Zaťažovacie zariadenie musí byť z ocele a mať rovnomerne rozloženú hmotnosť.

7.4.2. Zaťažovacia plocha zariadenia musí byť obdĺžniková a plochá. Jej rozmery musia byť dostatočne veľké, aby pri nastavení v súlade s bodom 7.4.4 nedošlo ku kontaktu medzi kabínou a hranami zariadenia.

7.4.3. Lineárny nosný systém môže byť vložený medzi skúšobné zariadenie a jeho rám tak, aby umožnil bočný pohyb strechy kabíny smerom od strany, na ktorej došlo k nárazu vo fáze predchádzajúceho zaťaženia podľa bodu 6.3, ak je to uplatniteľné.

7.4.4. Zaťažovacie zariadenie sa nastaví tak, aby počas skúšky:

7.4.4.1. bolo rovnobežné s rovinou podvozku x-y;

7.4.4.2. pohybovalo sa rovnobežne so zvislou osou podvozku;

7.4.4.3. zaťažovacia plocha zariadenia pokrýva celú oblasť strechy kabíny.

7.4.5. Skúšobným zariadením sa pôsobí na strechu kabíny statickým zaťažením, ktoré zodpovedá maximálnej povolenej hmotnosti pre prednú nápravu(-y) vozidla, maximálne však zaťažením 98 kN.

Dodatok 1

POKYNY PRE UPEVNENIE VOZIDLA NA SKÚŠOBNÉ ZARIADENIE

1. **Čelný náraz**

Skúška A sa uskutočňuje s kabínou upevnenou na vozidlo (pozri obrázok 1).

1.1. *Kotvové reťaze alebo laná*

Každá kotvová reťaz alebo lano musí byť z ocele a musí mať pevnosť v ťahu najmenej 10 t.

1.2. *Blokovanie podvozkového rámu*

Pozdĺžne častice rámu podvozku sú podporované drevenými blokmi po ich celej šírke a v dĺžke najmenej 150 mm. Predné hrany blokov nesmú byť umiestnené pred najzadnejším bodom kabíny, ani nesmú byť za stredom rázvoru. Na žiadosť výrobcu sa rám podvozku nastaví do polohy, ktorú má pri plnom zaťažení vozidla.

1.3. *Pozdĺžne zakotvenie*

Spätný pohyb rámu je obmedzený reťazami alebo lanami A, ktoré sú pripevnené k prednej časti rámu a súmerne vzdialené k pozdĺžnej osi, vzdialenosť medzi bodmi upevnenia musí byť najmenej 600 mm. Keď sa reťaze alebo laná napnú, musia zvierať s vodorovnou rovinou uhol najviac 25° smerom k horizontále a ich priemet na vodorovnú rovinu musí zvierať s pozdĺžnou osou vozidla uhol najviac 10°. Reťaze alebo laná sa môžu krížiť.

1.4. *Bočné zakotvenie*

Bočný pohyb je obmedzený reťazami alebo lanami B upevnenými k rámu súmerne vzhľadom k jeho pozdĺžnej osi. Body upevnenia rámu môžu byť vzdialené najviac 5 m a najmenej 3 m od prednej časti vozidla. Keď sa reťaze alebo laná napnú, musia zvierať s vodorovnou rovinou uhol najviac 20° smerom k horizontále a ich priemet na vodorovnú rovinu musí zvierať s pozdĺžnou osou vozidla uhol najmenej 25° a najviac 45°.

1.5. *Napnutie reťaze alebo lán a zakotvenie vzadu*

Reťaz alebo lano C sa najskôr zaťaží silou približne 1 kN. Potom sa napnú štyri reťaze alebo laná A a B a reťaz alebo lano C sa zaťaží silou najmenej 10 kN. Uhol reťaze alebo lana C s horizontálou nesmie presiahnuť 15°. Vertikálna blokovacia sila najmenej 500 N sa uplatní na bod D medzi podvozkovým rámom a zemou.

1.6. *Rovnocenná inštalácia*

Na žiadosť výrobcu je možné vykonať skúšky s kabínou namontovanou na špeciálnom ráme pod podmienkou, že sa preukáže, že táto montáž je rovnocenná s montážou na vozidle.

2. **Náraz na predné stĺpiky**

2.1. *Kabína namontovaná na vozidle (pozri obrázok 1)*

Prijmú sa opatrenia, aby sa vozidlo pri skúške výrazne neposunulo. Na tento účel sa zabrzdí ručná brzda, zaradí prevodový stupeň a predné kolesá sa zablokujú klinmi.

2.2. *Kabína namontovaná na ráme*

Prijmú sa opatrenia, aby sa kabína pri skúške výrazne neposunula.

3. **Pevnosť strechy**

3.1. *Kabína namontovaná na vozidle*

Prijmú sa opatrenia, aby sa vozidlo pri skúške výrazne neposunulo. Na tento účel sa zabrzdí ručná brzda, zaradí prevodový stupeň a predné kolesá sa zablokujú klinmi. Deformácie pružiacich častí (pier, pneumatík atď.) sa musia eliminovať tuhými časticami.

3.2. *Kabína namontovaná na ráme*

Prijmú sa opatrenia, aby sa rám pri skúške výrazne neposunul.

Obrázok 1

Skúška čelným nárazom

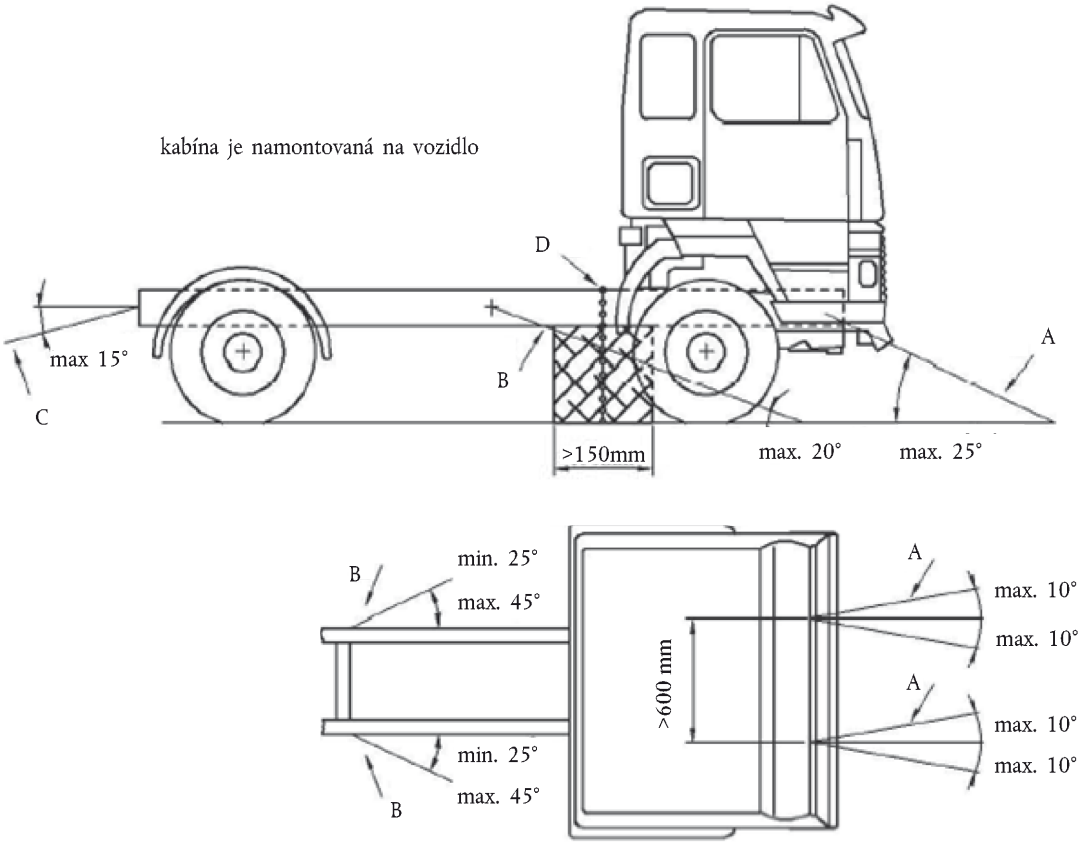

Doplnok 2

FIGURÍNA NA OVERENIE PRIESTORU NA PREŽITIE

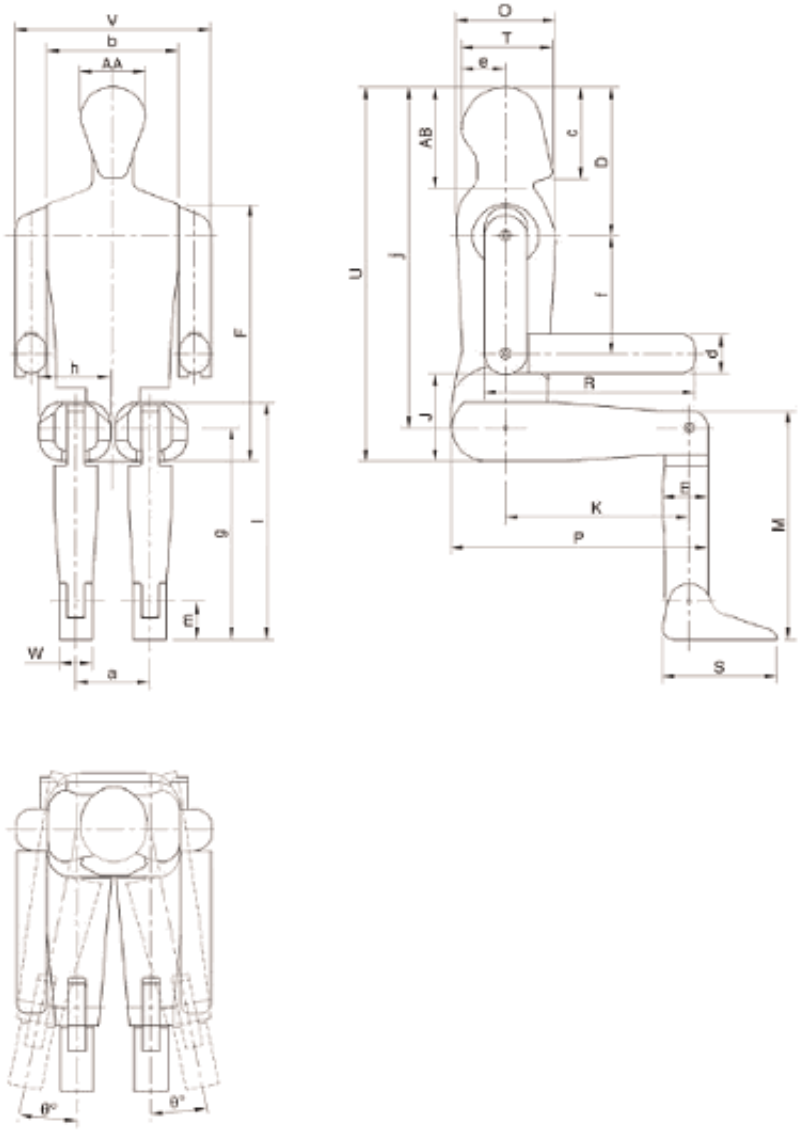

Rozmery		
Názov	Opis	Rozmery (v mm)
AA	Šírka hlavy	153
AB	Spoločná výška hlavy a krku	244
D	Vzdialenosť medzi vrchom hlavy a ramenným kĺbom	359
E	Hĺbka lýtka	106
F	Vzdialenosť medzi sediacou časťou a ramenami	620
J	Výška opieracej sa časti lakťa nad sedacou časťou	210
M	Výška kolien	546
O	Hĺbka hrudníka	230
P	Vzdialenosť medzi koncom sedacej časti a kolenami	595
R	Vzdialenosť medzi lakťom a koncami prstov	490
S	Dĺžka chodidiel	266
T	Dĺžka hlavy	211
U	Vzdialenosť medzi sedacou časťou a vrchom hlavy	900
V	Šírka ramien	453
W	Šírka chodidiel	77
a	Vzdialenosť medzi bedrovými kĺbmi	172
b	Šírka hrudníka	305
c	Výška hlavy vrátane brady	221
d	Hrúbka predlaktia	94
e	Vzdialenosť medzi zvislou osou trupu a zadnou časťou hlavy	102
f	Vzdialenosť medzi ramennými a lakťovými kĺbmi	283
g	Výška kolenových kĺbov nad podlahou	505
h	Šírka stehna	165
i	Výška horného okraja stehien nad podlahou (sediaca poloha)	565
j	Vzdialenosť medzi vrcholom hlavy a bodom „H“	819
k	Vzdialenosť medzi bedrovými a kolennými kĺbmi	426
m	Výška členkového kĺbu	89
ϑ	Bočná rotácia nôh	20

PRÍLOHA 4

POSTUP NA STANOVENIE BODU „H“ A SKUTOČNÉHO UHLA TRUPU PRE POLOHY SEDENIA V MOTOROVÝCH VOZIDLÁCH

1. **Účel**

Postup predpísaný v tejto prílohe sa používa na stanovenie umiestnenia bodu „H“ a skutočného uhla trupu pre jedno alebo niekoľko miest na sedenie v motorovom vozidle a na overenie vzťahu meraných údajov ku konštrukčným špecifikáciám, ktoré uviedol výrobca vozidla ([1]).

2. **Vymedzenie pojmov**

Na účely tejto prílohy:

2.1. „Referenčné údaje“ sú jedna alebo viacero týchto charakteristík sediacej polohy:

2.1.1. bod „H“ a bod „R“ a ich vzájomný vzťah;

2.1.2. skutočný uhol trupu a konštrukčný uhol trupu a ich vzájomný vzťah.

2.2. Trojrozmerné zariadenie pre bod „H“ (trojrozmerný mechanizmus) je zariadenie používané na stanovenie bodov „H“ a skutočných uhlov trupu. Toto zariadenie je opísané v doplnku 1 k tejto prílohe.

2.3. „Bod H“ je otočný stred trupu a stehna trojrozmerného mechanizmu inštalovaného v sedadle vozidla v súlade s bodom 4. Bod „H“ leží v strede stredovej čiary, ktorý je medzi priezorníkmi bodu „H“ na každej strane trojrozmerného mechanizmu. Bod „H“ teoreticky zodpovedá bodu „R“ (pre odchýlky pozri bod 3.2.2). Po tom ako sa bod „H“ stanoví v súlade s postupom opísaným v bode 4, považuje sa za pevný vo vzťahu ku konštrukcii čalúnenia sedadla a má sa pohybovať spolu s ním pri nastavovaní sedadla.

2.4. „Bod R“ alebo „referenčný bod sedenia“ je konštrukčný bod vymedzený výrobcom vozidla pre každú polohu sedenia a určený vo vzťahu k trojrozmernému referenčnému systému.

2.5. „Čiara trupu“ je stredová čiara sondy trojrozmerného mechanizmu so sondou v úplne zadnej polohe.

2.6. „Skutočný uhol trupu“ je uhol medzi zvislou čiarou prechádzajúcou bodom „H“ a čiarou trupu s použitím kvadrantu uhla chrbta na trojrozmernom mechanizme. Skutočný uhol trupu teoreticky zodpovedá konštrukčnému uhlu trupu (pre odchýlky pozri bod 3.2.2).

2.7. „Konštrukčný uhol trupu“ je uhol medzi zvislou čiarou prechádzajúcou bodom „R“ a čiarou trupu v polohe, ktorá zodpovedá konštrukčnej polohe operadla sedadla stanovenej výrobcom vozidla.

2.8. „Stredová rovina cestujúceho“ je stredová rovinu trojrozmerného mechanizmu umiestnenú v každej určenej polohe sedenia; je reprezentovaná súradnicou bodu „H“ na osi „Y“. V prípade individuálnych sedadiel sa stredová rovina sedadla zhoduje so stredovou rovinou cestujúceho. Pre ostatné sedadlá špecifikuje stredovú rovinu cestujúceho výrobca.

2.9. „Trojrozmerný referenčný systém“ je systém opísaný v doplnku 2 k tejto prílohe.

2.10. „Referenčné značky“ sú fyzické body (otvory, plochy, značky alebo zárezy) na karosérii vozidla vymedzené výrobcom.

2.11. „Poloha vozidla pri meraní“ je poloha vozidla určená súradnicami referenčných značiek v trojrozmernom referenčnom systéme.

3. **Požiadavky**

3.1. Predkladanie údajov

Pre každú polohu sedenia, kde sa na preukázanie zhody s ustanoveniami tohto predpisu vyžadujú referenčné údaje, sa predkladajú všetky nasledujúce údaje alebo príslušný výber z nich, a to na formulári podľa doplnku 3 k tejto prílohe:

3.1.1. súradnice bodu „R“ vo vzťahu k trojrozmernému referenčnému systému;

3.1.2. konštrukčný uhol trupu;

([1]) Ak nemôže byť v ktorejkoľvek polohe sedenia inej ako na predných sedadlách určený bod „H“ s použitím trojrozmerného mechanizmu alebo postupov, môže sa podľa uváženia príslušného orgánu považovať ako referenčný bod „R“ uvedený výrobcom.

3.1.3. všetky indikácie potrebné na nastavenie sedadla (ak je nastaviteľné) do meracej polohy uvedenej v bode 4.3.

3.2. Vzťah medzi nameranými hodnotami a konštrukčnými špecifikáciami

3.2.1. Súradnice bodu „H“ a hodnota skutočného uhla trupu získané postupom uvedeným v bode 4 sa porovnajú príslušne so súradnicami bodu „R“ a hodnotou konštrukčného uhla trupu uvedenou výrobcom vozidla.

3.2.2. Vzájomné polohy bodu „R“ a bodu „H“ a vzťah medzi konštrukčným uhlom trupu a skutočným uhlom trupu sa považujú za vyhovujúce pre danú polohu sedenia, ak bod „H“ vymedzený svojimi súradnicami leží vnútri štvorca so stranou dlhou 50 mm s horizontálnymi a vertikálnymi stranami, ktorého uhlopriečky sa pretínajú v bode „R“, a ak je skutočný uhol trupu v rozmedzí 5° konštrukčného uhla trupu.

3.2.3. Ak sú tieto podmienky splnené, bod „R“ a konštrukčný uhol trupu sa použijú na preukázanie zhody s ustanoveniami tohto predpisu.

3.2.4. Ak bod „H“ alebo skutočný uhol trupu nespĺňajú požiadavky uvedené v bode 3.2.2, bod „H“ a skutočný uhol trupu sa určia ešte dvakrát (celkovo trikrát). Ak výsledky dvoch z týchto troch operácií spĺňajú požiadavky, uplatňujú sa podmienky uvedené v bode 3.2.3.

3.2.5. Ak výsledky najmenej dvoch z troch operácií opísaných v bode 3.2.4 nespĺňajú požiadavky bodu 3.2.2 alebo ak sa nemôže vykonať overenie, pretože výrobca vozidla neposkytol informácie, ktoré sa týkajú polohy bodu „R“ alebo konštrukčného uhla trupu, použije sa ťažisko troch nameraných bodov alebo priemerná hodnota troch nameraných uhlov, ktoré sa považujú za uplatniteľné vo všetkých prípadoch, keď sa v tomto predpise odkazuje na bod „R“ alebo konštrukčný uhol trupu.

4. **Postup na stanovenie bodu „H“ a skutočného uhla trupu**

4.1. Vozidlo sa pripravuje podľa uváženia výrobcu pri teplote 20 ± 10 °C, aby sa zabezpečilo, že materiál sedadla dosiahne izbovú teplotu. Ak sedadlo, ktoré sa má skontrolovať, nebolo nikdy použité, na sedadlo sa dvakrát na jednu minútu posadí osoba alebo zariadenie s hmotnosťou 70 až 80 kg, aby sa ohla sedacia časť aj operadlo sedadla. Na žiadosť výrobcu zostanú všetky zostavy sedadiel nezaťažené minimálne 30 minút pre montážou trojrozmerného mechanizmu.

4.2. Vozidlo musí byť v meracej polohe vymedzenej v bode 2.11.

4.3. Sedadlo, ak je nastaviteľné, sa najprv nastaví do najzadnejšej normálnej polohy na riadenie alebo na jazdu podľa údajov výrobcu vozidla, pričom sa zohľadní len pozdĺžne nastavenie sedadla s vylúčením posunu sedadla používaného na iné účely, ako sú normálne polohy na riadenie alebo jazdu. Ak existujú iné spôsoby nastavenia (vertikálne, uhlové, nastavenie operadla sedadla atď.), tieto sa nastavia podľa špecifikácie výrobcu vozidla. Pri zavesených sedadlách sa napevno zafixuje vertikálna poloha tak, aby zodpovedala normálnej polohe pri riadení špecifikovanej výrobcom.

4.4. Oblasť polohy sedenia, ktorá je v kontakte s trojrozmerným mechanizmom, musí byť prikrytá bavlnenou tkaninou dostatočného rozmeru a vhodnej štruktúry opísanou ako hladká bavlnená tkanina s 18,9 vlákna na cm^2 a vážiaca 0,228 kg/m^2, alebo pletenou alebo netkanou tkaninou s rovnocennými charakteristikami.

Ak sa skúška vykonáva na sedadle mimo vozidla, musí mať podlaha, na ktorej sa sedadlo nachádza, tie isté základné charakteristiky [1] ako podlaha vozidla, v ktorom sa má sedadlo používať.

4.5. Zostava sedacej a chrbtovej časti trojrozmerného mechanizmu sa umiestni tak, aby sa stredová rovina cestujúceho (SRC) zhodovala so stredovou rovinou trojrozmerného mechanizmu. Na žiadosť výrobcu možno trojrozmerný mechanizmus posunúť smerom dovnútra vzhľadom na SRC, ak je trojrozmerný mechanizmus umiestnený natoľko v smere von, že okraj sedadla nedovoľuje jeho vyrovnanie.

4.6. Pripevnite zostavy chodidla a dolnej časti nohy k zostave panvy sedacej časti buď jednotlivo, alebo pomocou zostavy T-tyče a dolnej časti nohy. Čiara prechádzajúca priezorníkmi bodu „H“ je rovnobežná so základňou a kolmá na pozdĺžnu stredovú rovinu sedadla.

4.7. Polohy chodidiel a nôh trojrozmerného mechanizmu nastavte takto:

4.7.1. Označená sediaca poloha: vodič a cestujúci na vonkajšom prednom sedadle.

[1] Uhol sklonu, rozdiely vo výške montáže sedadla, štruktúra povrchu atď.

4.7.1.1. Obidve zostavy chodidiel a nôh sa posunú dopredu tak, že chodidlá zaujmú, ak je to potrebné, prirodzenú polohu na podlahe medzi ovládacími pedálmi. Ak je to možné, ľavé chodidlo sa umiestni približne v rovnakej vzdialenosti vľavo od stredovej roviny trojrozmerného mechanizmu ako pravé chodidlo vpravo. Vodováha overujúca priečnu orientáciu trojrozmerného mechanizmu sa uvedie do horizontálnej polohy prispôsobením panvy sedadla v prípade potreby, alebo nastavením zostavy nôh a chodidiel smerom dozadu. Čiara prechádzajúca priezorníkmi bodu „H“ sa ponechá kolmá na pozdĺžnu stredovú rovinu sedadla.

4.7.1.2. Ak sa ľavá noha nemôže udržať v polohe rovnobežnej s pravou nohou a ľavé chodidlo sa nemôže podoprieť konštrukciou podlahy, posúvajte ľavé chodidlo dovtedy, kým nie je podoprené. Vyrovnanie priezorníkov sa zachová.

4.7.2. Označená sediaca poloha: vonkajšia zadná

Pri zadných alebo pomocných sedadlách sa nohy umiestnia tak, ako určil výrobca. Ak chodidlo potom spočíva na častiach podlahy, ktoré sú v rôznych výškach, chodidlo, ktoré ako prvé príde do kontaktu s predným sedadlom, slúži ako referenčné, a druhé chodidlo sa nastaví tak, aby vodováha uvádzajúca priečnu orientáciu sedadla zariadenia ukazovala horizontálnu polohu.

4.7.3. Ostatné označené polohy sedenia

Treba sa riadiť všeobecným postupom uvedeným v bode 4.7.1 s tou výnimkou, že chodidlo sa umiestni podľa údajov výrobcu vozidla.

4.8. Na dolnú časť nohy a stehna pripevnite závažia a vyrovnajte trojrozmerný mechanizmus.

4.9. Sklopte chrbtovú panvu dopredu proti prednej zarážke a odtiahnite trojrozmerný mechanizmus od operadla sedadla pomocou T-tyče. Znovu umiestnite trojrozmerný mechanizmus na sedadlo jednou z týchto metód:

4.9.1. Ak má trojrozmerný mechanizmus tendenciu posúvať sa smerom dozadu, použite tento postup. Nechajte, aby sa trojrozmerný mechanizmus posunul dozadu, až kým viac nebude potrebná predná horizontálna obmedzujúca záťaž na T-tyč, t. j. kým panva sedadla nepríde do kontaktu s operadlom sedadla. V prípade potreby upravte polohu dolnej časti nohy.

4.9.2. Ak trojrozmerný mechanizmus nemá tendenciu posúvať sa smerom dozadu, použite tento postup. Posuňte trojrozmerný mechanizmus smerom dozadu pomocou horizontálneho zadného zaťaženia na T-tyč, kým panva sedacej časti nepríde do kontaktu s operadlom sedadla (pozri obrázok 2 doplnku 1 k tejto prílohe).

4.10. Aplikujte zaťaženie 100 ± 10 N na zostavu operadla a panvy trojrozmerného mechanizmu v priesečníku kvadrantu bedrového uhla a puzdra T-tyče. Smer pôsobenia zaťaženia sa udržiava pozdĺž čiary prechádzajúcej uvedeným priesečníkom k bodu tesne nad puzdrom stehennej tyče (pozri obrázok 2 doplnku 1 k tejto prílohe). Potom sa chrbtová panva opatrne vráti na operadlo sedadla. Počas celej zvyšnej časti postupu treba postupovať opatrne, aby sa zabránilo posúvaniu trojrozmerného mechanizmu smerom dopredu.

4.11. Nasadí sa pravé a ľavé závažie sedacej časti a potom striedavo osem závaží trupu. Udržiavajte úroveň trojrozmerného mechanizmu.

4.12. Chrbtová panva sa sklopí dopredu, aby sa uvoľnilo napätie na operadle sedadla. Trojrozmerným mechanizmom kývate zo strany na stranu v rozsahu 10° (5° na každú stranu od vertikálnej stredovej roviny) počas troch úplných cyklov, aby sa uvoľnilo akékoľvek nahromadené trenie medzi trojrozmerným mechanizmom a sedadlom.

Počas kývania môže mať T-tyč trojrozmerného mechanizmu tendenciu odkláňať sa od horizontálneho a vertikálneho vyrovnania. T-tyč musí byť preto počas kývavých pohybov pridržaná s použitím primeraného bočného zaťaženia. Pri držaní T-tyče a kývaní trojrozmerným mechanizmom treba postupovať opatrne, aby sa zabezpečilo, že vo vertikálnom alebo pozdĺžnom smere sa nebudú aplikovať žiadne mimovoľné vonkajšie zaťaženia.

Počas tohto kroku sa chodidlá trojrozmerného mechanizmu nemajú pridržiavať alebo držať. Ak chodidlá zmenia polohu, majú sa v tejto polohe na chvíľu ponechať.

Chrbtová panva sa opatrne vráti na operadlo sedadla a skontroluje sa, či sú obidve vodováhy v nulovej polohe. Ak počas kývania trojrozmerným mechanizmom došlo k akémukoľvek pohybu chodidiel, ich poloha sa musí obnoviť takto:

Striedavo zdvihnite každé chodidlo nad podlahu o najmenšiu nevyhnutnú mieru, až kým už nedochádza k žiadnemu dodatočnému pohybu chodidla. Počas tohto zdvíhania sa chodidlá môžu otáčať a nemá sa na ne aplikovať žiadne dopredu smerujúce alebo bočné zaťaženie. Keď sa každé chodidlo vráti späť do svojej dolnej polohy, päta má byť v kontakte s konštrukciou určenou na tento účel.

Skontrolujte nulovú polohu na bočnej vodováhe; v prípade potreby aplikujte bočné zaťaženie na hornú časť chrbtovej panvy dostatočné na vyrovnanie panvy sedadla trojrozmerného mechanizmu na sedadle.

4.13. Pridržiavajte T-tyč trojrozmerného mechanizmu, aby sa neposúvala dopredu na poduške sedadla, a postupujte takto:

a) vráťte chrbtovú panvu k operadlu sedadla;

b) na chrbtovú uhlovú tyč približne v strede závažia trupu striedavo pôsobte vodorovným zadným zaťažením nepresahujúcim 25 N, až kým kvadrant bedrového uhla neukáže, že sa po uvoľnení zaťaženia dosiahla stabilná poloha. Treba postupovať opatrne, aby sa zabezpečilo, že na trojrozmerný mechanizmus nebude pôsobiť žiadne vonkajšie nadol smerujúce alebo bočné zaťaženie. Ak je potrebné ďalšie nastavenie úrovne trojrozmerného mechanizmu, otáčajte chrbtovú panvu dopredu, znovu vyrovnajte a zopakujte postup z bodu 4.12.

4.14. Vykonajte všetky merania:

4.14.1. Súradnice bodu „H“ sa merajú vzhľadom na trojrozmerný referenčný systém.

4.14.2. Skutočný uhol trupu sa odčíta na kvadrante chrbtového uhla trojrozmerného mechanizmu so sondou v úplne zadnej polohe.

4.15. Ak sa vyžaduje opätovná montáž trojrozmerného mechanizmu, zostava sedadiel ostane nezaťažená aspoň na 30 minút pred opätovnou montážou. Trojrozmerný mechanizmus nesmie byť zaťažený na zostave sedadiel dlhšie, ako je čas nevyhnutný na vykonanie skúšky.

4.16. Ak možno sedadlá v tom istom rade považovať za podobné (lavicové sedadlo, identické sedadlá atď.), určí sa pre každý rad sedadiel iba jeden bod „H“ a jeden „skutočný uhol trupu“, pričom trojrozmerný mechanizmus opísaný v doplnku 1 k tejto prílohe je usadený na mieste považovanom za reprezentatívne pre tento rad. Týmto miestom je:

4.16.1. v prípade predného radu sedadlo vodiča;

4.16.2. v prípade zadného radu alebo radov krajné sedadlo.

Doplnok 1

OPIS TROJROZMERNÉHO MECHANIZMU NA URČENIE BODU „H“ [1]

(Trojrozmerný mechanizmus)

1. **Panvy operadla a sedadla**

Panvy operadla a sedadla sú zhotovené z vystuženého plastu a kovu; simulujú ľudský trup a stehno a sú mechanicky zavesené v bode „H“. K sonde zavesenej v bode „H“ je pripojený kvadrant na meranie skutočného uhla trupu. Nastaviteľná stehenná tyč pripojená k sedacej panve určuje stredovú čiaru stehna a slúži ako základná čiara pre kvadrant bedrového uhla.

2. **Časti tela a nôh**

Segmenty dolnej časti nohy sú pripojené k zostave sedacej panvy pri T-tyči spájajúcej kolená, ktorá je bočným predĺžením nastaviteľnej stehennej tyče. Kvadranty sú zabudované do segmentov dolnej časti nohy na meranie uhlov kolena. Zostavy obuvi a chodidla sú kalibrované na meranie uhla chodidla. Dve vodováhy orientujú zariadenie v priestore. Závažia časti tela sú umiestnené v príslušných ťažiskách, aby zabezpečili zaťaženie sedadla mužom s hmotnosťou 76 kg. Pri všetkých kĺboch trojrozmerného mechanizmu by sa mal skontrolovať voľný pohyb bez výskytu viditeľného trenia.

Obrázok 1

Označenie častí trojrozmerného mechanizmu

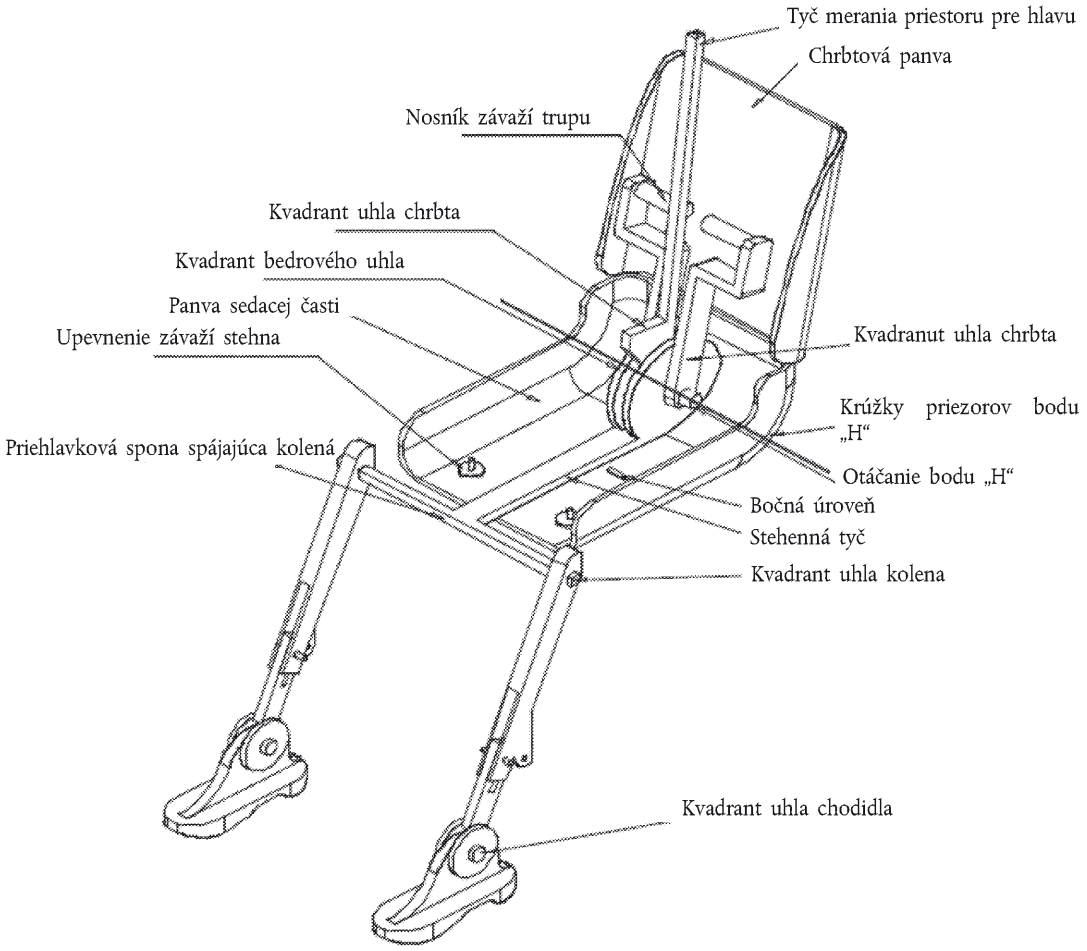

[1] Podrobnosti o konštrukcii trojrozmerného mechanizmu možno získať od spoločnosti Society of Automotive Engineers (SAE), 400 Commonwealth Drive, Warrendale, Pennsylvania 15096, Spojené štáty americké. Mechanizmus zodpovedá opisu v norme ISO 6549: 1980.

Obrázok 2

Rozmery častí trojrozmerného mechanizmu a rozmiestnenie zaťaženia

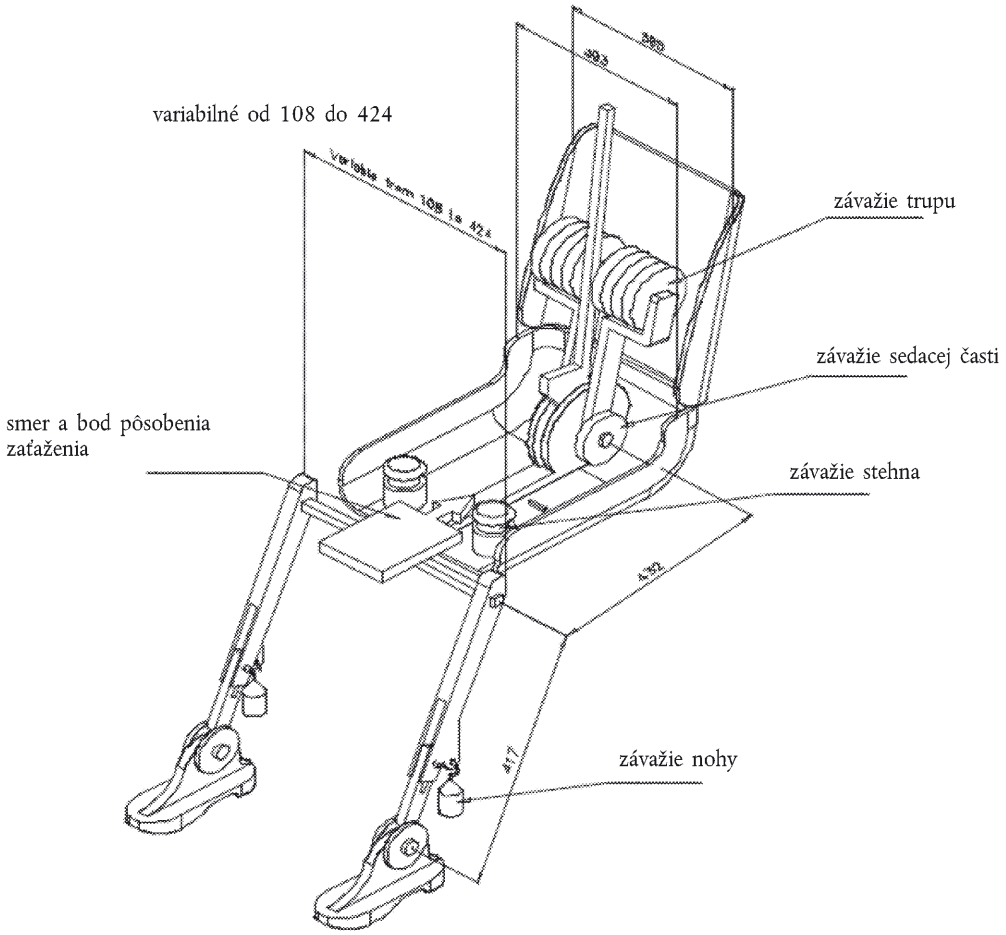

(rozmery v milimetroch)

Doplnok 2

TROJROZMERNÝ REFERENČNÝ SYSTÉM

1. Trojrozmerný referenčný systém je vymedzený tromi ortogonálnymi rovinami, ktoré stanovil výrobca vozidla (pozri obrázok) [1].

2. Poloha vozidla pri meraní je daná umiestnením vozidla na nosnom povrchu tak, aby súradnice referenčných značiek zodpovedali hodnotám stanoveným výrobcom.

3. Súradnice bodu „R“ a bodu „H“ sú stanovené vzhľadom na referenčné značky vymedzené výrobcom vozidla.

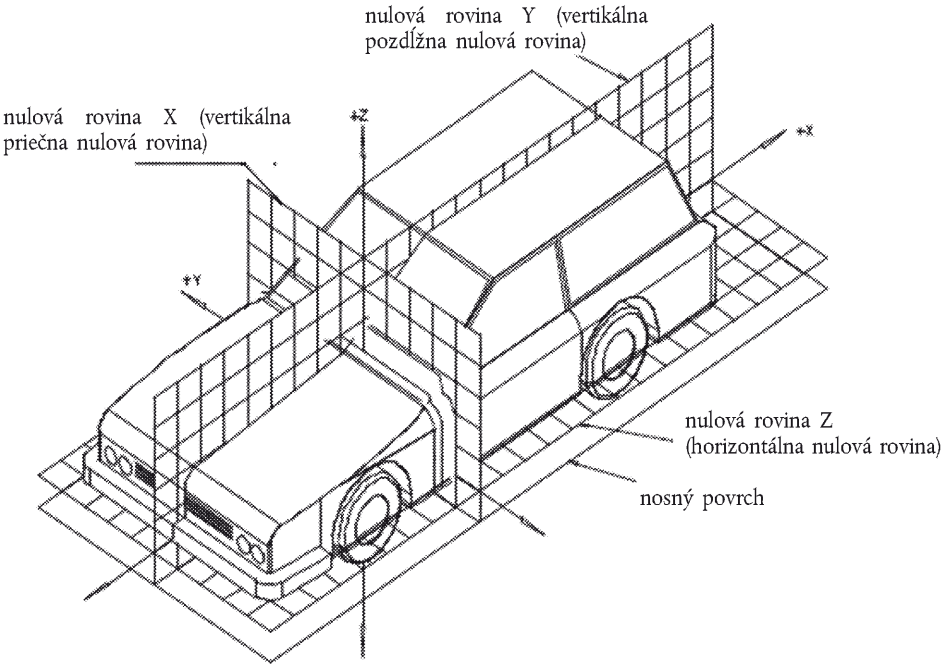

[1] Referenčný systém zodpovedá norme ISO 4130:1978.

PRÍLOHA 5

REFERENČNÉ ÚDAJE TÝKAJÚCE SA POLÔH SEDENIA

1. **Kódovanie referenčných údajov**

Referenčné údaje sa zaznamenávajú za sebou pre každú polohu sedenia. Sediace polohy sú označené dvojciferným kódom z dvoch znakov. Prvým je arabská číslica a označuje rad sedadiel od prednej k zadnej časti vozidla. Druhým je veľké písmeno, ktoré označuje polohu miesta sedenia v rade pri pohľade v smere pohybu vozidla dopredu; použijú sa tieto písmená:

L = vľavo

C = uprostred

R = vpravo

2. **Opis meracej polohy vozidla**

2.1. Súradnice referenčných značiek

X .....

Y .....

Z .....

3. **Zoznam referenčných údajov**

3.1. Sediaca poloha: .....

3.1.1. Súradnice bodu „R“

X .....

Y .....

Z .....

3.1.2. Konštrukčný uhol trupu: .....

3.1.3. Špecifikácie pre zoradenie sedadla [1]

horizontálne: .....

vertikálne: .....

uhlové: .....

uhol trupu: .....

Poznámka: Zoznam referenčných údajov pre ďalšie polohy sedenia je uvedený v bodoch 3.2, 3.3 atď.

[1] Nehodiace sa prečiarknuť.

MEDZIINŠTITUCIONÁLNE DOHODY

Rámcová dohoda o vzťahoch medzi Európskym parlamentom a Európskou komisiou

EURÓPSKY PARLAMENT A EURÓPSKA KOMISIA (ďalej len „obe inštitúcie“),

— so zreteľom za Zmluvu o Európskej únii (ZEÚ), Zmluvu o fungovaní Európskej únie (ZFEÚ), a najmä na jej článok 295, a Zmluvu o založení Európskeho spoločenstva pre atómovú energiu (ďalej len „zmluvy“),

— so zreteľom na medziinštitucionálne dohody a texty, ktorými sa upravujú vzťahy medzi oboma inštitúciami,

— so zreteľom na rokovací poriadok Európskeho parlamentu ([1]), a najmä na jeho články 105, 106 a 127 a jeho prílohy VIII a XIV,

— so zreteľom na politické usmernenia a príslušné vyhlásenia zvoleného predsedu Komisie z 15. septembra 2009 a 9. februára 2010 a na vyhlásenia každého z kandidátov na členov Komisie v priebehu ich vypočutí parlamentnými výbormi,

A. keďže Lisabonská zmluva posilňuje demokratickú legitimitu rozhodovacieho procesu Únie;

B. keďže obe inštitúcie pripisujú najvyššiu dôležitosť účinnej transpozícii a uplatňovaniu práva Únie;

C. keďže táto rámcová dohoda nezasahuje do právomocí a výsadných práv Európskeho parlamentu, Komisie alebo akejkoľvek inej inštitúcie alebo orgánu Únie, ale má za cieľ zabezpečiť, aby sa také právomoci a výsadné práva vykonávali čo najúčinnejšie a najtransparentnejšie;

D. keďže táto rámcová dohoda by sa mala vykladať v súlade s inštitucionálnym rámcom ako je formovaný zmluvami;

E. keďže Komisia riadne zohľadní príslušné úlohy, ktoré podľa zmlúv prislúchajú Európskemu parlamentu a Rade, najmä so zreteľom na základnú zásadu rovnakého zaobchádzania stanovenú v bode 9;

F. keďže je vhodné aktualizovať rámcovú dohodu uzatvorenú v máji 2005 ([2]) a nahradiť ju nasledujúcim textom,

SA DOHODLI TAKTO:

([1]) Ú. v. EÚ L 44, 15.2.2005, s. 1.
([2]) Ú. v. EÚ C 117 E, 18.5.2006, s. 125.

I. ROZSAH PÔSOBNOSTI

1. S cieľom lepšie zohľadniť nové „osobitné partnerstvo“ medzi Európskym parlamentom a Komisiou sa obe inštitúcie dohodli na nasledujúcich opatreniach na posilnenie politickej zodpovednosti a legitimity Komisie, rozšírenie konštruktívneho dialógu a zlepšenie toku informácií medzi oboma inštitúciami, ako aj zlepšenie spolupráce pri postupoch a plánovaní.

Dohodli sa tiež na osobitných ustanoveniach:

— o schôdzach Komisie s národnými expertmi, ako je stanovené v prílohe I,

— o poskytovaní dôverných informácií Európskemu parlamentu, ako je stanovené v prílohe II,

— o rokovaniach a uzatváraní medzinárodných dohôd, ako je stanovené v prílohe III, a

— o časovom harmonograme pracovného programu Komisie, ako je stanovené v prílohe IV.

II. POLITICKÁ ZODPOVEDNOSŤ

2. Dezignovaný predseda Komisie po svojej nominácii Európskou radou predloží Európskemu parlamentu politické smerovanie na svoje funkčné obdobie s cieľom umožniť informovanú výmenu názorov s Európskym parlamentom pred hlasovaním o voľbe.

3. V súlade s článkom 106 rokovacieho poriadku Európskeho parlamentu sa Európsky parlament skontaktuje so zvoleným predsedom Komisie v dostatočnom čase pred začatím postupu týkajúceho sa schválenia novej Komisie. Európsky parlament prihliada na poznámky, ktoré prednesie zvolený predseda.

Dezignovaní členovia Komisie zabezpečia úplné zverejnenie všetkých príslušných informácií v súlade s povinnosťou nezávislosti, ustanovenej v článku 245 ZFEÚ.

Postupy sa vypracujú tak, aby sa zabezpečilo, že celá dezignovaná Komisia sa hodnotí otvorene, spravodlivo a dôsledne.

4. Bez toho, aby tým bola dotknutá zásada kolegiality Komisie, každý člen Komisie nesie politickú zodpovednosť za činnosť v oblasti svojej pôsobnosti.

Predseda Komisie plne zodpovedá za rozpoznanie akéhokoľvek konfliktu záujmov, kvôli ktorému člen Komisie nemôže vykonávať svoje povinnosti.

Predseda Komisie je rovnako zodpovedný za akékoľvek nasledujúce kroky podniknuté za takýchto okolností a ihneď o tom písomne informuje predsedu Európskeho parlamentu.

Účasť členov Komisie na volebných kampaniach sa riadi Etickým kódexom členov Komisie.

Členovia Komisie, ktorí sa aktívne zúčastňujú na volebných kampaniach ako kandidáti vo voľbách do Európskeho parlamentu, by si mali vziať neplatené volebné voľno s účinnosťou od konca poslednej schôdze pred voľbami.

Predseda Komisie včas informuje Európsky parlament o rozhodnutí udeliť takéto voľno, pričom uvedie, ktorý člen Komisie prevezme príslušné povinnosti počas uvedeného obdobia voľna.

5. Ak Európsky parlament požiada predsedu Komisie o vyslovenie nedôvery v prípade jednotlivého člena Komisie, predseda dôkladne zváži, či požiada tohto člena o vzdanie sa funkcie v súlade s článkom 17 ods. 6 ZEÚ. Predseda buď požiada tohto člena, aby sa vzdal funkcie, alebo na najbližšej schôdzi Európskeho parlamentu vysvetlí dôvody svojho odmietnutia tak urobiť.

6. Ak je potrebné nahradiť člena Komisie počas funkčného obdobia v súlade s druhým odsekom článku 246 ZFEÚ, predseda Komisie dôkladne zváži výsledok porady s Európskym parlamentom predtým, ako dá súhlas s rozhodnutím Rady.

Európsky parlament zabezpečí, že tieto postupy sa uskutočnia čo najskôr, aby predseda Komisie mohol dôkladne zvážiť stanovisko Európskeho parlamentu ešte predtým, ako bude nový člen Komisie vymenovaný.

Podobne v súlade s tretím odsekom článku 246 ZFEÚ, ak je zvyšok funkčného obdobia Komisie krátky, predseda Komisie dôkladne zváži stanovisko Európskeho parlamentu.

7. Ak má predseda Komisie v úmysle prerozdeliť pridelené oblasti zodpovednosti medzi členov Komisie počas jej funkčného obdobia podľa článku 248 ZFEÚ, včas informuje Európsky parlament v súvislosti s príslušnou parlamentnou konzultáciou týkajúcou sa týchto zmien. Rozhodnutie predsedu o prerozdelení oblastí zodpovednosti môže nadobudnúť účinnosť okamžite.

8. Ak Komisia navrhne revíziu Etického kódexu členov Komisie týkajúcu sa konfliktu záujmov alebo etického správania sa, požiada Európsky parlament o stanovisko.

III. KONŠTRUKTÍVNY DIALÓG A TOK INFORMÁCIÍ

i) Všeobecné ustanovenia

9. Komisia zaručuje, že bude uplatňovať základnú zásadu rovnakého zaobchádzania v prípade Európskeho parlamentu a Rady, najmä v súvislosti s prístupom na schôdze a poskytovaním príspevkov alebo iných informácií najmä k legislatívnym a rozpočtovým záležitostiam.

10. V rámci svojich kompetencií Komisia prijme opatrenia na lepšie zapojenie Európskeho parlamentu tak, aby mohla čo najviac zohľadniť jeho stanoviská v oblasti Spoločnej zahraničnej a bezpečnostnej politiky.

11. Prijímajú sa viaceré opatrenia s cieľom uplatňovať „osobitné partnerstvo“ medzi Európskym parlamentom a Komisiou:

— predseda Komisie sa na žiadosť Európskeho parlamentu stretne s Konferenciou predsedov najmenej dvakrát za rok s cieľom prediskutovať otázky spoločného záujmu,

— predseda Komisie bude viesť pravidelný dialóg s predsedom Európskeho parlamentu o kľúčových horizontálnych otázkach a hlavných legislatívnych návrhoch. V rámci tohto dialógu by mal byť predseda Európskeho parlamentu pozývaný na schôdze kolégia členov Komisie,

— predseda Komisie alebo podpredseda zodpovedný za medziinštitucionálne vzťahy by mal byť pozývaný na zasadnutia Konferencie predsedov a Konferencie predsedov výborov, ak sa diskutuje o osobitných otázkach týkajúcich sa zostavovania programu rokovania plenárnej schôdze, medziinštitucionálnych vzťahov medzi Európskym parlamentom a Komisiou a legislatívnych a rozpočtových záležitostí,

— stretnutia Konferencie predsedov a Konferencie predsedov výborov a kolégia členov Komisie sa uskutočňujú každoročne s cieľom prediskutovať relevantné otázky vrátane prípravy a vykonávania pracovného programu Komisie,

— Konferencia predsedov a Konferencia predsedov výborov včas informuje Komisiu o výsledkoch svojich diskusií s medziinštitucionálnym rozmerom. Európsky parlament tiež pravidelne a v plnom rozsahu informuje Komisiu o výsledkoch svojich stretnutí týkajúcich sa prípravy plenárnych schôdzí, pričom zohľadní názory Komisie. Týmto nie je dotknutý bod 45,

— s cieľom zabezpečiť pravidelný tok relevantných informácií medzi obomi inštitúciami sa generálni tajomníci Európskeho parlamentu a Komisie stretávajú pravidelne.

12. Každý člen Komisie zabezpečí pravidelný a priamy tok informácií medzi členom Komisie a predsedom príslušného parlamentného výboru.

13. Komisia neuverejní žiadne legislatívne návrhy ani dôležité iniciatívy alebo rozhodnutia pred tým, ako o nich písomne upovedomí Európsky parlament.

Na základe pracovného programu Komisie určia obe inštitúcie vopred spoločnou dohodou kľúčové iniciatívy, ktoré sa majú predložiť v pléne. V zásade Komisia tieto iniciatívy predloží najprv v pléne a až potom verejnosti.

Obdobne určia tie návrhy a iniciatívy, o ktorých je informovaná Konferencia predsedov alebo o ktorých je vhodným spôsobom informovaný príslušný parlamentný výbor alebo jeho predseda.

Tieto rozhodnutia sa prijímajú v rámci pravidelného dialógu medzi oboma inštitúciami podľa bodu 11 a sú pravidelne aktualizované, s riadnym prihliadnutím na akýkoľvek politický vývoj.

14. Ak je interný dokument Komisie, o ktorom Európsky parlament nebol informovaný podľa tejto rámcovej dohody, šírený mimo inštitúcií, môže predseda Európskeho parlamentu požiadať o bezodkladné predloženie tohto dokumentu Európskemu parlamentu, aby s ním mohol oboznámiť ktoréhokoľvek poslanca Európskeho parlamentu, ktorý by o to požiadal.

15. Komisia predloží kompletné informácie a dokumentáciu o svojich stretnutiach s národnými expertmi v rámci svojej práce na príprave a vykonávaní legislatívy Únie vrátane tzv. soft law a delegovaných aktov. Ak o to Európsky parlament požiada, môže Komisia na tieto stretnutia pozvať aj odborníkov Európskeho parlamentu.

Príslušné ustanovenia sú uvedené v prílohe I.

16. Do troch mesiacov od prijatia uznesenia Európskeho parlamentu mu Komisia poskytne písomné informácie o opatreniach, ktoré prijala v reakcii na osobitné požiadavky, ktoré jej boli adresované v uzneseniach Európskeho parlamentu, vrátane informovania Európskeho parlamentu v prípadoch, kde sa nemohla riadiť jeho stanoviskami. Túto lehotu možno v prípade naliehavej požiadavky skrátiť. Predĺžiť o jeden mesiac ju možno v prípade, ak si požiadavka vyžaduje obšírnejšiu prácu a je to riadne odôvodnené. Európsky parlament zabezpečí, aby sa táto informácia rozšírila v rámci inštitúcie.

Európsky parlament sa bude usilovať predísť predkladaniu ústnych alebo písomných otázok týkajúcich sa záležitostí, v prípade ktorých Komisia už Európsky parlament informovala o svojom stanovisku prostredníctvom písomného nadväzného oznámenia.

Komisia sa zaväzuje informovať o ďalšom konkrétnom postupe v prípade akejkoľvek požiadavky na predloženie návrhu podľa článku 225 ZFEÚ (legislatívne iniciatívne správy) do troch mesiacov od prijatia príslušného uznesenia v pléne. Komisia predloží legislatívny návrh najneskôr do jedného roka alebo zahrnie návrh do svojho budúcoročného pracovného programu. Ak Komisia návrh nepredloží, podrobne informuje Európsky parlament o dôvodoch.

Komisia sa tiež zaväzuje k úzkej a včasnej spolupráci s Európskym parlamentom v prípade akýchkoľvek legislatívnych iniciatívnych žiadostí vyplývajúcich z iniciatív občanov.

V súvislosti s udeľovaním absolutória sa uplatňujú osobitné ustanovenia uvedené v bode 31.

17. V prípade iniciatív, odporúčaní alebo žiadostí o legislatívne akty v súlade s článkom 289 ods. 4 ZFEÚ, Komisia informuje Európsky parlament, ak sa to požaduje, o svojej pozícii k týmto návrhom pred príslušným parlamentným výborom.

18. Obe inštitúcie sa zaväzujú spolupracovať v oblasti vzťahov s národnými parlamentmi.

Európsky parlament a Komisia spolupracujú na vykonávaní protokolu 2 k ZFEÚ o uplatňovaní zásad subsidiarity a proporcionality. Takáto spolupráca zahŕňa dohody týkajúce sa akýchkoľvek potrebných prekladov odôvodnených stanovísk predložených národnými parlamentmi.

V prípade, že sú splnené limity stanovené v článku 7 protokolu 2 k ZFEÚ, Komisia zabezpečuje preklady všetkých predložených odôvodnených stanovísk národných parlamentov spolu s jej príslušnou pozíciou.

19. Komisia informuje Európsky parlament o zozname svojich skupín expertov, vytvorených na účely poskytovania pomoci Komisii pri vykonávaní jej práva iniciatívy. Tento zoznam sa pravidelne aktualizuje a zverejňuje.

V tomto rámci Komisia vhodným spôsobom informuje príslušný parlamentný výbor na osobitnú a odôvodnenú žiadosť jeho predsedu o činnostiach a zložení týchto skupín.

20. Obe inštitúcie vedú prostredníctvom vhodných mechanizmov konštruktívny dialóg o otázkach týkajúcich sa dôležitých administratívnych záležitostí, najmä o otázkach, ktoré majú priamy vplyv na vlastnú správu Európskeho parlamentu.

21. Ak Európsky parlament predloží revíziu svojho rokovacieho poriadku týkajúcu sa vzťahov s Komisiou, požiada ju o stanovisko.

22. Ak je potrebné zachovať dôvernosť akýchkoľvek informácií poskytnutých podľa tejto rámcovej dohody, uplatňujú sa ustanovenia uvedené v prílohe II.

ii) **Medzinárodné dohody a rozšírenie**

23. Európsky parlament je okamžite a plne informovaný počas všetkých fáz dojednávania a uzatvárania medzinárodných dohôd vrátane vymedzenia smerníc pre rokovania. Komisia koná takým spôsobom, aby si v plnej miere plnila povinnosti podľa článku 218 ZFEÚ a zároveň rešpektovala úlohu každej inštitúcie v súlade s článkom 13 ods. 2 ZEÚ.

Komisia uplatňuje opatrenia uvedené v prílohe III.

24. Informácie uvedené v bode 23 sa Európskemu parlamentu poskytnú dostatočne včas, aby sa k nim mohol vyjadriť, ak je to vhodné, a aby mohla Komisia čo najlepšie zohľadniť názor Európskeho parlamentu. Tieto informácie sa vo všeobecnosti poskytnú Európskemu parlamentu prostredníctvom príslušného parlamentného výboru a na plenárnej schôdzi, ak je to vhodné. V riadne odôvodnených prípadoch sa poskytnú viac ako jednému parlamentnému výboru.

Európsky parlament a Komisia sa zaväzujú zaviesť vhodné postupy a bezpečnostné opatrenia na postupovanie dôverných informácií zo strany Komisie Európskemu parlamentu v súlade s ustanoveniami prílohy II.

25. Obe inštitúcie uznávajú, že vzhľadom na svoje rozdielne inštitucionálne úlohy Komisia zastupuje Úniu na medzinárodných rokovaniach s výnimkou rokovaní týkajúcich sa Spoločnej zahraničnej a bezpečnostnej politiky a iných prípadov tak, ako je stanovené v zmluvách.

Ak Komisia zastupuje Úniu na medzinárodných konferenciách, umožní na žiadosť Európskemu parlamentu účasť delegácie poslancov Európskeho parlamentu ako pozorovateľov v delegáciách Únie, aby mohol byť okamžite a v plnom rozsahu informovaný o vývoji na konferencii. Komisia sa zaväzuje, ak je to vhodné, systematicky informovať delegáciu Európskeho parlamentu o výsledkoch rokovaní.

Poslanci Európskeho parlamentu sa nemôžu priamo zúčastňovať týchto rokovaní. Po zohľadnení právnych, technických a diplomatických možností im Komisia môže udeliť štatút pozorovateľov. V prípade zamietnutia bude Komisia informovať Európsky parlament o dôvodoch tohto zamietnutia.

Okrem toho Komisia umožňuje účasť poslancov Európskeho parlamentu ako pozorovateľov na všetkých relevantných stretnutiach v rámci jej zodpovednosti pred rokovaniami a po nich.

26. Za tých istých podmienok Komisia systematicky informuje Európsky parlament o orgánoch vytvorených multilaterálnymi medzinárodnými dohodami, ktorých súčasťou je Únia, a umožňuje prístup poslancov Európskeho parlamentu, ktorí sú súčasťou delegácií Únie, ako pozorovateľov na schôdze týchto orgánov vždy, keď sú takéto orgány vyzvané prijať rozhodnutia, ktoré si vyžadujú súhlas Európskeho parlamentu alebo ktorých vykonanie si môže vyžadovať prijatie právnych aktov v súlade s riadnym legislatívnym postupom.

27. Komisia zároveň umožní delegácii Európskeho parlamentu, ktorá je súčasťou delegácií Únie na medzinárodných konferenciách, pri týchto príležitostiach prístup ku všetkým zariadeniam delegácie Únie v súlade so všeobecnou zásadou dobrej spolupráce medzi inštitúciami a po zohľadnení dostupnej logistiky.

Predseda Európskeho parlamentu pošle predsedovi Komisie návrh na zahrnutie delegácie Európskeho parlamentu do delegácie Únie najneskôr štyri týždne pred začiatkom konferencie, v ktorom uvedie vedúceho delegácie Európskeho parlamentu a počet poslancov, ktorí v nej majú byť zahrnutí. V riadne odôvodnených prípadoch sa táto lehota môže výnimočne skrátiť.

Počet poslancov Európskeho parlamentu zahrnutých do delegácie Európskeho parlamentu a počet sprievodného personálu je úmerný celkovej veľkosti delegácie Únie.

28. Komisia v plnom rozsahu informuje Európsky parlament o napredovaní prístupových rokovaní, a najmä o ich hlavných aspektoch a vývoji, aby mohol dostatočne včas vyjadriť svoje názory v rámci príslušných parlamentných postupov.

29. Ak Európsky parlament v súlade s článkom 90 ods. 4 svojho rokovacieho poriadku prijme odporúčanie týkajúce sa záležitostí uvedených v bode 28 a ak sa Komisia z vážnych dôvodov rozhodne takéto odporúčanie nepodporiť, vysvetlí svoje dôvody Európskemu parlamentu na plenárnej schôdzi alebo na nasledujúcej schôdzi príslušného parlamentného výboru.

iii) **Plnenie rozpočtu**

30. Skôr, ako Komisia na konferenciách prispievateľov prijme nové finančné prísľuby, ktoré obsahujú nové finančné záväzky a vyžadujú súhlas rozpočtového orgánu, informuje rozpočtový orgán a preskúma jeho pripomienky.

31. V súvislosti s každoročným absolutóriom upraveným v článku 319 ZFEÚ Komisia postúpi všetky informácie potrebné na dohľad nad plnením rozpočtu na príslušný rok, ktoré si od nej na tieto účely vyžiada predseda parlamentného výboru zodpovedného za udeľovanie absolutória podľa prílohy VII rokovacieho poriadku Európskeho parlamentu.

Ak vyjdú najavo nové skutočnosti, týkajúce sa predchádzajúcich rokov, za ktoré už bolo absolutórium udelené, Komisia postúpi všetky potrebné informácie k danej záležitosti, s cieľom dosiahnuť riešenie prijateľné pre obidve strany.

iv) **Vzťahy s regulačnými agentúrami**

32. Kandidáti na post výkonného riaditeľa regulačnej agentúry by mali prísť na vypočutia parlamentných výborov.

Okrem toho v súvislosti s diskusiami v rámci medziinštitucionálnej pracovnej skupiny o agentúrach zriadenej v marci 2009 budú mať Komisia a Európsky parlament za cieľ spoločne pristupovať k úlohe a pozícii decentralizovaných agentúr v inštitucionálnom rámci Únie spolu so spoločnými usmerneniami na vytvorenie, štruktúru a prevádzku týchto agentúr, ako aj financovaním, rozpočtom, dohľadom a riadením.

IV. **SPOLUPRÁCA TÝKAJÚCA SA LEGISLATÍVNYCH POSTUPOV A PLÁNOVANIA**

i) **Pracovný program Komisie a plánovanie programu Európskej únie**

33. Komisia iniciuje ročné a viacročné plánovanie programu Únie v snahe dosiahnuť medziinštitucionálne dohody.

34. Komisia každoročne predkladá svoj pracovný program.

35. Obe inštitúcie spolupracujú v súlade s časovým rozvrhom uvedeným v prílohe IV.

Komisia prihliada na priority, ktoré vyjadrí Európsky parlament.

Komisia poskytne dostatočné podrobnosti o tom, čo sa plánuje podľa každého bodu svojho pracovného programu.

36. Komisia vysvetlí dôvody v prípade, že nemôže uskutočniť jednotlivé návrhy uvedené v jej pracovnom programe na príslušný rok alebo ak sa od neho odchýli. Podpredseda Komisie zodpovedný za medziinštitucionálne vzťahy sa zaväzuje pravidelne predkladať Konferencii predsedov výborov správu o prehľade politickej realizácie pracovného programu Komisie za príslušný rok.

ii) **Postupy na prijímanie aktov**

37. Komisia sa zaväzuje, že bude dôkladne skúmať pozmeňujúce a doplňujúce návrhy k svojim legislatívnym návrhom, ktoré prijme Európsky parlament, na účel ich zohľadnenia v akomkoľvek zmenenom návrhu.

Pri poskytovaní svojho stanoviska k pozmeňujúcim a doplňujúcim návrhom Európskeho parlamentu podľa článku 294 ZFEÚ sa Komisia zaväzuje, že bude čo najviac prihliadať na pozmeňujúce a doplňujúce návrhy prijaté v druhom čítaní. Ak sa na základe dôležitých dôvodov a po zvážení kolégiom rozhodne neprijať alebo nepodporiť takéto zmeny a doplnenia, vysvetlí svoje rozhodnutie Európskemu parlamentu a v každom prípade vo svojom stanovisku k pozmeňujúcim a doplňujúcim návrhom Európskeho parlamentu, ako sa to vyžaduje v článku 294 ods. 7 písm. c) ZFEÚ.

38. Európsky parlament sa zaväzuje, že pri zaoberaní sa iniciatívou predloženou aspoň jednou štvrtinou členských štátov v súlade s článkom 76 ZFEÚ neprijme žiadnu správu v príslušnom výbore pred tým, ako dostane od Komisie stanovisko k iniciatíve.

Komisia sa zaväzuje, že vydá svoje stanovisko k takejto iniciatíve najneskôr 10 týždňov po tom, ako bola predložená.

39. Komisia poskytne včas podrobné vysvetlenie pred spätvzatím akýchkoľvek návrhov, ku ktorým už Európsky parlament vyjadril svoju pozíciu v prvom čítaní.

Komisia na začiatku funkčného obdobia novej Komisie pristúpi k revízii všetkých nedoriešených návrhov, aby ich politicky potvrdila alebo vzala späť, pričom primerane zohľadní názor vyjadrený Európskym parlamentom.

40. V prípade osobitných legislatívnych postupov, pri ktorých sa má konzultovať Európsky parlament, a vrátane iných postupov, ako napríklad postup stanovený v článku 148 ZFEÚ, Komisia:

i) prijme opatrenia na lepšie zapojenie Európskeho parlamentu tak, aby mohla čo najviac zohľadniť jeho stanoviská a najmä zabezpečiť, aby mal Európsky parlament čas potrebný na zváženie návrhu Komisie;

ii) zabezpečí, aby orgány Rady boli včas upozornené na to, že nemajú dospieť k politickej zhode o návrhoch skôr, než k nim Európsky parlament vyjadrí svoje stanovisko. Komisia požiada, aby sa diskusia na ministerskej úrovni skončila až po poskytnutí dostatočného času členom Rady na preskúmanie stanoviska Európskeho parlamentu;

iii) zabezpečí, aby Rada rešpektovala pravidlá stanovené Súdnym dvorom Európskej únie, podľa ktorých sa musí uskutočniť opätovná konzultácia s Európskym parlamentom, ak Rada podstatne zmení a doplní návrh Komisie. Komisia informuje Európsky parlament o každom upozornení Rade na potrebu opätovnej konzultácie;

iv) sa zaväzuje, že v prípade potreby vezme späť legislatívny návrh, ktorý Európsky parlament zamietol. Ak sa Komisia zo závažných dôvodov a po zvážení kolégia rozhodne ponechať svoj návrh, vysvetlí dôvody svojho rozhodnutia vo vyhlásení pred Európskym parlamentom.

41. S cieľom zdokonaliť legislatívne plánovanie sa Európsky parlament zaväzuje:

i) plánovať legislatívne časti svojich programov v súlade s aktuálnym pracovným programom Komisie a uzneseniami, ktoré prijal k tomuto programu, najmä s cieľom zlepšiť plánovanie prioritných diskusií;

ii) dodržiavať primerané lehoty, pokiaľ je to prospešné pre postup, pri prijímaní svojej pozície v prvom čítaní podľa riadneho legislatívneho postupu alebo svojho stanoviska podľa postupu konzultácie;

iii) menovať spravodajcov pre budúce návrhy podľa možnosti ihneď po prijatí pracovného programu Komisie;

iv) považovať žiadosti o opätovnú konzultáciu za absolútnu prioritu za predpokladu, že mu boli poskytnuté všetky potrebné informácie.

iii) **Otázky súvisiace s lepším zákonodarstvom**

42. Komisia zabezpečí, aby sa jej hodnotenia vplyvu vykonávali v rámci jej zodpovednosti transparentným postupom, ktorý zaručuje nezávislé hodnotenie. Hodnotenia vplyvu sa zverejňujú včas po zohľadnení viacerých rôznych scenárov vrátane možnosti „neurobiť nič“ a v zásade sa prezentujú príslušnému parlamentnému výboru počas fázy informovania národných parlamentov podľa protokolov 1 a 2 k ZFEÚ.

43. V oblastiach, v ktorých je Európsky parlament zvyčajne zapojený do legislatívneho postupu, Komisia využíva tzv. soft law, ak je to vhodné, a na riadne odôvodnenom základe po tom, aby dala Európskemu parlamentu možnosť vyjadriť svoj názor. Komisia poskytne Európskemu parlamentu podrobné vysvetlenie o tom, ako vzala jeho názor do úvahy pri prijímaní svojho návrhu.

44. S cieľom zaistiť lepšie monitorovanie transpozície a uplatňovania právnych predpisov Únie sa Komisia a Európsky parlament usilujú používať povinné tabuľky zhody a záväzný časový limit pre transpozíciu, ktorý by pri smerniciach nemal presahovať obdobie dvoch rokov.

Okrem osobitných správ a výročnej správy o uplatňovaní právnych predpisov Únie Komisia sprístupní Európskemu parlamentu súhrnné informácie o všetkých konaniach o porušení povinností z formálnej výzvy, a ak to bude Európsky parlament požadovať, aj podľa jednotlivých prípadov a pri dodržaní pravidiel o dôvernosti, najmä tých, ktoré uznal Súdny dvor Európskej únie v súvislosti s otázkami, ktorých sa týka konanie o porušení povinnosti.

V. ÚČASŤ KOMISIE NA PARLAMENTNÝCH KONANIACH

45. Komisia uprednostňuje účasť na plenárnych schôdzach alebo schôdzach iných orgánov Európskeho parlamentu, ak je o ňu požiadaná, pred inými udalosťami alebo pozvaniami v rovnakom čase.

Komisia najmä zabezpečuje, aby v zásade vždy, keď o to Európsky parlament požiada, boli príslušní členovia Komisie prítomní na plenárnej schôdzi o bodoch programu, ktoré patria do ich pôsobnosti. To sa týka predbežných návrhov programu, ktoré schvaľuje Konferencia predsedov počas predchádzajúcej plenárnej schôdze.

Európsky parlament sa snaží zabezpečiť, aby sa v zásade vždy zhromaždili body programu plenárnych schôdzí, ktoré patria do oblasti zodpovednosti určitého člena Komisie.

46. Na žiadosť Európskeho parlamentu sa zriadi pravidelná hodina otázok s predsedom Komisie. Hodina otázok bude mať dve časti: prvá časť s lídrami politických skupín alebo ich zástupcami, ktorá prebieha úplne spontánne; druhá časť venovaná politickej téme vopred dohodnutej najneskôr vo štvrtok pred príslušnou plenárnou schôdzou, ale bez pripravených otázok.

Okrem toho sa zavádza hodina otázok s členmi Komisie vrátane podpredsedu pre vonkajšie vzťahy/vysokého predstaviteľa Únie pre zahraničné veci a bezpečnostnú politiku podľa vzoru hodiny otázok s predsedom Komisie s cieľom reformovať existujúcu hodinu otázok. Táto hodina otázok súvisí s portfóliom príslušného člena Komisie.

47. Členovia Komisie dostanú na vlastnú žiadosť slovo.

Bez toho, aby tým bol dotknutý článok 230 ZFEÚ, sa obe inštitúcie dohodnú na všeobecných pravidlách rozdelenia rečníckeho času medzi inštitúciami.

Obe inštitúcie súhlasia s tým, že ich predbežne pridelený rečnícky čas by sa mal dodržiavať.

48. S cieľom zabezpečiť prítomnosť členov Komisie sa Európsky parlament zaväzuje čo najpresnejšie dodržiavať konečné návrhy programu schôdze.

Ak Európsky parlament zmení svoj konečný návrh programu schôdze alebo ak zmení poradie bodov v programe schôdze, ihneď o tom informuje Komisiu. Komisia vynaloží všetko úsilie na zabezpečenie prítomnosti príslušného člena Komisie.

49. Komisia môže navrhnúť zaradenie bodov do programu najneskôr do zasadnutia Konferencie predsedov, na ktorom sa rozhodne o konečnom návrhu programu schôdze. Európsky parlament návrhy Komisie dôsledne zohľadní.

50. Parlamentné výbory sa snažia dodržiavať svoje návrhy programov a konečné programy.

Kedykoľvek parlamentný výbor zmení svoj návrh programu alebo svoj program, ihneď o tom informuje Komisiu. Parlamentné výbory sa najmä usilujú dodržiavať rozumnú lehotu, aby umožnili účasť členov Komisie na svojich schôdzach.

Ak prítomnosť člena Komisie na schôdzi parlamentného výboru nebola výslovne vyžiadaná, Komisia zabezpečí svoje zastúpenie zodpovedným úradníkom na príslušnom stupni riadenia.

Parlamentné výbory sa usilujú koordinovať svoju prácu vrátane úsilia vyhnúť sa súčasným schôdzam o rovnakej problematike a budú sa usilovať neodchyľovať sa od návrhu programu tak, aby Komisia mohla zaistiť primeranú úroveň zastúpenia.

Ak bola vyžiadaná účasť vysokopostaveného úradníka (generálneho riaditeľa alebo riaditeľa) na schôdzi výboru týkajúcej sa návrhu Komisie, zástupca Komisie má právo intervencie.

VI. ZÁVEREČNÉ USTANOVENIA

51. Komisia potvrdzuje svoj záväzok čo najskôr preskúmať legislatívne akty, ktoré neboli prispôsobené regulačnému postupu s kontrolou pred nadobudnutím platnosti Lisabonskej zmluvy, s cieľom zhodnotiť, či tieto nástroje treba prispôsobiť režimu delegovaných aktov stanovenému v článku 290 ZFEÚ.

Konečným cieľom by malo byť dosiahnutie jednotného systému delegovaných a vykonávacích aktov, ktoré sú v úplnom v súlade so zmluvou, prostredníctvom postupného zhodnotenia povahy a obsahu opatrení, ktoré sú v súčasnosti predmetom regulačného postupu s kontrolou, s cieľom včas ich prispôsobiť režimu uvedenému v článku 290 ZFEÚ.

52. Ustanovenia tejto rámcovej dohody dopĺňajú medziinštitucionálnu dohodu o lepšom zákonodarstve [1] bez toho, aby ju ovplyvnili alebo sa dotýkali jej akejkoľvek ďalšej revízie. Bez toho, aby tým boli dotknuté nadchádzajúce rokovania medzi Európskym parlamentom, Komisiou a Radou, sa obe inštitúcie zaväzujú dohodnúť na kľúčových zmenách pri príprave budúcich rokovaní o prispôsobení medziinštitucionálnej dohody o lepšom zákonodarstve novým ustanoveniam zavedeným Lisabonskou zmluvou pri zohľadnení súčasných postupov a tejto rámcovej dohody.

Zároveň súhlasia s tým, že v súvislosti s lepším zákonodarstvom treba posilniť existujúci medziinštitucionálny kontaktný mechanizmus na politickej a technickej úrovni, aby sa zabezpečila účinná medziinštitucionálna spolupráca medzi Európskym parlamentom, Komisiou a Radou.

53. Komisia sa zaväzuje rýchlo iniciovať ročné a viacročné plánovanie programu Únie v snahe dosiahnuť medziinštitucionálne dohody v súlade s článkom 17 ZEÚ.

Pracovný program Komisie je príspevkom Komisie k ročnému a viacročnému plánovaniu programu Únie. Po jeho prijatí Komisiou by sa mal uskutočniť trialóg medzi Európskym parlamentom, Radou a Komisiou s cieľom dosiahnuť dohodu o plánovaní programu Únie.

V tejto súvislosti a hneď potom, ako Európsky parlament, Rada a Komisia dosiahnu spoločné porozumenie o plánovaní programu Únie, obe inštitúcie zrevidujú ustanovenia tejto rámcovej dohody súvisiace s plánovaním programu.

Európsky parlament a Komisia vyzývajú Radu, aby sa čo najskôr zapojila do diskusií o plánovaní programu Únie, ako je to ustanovené v článku 17 ZEÚ.

54. Obe inštitúcie pravidelne vyhodnocujú vykonávanie tejto rámcovej dohody a jej príloh v praxi. Revízia sa vykoná do konca roka 2011 na základe praktických skúseností.

V Štrasburgu 20. októbra 2010

Za Európsky parlament	*Za Európsku komisiu*
predseda	*predseda*
J. BUZEK	José Manuel BARROSO

[1] Ú. v. EÚ C 321, 31.12.2003, s. 1.

PRÍLOHA I

Schôdze Komisie s národnými expertmi

Táto príloha stanovuje postupy pre vykonávanie bodu 15 rámcovej dohody.

1. **Rozsah pôsobnosti**

Ustanovenia bodu 15 rámcovej dohody sa týkajú týchto schôdzí:

1. schôdzí Komisie, ktoré sa uskutočňujú v rámci skupín odborníkov vytvorených Komisiou a na ktoré sa pozývajú vnútroštátne orgány zo všetkých členských štátov, ak sa týkajú prípravy a vykonávania právnych predpisov Únie vrátane tzv. soft law a delegovaných aktov;

2. schôdzí Komisie *ad hoc*, na ktoré sa pozývajú národní experti zo všetkých členských štátov, ak sa týkajú prípravy a vykonávania právnych predpisov Únie vrátane tzv. soft law a delegovaných aktov.

Zasadnutia výborov komitológie sa nezahŕňajú a to bez toho, aby tým boli dotknuté existujúce a budúce osobitné úpravy týkajúce sa poskytovania informácií o vykonávaní vykonávacích právomocí Komisie ([1]) Európskemu parlamentu.

2. **Informácie, ktoré sa majú poskytnúť Európskemu parlamentu**

Komisia sa zaväzuje poslať Európskemu parlamentu rovnakú dokumentáciu, akú posiela vnútroštátnym orgánom v súvislosti s vyššie uvedenými schôdzami. Komisia pošle tieto dokumenty vrátane programov do funkčnej poštovej schránky Európskeho parlamentu v rovnakom čase, keď ich posiela národným expertom.

3. **Pozvanie expertov Európskeho parlamentu**

Na žiadosť Európskeho parlamentu sa Komisia môže rozhodnúť vyzvať ho, aby vyslal svojich expertov zúčastniť sa schôdzí Komisie s národnými expertmi, ako je uvedené v bode 1.

([1]) Informácie, ktoré sa majú poskytovať Európskemu parlamentu o práci výborov komitológie, a výsady Európskeho parlamentu pri vykonávaní postupov komitológie sú jasne vymedzené v iných nástrojoch: 1. rozhodnutie Rady 1999/468/ES z 28. júna 1999, ktorým sa ustanovujú postupy pre výkon vykonávacích právomocí (Ú. v. ES L 184, 17.7.1999, s. 23), 2. medziinštitucionálna dohoda z 3. júna 2008 medzi Európskym parlamentom a Komisiou o postupoch komitológie a 3. nástroje potrebné na vykonanie článku 291 ZFEÚ.

PRÍLOHA II

Poskytovanie dôverných informácií Európskemu parlamentu

1. **Rozsah pôsobnosti**

1.1. Táto príloha upravuje spôsob poskytovania a zaobchádzanie s dôvernými informáciami poskytovanými Komisiou Európskemu parlamentu, ako je to vymedzené v bode 1.2, v súvislosti s výkonom výsad a právomocí Európskeho parlamentu. Obe inštitúcie konajú v súlade s povinnosťou vzájomnej úprimnej spolupráce a v duchu úplnej vzájomnej dôvery a v najprísnejšom súlade s príslušnými ustanoveniami zmluvy.

1.2. „Informácie“ znamenajú akékoľvek písomné alebo ústne informácie bez ohľadu na nosič informácií a autora.

1.2.1. „Dôverné informácie“ znamenajú „utajované skutočnosti EÚ“ (EUCI) a neutajované „ostatné dôverné informácie“.

1.2.2. „Utajované skutočnosti EÚ“ (EUCI) znamenajú akékoľvek informácie a materiály s označením „TRÈS SECRET UE/EU TOP SECRET“, „SECRET UE“, „CONFIDENTIEL UE“ alebo „RESTREINT UE“, alebo s ekvivalentným vnútroštátnym alebo medzinárodným označením utajenia, ktorých neoprávnené zverejnenie by mohlo spôsobiť rôzne stupne poškodenia záujmov Únie alebo jedného či viacerých členských štátov bez ohľadu na to, či takéto informácie pochádzajú z Únie alebo sú získané z členských štátov, tretích krajín alebo medzinárodných organizácií.

a) TRÈS SECRET UE/EU TOP SECRET: Tento stupeň utajenia sa uplatňuje len na informácie a veci, ktorých neoprávnené zverejnenie by mohlo spôsobiť mimoriadne vážne poškodenie hlavných záujmov Únie alebo jedného či viacerých členských štátov.

b) SECRET UE: Tento stupeň utajenia sa uplatňuje len na informácie a veci, ktorých neoprávnené zverejnenie by mohlo spôsobiť vážne poškodenie hlavných záujmov Únie alebo jedného či viacerých členských štátov.

c) CONFIDENTIEL UE: Tento stupeň utajenia sa uplatňuje na informácie a veci, ktorých neoprávnené zverejnenie by mohlo spôsobiť poškodenie hlavných záujmov Únie alebo jedného či viacerých členských štátov.

d) RESTREINT UE: Tento stupeň utajenia sa uplatňuje na informácie a veci, ktorých neoprávnené zverejnenie by mohlo byť nevýhodné pre záujmy Únie alebo jedného či viacerých členských štátov.

1.2.3. „Ostatné dôverné informácie“ znamenajú akékoľvek iné dôverné informácie vrátane informácií, na ktoré sa vzťahuje povinnosť služobného tajomstva, ktoré vyžaduje Európsky parlament a/alebo ktoré poskytuje Komisia.

1.3. Komisia zabezpečí Európskemu parlamentu prístup k dôverným informáciám v súlade s ustanoveniami tejto prílohy, vždy keď dostane od niektorého z parlamentných orgánov alebo funkcionárov uvedených v bode 1.4 žiadosť o poskytnutie dôverných informácií. Komisia môže navyše z vlastného podnetu poskytnúť Európskemu parlamentu akékoľvek dôverné informácie v súlade s ustanoveniami tejto prílohy.

1.4. V súvislosti s touto prílohou môžu Komisiu požiadať o dôverné informácie:

— predseda Európskeho parlamentu,

— predsedovia príslušných parlamentných výborov,

— predsedníctvo a Konferencia predsedov a

— vedúci delegácie Európskeho parlamentu, ktorý je súčasťou delegácie Únie na medzinárodnej konferencii.

1.5. Z rozsahu pôsobnosti tejto prílohy sú vylúčené informácie o konaniach o porušení povinností a konaniach týkajúcich sa hospodárskej súťaže, ak nie sú zahrnuté v konečnom rozhodnutí Komisie alebo v rozsudku Súdneho dvora Európskej únie v čase, keď je doručená žiadosť niektorého parlamentného orgánu alebo funkcionárov uvedených v bode 1.4, a informácie o ochrane finančných záujmov Únie. Týmto nie je dotknutý bod 44 rámcovej dohody ani práva Európskeho parlamentu v oblasti kontroly rozpočtu.

1.6. Tieto ustanovenia sa uplatňujú bez toho, aby bolo dotknuté rozhodnutie Európskeho parlamentu, Rady a Komisie 95/167/ES, Euratom, ESUO z 19. apríla 1995 o podrobných ustanoveniach upravujúcich výkon vyšetrovacích právomocí Európskeho parlamentu ([1]) a príslušné ustanovenia rozhodnutia Komisie 1999/352/ES, ESUO, Euratom z 28. apríla 1999, ktorým sa zriaďuje Európsky úrad pre boj proti podvodom (OLAF) ([2]).

2. **Všeobecné pravidlá**

2.1. Na žiadosť niektorého z parlamentných orgánov alebo funkcionárov uvedených v bode 1.4 Komisia tomuto parlamentnému orgánu alebo funkcionárovi čo najskôr postúpi všetky dôverné informácie potrebné na výkon výsad a právomocí Európskeho parlamentu. Obe inštitúcie pritom v súlade so svojimi právomocami a zodpovednosťami rešpektujú:

— základné ľudské práva vrátane práva na spravodlivý proces a práva na ochranu súkromia,

— ustanovenia upravujúce súdne a disciplinárne konania,

— ochranu obchodného tajomstva a obchodných vzťahov,

— ochranu záujmov Únie, najmä tých, ktoré sa týkajú verejnej bezpečnosti, obrany, medzinárodných vzťahov, menovej stability a finančných záujmov.

V sporných prípadoch sa vec postúpi predsedom oboch inštitúcií, aby mohli nájsť riešenie.

Dôverné informácie od štátu, inštitúcie alebo medzinárodnej organizácie sa poskytnú iba so súhlasom pôvodcu.

2.2. EUCI sa poskytujú Európskemu parlamentu a tento s nimi zaobchádza a chráni ich v súlade so spoločnými minimálnymi normami bezpečnosti, ako ich uplatňujú ostatné inštitúcie Únie, najmä Komisia.

Komisia pri určovaní stupňa utajenia informácií, ktorých je pôvodcom, zabezpečí uplatnenie primeraných úrovní utajenia v súlade s medzinárodnými normami a definíciami a so svojimi vnútornými pravidlami, pričom riadne zohľadní potrebu Európskeho parlamentu mať prístup k utajovaným dokumentom na účinné vykonávanie svojich právomocí a výsad.

2.3. V prípade akýchkoľvek pochybností o dôvernej povahe informácií alebo o ich príslušnom stupni utajenia, alebo ak je potrebné prijať náležité opatrenia na ich poskytnutie v súlade s niektorou z možností uvedených v bode 3.2, obe inštitúcie sa navzájom bezodkladne poradia pred zaslaním dokumentu. V týchto konzultáciách je Európsky parlament zastúpený predsedom príslušného parlamentného orgánu, v prípade potreby sprevádzaným spravodajcom alebo funkcionárom, ktorí podali žiadosť. Komisia je zastúpená členom Komisie zodpovedným za príslušnú oblasť po konzultácii s členom Komisie zodpovedným za otázky bezpečnosti. V sporných prípadoch sa vec postúpi predsedom oboch inštitúcií, aby mohli nájsť riešenie.

2.4. Ak nebola na záver postupu uvedeného v bode 2.3 dosiahnutá dohoda, predseda Európskeho parlamentu na základe odôvodnenej žiadosti parlamentného orgánu alebo funkcionára, ktorý podal žiadosť, vyzve Komisiu, aby vo vhodnej a riadne stanovenej lehote poskytla predmetné dôverné informácie podľa jednej z možností uvedených v bode 3.2 tejto prílohy. Pred uplynutím tejto lehoty Komisia písomne informuje Európsky parlament o svojej konečnej pozícii, voči ktorej si Európsky parlament v prípade potreby vyhradzuje právo uplatniť svoje právo na nápravu.

([1]) Ú. v. ES L 113, 19.5.1995, s. 1.
([2]) Ú. v. ES L 136, 31.5.1999, s. 20.

2.5. Prístup k EUCI sa udeľuje v súlade s uplatniteľnými pravidlami osobnej bezpečnostnej previerky.

2.5.1. Prístup k informáciám so stupňom utajenia „TRÈS SECRET UE/EU TOP SECRET“, „SECRET UE“ a „CONFIDENTIEL UE“ sa môže udeliť len úradníkom Európskeho parlamentu a tým zamestnancom Európskeho parlamentu pracujúcim pre politické skupiny, pre ktorých sú tieto informácie nevyhnutne potrebné, v prípade ktorých parlamentný orgán alebo funkcionár vopred stanovil, že potrebujú tieto informácie, a ktorí majú primeranú bezpečnostnú previerku.

2.5.2. V zmysle výsad a právomocí Európskeho parlamentu sa tým poslancom, ktorí nemajú osobnú bezpečnostnú previerku, umožní prístup k dokumentom „CONFIDENTIEL UE“ v rámci praktických opatrení vymedzených vzájomnou dohodou vrátane podpisu čestného vyhlásenia, že obsah týchto dokumentov nevyzradia tretej osobe.

Prístup k dokumentom „SECRET EU“ sa umožní poslancom, ktorí majú primeranú osobnú bezpečnostnú previerku.

2.5.3. S podporou Komisie sa stanovia mechanizmy na zabezpečenie toho, aby Európsky parlament mohol v rámci postupu previerky čo najskôr získať potrebnú spoluprácu zo strany vnútroštátnych orgánov.

Podrobnosti o kategórii alebo kategóriách osôb, ktoré majú mať prístup k dôverným informáciám, sa oznámia zároveň so žiadosťou.

Pred umožnením prístupu k týmto informáciám musí byť každá osoba oboznámená s ich stupňom utajenia a poučená o príslušných bezpečnostných povinnostiach.

V súvislosti s revíziou tejto prílohy a budúcimi bezpečnostnými opatreniami uvedenými v bodoch 4.1 a 4.2 sa prehodnotí vydanie bezpečnostnej previerky.

3. **Opatrenia na prístup k dôverným informáciám a zaobchádzanie s nimi**

3.1. Dôverné informácie poskytnuté v súlade s postupom uvedeným v bode 2.3, a kde je to vhodné v bode 2.4, sa poskytujú na zodpovednosť predsedu alebo člena Komisie parlamentnému orgánu, alebo funkcionárovi, ktorý o ne požiadal, v súlade s nasledujúcimi podmienkami.

Európsky parlament a Komisia zabezpečia registráciu a sledovateľnosť dôverných informácií.

Konkrétnejšie, EUCI so stupňom utajenia „CONFIDENTIEL UE“ a „SECRET UE“ sa poskytnú z ústredného registra generálneho sekretariátu Komisie rovnocennej príslušnej službe Európskeho parlamentu, ktorá bude zodpovedná za ich sprístupnenie v rámci dohodnutých opatrení parlamentnému orgánu alebo funkcionárovi, ktorý predložil žiadosť.

Poskytovanie EUCI so stupňom utajenia „TRES SECRET UE/EU TOP SECRET“ je podmienené ďalšími opatreniami dohodnutými medzi Komisiou a parlamentným orgánom alebo funkcionárom, ktorý podal žiadosť, ktorých cieľom je zabezpečiť úroveň ochrany zodpovedajúcu tomuto stupňu utajenia.

3.2. Bez toho, aby boli dotknuté ustanovenia bodov 2.2 a 2.4 a budúcich bezpečnostných opatrení uvedených v bode 4.1, sa prístup k informáciám a opatrenia na zachovanie ich utajenia stanovia spoločnou dohodou pred poskytnutím informácií. Táto dohoda medzi členom Komisie zodpovedným za danú oblasť politiky a parlamentným orgánom (zastúpeným jeho predsedom) alebo funkcionárom, ktorý podal žiadosť, musí stanoviť výber jednej z možností uvedených v bodoch 3.2.1 a 3.2.2, aby sa zabezpečil primeraný stupeň utajenia.

3.2.1. Vzhľadom na príjemcov dôverných informácií by sa mala stanoviť jedna z týchto možností:

— informácie určené iba predsedovi Európskeho parlamentu, a to v mimoriadne výnimočných prípadoch,

— pre predsedníctvo a/alebo Konferenciu predsedov,

— pre predsedu a spravodajcu príslušného parlamentného výboru,

— pre všetkých členov (riadnych členov a náhradníkov) príslušného parlamentného výboru,

— pre všetkých poslancov Európskeho parlamentu.

Predmetné dôverné informácie sa nemôžu uverejniť ani postúpiť žiadnemu inému príjemcovi bez súhlasu Komisie.

3.2.2. V súvislosti s opatreniami na zaobchádzanie s dôvernými informáciami by sa mali stanoviť tieto možnosti:

a) preskúmanie dokumentov v zabezpečenej čitárni, ak majú informácie stupeň utajenia „CONFIDENTIEL UE“ alebo vyššie;

b) konanie schôdze za zatvorenými dverami za účasti len členov predsedníctva, členov Konferencie predsedov alebo riadnych členov a náhradníkov príslušného parlamentného výboru, ako aj úradníkov Európskeho parlamentu a tých zamestnancov Európskeho parlamentu pracujúcich pre politické skupiny, ktorých predseda vopred určil, že potrebujú tieto informácie a ktorých účasť je absolútne nevyhnutná, a za predpokladu, že majú požadovanú úroveň bezpečnostnej previerky, pričom sa zohľadnia tieto podmienky:

— všetky dokumenty sa očíslujú, na začiatku schôdze sa rozdajú a na jej konci sa opäť zozbierajú. Z týchto dokumentov nie je možné robiť si poznámky ani fotokópie,

— zápisnica zo schôdze neobsahuje zmienku o diskusii k bodu programu, pri ktorom sa použil postup týkajúci sa dôverných dokumentov.

Pred odoslaním dokumentov sa z nich odstránia všetky osobné údaje.

Dôverné informácie poskytované ústne príjemcom v Európskom parlamente musia podliehať rovnakej úrovni ochrany, ako je ochrana dohodnutá pre dôverné informácie v písomnej forme. Jej súčasťou môže byť čestné vyhlásenie zo strany príjemcov týchto informácií, že ich obsah nesprostredkujú žiadnej tretej osobe.

3.2.3. Ak sa písomná informácia skúma v zabezpečenej čitárni, Európsky parlament zabezpečí, aby sa zaviedli tieto opatrenia:

— bezpečný systém uchovávania dôverných informácií,

— zabezpečená čitáreň bez kopírovacích strojov, telefónov, faxového zariadenia, skenerov alebo iných technických zariadení na reprodukciu alebo prenos dokumentov atď.,

— bezpečnostné opatrenia upravujúce prístup do čitárne vrátane požiadavky podpísať sa do prístupového registra a urobiť čestné vyhlásenia o nešírení skúmaných dôverných informácií.

3.2.4. Vyššie uvedené nebráni ostatným ekvivalentným opatreniam dohodnutým medzi inštitúciami.

3.3. V prípade nedodržania týchto opatrení sa uplatňujú ustanovenia týkajúce sa sankcií pre poslancov uvedené v prílohe VIII rokovacieho poriadku Európskeho parlamentu a v prípade úradníkov a iných zamestnancov Európskeho parlamentu uplatniteľné ustanovenia článku 86 služobného poriadku [1] alebo článku 49 Podmienok zamestnávania ostatných zamestnancov Európskych spoločenstiev.

[1] Nariadenie Rady (EHS, Euratom, ESUO) č. 259/68 z 29. februára 1968, ktorým sa ustanovuje Služobný poriadok úradníkov a Podmienky zamestnávania ostatných zamestnancov Európskych spoločenstiev a osobitné pravidlá, ktoré sa dočasne uplatňujú na úradníkov Komisie.

4. **Záverečné ustanovenia**

4.1. Komisia a Európsky parlament prijmú všetky potrebné opatrenia na vykonávanie ustanovení tejto prílohy.

Na tento účel príslušné útvary Komisie a Európskeho parlamentu úzko spolupracujú pri vykonávaní ustanovení tejto prílohy. Zahŕňa to overovanie vysledovateľnosti dôverných informácií a pravidelné spoločné monitorovanie uplatňovaných bezpečnostných opatrení a noriem.

Európsky parlament sa zaväzuje v prípade potreby upraviť vnútorné ustanovenia na vykonávanie bezpečnostných pravidiel týkajúcich sa dôverných informácií ustanovených v tejto prílohe.

Európsky parlament sa zaväzuje čo najskôr prijať svoje budúce bezpečnostné opatrenia a overiť tieto opatrenia vzájomnou dohodou s Komisiou s cieľom vytvoriť rovnováhu bezpečnostných noriem. To bude mať vplyv na túto prílohu v súvislosti:

— s technickými bezpečnostnými ustanoveniami a normami týkajúcimi sa zaobchádzania a uchovávania dôverných informácií vrátane bezpečnostných opatrení v oblasti fyzickej bezpečnosti, bezpečnosti personálu, bezpečnosti dokumentov a IT,

— s vytvorením osobitne zriadeného výboru dohľadu zloženého z poslancov s primeranou previerkou na zaobchádzanie s EUCI so stupňom utajenia „TRÈS SECRET UE/EU TOP SECRET“.

4.2. Európsky parlament a Komisia zrevidujú túto prílohu a v prípade potreby ju upravia, najneskôr však v čase revízie uvedenej v bode 54 rámcovej dohody v súvislosti s vývojom týkajúcim sa:

— budúcich bezpečnostných opatrení zahrnujúcich Európsky parlament a Komisiu,

— ostatných dohôd alebo právnych aktov nevyhnutných na zasielanie informácií medzi inštitúciami.

PRÍLOHA III

Dojednávanie a uzatváranie medzinárodných dohôd

V tejto prílohe sa stanovujú podrobné pravidlá poskytovania informácií Európskemu parlamentu o dojednávaní a uzatváraní medzinárodných dohôd uvedených v bodoch 23, 24 a 25 rámcovej dohody.

1. Komisia informuje Európsky parlament o svojom zámere navrhnúť začiatok rokovaní v rovnakom čase, keď o tom informuje Radu.

2. V súlade s ustanoveniami bodu 24 rámcovej dohody, ak Komisia predkladá návrh smerníc pre rokovania v snahe, aby ich schválila Rada, predloží ich zároveň Európskemu parlamentu.

3. Komisia vezme náležite do úvahy pripomienky Európskeho parlamentu počas celého procesu rokovaní.

4. V súlade s ustanoveniami v bode 23 rámcovej dohody Komisia pravidelne a rýchlo informuje Európsky parlament o priebehu rokovaní až do podpísania dohody a vysvetlí, či a ako boli pripomienky Európskeho parlamentu zapracované do textov, ktoré sú predmetom rokovaní, a ak neboli, uvedie dôvody.

5. V prípade medzinárodných dohôd, ktorých uzatvorenie si bude vyžadovať súhlas Európskeho parlamentu, Komisia poskytuje Európskemu parlamentu počas ich dojednávania všetky relevantné informácie, ktoré poskytuje aj Rade (alebo osobitnému výboru vymenovanému Radou). To zahŕňa pozmeňujúce a doplňujúce návrhy k prijatým smerniciam pre rokovania, návrhy textov, o ktorých sa rokuje, dohodnuté články, dohodnutý dátum podpisu dohody a text dohody, ktorá sa má podpísať. Komisia tiež postúpi Európskemu parlamentu, tak ako Rade (alebo osobitnému výboru vymenovanému Radou), akékoľvek relevantné dokumenty získané od tretích strán za podmienky súhlasu pôvodcu dokumentov. Komisia informuje príslušný parlamentný výbor o vývoji rokovaní, a najmä vysvetľuje, ako sa názory Európskeho parlamentu vzali do úvahy.

6. V prípade medzinárodných dohôd, ktorých uzatvorenie si nevyžaduje súhlas Európskeho parlamentu, Komisia zabezpečí, aby bol Európsky parlament okamžite a v plnom rozsahu informovaný poskytnutím informácií aspoň o návrhoch smerníc pre rokovania, prijatých smerniciach pre rokovania, nasledujúcom uskutočňovaní rokovaní a záveroch z rokovaní.

7. V súlade s ustanoveniami v bode 24 rámcovej dohody Komisia včas poskytne Európskemu parlamentu kompletné informácie v prípade, ak sa podpisuje medzinárodná dohoda, a čo najskôr informuje Európsky parlament v prípade, ak má v úmysle navrhnúť Rade jej predbežné uplatnenie, ako aj jej dôvody, pokiaľ jej v tom nebránia dôvody naliehavosti.

8. Komisia včas a naraz informuje Radu a Európsky parlament o svojom úmysle navrhnúť Rade pozastavenie medzinárodnej dohody a o jeho dôvodoch.

9. V prípade medzinárodných dohôd, ktoré by podľa ZFEÚ spadali pod postup súhlasu, Komisia tiež v plnom rozsahu informuje Európsky parlament predtým, ako schváli zmeny dohody povolené Radou prostredníctvom výnimky, v súlade s článkom 218 ods. 7 ZFEÚ.

PRÍLOHA IV

Časový harmonogram pracovného programu Komisie

K pracovnému programu Komisie je priložený zoznam legislatívnych a nelegislatívnych návrhov na nasledujúce roky. Pracovný program Komisie pokrýva príslušný nasledujúci rok a poskytuje podrobný náčrt priorít Komisie na nasledujúce roky. Pracovný program Komisie preto môže byť základom štruktúrovaného dialógu s Európskym parlamentom s cieľom hľadať spoločné porozumenie.

Pracovný program Komisie tiež zahŕňa plánované iniciatívy týkajúce sa tzv. soft law, späťvzatí a zjednodušení.

1. V prvom semestri daného roka sa členovia Komisie zaväzujú k trvalému pravidelnému dialógu s príslušnými parlamentnými výbormi o vykonávaní pracovného programu Komisie na daný rok a o príprave budúceho pracovného programu Komisie. Na základe tohto dialógu každý parlamentný výbor podáva správu o výsledku tohto dialógu Konferencii predsedov výborov.

2. Konferencia predsedov výborov zároveň uskutočňuje pravidelnú výmenu názorov s podpredsedom Komisie zodpovedným za medziinštitucionálne vzťahy s cieľom zhodnotiť stav realizácie súčasného pracovného programu Komisie, prediskutovať prípravy budúceho pracovného programu Komisie a inventarizovať výsledky prebiehajúceho dvojstranného dialógu medzi príslušnými parlamentnými výbormi a príslušnými členmi Komisie.

3. V júni Konferencia predsedov výborov predkladá súhrnnú správu Konferencii predsedov, ktorá by mala zahŕňať výsledky skríningu vykonávania pracovného programu Komisie, ako aj priority Európskeho parlamentu pre nadchádzajúci pracovný program Komisie, o ktorých Európsky parlament informuje Komisiu.

4. Na základe tejto súhrnnej správy Európsky parlament na júlovej plenárnej schôdzi prijíma uznesenie, v ktorom načrtne svoju pozíciu, najmä vrátane žiadostí založených na legislatívnych iniciatívnych správach.

5. Každý rok sa na prvej septembrovej plenárnej schôdzi uskutoční diskusia o stave Únie, v rámci ktorej predseda Komisie prednesie prejav, ktorým zhodnotí súčasný rok a prednesie očakávania priorít na nasledujúce roky. Na tento účel dá predseda Komisie Európskemu parlamentu zároveň písomne na vedomie hlavné prvky prípravy pracovného programu Komisie na nasledujúci rok.

6. Od začiatku septembra sa príslušné parlamentné výbory a príslušní členovia Komisie môžu stretnúť na podrobnejšiu výmenu názorov o budúcich prioritách v každej z oblastí politík. Tieto stretnutia doplní stretnutie medzi Konferenciou predsedov výborov a kolégiom členov Komisie a v prípade potreby stretnutie medzi Konferenciou predsedov a predsedom Komisie.

7. V októbri Komisia prijíma svoj pracovný program na nasledujúci rok. Následne predseda Komisie predkladá tento pracovný program na príslušnej úrovni v Európskom parlamente.

8. Európsky parlament môže viesť diskusiu a prijať uznesenie na decembrovej schôdzi.

9. Tento časový harmonogram sa uplatňuje na každý pravidelný cyklus tvorby programov okrem rokov, kedy sa voľby do Európskeho parlamentu zhodujú s koncom funkčného obdobia Komisie.

10. Tento časový harmonogram sa nedotýka žiadnej budúcej dohody o medziinštitucionálnom plánovaní.

Predplatné na rok 2010 (bez DPH, vrátane poštovného)

Úradný vestník EÚ, séria L + C, len tlačené vydanie	22 úradných jazykov EÚ	1 100 EUR ročne
Úradný vestník EÚ, séria L + C, tlačené vydanie + ročný CD-ROM	22 úradných jazykov EÚ	1 200 EUR ročne
Úradný vestník EÚ, séria L, len tlačené vydanie	22 úradných jazykov EÚ	770 EUR ročne
Úradný vestník EÚ, séria L + C, mesačný (súhrnný) CD-ROM	22 úradných jazykov EÚ	400 EUR ročne
Dodatok k úradnému vestníku (séria S), Verejné obstarávanie a výberové konania, CD-ROM, dve vydania za týždeň	viacjazyčné: 23 úradných jazykov EÚ	300 EUR ročne
Úradný vestník EÚ, séria C – konkurzy	jazyk(-y), v ktorom(-ých) sa konajú konkurzy	50 EUR ročne

Úradný vestník Európskej únie, ktorý vychádza vo všetkých úradných jazykoch Európskej únie, si možno predplatiť v ktoromkoľvek z 22 jazykových znení. Zahŕňa sériu L (Právne predpisy) a C (Informácie a oznámenia).

Každé jazykové znenie má samostatné predplatné.

V súlade s nariadením Rady (ES) č. 920/2005 uverejneným v úradnom vestníku L 156 z 18. júna 2005 a ustanovujúcim, že inštitúcie Európskej únie nie sú viazané povinnosťou vyhotovovať všetky právne akty v írskom jazyku a uverejňovať ich v tomto jazyku, sa úradné vestníky uverejnené v írskom jazyku predávajú osobitne.

Predplatné na dodatok k úradnému vestníku (séria S – Verejné obstarávanie a výberové konania) zahŕňa všetkých 23 úradných jazykových znení na jednom viacjazyčnom CD-ROM-e.

Predplatitelia *Úradného vestníka Európskej únie* môžu získať rôzne prílohy k úradnému vestníku, ktoré sa budú zasielať na základe jednoduchej žiadosti. O vydaní týchto príloh budú informovaní prostredníctvom oznámení pre čitateľov, ktoré sa vkladajú do *Úradného vestníka Európskej únie*.

Počas roka 2010 sa nosiče CD-ROM nahradia nosičmi DVD.

Predaj a predplatné

Rozličné platené publikácie, rovnako ako aj *Úradný vestník Európskej únie*, si možno predplatiť a získať u obchodných distribútorov. Zoznam obchodných distribútorov možno nájsť na tejto internetovej adrese:

http://publications.europa.eu/others/agents/index_sk.htm

EUR-Lex (http://eur-lex.europa.eu) poskytuje priamy a bezplatný prístup k právu Európskej únie. Na stránke si možno prehliadať *Úradný vestník Európskej únie*, ako aj zmluvy, právne predpisy, judikatúru a návrhy právnych aktov.

Viac sa dozviete na stránke: http://europa.eu

Úrad pre vydávanie publikácií Európskej únie
2985 Luxemburg
LUXEMBURSKO

SK