ISSN 1725-5147

Úradný vestník Európskej únie

L 151

Slovenské vydanie

Zväzok 51

11. júna 2008

Právne predpisy

Obsah

I *Akty prijaté podľa Zmluvy o ES/Zmluvy o Euratome, ktorých uverejnenie je povinné*

NARIADENIA

Nariadenie Komisie (ES) č. 515/2008 z 10. júna 2008, ktorým sa určujú paušálne dovozné hodnoty na určovanie vstupných cien určitých druhov ovocia a zeleniny 1

★ **Nariadenie Komisie (ES) č. 516/2008 z 10. júna 2008, ktorým sa menia a dopĺňajú nariadenia (ES) č. 1200/2005, (ES) č. 184/2007, (ES) č. 243/2007, (ES) č. 1142/2007, (ES) č. 1380/2007 a (ES) č. 165/2008, pokiaľ ide o podmienky povolenia určitých doplnkových látok určených na používanie vo výžive zvierat** (1) 3

★ **Nariadenie Komisie (ES) č. 517/2008 z 10. júna 2008, ktorým sa ustanovujú podrobné pravidlá vykonávania nariadenia Rady (ES) č. 850/98, pokiaľ ide o určenie veľkostí ôk sietí a posudzovanie hrúbky vlákna rybárskych sietí** 5

★ **Nariadenie Komisie (ES) č. 518/2008 z 10. júna 2008, ktorým sa na hospodársky rok 2007/2008 stanovuje výška pomoci na skladovanie nespracovaných sušených hrozienok a sušených fíg** 26

★ **Nariadenie Komisie (ES) č. 519/2008 z 10. júna 2008, ktorým sa schvaľujú malé zmeny a doplnenia špecifikácie názvu zapísaného do registra chránených označení pôvodu a chránených zemepisných označení [Volailles de Loué (CHZO)]** 27

★ **Nariadenie Komisie (ES) č. 520/2008 z 9. júna 2008, ktorým sa ustanovuje zákaz výlovu dlhochvosta tuponosého v zónach Medzinárodnej rady pre výskum morí (ICES) Vb, VI a VII (vody Spoločenstva a vody, ktoré nespadajú pod suverenitu alebo jurisdikciu tretích krajín) plavidlami plaviacimi sa pod vlajkou Španielska** 31

(1) Text s významom pre EHP

(Pokračovanie na druhej strane)

SK

Akty, ktoré sú vytlačené obyčajným písmom, sa týkajú každodennej organizácie poľnohospodárskych záležitostí a sú spravidla platné len obmedzený čas.

Názvy všetkých ostatných aktov sú vytlačené tučným písmom a je pred nimi hviezdička.

II *Akty prijaté podľa Zmluvy o ES/Zmluvy o Euratome, ktorých uverejnenie nie je povinné*

ROZHODNUTIA

Rada a Komisia

2008/429/ES, Euratom:

★ **Rozhodnutie Rady a Komisie z 26. mája 2008 o uzavretí Protokolu k Dohode o partnerstve a spolupráci medzi Európskymi spoločenstvami a ich členskými štátmi na jednej strane a Arménskou republikou na druhej strane s cieľom zohľadniť pristúpenie Bulharskej republiky a Rumunska k Európskej únii** 33

2008/430/ES, Euratom:

★ **Rozhodnutie Rady a Komisie z 26. mája 2008 o uzavretí Protokolu k Dohode o partnerstve a spolupráci medzi Európskymi spoločenstvami a ich členskými štátmi na jednej strane a Gruzínskom na druhej strane s cieľom zohľadniť pristúpenie Bulharskej republiky a Rumunska k Európskej únii** 35

Rada

2008/431/ES:

★ **Rozhodnutie Rady z 5. júna 2008, ktorým sa niektoré členské štáty poverujú v záujme Európskeho spoločenstva ratifikovať Haagsky dohovor o právomoci, rozhodnom práve, uznávaní a výkone a spolupráci v oblasti rodičovských práv a povinností a opatrení na ochranu dieťaťa z roku 1996 alebo k nemu pristúpiť a ktorým sa niektoré členské štáty poverujú vydať vyhlásenie o uplatňovaní príslušných vnútorných noriem práva Spoločenstva** 36

Dohovor o právomoci, rozhodnom práve, uznávaní a výkone a spolupráci v oblasti rodičovských práv a povinností a opatrení na ochranu dieťaťa 39

Komisia

2008/432/ES:

★ **Rozhodnutie Komisie z 23. mája 2008, ktorým sa mení a dopĺňa rozhodnutie 2006/771/ES o harmonizácii rádiového frekvenčného spektra na využitie zariadeniami s krátkym dosahom** *[oznámené pod číslom K(2008) 1937]* ([1]) 49

2008/433/ES:

★ **Rozhodnutie Komisie z 10. júna 2008, ktorým sa zavádzajú osobitné podmienky pre dovoz slnečnicového oleja pochádzajúceho alebo odosielaného z Ukrajiny v dôsledku rizika kontaminácie minerálnym olejom** *[oznámené pod číslom K(2008) 2709]* ([1]) 55

SK

([1]) Text s významom pre EHP

I

(Akty prijaté podľa Zmluvy o ES/Zmluvy o Euratome, ktorých uverejnenie je povinné)

NARIADENIA

NARIADENIE KOMISIE (ES) č. 515/2008

z 10. júna 2008,

ktorým sa určujú paušálne dovozné hodnoty na určovanie vstupných cien určitých druhov ovocia a zeleniny

KOMISIA EURÓPSKYCH SPOLOČENSTIEV,

so zreteľom na Zmluvu o založení Európskeho spoločenstva,

so zreteľom na nariadenie Komisie (ES) č. 1580/2007 z 21. decembra 2007 ktorým sa ustanovujú vykonávacie pravidlá pre nariadenia Rady (ES) č. 2200/96, (ES) č. 2201/96 a (ES) č. 1182/2007 v sektore ovacia a zeleniny ([1]), najmä na jeho článok 138 ods. 1,

keďže:

(1) Nariadenie (ES) č. 1580/2007 predpokladá, pri uplatňovaní výsledkov multilaterálnych obchodných rokovaní Uruguajského kola, kritériá, ktorými Komisia určí paušálne dovozné hodnoty pre tretie krajiny, pre produkty a na obdobia, ktoré sú spresnené v jeho prílohe.

(2) Pri uplatnení vyššie uvedených kritérií musia byť paušálne dovozné hodnoty stanovené na úrovniach určených v prílohe k tomuto nariadeniu,

PRIJALA TOTO NARIADENIE:

Článok 1

Paušálne dovozné hodnoty uvedené v článku 138 nariadenia (ES) č. 1580/2007 sú stanovené podľa údajov uvedených v tabuľke prílohy.

Článok 2

Toto nariadenie nadobúda účinnosť 11. júna 2008.

Toto nariadenie je záväzné v celom rozsahu a priamo uplatniteľné vo všetkých členských štátoch.

V Bruseli 10. júna 2008

Za Komisiu

Jean-Luc DEMARTY

generálny riaditeľ pre poľnohospodárstvo a rozvoj vidieka

([1]) Ú. v. EÚ L 350, 31.12.2007, s. 1.

PRÍLOHA

k nariadeniu Komisie z 10. júna 2008, ktorým sa určujú paušálne dovozné hodnoty na určovanie vstupných cien určitých druhov ovocia a zeleniny

(EUR/100 kg)

Kód KN	Kód tretích krajín [1]	Paušálna dovozná hodnota
0702 00 00	MA	60,9
	MK	36,7
	TR	67,5
	ZZ	55,0
0707 00 05	JO	162,5
	MK	23,0
	TR	118,6
	ZZ	101,4
0709 90 70	TR	103,8
	ZZ	103,8
0805 50 10	AR	125,8
	EG	150,8
	TR	129,5
	US	176,3
	ZA	143,1
	ZZ	145,1
0808 10 80	AR	100,9
	BR	84,9
	CL	98,0
	CN	87,2
	MK	50,7
	NZ	106,4
	US	125,6
	UY	152,2
	ZA	85,6
	ZZ	99,1
0809 10 00	TR	195,6
	US	317,3
	ZZ	256,5
0809 20 95	TR	492,1
	US	400,6
	ZZ	446,4

[1] Nomenklatúra krajín podľa nariadenia Komisie (ES) č. 1833/2006 (Ú. v. EÚ L 354, 14.12.2006, s. 19). Kód „ZZ“ označuje „iné miesto pôvodu“.

NARIADENIE KOMISIE (ES) č. 516/2008

z 10. júna 2008,

ktorým sa menia a dopĺňajú nariadenia (ES) č. 1200/2005, (ES) č. 184/2007, (ES) č. 243/2007, (ES) č. 1142/2007, (ES) č. 1380/2007 a (ES) č. 165/2008, pokiaľ ide o podmienky povolenia určitých doplnkových látok určených na používanie vo výžive zvierat

(Text s významom pre EHP)

KOMISIA EURÓPSKYCH SPOLOČENSTIEV,

so zreteľom na Zmluvu o založení Európskeho spoločenstva,

so zreteľom na nariadenie Európskeho parlamentu a Rady (ES) č. 1831/2003 z 22. septembra 2003 o doplnkových látkach určených na používanie vo výžive zvierat [1], a najmä na jeho článok 13 ods. 3,

keďže:

(1) Spoločnosť BASF Aktiengesellschaft predložila žiadosť na základe článku 13 ods. 3 nariadenia (ES) č. 1831/2003, v ktorej navrhla zmeniť meno držiteľa povolenia, pokiaľ ide o nariadenia Komisie (ES) č. 1200/2005 [2], (ES) č. 184/2007 [3], (ES) č. 243/2007 [4], (ES) č. 1142/2007 [5], (ES) č. 1380/2007 [6] a nariadenie Komisie (ES) č. 165/2008 [7].

(2) V uvedených nariadeniach sa povoľuje používanie určitých doplnkových látok. Povolenie je viazané na držiteľa povolenia. Držiteľom povolenia je vo všetkých prípadoch spoločnosť BASF Aktiengesellschaft.

(3) Žiadateľ tvrdí, že spoločnosť BASF Aktiengesellschaft sa s účinnosťou od 14. januára 2008 zmenila na BASF SE a že BASF SE je rovnaký podnik, ktorý v súčasnosti vlastní práva uvádzať tieto doplnkové látky na trh. Žiadateľ na podporu svojich tvrdení predložil príslušné dokumenty.

(4) Navrhovaná zmena podmienok povolení je výhradne administratívnej povahy a nezahŕňa nové posúdenie príslušných doplnkových látok. Európsky úrad pre bezpečnosť potravín (EFSA) bol o žiadosti informovaný.

(5) Aby žiadateľ mohol uplatňovať svoje práva uvádzať doplnkové látky na trh pod menom BASF SE od 14. januára 2008, je s účinnosťou od uvedeného dátumu potrebné zmeniť podmienky povolení.

(6) Nariadenia (ES) č. 1200/2005, (ES) č. 184/2007, (ES) č. 243/2007, (ES) č. 1142/2007, (ES) č. 1380/2007 a (ES) č. 165/2008 by sa preto mali zodpovedajúcim spôsobom zmeniť a doplniť.

(7) Je vhodné ustanoviť prechodné obdobie, počas ktorého je možné zužitkovať existujúce zásoby.

(8) Opatrenia ustanovené v tomto nariadení sú v súlade so stanoviskom Stáleho výboru pre potravinový reťazec a zdravie zvierat,

PRIJALA TOTO NARIADENIE:

Článok 1

1. V prílohe I k nariadeniu (ES) č. 1200/2005 sa v stĺpci 2 položky 1 nahrádzajú slová „BASF Aktiengesellschaft“ slovami „BASF SE“.

2. V prílohe k nariadeniu (ES) č. 184/2007 sa v stĺpci 2 položky 4d800 nahrádzajú slová „BASF Aktiengesellschaft“ slovami „BASF SE“.

3. V prílohe k nariadeniu (ES) č. 243/2007 sa v stĺpci 2 položky 4a1600 nahrádzajú slová „BASF Aktiengesellschaft“ slovami „BASF SE“.

4. V prílohe k nariadeniu (ES) č. 1142/2007 sa v stĺpci 2 položky 4a1600 nahrádzajú slová „BASF Aktiengesellschaft“ slovami „BASF SE“.

5. V prílohe k nariadeniu (ES) č. 1380/2007 sa v stĺpci 2 položky 4a62 nahrádzajú slová „BASF Aktiengesellschaft“ slovami „BASF SE“.

6. V prílohe k nariadeniu (ES) č. 165/2008 sa v stĺpci 2 položky 4a1600 nahrádzajú slová „BASF Aktiengesellschaft“ slovami „BASF SE“.

---

[1] Ú. v. EÚ L 268, 18.10.2003, s. 29. Nariadenie zmenené a doplnené nariadením Komisie (ES) č. 378/2005 (Ú. v. EÚ L 59, 5.3.2005, s. 8).
[2] Ú. v. EÚ L 195, 27.7.2005, s. 6. Nariadenie zmenené a doplnené nariadením (ES) č. 1445/2006 (Ú. v. EÚ L 271, 30.9.2006, s. 22).
[3] Ú. v. EÚ L 63, 1.3.2007, s. 1.
[4] Ú. v. EÚ L 73, 13.3.2007, s. 4.
[5] Ú. v. EÚ L 256, 2.10.2007, s. 20.
[6] Ú. v. EÚ L 309, 27.11.2007, s. 21.
[7] Ú. v. EÚ L 50, 23.2.2008, s. 8.

Článok 2

Existujúce zásoby, ktoré sú v súlade s ustanoveniami platnými pred nadobudnutím účinnosti tohto nariadenia, sa môžu naďalej umiestňovať na trh a používať do 31. októbra 2008.

Článok 3

Toto nariadenie nadobúda účinnosť dvadsiatym dňom po jeho uverejnení v *Úradnom vestníku Európskej únie*.

Uplatňuje sa od 14. januára 2008.

Toto nariadenie je záväzné v celom rozsahu a priamo uplatniteľné vo všetkých členských štátoch.

V Bruseli 10. júna 2008

Za Komisiu

Androulla VASSILIOU

členka Komisie

NARIADENIE KOMISIE (ES) č. 517/2008

z 10. júna 2008,

ktorým sa ustanovujú podrobné pravidlá vykonávania nariadenia Rady (ES) č. 850/98, pokiaľ ide o určenie veľkostí ôk sietí a posudzovanie hrúbky vlákna rybárskych sietí

KOMISIA EURÓPSKYCH SPOLOČENSTIEV,

so zreteľom na Zmluvu o založení Európskeho spoločenstva,

so zreteľom na nariadenie Rady (ES) č. 850/98 z 30. marca 1998 o zachovaní zdrojov rybolovu prostredníctvom technických opatrení na ochranu mláďat morských organizmov [1], a najmä na jeho článok 48,

keďže:

(1) Nariadením (ES) č. 850/98 sa ustanovujú podrobné technické ochranné opatrenia, ktoré sa uplatňujú na využívanie a vykladanie zdrojov rybolovu v morských vodách pod zvrchovanosťou alebo jurisdikciou členských štátov. *Inter alia* sa tam uvádza, že sa majú prijať podrobné pravidlá posudzovania hrúbky vlákien a určovania veľkosti ôk rybárskych sietí.

(2) Nariadenie Komisie (ES) č. 129/2003 z 24. januára 2003, ktoré ustanovuje podrobné pravidlá pre stanovovanie veľkosti ôk a hrúbky povrazu rybárskych sietí [2], obsahuje určité technické pravidlá týkajúce sa použitia meradiel na stanovenie veľkosti ôk a hrúbky vlákna rybárskych sietí. Súčasné používanie týchto prístrojov rybárskymi inšpektormi viedlo v niekoľkých prípadoch k sporom medzi rybárskymi inšpektormi a rybármi, pokiaľ ide o postupy a výsledky merania ôk v závislosti od spôsobu použitia týchto nástrojov.

(3) Navyše nedávnym technickým pokrokom týkajúcim sa rozvoja nástrojov na určenie veľkosti ôk rybárskych sietí sa zvýšila ich presnosť. Malo by sa ustanoviť používanie týchto vylepšených nástrojov pre inšpektorov Spoločenstva a vnútroštátnych inšpektorov. Na základe toho by malo byť používanie nových meradiel povinné pre inšpektorov Spoločenstva a vnútroštátnych inšpektorov členských štátov a mali by sa označovať ako „meradlo ES“.

(4) Na účely kontrolného postupu je nevyhnutné špecifikovať typy meradiel, ktoré sa majú používať, ako sa majú používať, ako sa majú vyberať oká, ktoré sa majú merať, spôsob, pomocou ktorého sa každé z nich má merať, ako sa má vypočítať veľkosť ôk siete, postup výberu vlákna ôk na posúdenie hrúbky vlákna a opísať sled kontrolného postupu.

(5) Ak kapitán plavidla spochybňuje výsledok merania v priebehu inšpekcie, malo by sa ustanoviť ďalšie a konečné meranie.

(6) Nariadenie (ES) č. 129/2003 by sa v záujme prehľadnosti právnych predpisov Spoločenstva malo zrušiť a nahradiť týmto nariadením.

(7) Opatrenia stanovené v tomto nariadení sú v súlade so stanoviskom Riadiaceho výboru pre zdroje rybolovu a akvakultúru,

PRIJALA TOTO NARIADENIE:

KAPITOLA I

PREDMET ÚPRAVY A VYMEDZENIE POJMOV

Článok 1

Predmet úpravy

Týmto nariadením sa ustanovujú podrobné pravidlá uplatňovania nariadenia Rady (ES) č. 850/98, pokiaľ ide o určovanie veľkostí ôk sietí a posudzovanie hrúbky vlákna rybárskych sietí inšpektormi Spoločenstva a vnútroštátnymi inšpektormi.

Článok 2

Vymedzenie pojmov

Na účely tohto nariadenia sa uplatňujú tieto definície:

a) „meradlo ôk siete“ je merací prístroj na meranie ôk sietí s dvomi čeľusťami s automatickým aplikovaním pozdĺžnych síl v rozsahu od 5 do 180 newtonov (N) na siete s presnosťou na 1 N;

[1] Ú. v. ES L 125, 27.4.1998, s. 1. Nariadenie naposledy zmenené a doplnené nariadením (ES) č. 2166/2005 (Ú. v. EÚ L 345, 28.12.2005, s. 5).

[2] Ú. v. ES L 22, 25.1.2003, s. 5.

b) „aktívny výstroj“ je akýkoľvek rybársky výstroj, pri použití ktorého sa pri výlove vyžaduje aktívny pohyb výstroja, vrátane predovšetkým vlečných výstrojov, obkľučujúceho výstroja, vlečných sietí, dánskych záťahových sietí a podobných ťažných sietí;

c) „pasívny výstroj“ je akýkoľvek rybársky výstroj, pri použití ktorého rybolovná operácia nevyžaduje aktívny pohyb výstroja a zahŕňa žiabrové siete, zamotávacie žiabrové siete, trojstenné žiabrové siete, sieťové pasce, lovné šnúry, samolovky a pasce;

d) „N-smer“ znamená v prípade viazanej sieťoviny: pravouhlý smer k hlavnému smeru vlákna sieťoviny, ako sa uvádza v prílohe I;

e) „T-smer“ znamená:

i) v prípade viazanej sieťoviny: rovnobežný smer s hlavným smerom vlákna sieťoviny, ako sa uvádza v prílohe I;

ii) v prípade sieťoviny bez uzlov: smer v pravom uhle k N-smeru;

f) „veľkosť oka“ znamená:

i) v prípade viazanej sieťoviny: najväčšiu vzdialenosť medzi dvomi protistojnými uzlami toho istého oka pri plnom natiahnutí, ako sa uvádza v prílohe I;

ii) v prípade sieťoviny bez uzlov: vnútornú vzdialenosť medzi protistojnými spojmi toho istého oka pri plnom natiahnutí pozdĺž najdlhšej osi;

g) „kosoštvorcové oko“ znamená oko, ako je znázornené na obrázku 1 v prílohe II, ktoré sa skladá zo štyroch strán rovnakej dĺžky, kde dve uhlopriečky oka sú kolmé a jedna uhlopriečka je rovnobežná s pozdĺžnou osou siete, ako je znázornené na obrázku 2 v prílohe II;

h) „štvorcové oko“ znamená štvorstranné oko tvorené dvomi sadami rovnobežných strán rovnakej dĺžky, kde jedna sada je rovnobežná s pozdĺžnou osou siete a druhá je na ňu kolmá;

i) „oko T90“ znamená kosoštvorcové oko z viazanej sieťoviny, ako je znázornené na obrázku 1 v prílohe II, vyhotovené tak, že T-smer oka je rovnobežný s pozdĺžnou osou siete.

KAPITOLA II

MERADLÁ ES

Článok 3

Meradlo ôk a meradlá hrúbky vlákna siete

1. Inšpektori Spoločenstva a vnútroštátni inšpektori využívajú pri kontrole rybolovu také meradlá ôk a také meradlá hrúbky vlákna, ktoré spĺňajú ustanovenia tohto nariadenia na určovanie veľkosti ôk a hrúbky vlákna rybárskych sietí.

2. Technické špecifikácie uplatňované na meradlá ôk sa stanovujú v prílohe III.

3. Technické špecifikácie uplatňované na hrúbku vlákna sa stanovujú v prílohe IV.

4. Meradlo ôk a meradlá hrúbky vlákna uvedené v odseku 1 sú označené ako „meradlo ES“ a certifikované výrobcom, že spĺňajú technickú špecifikáciu uvedenú v odsekoch 2 a 3.

5. Meradlo ôk a meradlá hrúbky vlákna, ktoré sa predávajú alebo distribuujú na použitie fyzickými alebo právnickými osobami inými ako vnútroštátne orgány pre rybolov, sa neoznačujú ako „meradlo ES“.

Článok 4

Kalibračné zariadenia na kalibráciu meradiel ôk

Kalibrované skúšobné závažia a kalibrovanú skúšobnú meraciu dosku zobrazenú na obrázku 1 v prílohe V certifikujú príslušné vnútroštátne orgány a sú označené „ES“.

Článok 5

Skúšanie meradiel ôk

Presnosť meradla ôk sa overí:

a) vložením čeľustí meradla do otvorov kalibrovanej skúšobnej dosky znázornenej na obrázku 1 v prílohe V;

b) zavesením kalibrovaných skúšobných závaží na pevnú čeľusť, ako je znázornené na obrázku 2 v prílohe V.

KAPITOLA III

URČENIE VEĽKOSTI ÔK

Článok 6

Výber ôk aktívneho zariadenia

1. Inšpektor zo siete vyberie rad 20 za sebou nasledujúcich ôk v tomto smere:

a) v prípade kosoštvorcových a štvorcových ôk v smer pozdĺžnej osi siete;

b) v prípade ôk T90 kolmo na smer pozdĺžnej osi siete.

2. Oká v prvých troch radoch ôk od postranného okraja siete, od viazania, od lán alebo od zaťahovacieho lana sa nemerajú. Táto vzdialenosť sa meria kolmo na viazanie, laná alebo zaťahovacie lano na sieti natiahnutej v smere tohto merania. Oká, ktoré sú opravované, roztrhnuté alebo majú úchytky na pripevnenie sieti, sa tiež nemerajú.

3. Odchylne od odseku 1 nemusia nasledovať oká, ktoré sa majú merať za sebou, ak to neumožňuje uplatňovanie odseku 2.

Článok 7

Výber ôk pasívneho zariadenia

1. Inšpektor vyberie 20 ôk z rybárskej siete. V prípade rôznej veľkosti ôk rybárskej siete sa vyberú oká z tej časti siete, ktorá má najmenšie oká.

2. Pri výbere ôk podľa odseku 1 sa nevyberajú tieto:

a) oká na hornom, spodnom alebo postrannom okraji siete;

b) oká v prvých troch radoch od viazania a povrazov;

c) oká, ktoré sú roztrhnuté alebo opravované.

Článok 8

Všeobecné ustanovenia o príprave a používaní meradiel ôk

Meradlo ôk:

a) je pripravené podľa prílohy VI;

b) sa používa podľa prílohy VII.

Článok 9

Používanie meradla ôk na meranie kosoštvorcových ôk a ôk T90

Pri meraní kosoštvorcových ôk a ôk T90:

a) vo viazanej sieťovine a sieťovine bez uzlov, ak N-smer možno určiť, napne sa sieť v N-smere ôk, ako sa uvádza v prílohe VII,

b) v sieťovine bez uzlov, ak N-smer nemožno určiť, zmeria sa najdlhšia os oka.

Článok 10

Používanie meradla ôk na meranie štvorcových ôk

1. V prípade dielca so štvorcovými okami sa sieťovina napne najprv v jednom uhlopriečnom smere a potom v druhom uhlopriečnom smere ôk, tak ako sa uvádza v prílohe VIII.

2. Postup ustanovený v prílohe VI sa uplatňuje na meranie jedného aj druhého uhlopriečneho smeru štvorcového oka.

Článok 11

Podmienky merania

Siete sa majú merať iba vtedy, ak sú mokré a nezmrznuté.

Článok 12

Meranie veľkosti jednotlivých vybraných ôk

1. Veľkosť jednotlivých ôk je vzdialenosť medzi vonkajšími okrajmi čeľustí meradla v bode, kde sa pohyblivá čeľusť zastaví.

2. V prípade rozdielu pri meraní uhlopriečok štvorcového oka sa použije rozmer väčšej uhlopriečky.

Článok 13

Určenie veľkosti ôk siete

Veľkosť ôk siete sa stanoví ako priemerná hodnota radu 20 vybraných ôk zobrazená meradlom.

Článok 14

Určenie veľkosti ôk siete v prípade sporu

1. Pokiaľ kapitán plavidla spochybní výsledok určenia veľkosti ôk vykonaného v súlade s článkom 13, vyberie a zmeria sa 20 ôk inej časti rybárskej siete v súlade s článkami 6 až 12.

2. Veľkosť ôk siete sa opakovane stanoví ako priemerná hodnota radu všetkých 40 vybraných ôk zobrazená meradlom. Výsledok zobrazený meradlom je konečný.

KAPITOLA IV

POSUDZOVANIE HRÚBKY VLÁKNA

Článok 15

Všeobecné ustanovenia o výbere vláken

1. Inšpektor vyberie oká z ktorejkoľvek časti rybárskej siete, na ktorú sa vzťahuje najväčšia povolená hrúbka vlákna.

2. Nevyberajú sa oká, ktoré sú roztrhané alebo opravované.

Článok 16

Výber vláken v sieťovine s kosoštvorcovými okami

Vlákna v kosoštvorcovej sieťovine sa vyberajú podľa prílohy VIII týmto spôsobom:

a) v prípade sieťoviny z jednoduchého vlákna sa vyberá vlákno na protiľahlých stranách 10 vybraných ôk;

b) v prípade sieťoviny z dvojitého vlákna sa vyberajú obidva pramene vlákna na protiľahlých stranách piatich ôk.

Článok 17

Výber vláken v sieťovine so štvorcovými okami

Vlákna v štvorcovej sieťovine sa vyberajú podľa prílohy VIII týmto spôsobom:

a) v prípade sieťoviny z jednoduchého vlákna sa vyberá vlákno iba na jednej strane vybraných 20 ôk, pričom v každom oku sa vyberie tá istá strana;

b) v prípade sieťoviny z dvojitého vlákna sa posudzuje každý prameň vlákna iba na jednej strane 10 ôk, pričom v každom oku sa vyberie tá istá strana.

Článok 18

Výber meradla hrúbky vlákna

Inšpektor použije meradlo s kruhovým otvorom, ktorého priemer sa rovná maximálnej hrúbke vlákna povolenej pre tú časť siete, ktorá sa posudzuje.

Článok 19

Podmienky posudzovania

Vlákna sa musia posudzovať, keď nie sú zmrznuté.

Článok 20

Posudzovanie hrúbky jednotlivého vybraného vlákna

Ak hrúbka vlákna zabráni uzavretiu čeľustí alebo vlákno neprechádza ľahko cez otvor, keď sú čeľuste uzavreté, inšpektor to zaznamená ako negatívne posúdenie hrúbky vlákna (–).

Článok 21

Posudzovanie hrúbky vlákna

1. Pokiaľ v prípade hodnotenia 20 vybraných vláken vyjde viac ako päť negatívnych posúdení (–) v súlade s článkom 20, musí inšpektor znovu vybrať a zmerať ďalších 20 vláken v súlade s článkami 15 až 20.

2. Ak sa zistí viac ako 10 negatívnych posúdení (–) z celkového počtu 40 vybraných vlákien, stanovená hrúbka vlákna prevyšuje najväčšiu povolenú hrúbku vlákna v tejto časti siete.

Článok 22

Posudzovanie hrúbky vlákna v prípade sporov

1. Pokiaľ kapitán plavidla spochybní výsledok posudzovania hrúbky vlákna vykonaného v súlade s článkom 21, uplatnia sa ustanovenia odseku 2 tohto článku.

2. Inšpektor znovu vyberie a posúdi 20 iných vláken v rovnakej časti siete. Ak sa zistí viac ako päť negatívnych posúdení (–) z celkového počtu 20 vybraných vlákien, stanovená hrúbka vlákien prevyšuje najväčšiu povolenú hrúbku vlákien v tejto časti siete. Výsledok tohto posudzovania je konečný.

KAPITOLA V

ZÁVEREČNÉ USTANOVENIA

Článok 23

Zrušujúce ustanovenie

1. Zrušuje sa nariadenie (ES) č. 129/2003.

2. Odkazy na ustanovenia nariadenia (ES) č. 129/2003 sa považujú za odkazy na toto nariadenie a ich znenie je v súlade s tabuľkou zhody uvedenou v prílohe IX.

Článok 24

Prechodné ustanovenia

1. Počas prechodného obdobia do 1. septembra 2009 môžu členské štáty naďalej používať vo vodách pod svojou zvrchovanosťou alebo jurisdikciou spôsoby určovania veľkosti ôk a posudzovania hrúbky vlákna rybárskych sietí, ktoré sú v súlade s nariadením (ES) č. 129/2003.

2. Pokiaľ má členský štát v úmysle používať vo vodách pod svojou zvrchovanosťou alebo jurisdikciou spôsoby určovania veľkosti ôk a posudzovania hrúbky vlákna, ktoré sú v súlade s nariadením (ES) č. 129/2003 počas prechodného obdobia do 1. septembra 2009, okamžite o tom informuje Komisiu a tieto informácie zverejní na svojich úradných internetových stránkach.

Článok 25

Nadobudnutie účinnosti

Toto nariadenie nadobúda účinnosť tretím dňom po jeho uverejnení v *Úradnom vestníku Európskej únie*.

Toto nariadenie je záväzné v celom rozsahu a priamo uplatniteľné vo všetkých členských štátoch.

V Bruseli 10. júna 2008

Za Komisiu

Joe BORG

člen Komisie

PRÍLOHA I

Veľkosť ôk a smer N a smer T vlákna sieťoviny

Obrázok

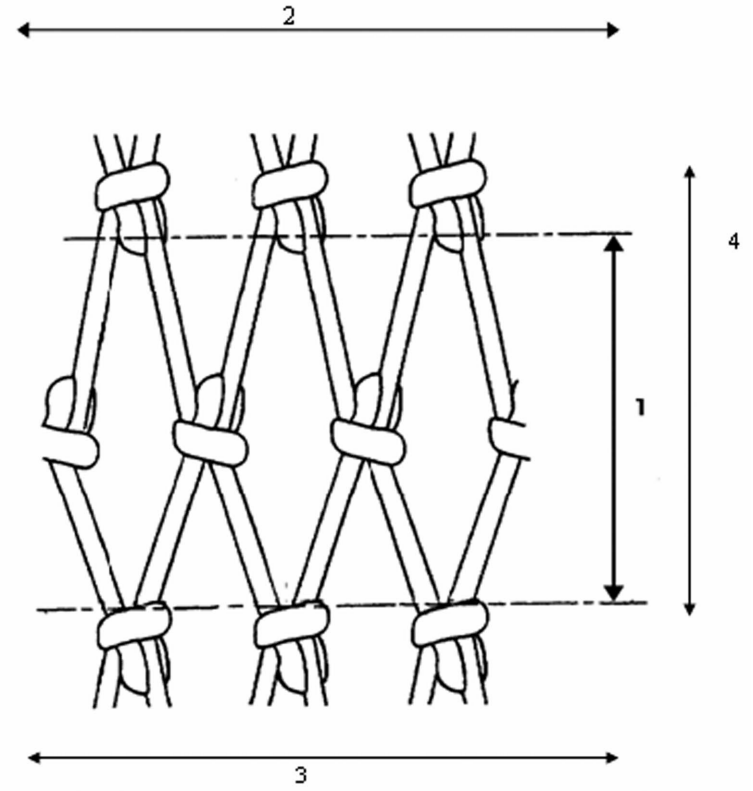

1: Veľkosť oka.

2: T-smer.

3: Hlavný smer priebehu vlákna sieťoviny.

4: N-smer.

PRÍLOHA II

Sieťovina s viazanými kosoštvorcovými okami a sieťovina s okami T90

Obrázok 1

Smer priebehu vlákna sieťoviny štandardnej viazanej siete s kosoštvorcovými okami (A) a siete otočenej o 90° (B), ako je znázornené nižšie.

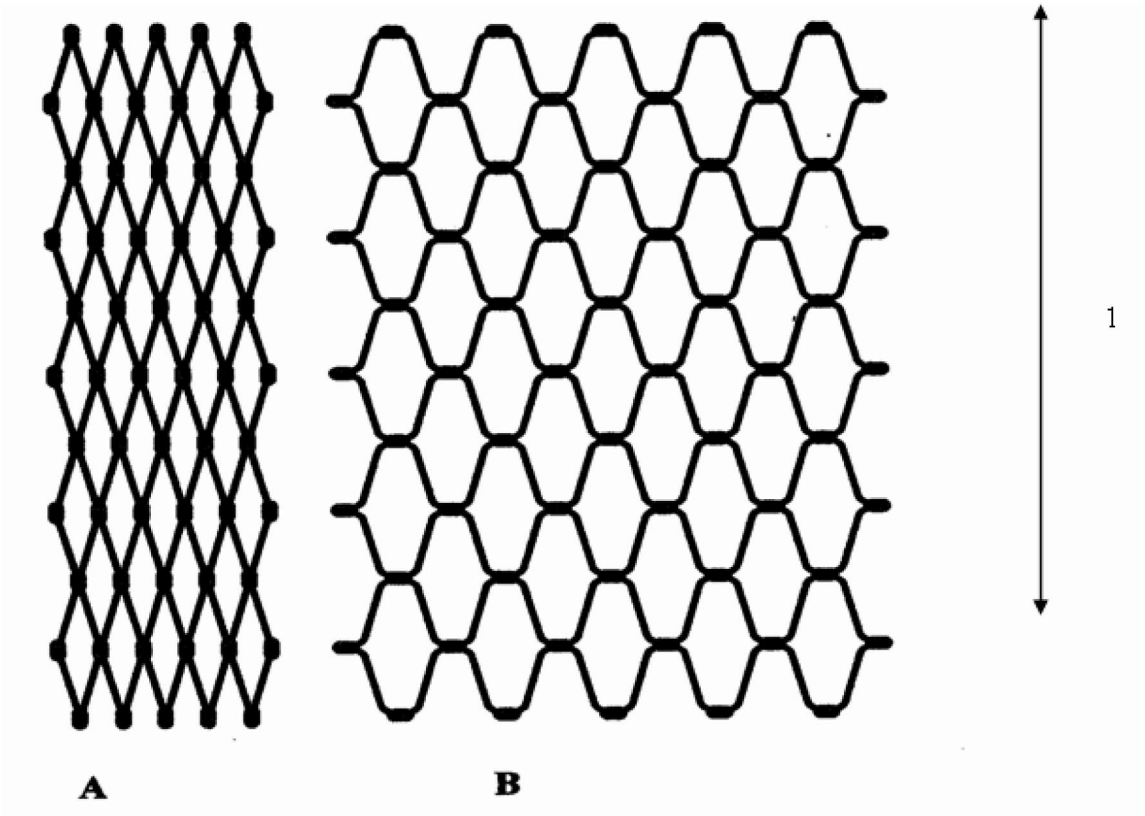

A: Štandardná sieťovina s kosoštvorcovými okami.

B: Sieťovina T90.

1: Pozdĺžna os siete.

Pozdĺžna os siete

Obrázok 2

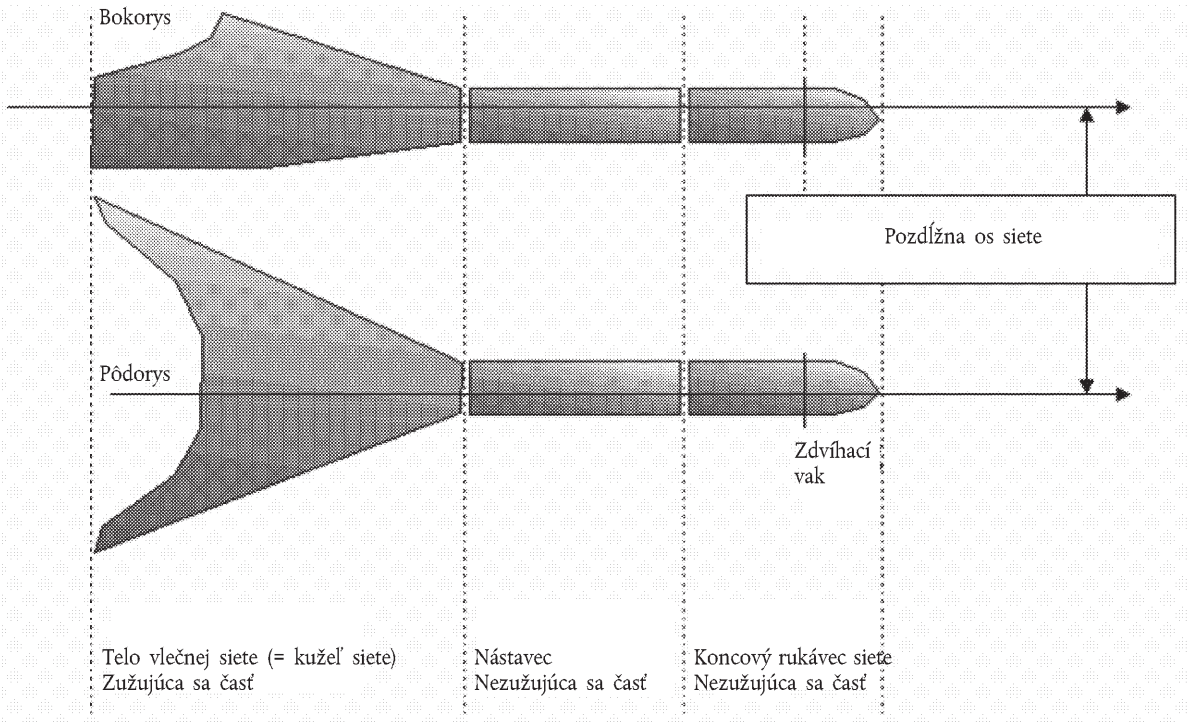

PRÍLOHA III

Technické špecifikácie meradla ôk

1. Meradlo ôk:

a) automaticky pôsobí pozdĺžnou meracou silou pri meraní ôk rybárskych sietí;

b) má dve čeľuste, jednu pevnú a jednu pohyblivú, každú o hrúbke 2 mm so zaoblenými hranami s polomerom 1 mm, aby sa zaistilo, že sa čeľuste budú po vlákne ľahko kĺzať, ako je zobrazené dole na obrázku;

c) je poháňané elektricky alebo batériami, pričom je schopné vykonať 1 000 za sebou idúcich meraní oka bez potreby dobiť batérie;

d) je schopné aplikovať vybrané pozdĺžne sily v rozsahu od 5 do 180 N na oká s presnosťou 1 N;

e) má vstavaný systém na meranie pôsobiacej sily;

f) je schopné merať oká konštantnou rýchlosťou v rozsahu od 300 ± 30 mm/min. pohyblivou čeľusťou;

g) je schopné napínať oká od 10 do 300 mm a má odnímateľné čeľuste na použitie pri malých a veľkých okách;

h) má presnosť merania na 1 mm;

i) má pevnú konštrukciu a pri zaťažení sa nedeformuje;

j) je ľahké, ale robustné a nemá mať hmotnosť viac ako 2,5 kg;

k) je vyrobené z materiálov odolných voči korózii v morských podmienkach;

l) je vodotesné a prachotesné podľa normy IP56 ([1]);

m) je prevádzkyschopné v tepelnom rozsahu od – 10 do +45 °C;

n) je schopné odolávať teplotám od – 30 a 70 °C počas skladovania a transportu;

o) je riadené softvérom, ktorý by mal obsahovať ponuku funkcií a umožňovať, aby meradlo pri zapnutí vykonalo autotest elektronických a mechanických častí;

p) zobrazuje, že je pripravené na použitie, a pokiaľ nie, zobrazí chybové hlásenie a v prípade merania sa zastaví a prestane merať;

q) je ovládateľné jednou rukou a funkcie musia byť prístupné vonkajšími tlačidlami;

r) zobrazuje údaje na integrovanom displeji a ukazuje každé meranie, počet meraní vykonaných za sebou a priemernú hodnotu v milimetroch;

s) ukladá údaje aspoň 1 000 meraní do pamäte, umožňuje prenos údajov do počítača;

t) má funkciu na výpočet priemernej veľkosti oka so zaokrúhlením na najbližšiu 0,1 mm;

u) má zabudovaný softvér s funkciou automatického výberu rozmeru najväčšej uhlopriečky každého oka na výpočet priemernej veľkosti ôk sieťoviny so štvorcovými okami;

v) uchováva údaje všetkých vykonaných meraní.

2. Niektoré sieťoviny sa pri zaťažení deformujú. Meradlo musí na tento stav reagovať opakovaným pôsobením stanovenej sily, čo si vyžaduje algoritmus v ovládacom softvéri, ako sa uvádza v dodatku.

([1]) Stupne ochrany krytom (IP) sa špecifikujú v medzinárodných normách Medzinárodnej elektrotechnickej komisie (IEC) 60529.

Obrázok

(Tieto nákresy slúžia len na ilustráciu)

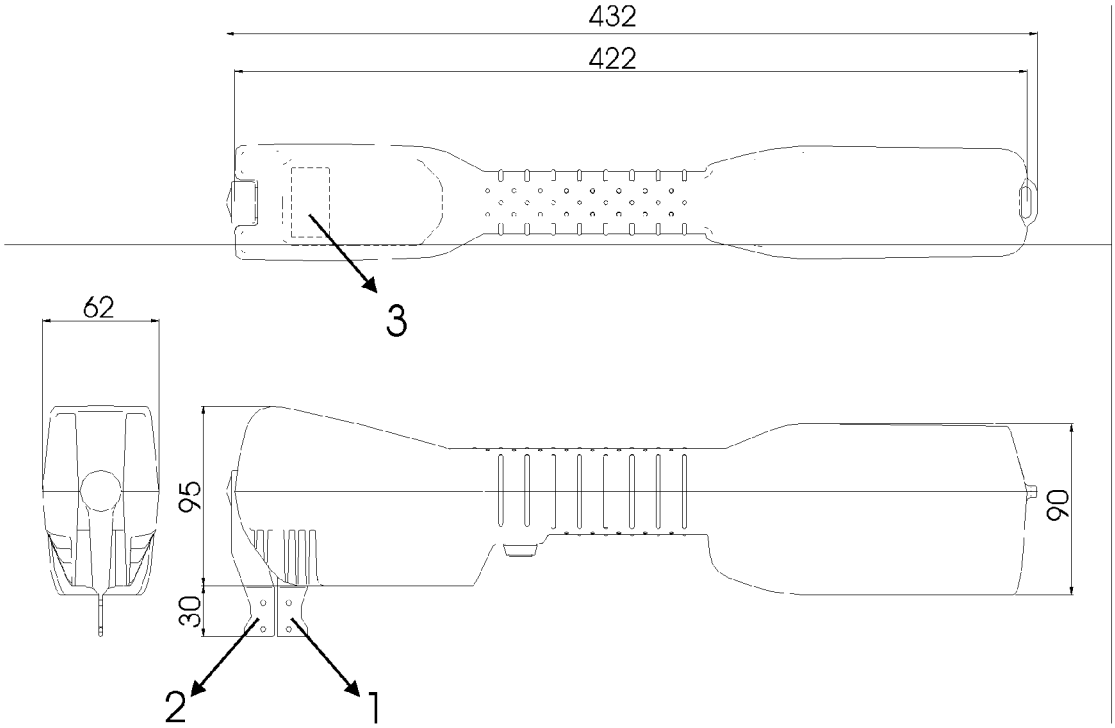

Popis:	
1	Pevná čeľusť so silomerom
2	Pohyblivá čeľusť
3	Displej

Špecifikácie	
Meranie dĺžky	
Rozsah:	10–300 mm
Presnosť:	± 1 mm
Meranie sily	
Rozsah:	5–180 N
Presnosť:	± 1 N
Stanovené sily meraní:	10 N, 20 N, 50 N, 125 N
Rýchlosť pohyblivej čeľuste:	300 ± 30 mm/min ([1])
Výdrž batérie:	minimálne 1 000 meraní
Uloženie dát	
Pamäť:	minimálne 1 000 meraní
Rozsah teplôt	
Prevádzková:	– 10 až 40 °C
Pri uskladnení	– 30 až 70 °C
Vodotesnosť	podľa normy IP56
Nárazuvzdornosť	
Hmotnosť	maximálne 2,5 kg

([1]) Rýchlosť pohyblivej čeľuste pri naťahovaní oka. Rýchlosť pohyblivej čeľuste bez zaťaženia môže byť vyššia.

Dodatok k prílohe III

Algoritmus merania

Zohľadnenie deformácie pri natiahnutí oka:

1. Rozťahujte pohyblivú čeľusť do oka konštantnou rýchlosťou od 300 ± 30 mm/min. [1], pokiaľ sa nedosiahne meracia sila.

2. Zastavte motor a čakajte 1 sekundu.

3. Pokiaľ sila klesne pod 80 % prednastavenej hodnoty sily, rozťahujte pohyblivú čeľusť v oku, pokiaľ sa znovu nedosiahne meracia sila.

[1] Rýchlosť pohyblivej čeľuste pri naťahovaní oka. Rýchlosť pohyblivej čeľuste bez zaťaženia môže byť vyššia.

PRÍLOHA IV

Technické špecifikácie meradla hrúbky vlákna

Meradlá na posudzovanie hrúbky vlákna:

a) sú vyrobené z odolného nehrdzavejúceho materiálu schopného odolávať drsným morským podmienkam podľa nákresov uvedených dole na obrázku;

b) majú po obvode zaoblené hrany okrúhlych otvorov na posudzovanie hrúbky vlákna z každej ich strany, aby nedochádzalo k oderu v okamihu, keď sa vlákno preťahuje otvorom pri skúške legálnosti;

c) sú skonštruované tak, aby čeľuste klieští boli zaoblené a dali sa vsunúť medzi dvojité vlákna;

d) majú čeľuste pôsobiace súbežne, ktoré sú dostatočne pevné, aby nedochádzalo k ich deformovaniu počas akéhokoľvek ich primeraného použitia s tým, že čeľuste sa musia zovrieť manuálne pri každom meraní;

e) majú vnútorné strany čeľustí vyfrézované tak, aby vznikla medzera 0,5 mm na vzdialenosť 1 mm na oboch stranách otvoru, keď sa čeľuste zovrú, aby nedochádzalo k zachycovaniu jednotlivých nitiek materiálu vstupujúceho z krútenej alebo točenej konštrukcie na plochých povrchoch čeľustí na obidvoch stranách otvoru, kde sa vkladá vlákno;

f) majú priemer kruhového otvoru v milimetroch vyznačený na jednej z čeľustí priliehajúcej k otvoru, keď sú čeľuste uzavreté; čeľuste sú uzavreté vtedy, keď sa plochy oboch jeho vnútorných strán čeľustí navzájom dotýkajú a ak sú v jednej rovine;

g) majú označenie „meradlo ES“ aj na rukoväti aj čeľustiach;

h) majú toleranciu priemeru otvoru 0 + 0,1 mm;

i) sú pohodlne prenosné, tak, aby ich inšpektor mohol niesť sadu štyroch (4 mm, 5 mm, 6 mm a 8 mm) meradiel počas presunu z plavidla na plavidlo na mori;

j) sú ľahko rozpoznateľné, ak ide o meradlá rozličných veľkostí;

k) ľahko sa zasúvajú medzi dvojité vlákna. Keď je meradlo zasunuté do príslušnej polohy, musia sa ľahko obsluhovať jednou rukou.

Obrázok

Súprava klieští na meranie vlákna

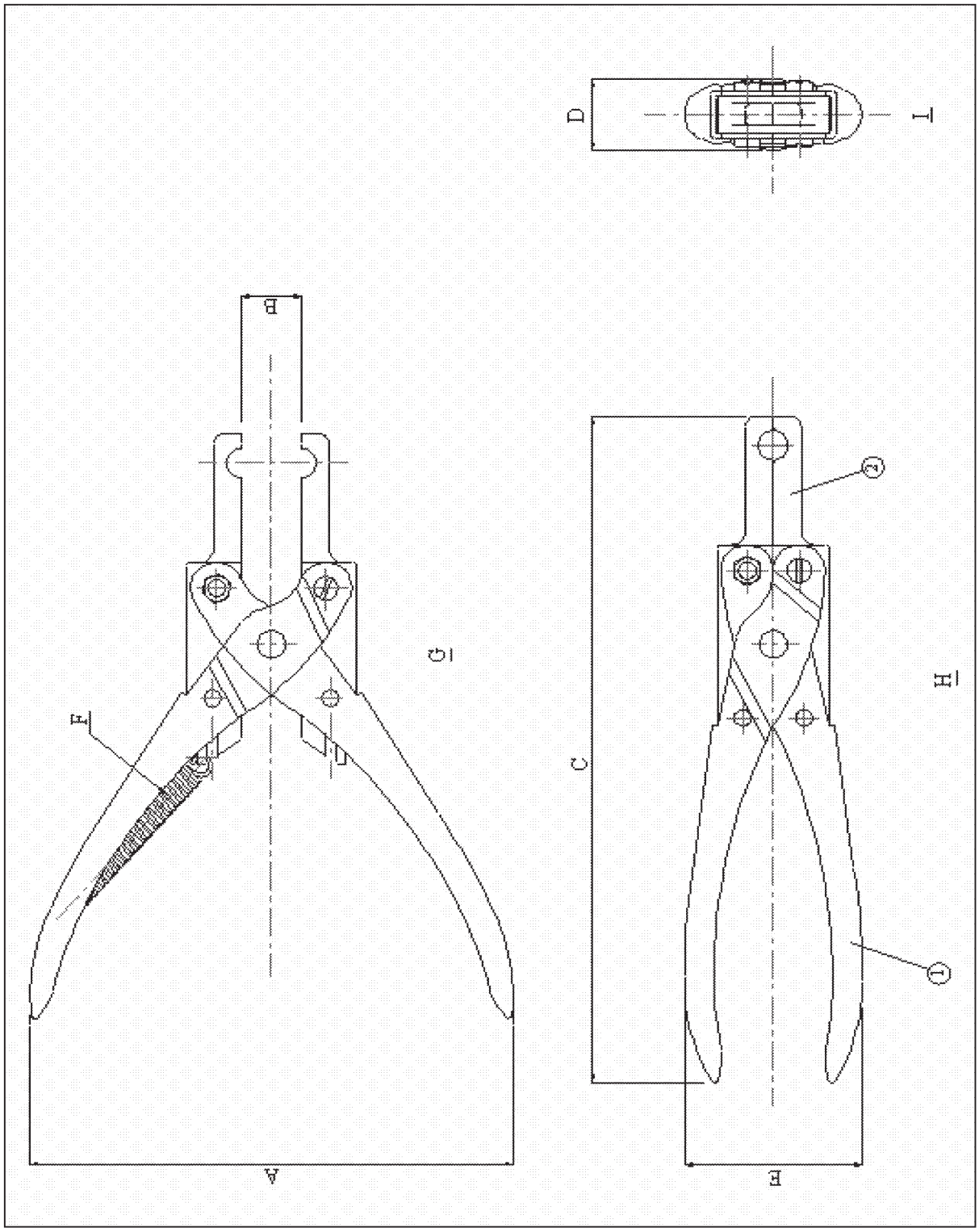

Rozmery a text na nákrese	
A	132
B	16
C	161
D	19
E	48
F	Pokiaľ sa nepoužívajú, kliešte sú otvorené ťahom pružiny
G	Pôdorys
H	Nárys
I	Bokorys
1	Rukoväť
2	Čeľuste

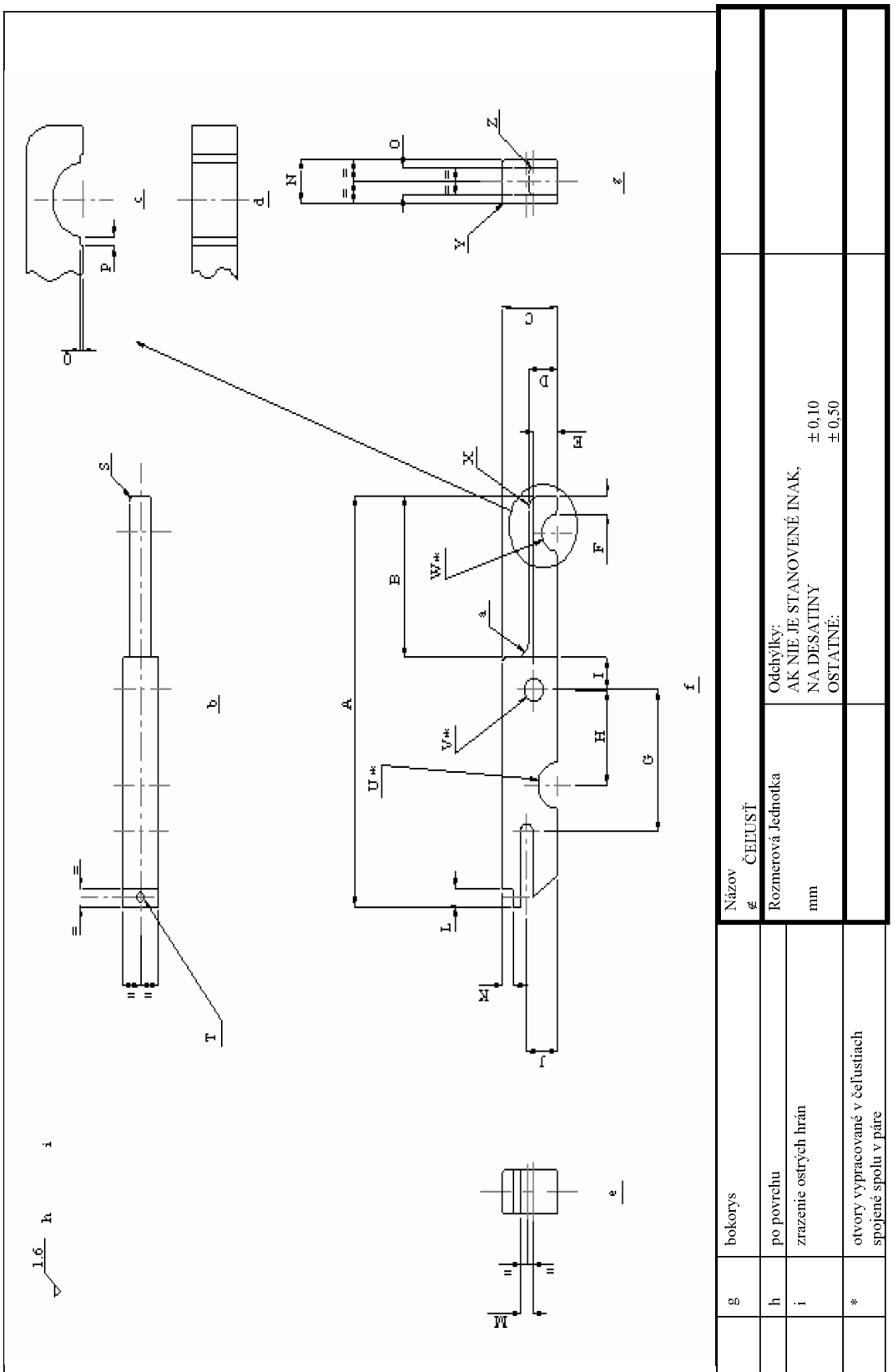

Rozmery a text na nákrese					
A	89				
B	35				
C	14,5				
D	7,5				
E	6,25				
F	minimálne 4				
G	40,48				
H	20,64				
I	7,0				
J	7,94				
K	3				
L	4				
M	$N^{3,23}_{3,18}$				
N	9,5				
O	6,0				
P	1,0				
Q	0,25				
S	R1,5				
T	N 2,0				
U	$N^{10,2}$ až ^{10,0}				
V	$N^{4,85}$ AŽ $_{4,80}$				
W	N 4,0/5,0/6,0/8,0 $^{+0,10}_{0,00}$				
X	R3				
Y	0,5 × 45E				
Z	R1,5				
a	R4				
b	pôdorys				
c	zväčšený detail		g	bokorys	
d	detail		h	po povrchu	
e	bokorys		i	zrazenie ostrých hrán	
f	nárys		*	otvory vypracované v čeľustiach spojené spolu v páre	

PRÍLOHA V

Kalibrácia a skúšanie meradla ôk

A. **Overovanie dĺžky merania**

Overovanie dĺžky merania sa vykonáva zasunutím čeľustí meradla, ktoré sa má použiť, počas kontroly do otvorov rôznej dĺžky v kalibrovanej skúšobnej doske. Môže sa to vykonať kedykoľvek.

Obrázok 1

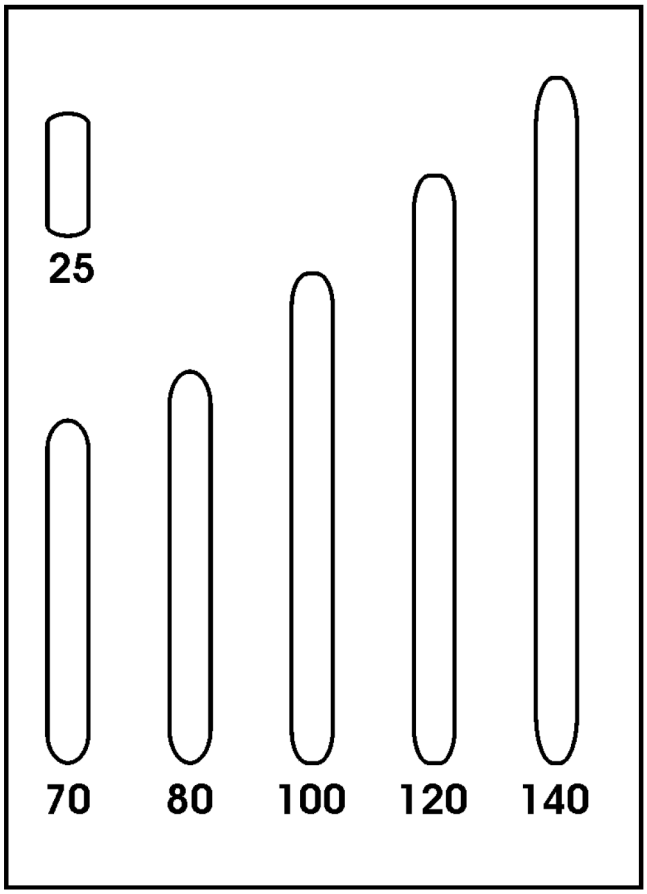

Dĺžka otvorov v milimetroch

B. **Overovanie sily merania**

Overovanie sily merania sa vykonáva zavesením kalibrovaných závaží na pevnú čeľusť so silomerom, pričom meradlo je zaistené vo vertikálnej polohe. Závažia majú nasledovné hodnoty: 10, 20, 50 a 125 N. Závažia sa môžu používať len v stabilných podmienkach.

Obrázok 2

(Tento nákres slúži len na ilustráciu)

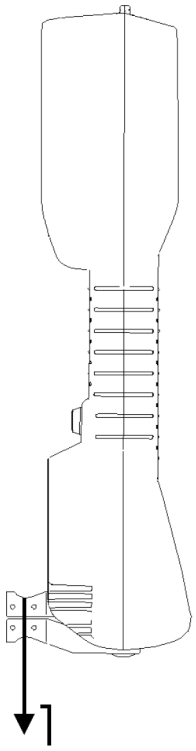

1: Skúšobné závažie.

PRÍLOHA VI

Príprava meradla ôk

1. Inšpektor:

   a) podľa veľkosti meraných ôk vyberie vhodne veľkú čeľusť;

   b) zaistí, aby čeľuste boli čisté;

   c) skontroluje, či meradlo vykonalo autotest s uspokojivým výsledkom;

   d) zvolí meraciu silu, ktorá sa použije takto:

      i) v prípade aktívneho zariadenia:

         — 20 N pri okách veľkosti < 35 mm,

         — 50 N pri okách veľkosti ≥ 35 mm a < 55 mm,

         — 125 N pri okách veľkosti ≥ 55 mm;

      ii) v prípade pasívneho zariadenia:

         — 10 N pre všetky veľkosti ôk;

   e) overí nastavenie typu čeľustí. Prednastavenie je v polohe „normál“. Pokiaľ sa použijú malé alebo veľké čeľuste, revízor vstúpi do ponuky a odpovedajúcim spôsobom zmení nastavenie typu čeľustí.

2. Po vykonaní krokov uvedených v bode 1 je meradlo pripravené na meranie ôk.

PRÍLOHA VII

Použitie meradla ôk na kontrolu

Pri meraní ôk inšpektor musí:

a) vložiť čeľuste do oka pevnou čeľusťou meradla oproti uzlu, ako je znázornené dole na obrázku;

b) zapnúť meradlo a nechať čeľuste, aby sa otvárali, pokiaľ pohyblivá čeľusť nedosiahne opačný uzol a nezastaví sa pri dosiahnutí nastavenej sily.

Obrázok

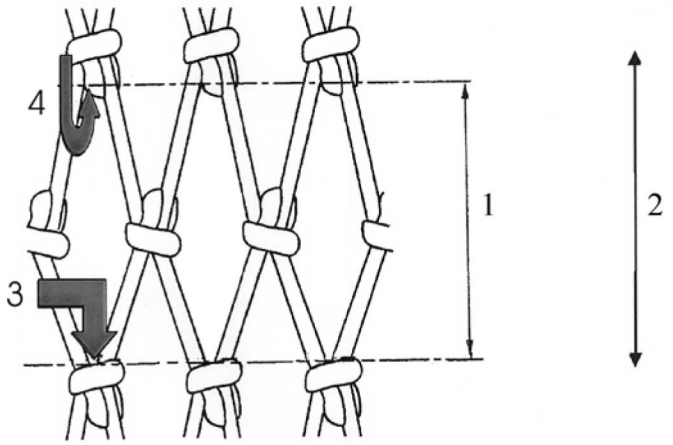

1: Veľkosť ôk.

2: N-smer.

3: Pevná čeľusť.

4: Pohyblivá čeľusť.

PRÍLOHA VIII

Vlákna v sieťovine s kosoštvorcovými a štvorcovými okami

Obrázok

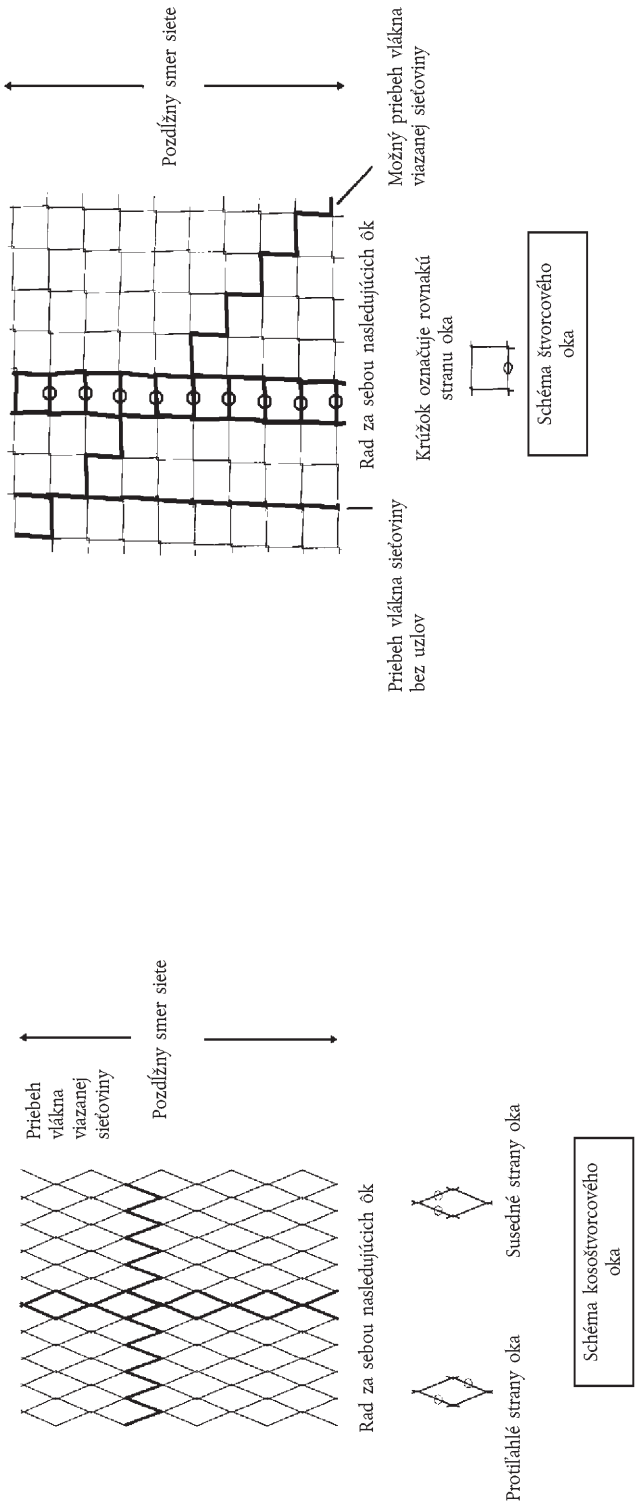

PRÍLOHA IX

Korelačná tabuľka

Nariadenie (ES) č. 129/2003	Toto nariadenie
—	Článok 1
Článok 1	Článok 2
Článok 2 ods. 1	Článok 3 ods. 2
Článok 2 ods. 2	Článok 3 ods. 4
Článok 3 ods. 1	Článok 9
Článok 3 ods. 2	—
Článok 3 ods. 3	—
Článok 4 ods. 1	Článok 10 ods. 1
Článok 4 ods. 2	Článok 10 ods. 2
Článok 5 ods. 1	Článok 6 ods. 1
Článok 5 ods. 2	Článok 6 ods. 2
Článok 5 ods. 3	Článok 6 ods. 3
Článok 6 ods. 1	Článok 11
Článok 6 ods. 2	Článok 12 ods. 1
Článok 6 ods. 3	Článok 12 ods. 2
Článok 7	Článok 13
Článok 8	—
Článok 9	Článok 14
Článok 10 ods. 1	Článok 3 ods. 2
Článok 10 ods. 2	Článok 3 ods. 2
Článok 10 ods. 3	Článok 3 ods. 4
Článok 10 ods. 4	Článok 3 ods. 2
Článok 10 ods. 5	Článok 3 ods. 2
Článok 11 ods. 1	Článok 7 ods. 1
Článok 11 ods. 2	Článok 7 ods. 2
Článok 12 ods. 1	Článok 11
Článok 12 ods. 2	Článok 8
Článok 13	Článok 13
Článok 14	Článok 6
Článok 15	Článok 14
Článok 16 ods. 1	Článok 3 ods. 3
Článok 16 ods. 2	Článok 3 ods. 3

Nariadenie (ES) č. 129/2003	Toto nariadenie
Článok 16 ods. 3	Článok 3 ods. 4
Článok 17 ods. 1	Článok 15 ods. 1
Článok 17 ods. 2	Článok 15 ods. 2
Článok 17 ods. 3	—
Článok 18 ods. 1	Článok 19
Článok 18 ods. 2	Článok 16
Článok 18 ods. 3	Článok 17
Článok 19 ods. 1	Článok 20
Článok 19 ods. 2	Článok 21 ods. 1
Článok 19 ods. 3	Článok 21 ods. 2
Článok 20	Článok 22

NARIADENIE KOMISIE (ES) č. 518/2008

z 10. júna 2008,

ktorým sa na hospodársky rok 2007/2008 stanovuje výška pomoci na skladovanie nespracovaných sušených hrozienok a sušených fíg

KOMISIA EURÓPSKYCH SPOLOČENSTIEV,

so zreteľom na Zmluvu o založení Európskeho spoločenstva,

so zreteľom na nariadenie Rady (ES) č. 2201/96 z 28. októbra 1996 o spoločnej organizácii trhu s výrobkami zo spracovaného ovocia a zeleniny ([1]), a najmä na jeho článok 9 ods. 8,

keďže:

(1) Schéma pomoci zriadená nariadením (ES) č. 2201/96 sa zrušila nariadením Rady (ES) č. 1182/2007 ([2]), ktorým sa stanovili osobitné pravidlá pre sektor ovocia a zeleniny od 1. januára 2008. Táto schéma pomoci sa však v hospodárskom roku 2007/2008 naďalej uplatňuje na každý príslušný výrobok podľa článku 55 ods. 1 nariadenia (ES) č. 1182/2007.

(2) V článku 9 ods. 4 nariadenia (ES) č. 2201/96 sa ustanovuje, že pomoc na skladovanie sa skladovacím agentúram poskytne na skutočnú dobu skladovania výrobkov a na množstvá sultániek, korintiek a sušených fíg, ktoré nakúpili s súlade s odsekom 1 uvedeného článku.

(3) Je potrebné stanoviť na hospodársky rok 2007/2008 pomoc na skladovanie pre nespracované sušené hrozienka a sušené figy v súlade s článkom 7 nariadenia Komisie (ES) č. 1622/1999 z 23. júla 1999, ktorým sa ustanovujú podrobné pravidlá pre uplatňovanie nariadenia Rady (ES) č. 2201/96 o schéme skladovania nespracovaných sušených hroznových bobúľ a sušených fíg ([3]).

(4) Opatrenia ustanovené v tomto nariadení sú v súlade so stanoviskom Riadiaceho výboru pre spoločnú organizáciu poľnohospodárskych trhov,

PRIJALA TOTO NARIADENIE:

Článok 1

V prípade výrobkov vyrobených v hospodárskom roku 2007/2008 sa výška pomoci na skladovanie podľa článku 9 ods. 4 nariadenia (ES) č. 2201/96 stanovuje:

a) pre sušené hrozienka:

i) na 0,1408 EUR za každý deň na netto tonu do 28. februára 2009;

ii) na 0,1148 EUR za každý deň na netto tonu od 1. marca 2009;

b) pre sušené figy 0,1311 EUR za každý deň na netto tonu.

Článok 2

Toto nariadenie nadobúda účinnosť tretím dňom po jeho uverejnení v *Úradnom vestníku Európskej únie*.

Toto nariadenie je záväzné v celom rozsahu a priamo uplatniteľné vo všetkých členských štátoch.

V Bruseli 10. júna 2008

Za Komisiu

Mariann FISCHER BOEL

členka Komisie

([1]) Ú. v. ES L 297, 21.11.1996, s. 29. Nariadenie naposledy zmenené a doplnené nariadením (ES) č. 1234/2007 (Ú. v. EÚ L 299, 16.11.2007, s. 1).

([2]) Ú. v. EÚ L 273, 17.10.2007, s. 1.

([3]) Ú. v. ES L 192, 24.7.1999, s. 33. Nariadenie zmenené a doplnené nariadením (ES) č. 1051/2005 (Ú. v. EÚ L 173, 6.7.2005, s. 5).

NARIADENIE KOMISIE (ES) č. 519/2008

z 10. júna 2008,

ktorým sa schvaľujú malé zmeny a doplnenia špecifikácie názvu zapísaného do registra chránených označení pôvodu a chránených zemepisných označení [Volailles de Loué (CHZO)]

KOMISIA EURÓPSKYCH SPOLOČENSTIEV,

so zreteľom na Zmluvu o založení Európskeho spoločenstva,

so zreteľom na nariadenie Rady (ES) č. 510/2006 z 20. marca 2006 o ochrane zemepisných označení a označení pôvodu poľnohospodárskych výrobkov a potravín [1], a najmä na jeho článok 9 ods. 2 druhú vetu,

keďže:

(1) V súlade s článkom 9 ods. 1 prvým pododsekom nariadenia (ES) č. 510/2006 a podľa článku 17 ods. 2 uvedeného nariadenia Komisia preskúmala žiadosť Francúzska o schválenie zmeny a doplnenia náležitostí špecifikácie chráneného zemepisného označenia „Volailles de Loué“ zaregistrovaného v nariadení Komisie (ES) č. 1107/96 [2].

(2) Cieľom žiadosti je zmeniť a doplniť špecifikáciu tým, že sa do nej vloží (bronzová) morka určená na porciovaný predaj počas celého roka. Takisto treba uviesť plemeno, hustotu obsadenia v chove a stravu tejto morky.

(3) Komisia preskúmala uvedenú zmenu a doplnenie a dospela k záveru, že je opodstatnená. Keďže ide o malú zmenu a doplnenie v zmysle článku 9 nariadenia (ES) č. 510/2006, Komisia ju môže schváliť bez použitia postupu opísaného v článkoch 5, 6 a 7 uvedeného nariadenia,

PRIJALA TOTO NARIADENIE:

Článok 1

Špecifikácia chráneného zemepisného označenia „Volailles de Loué“ sa mení a dopĺňa v súlade s prílohou I k tomuto nariadeniu.

Článok 2

Konsolidovaný zoznam hlavných náležitostí špecifikácie je uvedený v prílohe II k tomuto nariadeniu.

Článok 3

Toto nariadenie nadobúda účinnosť dvadsiatym dňom po jeho uverejnení v *Úradnom vestníku Európskej únie*.

Toto nariadenie je záväzné v celom rozsahu a priamo uplatniteľné vo všetkých členských štátoch.

V Bruseli 10. júna 2008

Za Komisiu

Mariann FISCHER BOEL

členka Komisie

---

[1] Ú. v. EÚ L 93, 31.3.2006, s. 12. Nariadenie naposledy zmenené a doplnené nariadením Komisie (ES) č. 417/2008 (Ú. v. EÚ L 125, 9.5.2008, s. 27).

[2] Ú. v. ES L 148, 21.6.1996, s. 1. Nariadenie naposledy zmenené a doplnené nariadením (ES) č. 704/2005 (Ú. v. EÚ L 118, 5.5.2005, s. 14).

PRÍLOHA I

Schvaľujú sa tieto zmeny a doplnenia špecifikácie chráneného zemepisného označenia „Volailles de Loué“:

„Opis výrobku“

Pridáva sa odsek:

„Farmárske (bronzové) morky Loué.

Morky a moriaky druhu ‚opálené‘ pochádzajúce z línie s pomalým rastom, s väčšími rozmermi a mohutnejšou stavbou sa chovajú výlučne na čerstvom vzduchu až do vysokého veku (minimálne 14 týždňov pre samice morky a 18 týždňov pre moriakov).

V dospelosti získava ich mäso kvalitnú chuť, vynikajúcu súdržnosť pri varení a jemnosť mäsa zaručuje genetický pôvod moriek. Produkujú sa po celý rok a sú určené na porciovaný predaj alebo spracovanie.“

„Spôsob produkcie“

Do odseku „Plemeno“ sa pridáva: „morčatá musia byť druhu ‚bronzových‘ moriek“.

Do odseku „Hustota“ sa pridáva: „hustota obsadenia v chove je nízka (maximálne 6,25 morky na m^2 od 10 týždňov).“

Do odseku „Strava“ sa pridáva: „minimálne 75 % obilnín počas väčšiny doby vykrmovania v prípade (bronzových) moriek“.

PRÍLOHA II

ZHRNUTIE

NARIADENIE RADY (ES) č. 510/2006

„VOLAILLES DE LOUÉ“

ES č.: FR/PGI/117/0149/18.2.2004

CHOP ( ) **CHZO (X)**

Tento prehľad obsahuje hlavné náležitosti špecifikácie výrobku na informačné účely.

1. **Príslušný orgán v členskom štáte:**

Názov: Institut national de l'origine et de la qualité
Adresa: 51, rue d'Anjou, F-75008 Paris
Telefón: (33) 153 89 80 00
Fax: (33) 142 25 57 97
E-mail: info@inao.gouv.fr

2. **SKUPINA:**

Názov: Syndicat des volailles fermières de Loué – SYVOL Qualimaine
Adresa: 82, avenue Rubillard, F-72000 LE MANS, FRANCE
Telefón: (33) 243 39 93 13
Fax: (33) 243 23 42 19
E-mail: info@loue.fr
Zloženie: Výrobcovia/spracovatelia (X) Ostatní ( )

3. **Druh výrobku:**

Trieda 1.1. – Čerstvé mäso (a droby)

4. **Špecifikácia** [Prehľad požiadaviek podľa článku 4 ods. 2 nariadenia (ES) č. 510/2006]

4.1. *Názov*

„Volailles de Loué“

4.2. *Opis*

Jatočné telá alebo diely hydiny vysokej akosti s chutným, jemným ale pevným mäsom bez nadbytočného tuku (Poulet Blanc Fermier de Loué, Dinde Fermière de Loué, Dinde (bronzée) Fermière de Loué, Pintade Fermière de Loué, Canard de Barbarie Fermier de Loué a Canette de Barbarie Fermière de Loué, Poulet Noir Fermier de Loué, Poulet Jaune Fermier de Loué, Oie Fermière de Loué, Chapon Fermier de Loué, Poule Fermière de Loué, Poularde Fermière de Loué, Poulet Blanc Fermier, Chapon de Pintade Fermier de Loué).

Vystavená hydina, bez drobov alebo čiastočne vypitvaná (bez čriev), celá alebo rozporciovaná, čerstvá alebo mrazená.

4.3. *Zemepisná oblasť*

Departement Sarthe; departement Mayenne; v departemente Orne, Indre-et-Loire, Loir-et-Cher, Eure-et-Loir: susediace kantóny; v departemente Maine et Loire: okres Segré a kantóny Louroux-Béconnais, Saint-Georges-sur-Loire, Angers, Tiercé, Durtal, Seiches-sur-le-Loir, Baugé, Beaufort-en-Vallée, Noyant, Longué-Jumelles, Allonnes.

4.4. *Dôkaz o pôvode*

Všetci členovia odvetvia sú zaregistrovaní (liahne, výrobcovia potravín, chovatelia, bitúnky).

O každej dávke hydiny sa vedú záznamy: vyhlásenie o umiestneniach chovateľom, dodacie listy na hydinu na deň, vyhlásenie o odchode z bitúnku a doklade o prevzatí z bitúnku, vyhlásenie o štítkoch, ktoré sa použili na označenie hydiny po zabití a vyhlásenie o hydine, ktorá prešla do nižšej triedy. Štítky sú očíslované. Kontroly súladu týchto údajov umožňujú zabezpečiť spätnú vysledovateľnosť výrobku.

4.5. *Spôsob výroby*

Plemená a kríženie plemien s pomalým rastom. Chov v malých skupinách na čerstvom vzduchu alebo vo voľnom výbehu až do sexuálnej dospelosti. Strava pozostávajúca hlavne z obilnín a zabitie v minimálnom veku, ktorý je stanovený pre každý vek.

4.6. *Spojenie*

Spojenie so zemepisným pôvodom vychádza:

— z historickej dobrej povesti spojenej s existenciou trhu „Foire de l'Envoi" v dedine Loué, ktorý bol v 19. storočí vychýrený a priťahoval mnohých obchodníkov s hydinou. Poľnohospodári tohto regiónu predávali svoju produkciu týmto obchodníkom. V roku 1958 chovatelia a baliarne regiónu Loué úspešne obnovili produkciu hydiny z farmy vysokej kvality,

— zo súčasného dobrého mena: hydina Loué je najznámejšia hydina vo Francúzsku. Je u verejnosti najznámejšia a v gastronómii má významné miesto. Používajú ju veľmi známi šéfkuchári.

4.7. *Kontrolný orgán*

Názov :	QUALI OUEST
Adresa:	30, rue du Pavé, F-72000 Le Mans, France
Telefón:	(33) 243 14 21 11
Fax:	(33) 243 14 27 32
E-mail:	qualiouest@qualiouest.com

4.8. *Označenie*

Volailles de Loué a meno príslušného druhu.

NARIADENIE KOMISIE (ES) č. 520/2008

z 9. júna 2008,

ktorým sa ustanovuje zákaz výlovu dlhochvosta tuponosého v zónach Medzinárodnej rady pre výskum morí (ICES) Vb, VI a VII (vody Spoločenstva a vody, ktoré nespadajú pod suverenitu alebo jurisdikciu tretích krajín) plavidlami plaviacimi sa pod vlajkou Španielska

KOMISIA EURÓPSKYCH SPOLOČENSTIEV,

so zreteľom na Zmluvu o založení Európskeho spoločenstva,

so zreteľom na nariadenie Rady (ES) č. 2371/2002 z 20. decembra 2002 o ochrane a trvalo udržateľnom využívaní zdrojov rybného hospodárstva v rámci spoločnej politiky v oblasti rybolovu ([1]), a najmä na jeho článok 26 ods. 4,

so zreteľom na nariadenie Rady (EHS) č. 2847/93 z 12. októbra 1993, ktorým sa zriaďuje kontrolný systém spoločnej politiky rybolovu ([2]), a najmä na jeho článok 21 ods. 3,

keďže:

(1) V nariadení Rady (ES) č. 2015/2006 z 19. decembra 2006, ktorým sa na roky 2007 a 2008 stanovujú rybolovné možnosti pre rybárske plavidlá Spoločenstva, pokiaľ ide o niektoré zásoby hlbokomorských rýb ([3]), sa ustanovujú kvóty na roky 2007 a 2008.

(2) Podľa informácií, ktoré Komisia dostala, výlovom populácie uvedenej v prílohe k tomuto nariadeniu plavidlami plaviacimi sa pod vlajkou členského štátu uvedeného v danej prílohe alebo plavidlami zaregistrovanými v tomto členskom štáte sa kvóta pridelená na rok 2008 vyčerpala.

(3) Je preto nevyhnutné zakázať výlov tejto populácie, ako aj jej ponechanie na palube, prekládku a vykládku,

PRIJALA TOTO NARIADENIE:

Článok 1

Vyčerpanie kvóty

Rybolovná kvóta pridelená na rok 2008 členskému štátu uvedenému v prílohe k tomuto nariadeniu na populáciu uvedenú v danej prílohe sa považuje za vyčerpanú od dátumu uvedeného v danej prílohe.

Článok 2

Zákazy

Výlov populácie uvedenej v prílohe k tomuto nariadeniu plavidlami plaviacimi sa pod vlajkou členského štátu uvedeného v danej prílohe alebo plavidlami zaregistrovanými v tomto členskom štáte sa zakazuje od dátumu uvedeného v danej prílohe. Po tomto dátume sa tiež zakazuje uvedenú populáciu vylovenú týmito plavidlami ponechať na palube, prekladať alebo vykladať.

Článok 3

Nadobudnutie účinnosti

Toto nariadenie nadobúda účinnosť dňom nasledujúcim po jeho uverejnení v *Úradnom vestníku Európskej únie*.

Toto nariadenie je záväzné v celom rozsahu a priamo uplatniteľné vo všetkých členských štátoch.

V Bruseli 9. júna 2008

Za Komisiu

Fokion FOTIADIS

generálny riaditeľ pre rybné hospodárstvo a morské záležitosti

---

([1]) Ú. v. ES L 358, 31.12.2002, s. 59. Nariadenie naposledy zmenené a doplnené nariadením (ES) č. 865/2007 (Ú. v. EÚ L 192, 24.7.2007, s. 1).

([2]) Ú. v. ES L 261, 20.10.1993, s. 1. Nariadenie naposledy zmenené a doplnené nariadením (ES) č. 1967/2006 (Ú. v. EÚ L 409, 30.12.2006, s. 11. Korigendum: Ú. v. EÚ L 36, 8.2.2007, s. 6).

([3]) Ú. v. EÚ L 384, 29.12.2006, s. 28. Nariadenie naposledy zmenené a doplnené nariadením (ES) č. 1533/2007 (Ú. v. EÚ L 337, 21.12.2007, s. 21).

PRÍLOHA

Číslo	02/DSS
Členský štát	Španielsko
Zásoba	RNG/5B67-
Druh	Dlhochvost tuponosý *(Coryphaenoides rupestris)*
Oblasť	Vody Spoločenstva a vody, ktoré nespadajú pod suverenitu alebo jurisdikciu tretích krajín zón Vb, VI a VII
Dátum	12.5.2008

II

(Akty prijaté podľa Zmluvy o ES/Zmluvy o Euratome, ktorých uverejnenie nie je povinné)

ROZHODNUTIA

RADA A KOMISIA

ROZHODNUTIE RADY A KOMISIE

z 26. mája 2008

o uzavretí Protokolu k Dohode o partnerstve a spolupráci medzi Európskymi spoločenstvami a ich členskými štátmi na jednej strane a Arménskou republikou na druhej strane s cieľom zohľadniť pristúpenie Bulharskej republiky a Rumunska k Európskej únii

(2008/429/ES, Euratom)

RADA EURÓPSKEJ ÚNIE

A KOMISIA EURÓPSKYCH SPOLOČENSTIEV,

so zreteľom na Zmluvu o založení Európskeho spoločenstva, a najmä na článok 44 ods. 2, článok 47 ods. 2 poslednú vetu, článok 55, článok 57 ods. 2, článok 71, článok 80 ods. 2, články 93, 94, 133 a článok 181a v spojení s článkom 300 ods. 2 druhou vetou a článkom 300 ods. 3 prvým pododsekom tejto zmluvy,

so zreteľom na Zmluvu o založení Európskeho spoločenstva pre atómovú energiu, a najmä na druhý odsek jej článku 101,

so zreteľom na Akt o pristúpení Bulharska a Rumunska, a najmä na jeho článok 6 ods. 2,

so zreteľom na návrh Komisie,

so zreteľom na stanovisko Európskeho parlamentu [1],

so zreteľom na súhlas Rady podľa článku 101 Zmluvy o založení Európskeho spoločenstva pre atómovú energiu,

keďže:

(1) Protokol k Dohode o partnerstve a spolupráci medzi Európskymi spoločenstvami a ich členskými štátmi na jednej strane a Arménskou republikou na druhej strane s cieľom zohľadniť pristúpenie Bulharskej republiky a Rumunska k Európskej únii bol podpísaný v mene Európskeho spoločenstva a jeho členských štátov 27. júna 2007 v súlade s rozhodnutím Rady č. 2007/547/ES [2].

(2) Do nadobudnutia jeho platnosti sa protokol predbežne vykonáva od 1. januára 2007.

(3) Protokol by sa mal schváliť,

ROZHODLI TAKTO:

Článok 1

Protokol k Dohode o partnerstve a spolupráci medzi Európskymi spoločenstvami a ich členskými štátmi na jednej strane a Arménskou republikou na druhej strane s cieľom zohľadniť pristúpenie Bulharskej republiky a Rumunska k Európskej únii sa týmto schvaľuje v mene Európskeho spoločenstva, Európskeho spoločenstva pre atómovú energiu a členských štátov.

[1] Stanovisko z 10. júla 2007 (zatiaľ neuverejnené v úradnom vestníku).

[2] Ú. v. EÚ L 202, 3.8.2007, s. 25.

Text protokolu tvorí prílohu k tomuto rozhodnutiu [1].

Článok 2

Predseda Rady vydá v mene Európskeho spoločenstva a jeho členských štátov oznámenie stanovené v článku 3 ods. 2 protokolu [2]. Predseda Komisie zároveň vydá takéto oznámenie v mene Európskeho spoločenstva pre atómovú energiu.

V Bruseli 26. mája 2008.

Za Radu	*Za Komisiu*
Predseda	*Predseda*
D. RUPEL	José Manuel BARROSO

[1] Ú. v. EÚ L 202, 3.8.2007, s. 26.
[2] Generálny sekretariát Rady uverejní dátum nadobudnutia platnosti protokolu v *Úradnom vestníku Európskej únie.*

ROZHODNUTIE RADY A KOMISIE

z 26. mája 2008

o uzavretí Protokolu k Dohode o partnerstve a spolupráci medzi Európskymi spoločenstvami a ich členskými štátmi na jednej strane a Gruzínskom na druhej strane s cieľom zohľadniť pristúpenie Bulharskej republiky a Rumunska k Európskej únii

(2008/430/ES, Euratom)

RADA EURÓPSKEJ ÚNIE,

KOMISIA EURÓPSKYCH SPOLOČENSTIEV,

so zreteľom na Zmluvu o založení Európskeho spoločenstva, a najmä na článok 44 ods. 2, článok 47 ods. 2 poslednú vetu, článok 55, článok 57 ods. 2, článok 71, článok 80 ods. 2, články 93, 94, 133 a článok 181a v spojení s druhou vetou článku 300 ods. 2 a článkom 300 ods. 3 prvým pododsekom tejto zmluvy,

so zreteľom na Zmluvu o založení Európskeho spoločenstva pre atómovú energiu, a najmä na druhý odsek jej článku 101,

so zreteľom na Akt o pristúpení Bulharska a Rumunska, a najmä na jeho článok 6 ods. 2,

so zreteľom na návrh Komisie,

so zreteľom na stanovisko Európskeho parlamentu ([1]),

so zreteľom na súhlas Rady podľa článku 101 Zmluvy o založení Európskeho spoločenstva pre atómovú energiu,

keďže:

(1) Protokol k Dohode o partnerstve a spolupráci medzi Európskymi spoločenstvami a ich členskými štátmi na jednej strane a Gruzínskom na druhej strane s cieľom zohľadniť pristúpenie Bulharskej republiky a Rumunska k Európskej únii bol podpísaný v mene Európskeho spoločenstva a jeho členských štátov 27. júna 2007 v súlade s rozhodnutím Rady 2007/548/ES ([2]).

(2) Do nadobudnutia jeho platnosti sa protokol predbežne vykonáva od 1. januára 2007.

(3) Protokol by sa mal schváliť,

ROZHODLI TAKTO:

Článok 1

Protokol k Dohode o partnerstve a spolupráci medzi Európskymi spoločenstvami a ich členskými štátmi na jednej strane a Gruzínskom na druhej strane s cieľom zohľadniť pristúpenie Bulharskej republiky a Rumunska k Európskej únii sa týmto schvaľuje v mene Európskeho spoločenstva, Európskeho spoločenstva pre atómovú energiu a členských štátov.

Text protokolu tvorí prílohu k tomuto rozhodnutiu ([3]).

Článok 2

Predseda Rady vydá v mene Európskeho spoločenstva a jeho členských štátov oznámenie stanovené v článku 3 ods. 2 protokolu ([4]). Predseda Komisie zároveň vydá takéto oznámenie v mene Európskeho spoločenstva pre atómovú energiu.

V Bruseli 26. mája 2008

Za Radu	*Za Komisiu*
predseda	*predseda*
D. RUPEL	José Manuel BARROSO

([1]) Stanovisko z 10. júla 2007 (zatiaľ neuverejnené v úradnom vestníku).
([2]) Ú. v. EÚ L 202, 3.8.2007, s. 30.
([3]) Ú. v. EÚ L 202, 3.8.2007, s. 31.
([4]) Generálny sekretariát Rady uverejní dátum nadobudnutia platnosti protokolu v *Úradnom vestníku Európskej únie*.

RADA

ROZHODNUTIE RADY

z 5. júna 2008,

ktorým sa niektoré členské štáty poverujú v záujme Európskeho spoločenstva ratifikovať Haagsky dohovor o právomoci, rozhodnom práve, uznávaní a výkone a spolupráci v oblasti rodičovských práv a povinností a opatrení na ochranu dieťaťa z roku 1996 alebo k nemu pristúpiť a ktorým sa niektoré členské štáty poverujú vydať vyhlásenie o uplatňovaní príslušných vnútorných noriem práva Spoločenstva

(2008/431/ES)

RADA EURÓPSKEJ ÚNIE,

so zreteľom na Zmluvu o založení Európskeho spoločenstva, a najmä na jej článok 61 písm. c), článok 67 ods. 1 v spojení s jej článkom 300 ods. 2 prvým pododsekom, článkom 300 ods. 3 prvým pododsekom,

so zreteľom na návrh Komisie,

so zreteľom na stanovisko Európskeho parlamentu [1],

keďže:

(1) Spoločenstvo pracuje s cieľom vytvoriť spoločný justičný priestor založený na zásade vzájomného uznávania súdnych rozhodnutí.

(2) Dohovor o právomoci, rozhodnom práve, uznávaní a výkone a spolupráci v oblasti rodičovských práv a povinností a opatrení na ochranu dieťaťa uzavretý 19. októbra 1996 v Haagu v rámci Haagskej konferencie medzinárodného práva súkromného (ďalej len „dohovor") predstavuje hodnotný príspevok na ochranu detí na medzinárodnej úrovni. Je preto žiadúce, aby sa jeho ustanovenia uplatňovali čo najskôr.

(3) Rozhodnutie Rady 2003/93/ES z 19. decembra 2002 [2] poverilo členské štáty podpísať uvedený dohovor v záujme Spoločenstva. Tie štáty, ktoré boli v tom čase členskými štátmi Spoločenstva, podpísali dohovor 1. apríla 2003 s výnimkou Holandska, ktoré ho podpísalo už predtým. Ďalšie členské štáty, ktoré 1. apríla 2003 neboli členskými štátmi Spoločenstva, už dohovor podpísali tiež.

(4) Po prijatí rozhodnutia 2003/93/ES sa Rada a Komisia dohodli, že po rozhodnutí bude vo vhodnom čase nasledovať návrh Komisie na rozhodnutie Rady, ktorým sa členské štáty poverujú v záujme Spoločenstva dohovor ratifikovať alebo k nemu pristúpiť.

(5) Niektoré členské štáty už dohovor ratifikovali alebo k nemu pristúpili.

(6) Niektoré články dohovoru majú vplyv na sekundárnu legislatívu Spoločenstva o súdnej právomoci a uznávaní a výkone rozsudkov, najmä na nariadenie Rady (ES) č. 2201/2003 z 27. novembra 2003 o súdnej právomoci a uznávaní a výkone rozsudkov v manželských veciach a vo veciach rodičovských práv a povinností [3]. Členské štáty majú naďalej právomoc v oblastiach, na ktoré sa vzťahuje dohovor a ktoré nemajú vplyv na právo Spoločenstva. Spoločenstvo a členské štáty majú preto spoločnú právomoc uzavrieť uvedený dohovor.

(7) Podľa dohovoru môžu byť jeho zmluvnou stranou len suverénne štáty. Z týchto dôvodov Spoločenstvo nemôže dohovor ratifikovať, ani k nemu pristúpiť.

(8) V dôsledku toho by teda Rada mala výnimočne poveriť členské štáty, aby dohovor ratifikovali alebo k nemu pristúpili v záujme Spoločenstva za podmienok ustanovených v tomto rozhodnutí, avšak nie tie členské štáty, ktoré ho už ratifikovali alebo k nemu pristúpili.

[1] Ú. v. EÚ C 82 E, 1.4.2004, s. 307.
[2] Ú. v. EÚ L 48, 21.2.2003, s. 3.
[3] Ú. v. EÚ L 338, 23.12.2003, s. 1. Nariadenie naposledy zmenené a doplnené nariadením (ES) č. 2116/2004 (Ú. v. EÚ L 367, 14.12.2004, s. 1).

(9) S cieľom zabezpečiť uplatňovanie noriem Spoločenstva o uznávaní a výkone rozsudkov v rámci Spoločenstva sa v článku 2 rozhodnutia 2003/93/ES od členských štátov vyžaduje, aby pri podpisovaní dohovoru vydali vyhlásenie.

(10) Členské štáty, ktoré podpísali dohovor 1. apríla 2003, pri tejto príležitosti vydali vyhlásenie uvedené v článku 2 rozhodnutia 2003/93/ES. Ostatné členské štáty, ktoré nepodpísali dohovor podľa rozhodnutia 2003/93/ES, vydali toto vyhlásenie po svojom pristúpení k Európskej únii. Niektoré členské štáty však toto vyhlásenie nevydali a mali by ho preto vydať teraz.

(11) Členské štáty, ktoré sú týmto rozhodnutím poverené dohovor ratifikovať alebo k nemu pristúpiť, by tak mali urobiť zároveň. Tieto členské štáty by si mali vymieňať informácie o stave svojich postupov ratifikácie alebo pristúpenia kvôli príprave súbežného uloženia svojich ratifikačných listín alebo listín o pristúpení.

(12) Spojené kráľovstvo a Írsko sa zúčastňujú na prijímaní a uplatňovaní tohto rozhodnutia.

(13) V súlade s článkami 1 a 2 Protokolu o postavení Dánska pripojeného k Zmluve o Európskej únii a k Zmluve o založení Európskeho spoločenstva sa Dánsko na prijímaní tohto rozhodnutia nezúčastňuje, nie je ním viazané, ani nepodlieha jeho uplatňovaniu,

PRIJALA TOTO ROZHODNUTIE:

Článok 1

1. Rada týmto poveruje Belgicko, Nemecko, Írsko, Grécko, Španielsko, Francúzsko, Taliansko, Cyprus, Luxembursko, Maltu, Holandsko, Rakúsko, Poľsko, Portugalsko, Rumunsko, Fínsko, Švédsko a Spojené kráľovstvo, aby za podmienok ustanovených v článkoch 3 a 4 a v záujme Spoločenstva ratifikovali Haagsky dohovor o právomoci, rozhodnom práve, uznávaní a výkone a spolupráci v oblasti rodičovských práv a povinností a opatrení na ochranu dieťaťa z roku 1996 (ďalej len „dohovor“) alebo k nemu pristúpili.

2. Text dohovoru je pripojený k tomuto rozhodnutiu.

Článok 2

Rada týmto poveruje Bulharsko, Cyprus, Lotyšsko, Maltu, Holandsko a Poľsko, aby vydali toto vyhlásenie:

„Články 23, 26 a 52 dohovoru umožňujú zmluvným stranám určitý stupeň voľnosti pri uplatňovaní jednoduchého alebo zrýchleného režimu uznávania a výkonu rozsudkov. Normy Spoločenstva upravujú systém uznávania a výkonu rozsudkov, ktorý je aspoň taký priaznivý ako pravidlá ustanovené v dohovore. Preto sa rozsudok vydaný súdom členského štátu Európskej únie, pokiaľ ide o veci týkajúce sa dohovoru, uzná a vykoná v … [1] uplatnením príslušných interných noriem práva Spoločenstva [2].

[1] Členský štát vydávajúci vyhlásenie.

[2] Nariadenie Rady (ES) č. 2201/2003 zohráva v tejto oblasti osobitnú úlohu, keďže sa týka súdnej právomoci a uznávania a výkonu rozsudkov v manželských veciach a vo veciach rodičovských práv a povinností.“

Článok 3

1. Členské štáty uvedené v článku 1 ods. 1 prijmú všetky potrebné opatrenia, aby zároveň uložili svoje ratifikačné listiny alebo listiny o pristúpení na Ministerstve zahraničných vecí Holandského kráľovstva, ak to bude možné do 5. júna 2010.

2. Členské štáty uvedené v odseku 1 si do 5. decembra 2009 v rámci Rady vymenia s Komisiou informácie o plánovanom dátume ukončenia svojich parlamentných postupov vyžadovaných pre ratifikáciu alebo pristúpenie. Na tomto základe sa určí dátum a podrobnosti súbežného uloženia.

Článok 4

Členské štáty uvedené v článku 1 ods. 1 písomne informujú Ministerstvo zahraničných vecí Holandského kráľovstva, kedy sa vykonali parlamentné postupy vyžadované pre ratifikáciu alebo pristúpenie s uvedením, že ich ratifikačné listiny alebo listiny o pristúpení budú uložené neskôr v súlade s týmto rozhodnutím.

Článok 5

Toto rozhodnutie sa uplatňuje odo dňa jeho uverejnenia v *Úradnom vestníku Európskej únie*.

Článok 6

Toto rozhodnutie je určené všetkým členským štátom s výnimkou Dánska, Českej republiky, Estónska, Litvy, Maďarska, Slovinska a Slovenska.

V Luxemburgu 5. júna 2008

Za Radu
predseda
D. MATE

PREKLAD

DOHOVOR O PRÁVOMOCI, ROZHODNOM PRÁVE, UZNÁVANÍ A VÝKONE A SPOLUPRÁCI V OBLASTI RODIČOVSKÝCH PRÁV A POVINNOSTÍ A OPATRENÍ NA OCHRANU DIEŤAŤA

(uzavretý 19. októbra 1996)

Signatárske štáty tohto dohovoru,

berúc do úvahy potrebu posilniť ochranu detí v situáciách, ktoré majú medzinárodný charakter,

želajúc si vyhnúť sa konfliktom svojich právnych systémov v otázkach právomoci, rozhodného práva, uznávania a výkonu opatrení na ochranu dieťaťa,

pripomínajúc dôležitosť medzinárodnej spolupráce na ochranu detí,

potvrdzujúc, že najlepší záujem dieťaťa musí byť prvoradým hľadiskom,

zisťujúc potrebu revízie Dohovoru o právomoci orgánov a o rozhodnom práve v oblasti ochrany maloletých z 5. októbra 1961,

želajúc si prijať spoločné ustanovenia na dosiahnutie tohto cieľa s prihliadnutím na Dohovor OSN o právach dieťaťa z 20. novembra 1989,

dohodli sa takto:

KAPITOLA I

ROZSAH DOHOVORU

Článok 1

1. Cieľom tohto dohovoru je

a) určiť, orgány ktorého štátu majú právomoc prijímať opatrenia na ochranu osoby alebo majetku dieťaťa;

b) určiť, aký právny poriadok majú tieto orgány použiť pri výkone svojej právomoci;

c) určiť, aký právny poriadok je rozhodujúci na posúdenie rodičovských práv a povinností;

d) upraviť uznávanie a výkon takých ochranných opatrení vo všetkých zmluvných štátoch;

e) vytvoriť medzi orgánmi zmluvných štátov spoluprácu v rozsahu potrebnom na dosiahnutie účelu tohto dohovoru.

2. Na účely dohovoru výraz „rodičovské práva a povinnosti“ zahŕňa rodičovskú moc alebo iný podobný vzťah, ktorý určuje práva, oprávnenia a povinnosti rodičov, opatrovníkov alebo iných zákonných zástupcov k osobe alebo majetku dieťaťa.

Článok 2

Dohovor sa vzťahuje na deti od ich narodenia až do dosiahnutia veku 18 rokov.

Článok 3

Opatrenia uvedené v článku 1 sa môžu týkať najmä:

a) nadobúdania, výkonu, odňatia alebo obmedzenia rodičovských práv a povinností, ako aj ich prenesenia;

b) opatrovníckeho práva vrátane práv týkajúcich sa starostlivosti o osobu dieťaťa, najmä práva určiť miesto jeho pobytu, a práva na styk s dieťaťom vrátane práva odviesť dieťa na obmedzený čas na iné miesto, ako je miesto jeho obvyklého pobytu;

c) inštitútu opatrovníctva, poručníctva a podobných inštitútov;

d) určenia a úloh osôb alebo inštitúcií, ktoré sú zodpovedné za osobu dieťaťa alebo za jeho majetok, ktoré dieťa zastupujú alebo mu pomáhajú;

e) umiestnenia dieťaťa do pestúnskej starostlivosti alebo do zariadenia starostlivosti o dieťa, alebo zabezpečenia jeho výchovy inštitútom kafala alebo iným podobným inštitútom;

f) dohľadu verejných orgánov nad starostlivosťou o dieťa vykonávanou osobou, ktorá má zodpovednosť za dieťa;

g) správy, udržovania alebo nakladania s majetkom dieťaťa.

Článok 4

Dohovor sa nevzťahuje

a) na určovanie alebo popretie rodičovstva;

b) na rozhodnutia o osvojení, opatrenia predchádzajúce osvojeniu alebo vyhlásenie osvojenia za neplatné, alebo jeho zrušenie;

c) na meno a priezvisko dieťaťa;

d) na nadobudnutie plnej právnej spôsobilosti dieťaťa;

e) na vyživovaciu povinnosť;

f) na trusty alebo otázky dedenia;

g) na sociálne zabezpečenie;

h) na verejné opatrenia všeobecnej povahy vo veciach vzdelávania alebo zdravia;

i) na opatrenia uložené ako sankcia za trestné činy spáchané deťmi;

j) na rozhodnutia vo veciach azylového práva a prisťahovalectva.

KAPITOLA II

PRÁVOMOC

Článok 5

1. Právomoc prijímať opatrenia na ochranu dieťaťa alebo jeho majetku majú justičné alebo správne orgány zmluvného štátu, kde má dieťa svoj obvyklý pobyt.

2. Ak dôjde k zmene obvyklého pobytu dieťaťa na územie iného zmluvného štátu, nadobudnú s výnimkou ustanovenia článku 7 právomoc orgány štátu nového obvyklého pobytu dieťaťa.

Článok 6

1. Právomoc rozhodovať v rozsahu článku 5 ods. 1 o utečeneckých deťoch a deťoch, ktoré sa dostali do cudziny v dôsledku nepokojov v ich domovskom štáte, majú orgány zmluvného štátu, na ktorého území sa deti nachádzajú v dôsledku premiestnenia.

2. Ustanovenie predchádzajúceho odseku sa uplatní aj vo vzťahu k deťom, ktorých obvyklý pobyt nemožno určiť.

Článok 7

1. V prípade neoprávneného premiestnenia alebo zadržania dieťaťa si orgány zmluvného štátu, kde malo dieťa svoj obvyklý pobyt bezprostredne pred svojím premiestnením alebo zadržaním, zachovávajú právomoc až dovtedy, kým dieťa nadobudlo obvyklý pobyt na území druhého štátu a

a) osoba, inštitúcia alebo iná právnická osoba vykonávajúca opatrovnícke právo sa zmierila s premiestnením alebo zadržaním, alebo

b) dieťa malo pobyt na území druhého štátu aspoň jeden rok po tom, ako sa osoba, inštitúcia alebo iná právnická osoba vykonávajúca opatrovnícke právo dozvedela alebo mohla dozvedieť o mieste pobytu dieťaťa, nekoná sa o žiadosti o návrat podanej v tejto lehote, a dieťa sa zžilo s novým prostredím.

2. Premiestnenie alebo zadržanie dieťaťa sa považuje za neoprávnené, ak:

a) je porušením opatrovníckeho práva, ktoré nadobudla osoba, inštitúcia alebo iná právnická osoba buď spoločne, alebo samostatne podľa právneho poriadku štátu, kde malo dieťa svoj obvyklý pobyt bezprostredne pred premiestnením alebo zadržaním, a

b) v čase jeho premiestnenia alebo zadržania sa toto právo aj skutočne vykonávalo buď spoločne, alebo samostatne, alebo by sa takto vykonávalo, ak by nedošlo k premiestneniu či zadržaniu.

Opatrovnícke právo uvedené v písmene a) možno nadobudnúť najmä priamo zo zákona alebo na základe rozhodnutia súdu alebo správneho orgánu, alebo na základe dohody platnej podľa právneho poriadku tohto štátu.

3. Kým si orgány podľa odseku 1 zachovávajú právomoc, môžu orgány zmluvného štátu, na ktorého územie bolo dieťa premiestnené alebo na ktorého území je zadržiavané, prijímať iba naliehavé opatrenia podľa článku 11 potrebné na ochranu osoby alebo majetku dieťaťa.

Článok 8

1. Vo výnimočných prípadoch, ak sa orgán zmluvného štátu, ktorý má právomoc podľa článku 5 alebo 6, domnieva, že orgán iného zmluvného štátu je v konkrétnom prípade v lepšej situácii na posúdenie najlepšieho záujmu dieťaťa, môže buď

— priamo, alebo prostredníctvom ústredného orgánu svojho štátu požiadať orgán tohto druhého zmluvného štátu, aby prevzal právomoc a prijal ochranné opatrenia, ktoré bude považovať za potrebné, alebo

— prerušiť konanie vo veci a vyzvať účastníkov, aby podali svoj návrh orgánu druhého štátu.

2. Za podmienok uvedených v predchádzajúcom odseku sa možno obrátiť na orgán niektorého z týchto zmluvných štátov:

a) štátu, ktorého štátne občianstvo má dieťa;

b) štátu, na ktorého území sa nachádza majetok dieťaťa;

c) štátu, na ktorého orgán bol podaný návrh na rozvod, rozluku alebo anulovanie manželstva rodičov dieťaťa;

d) štátu, s ktorým má dieťa podstatnú väzbu.

3. Zúčastnené orgány môžu spolu komunikovať na účely výmeny názorov.

4. Orgán dožiadaný podľa odseku 1 môže prevziať právomoc od orgánu, ktorý má právomoc podľa článku 5 alebo 6, ak sa domnieva, že tento postup je v najlepšom záujme dieťaťa.

Článok 9

1. Ak sa orgány zmluvného štátu uvedeného v článku 8 ods. 2 domnievajú, že v konkrétnom prípade sú v lepšej situácii na posúdenie najlepšieho záujmu dieťaťa, môžu buď

— požiadať príslušný orgán zmluvného štátu, kde má dieťa svoj obvyklý pobyt, priamo alebo prostredníctvom ústredného orgánu toho štátu, aby sa im povolilo prevziať právomoc a prijať ochranné opatrenia, ktoré považujú za potrebné, alebo

— vyzvať účastníkov, aby sami podali taký návrh orgánom zmluvného štátu, kde má dieťa svoj obvyklý pobyt.

2. Zúčastnené orgány môžu spolu komunikovať na účely výmeny názorov.

3. Orgán, ktorý podal žiadosť, môže začať vykonávať právomoc namiesto orgánu zmluvného štátu, kde má dieťa svoj obvyklý pobyt, iba ak tento druhý orgán so žiadosťou súhlasil.

Článok 10

1. Bez ohľadu na články 5 až 9 môžu orgány zmluvného štátu pri výkone svojej právomoci na rozhodovanie o rozvode, rozluke alebo anulovaní manželstva rodičov dieťaťa, ktoré má obvyklý pobyt na území iného zmluvného štátu, ak to upravuje právny poriadok ich štátu, prijať aj opatrenia na ochranu osoby alebo majetku tohto dieťaťa:

a) ak v čase začatia konania má jeden z rodičov dieťaťa obvyklý pobyt na území tohto štátu a ak jeden z nich má rodičovské práva a povinnosti k tomuto dieťaťu, a

b) ak rodičia, ako aj každá iná osoba, ktorá má rodičovské práva a povinnosti k tomuto dieťaťu, prijali právomoc týchto orgánov na prijatie ochranných opatrení, a ak je výkon tejto právomoci v najlepšom záujme dieťaťa.

2. Právomoc podľa odseku 1 na prijímanie opatrení na ochranu dieťaťa zanikne, len čo sa rozhodnutie o návrhu na rozvod, rozluku alebo anulovanie manželstva stalo právoplatným alebo len čo sa konanie skončilo z iného dôvodu.

Článok 11

1. V každom naliehavom prípade majú orgány ktorého-koľvek zmluvného štátu, na ktorého území sa nachádza dieťa alebo jeho majetok, právomoc na prijatie potrebných ochranných opatrení.

2. Platnosť opatrení prijatých podľa predchádzajúceho odseku, vzťahujúcich sa na dieťa s obvyklým pobytom na území zmluvného štátu, zanikne, len čo orgány, ktoré majú právomoc podľa článkov 5 až 10, prijmú opatrenia vyžadované situáciou.

3. Platnosť opatrení prijatých podľa odseku 1, vzťahujúcich sa na dieťa s obvyklým pobytom na území nezmluvného štátu, zanikne v každom zmluvnom štáte, len čo sa opatrenia vyžadované situáciou a prijaté orgánmi iného štátu uznali v danom zmluvnom štáte.

Článok 12

1. S výhradou článku 7 majú orgány zmluvného štátu, na ktorého území sa nachádza dieťa alebo jeho majetok, právomoc na prijímanie opatrení dočasnej povahy na ochranu osoby alebo majetku dieťaťa s územnou pôsobnosťou obmedzenou na tento štát, ak také opatrenia nie sú nezlučiteľné s opatreniami, ktoré už prijali orgány s právomocou podľa článkov 5 až 10.

2. Platnosť opatrení prijatých na základe predchádzajúceho odseku, vzťahujúcich sa na dieťa s obvyklým pobytom na území zmluvného štátu, zanikne, len čo orgány, ktoré majú právomoc podľa článkov 5 až 10, prijmú opatrenia vyžadované situáciou.

3. Platnosť opatrení prijatých podľa odseku 1, vzťahujúcich sa na dieťa s obvyklým pobytom na území nezmluvného štátu, zanikne v každom zmluvnom štáte, len čo sa opatrenia vyžadované situáciou a prijaté orgánmi iného štátu uznali v danom zmluvnom štáte.

Článok 13

1. Orgány zmluvného štátu, ktoré majú právomoc podľa článkov 5 až 10 na prijímanie opatrení na ochranu osoby alebo majetku dieťaťa, musia upustiť od výkonu svojej právomoci, ak v čase začatia konania boli už o prijatie zodpovedajúcich opatrení požiadané orgány iného zmluvného štátu, ktoré v čase podania návrhu mali právomoc podľa článkov 5 až 10, a o opatreniach ešte nebolo rozhodnuté.

2. Ustanovenie predchádzajúceho odseku sa neuplatní, ak orgány, ktorým bol pôvodne podaný návrh, odmietli vykonávať svoju právomoc.

Článok 14

Opatrenia prijaté podľa článkov 5 až 10 zostanú v platnosti za podmienok v nich určených, aj keď v dôsledku zmeny okolností zaniknú skutočnosti, na ktorých bola založená právomoc, až kým ich nezmenia, nenahradia alebo nezrušia orgány, ktoré majú právomoc podľa dohovoru.

KAPITOLA III

ROZHODNÉ PRÁVO

Článok 15

1. Pri výkone právomoci podľa ustanovení kapitoly II použijú orgány zmluvných štátov právo svojho štátu.

2. Ak to však vyžaduje ochrana osoby alebo majetku dieťaťa, výnimočne môžu použiť alebo prihliadnuť na právo iného štátu, s ktorým má situácia podstatnú väzbu.

3. Ak dôjde k zmene obvyklého pobytu dieťaťa do iného zmluvného štátu, od okamihu tejto zmeny sa podmienky vykonávania opatrení prijatých v štáte bývalého obvyklého pobytu dieťaťa spravujú právom štátu nového obvyklého pobytu.

Článok 16

1. Nadobúdanie alebo zánik rodičovských práv a povinností priamo zo zákona, bez zásahu súdneho alebo správneho orgánu sa spravuje právom štátu, kde má dieťa obvyklý pobyt.

2. Nadobúdanie alebo zánik rodičovských práv a povinností na základe dohody alebo jednostranného úkonu, bez zásahu súdneho alebo správneho orgánu sa spravuje právom štátu, kde má obvyklý pobyt dieťa v čase nadobudnutia platnosti dohody alebo jednostranného úkonu.

3. Rodičovské práva a povinnosti, ktoré existujú podľa práva štátu, kde má dieťa obvyklý pobyt, zostávajú zachované aj po zmene obvyklého pobytu do iného štátu.

4. Ak dôjde k zmene obvyklého pobytu dieťaťa, spravuje sa nadobudnutie rodičovských práv a povinností priamo zo zákona osobou, ktorá ich nenadobudla už predtým, právom štátu nového obvyklého pobytu.

Článok 17

Výkon rodičovských práv a povinností sa spravuje právom štátu obvyklého pobytu dieťaťa. Ak dôjde k zmene obvyklého pobytu dieťaťa, spravuje sa ich výkon právom štátu nového obvyklého pobytu.

Článok 18

Rodičovské práva a povinnosti podľa článku 16 sa môžu odňať alebo podmienky ich výkonu sa môžu zmeniť opatreniami prijatými podľa tohto dohovoru.

Článok 19

1. Platnosť právneho úkonu uzavretého medzi treťou osobou a inou osobou, ktorá by podľa práva štátu, v ktorom k úkonu došlo, bola oprávnená konať ako zákonný zástupca dieťaťa, nemôže sa napadnúť, ani tretia osoba sa nemôže brať na zodpovednosť len z dôvodu, že iná osoba nebola oprávnená konať ako zákonný zástupca dieťaťa podľa rozhodného práva určeného ustanoveniami tejto kapitoly okrem prípadov, keď tretia osoba vedela alebo mala vedieť, že rodičovské práva a povinnosti sa spravujú takto určeným právom.

2. Predchádzajúci odsek sa použije iba v prípade, ak k právnemu úkonu došlo medzi osobami prítomnými na území toho istého štátu.

Článok 20

Ustanovenia tejto kapitoly sa použijú, aj keď právo, na ktoré odkazujú, je právom nezmluvného štátu.

Článok 21

1. Na účely tejto kapitoly pojem „právo“ označuje všetky platné právne normy štátu okrem kolíznych noriem.

2. Ak však rozhodným právom podľa článku 16 je právo nezmluvného štátu, pričom kolízne normy tohto štátu odkazujú na právo ďalšieho nezmluvného štátu, ktorý by použil svoje hmotnoprávne normy, použijú sa normy tohto ďalšieho štátu. Ak by však tento ďalší nezmluvný štát nepoužil svoje hmotnoprávne normy, rozhodným právom je právo podľa článku 16.

Článok 22

Použitie práva určeného podľa ustanovení tejto kapitoly možno odmietnuť, iba ak by jeho použitie s prihliadnutím na najlepší záujem dieťaťa bolo v zjavnom rozpore s verejným poriadkom.

KAPITOLA IV

UZNANIE A VÝKON

Článok 23

1. Opatrenia prijaté orgánmi zmluvného štátu sa uznávajú bez ďalšieho konania vo všetkých ostatných zmluvných štátoch.

2. Uznanie sa však môže odmietnuť,

a) ak opatrenie prijal orgán, ktorý si právomoc nezaložil na žiadnom z princípov uvedených v kapitole II;

b) ak v rozpore so základnými zásadami konania dožiadaného štátu sa opatrenie s výnimkou naliehavých prípadov prijalo v súdnom alebo správnom konaní bez toho, aby sa dieťaťu dala možnosť vyjadriť sa;

c) na návrh osoby, ktorá tvrdí, že opatrenie zasahuje do jej rodičovských práv a povinností, ak sa také opatrenie s výnimkou naliehavých prípadov prijalo bez toho, aby táto osoba mala možnosť vyjadriť sa;

d) ak by uznanie bolo s prihliadnutím na najlepší záujem dieťaťa v zjavnom rozpore s verejným poriadkom dožiadaného štátu;

e) ak je opatrenie nezlučiteľné s opatrením prijatým neskôr v nezmluvnom štáte obvyklého pobytu dieťaťa, ak také neskoršie opatrenie je uznateľné v dožiadanom štáte;

f) ak sa nedodržal postup podľa článku 33.

Článok 24

Bez ohľadu na článok 23 ods. 1 každá zainteresovaná osoba môže požiadať príslušné orgány zmluvného štátu, aby rozhodli o uznaní alebo neuznaní opatrenia prijatého v inom zmluvnom štáte. Konanie sa spravuje právnym poriadkom dožiadaného štátu.

Článok 25

Orgán dožiadaného štátu je viazaný skutkovými zisteniami, na ktorých založil svoju právomoc orgán štátu, ktorý prijal opatrenie.

Článok 26

1. Ak opatrenia prijaté a vykonateľné v jednom zmluvnom štáte treba vykonať v inom zmluvnom štáte, na návrh zainteresovanej osoby sa nariadi ich výkon alebo sa zaregistrujú na účely výkonu v tomto štáte spôsobom upraveným právnym poriadkom tohto štátu.

2. Každý zmluvný štát použije na nariadenie výkonu alebo na registráciu jednoduchý a rýchly procesný postup.

3. Nariadenie výkonu alebo registrácia sa môže odmietnuť len z jedného z dôvodov uvedených v článku 23 ods. 2

Článok 27

S výnimkou preskúmania potrebného na uplatnenie predchádzajúcich článkov sa prijaté opatrenia nesmú preskúmavať vo veci samej.

Článok 28

Opatrenia prijaté v jednom zmluvnom štáte, ktorých výkon sa nariadil alebo ktoré sa zaregistrovali na účely výkonu v druhom zmluvnom štáte, v tomto štáte sa vykonajú tak, ako keby ich prijali orgány tohto štátu. Výkon sa uskutoční podľa právneho poriadku dožiadaného štátu v rozsahu, v akom to tento právny poriadok umožňuje, s prihliadnutím na najlepší záujem dieťaťa.

KAPITOLA V

SPOLUPRÁCA

Článok 29

1. Zmluvný štát určí jeden ústredný orgán na vykonávanie úloh, ktoré takým orgánom ukladá dohovor.

2. Federálne štáty, štáty s viacerými právnymi systémami alebo štáty s autonómnymi územnými celkami môžu určiť viac ústredných orgánov a vymedziť ich územnú alebo personálnu pôsobnosť. Ak štát určil viac ústredných orgánov, určí, ktorému ústrednému orgánu sa majú zasielať písomnosti na účely ich postúpenia príslušnému ústrednému orgánu tohto štátu.

Článok 30

1. Ústredné orgány navzájom spolupracujú a podporujú spoluprácu medzi príslušnými orgánmi svojich štátov na dosiahnutie cieľov dohovoru.

2. Ústredné orgány v súvislosti s vykonávaním dohovoru prijímajú všetky vhodné opatrenia, aby poskytli informácie o právnom poriadku svojich štátov v oblasti ochrany detí, ako aj o službách existujúcich v ich štátoch v tejto oblasti.

Článok 31

Ústredný orgán zmluvného štátu prijíma buď priamo, alebo prostredníctvom verejných orgánov, alebo iných inštitúcií všetky vhodné opatrenia, aby

a) uľahčil komunikáciu a poskytol pomoc podľa článkov 8 a 9 a podľa tejto kapitoly;

b) uľahčil dosiahnutie zmiernych riešení týkajúcich sa ochrany osoby alebo majetku dieťaťa vo veciach, na ktoré sa uplatňuje dohovor, prostredníctvom mediácie, zmierovacieho konania alebo podobných metód;

c) poskytol na žiadosť príslušného orgánu iného zmluvného štátu pomoc pri vypátraní dieťaťa, ak je predpoklad, že dieťa sa nachádza na území dožiadaného štátu a potrebuje ochranu.

Článok 32

Na odôvodnenú žiadosť ústredného orgánu alebo iného príslušného orgánu zmluvného štátu, s ktorým má dieťa podstatnú väzbu, ústredný orgán zmluvného štátu, kde má dieťa obvyklý pobyt a kde sa nachádza, priamo alebo prostredníctvom verejných orgánov alebo iných inštitúcií môže:

a) poskytnúť správu o situácii dieťaťa;

b) požiadať príslušný orgán svojho štátu, aby posúdil, či treba prijať opatrenia na ochranu osoby alebo majetku dieťaťa.

Článok 33

1. Keď orgán, ktorý má právomoc podľa článkov 5 až 10, zvažuje umiestnenie dieťaťa do pestúnskej alebo ústavnej starostlivosti, alebo zabezpečenie jeho výchovy prostredníctvom inštitútu kafala alebo iného podobného inštitútu, a ak sa také umiestnenie alebo zabezpečenie výchovy má uskutočniť v druhom zmluvnom štáte, najprv sa poradí s ústredným orgánom alebo s iným príslušným orgánom tohto druhého štátu. Na tento účel mu zašle správu o dieťati spolu s uvedením dôvodov na navrhované umiestnenie alebo zabezpečenie výchovy.

2. Rozhodnutie o umiestnení alebo zabezpečení výchovy sa môže v dožadujúcom štáte prijať len vtedy, ak ústredný orgán alebo iný príslušný orgán dožiadaného štátu vyjadril s prihliadnutím na najlepší záujem dieťaťa súhlas s takým umiestnením alebo zabezpečením výchovy.

Článok 34

1. Ak sa zvažuje prijatie ochranného opatrenia, orgány príslušné podľa tohto dohovoru môžu, ak si to situácia dieťaťa vyžaduje, požiadať akýkoľvek orgán iného zmluvného štátu, ktorý má k dispozícii informácie relevantné na ochranu dieťaťa, aby im ich poskytol.

2. Zmluvný štát môže vyhlásiť, že žiadosti podľa odseku 1 sa smú zasielať jeho orgánom len prostredníctvom jeho ústredného orgánu.

Článok 35

1. Príslušné orgány zmluvného štátu môžu požiadať orgány iného zmluvného štátu o pomoc pri výkone ochranných opatrení prijatých podľa tohto dohovoru, najmä pri zabezpečení účinného výkonu práva styku s dieťaťom, ako aj práva na udržiavanie pravidelných priamych kontaktov s dieťaťom.

2. Orgány zmluvného štátu, na ktorého území nemá dieťa svoj obvyklý pobyt, môžu na žiadosť rodiča, ktorý býva na území tohto štátu a žiada o úpravu práva styku s dieťaťom, zhromaždiť informácie alebo dôkazy a vysloviť sa o spôsobilosti rodiča vykonávať styk s dieťaťom a o podmienkach, za akých by sa styk mal vykonávať. Orgán, ktorý na základe svojej právomoci podľa článkov 5 až 10 rozhoduje o návrhu na úpravu styku s dieťaťom, vezme pred vydaním svojho rozhodnutia do úvahy takto zhromaždené informácie, dôkazy a vyjadrenia.

3. Orgán, ktorý na základe svojej právomoci podľa článkov 5 až 10 rozhoduje o práve styku s dieťaťom, môže odročiť konanie až do predloženia výsledku žiadosti podanej podľa odseku 2, najmä ak rozhoduje o návrhu na obmedzenie alebo zrušenie práva styku priznaného v štáte bývalého obvyklého pobytu dieťaťa.

4. Ustanovenia tohto článku nebránia orgánu, ktorý má právomoc podľa článkov 5 až 10, prijať dočasné opatrenia na obdobie, kým sa mu nepredloží výsledok žiadosti podanej podľa odseku 2.

Článok 36

V každom prípade, keď je dieťa vystavené vážnemu nebezpečenstvu, príslušné orgány zmluvného štátu, v ktorom sa prijali alebo sa zvažujú opatrenia na ochranu tohto dieťaťa, ak majú informáciu, že sa zmenil pobyt dieťaťa alebo že dieťa sa nachádza na území iného štátu, informujú orgány tohto štátu o existujúcom nebezpečenstve a o prijatých alebo zvažovaných opatreniach.

Článok 37

Orgán nepožiada ani nezašle informácie podľa tejto kapitoly, ak sa domnieva, že by to mohlo ohroziť osobu alebo majetok dieťaťa, alebo spôsobiť vážne ohrozenie slobody, alebo života člena rodiny dieťaťa.

Článok 38

1. Bez ohľadu na možnosť požadovať primeranú úhradu za poskytnuté služby ústredné orgány a iné verejné orgány zmluvných štátov znášajú náklady, ktoré im vzniknú pri vykonávaní ustanovení tejto kapitoly.

2. Zmluvný štát môže o úhrade nákladov uzavrieť dohody s jedným alebo s viacerými zmluvnými štátmi.

Článok 39

Zmluvný štát môže uzavrieť s jedným alebo s viacerými zmluvnými štátmi dohody na účely zlepšenia vykonávania tejto kapitoly vo vzájomných vzťahoch. Štáty, ktoré takú dohodu uzavrú, zašlú jej kópiu depozitárovi dohovoru.

KAPITOLA VI

VŠEOBECNÉ USTANOVENIA

Článok 40

1. Orgány zmluvného štátu, kde má dieťa obvyklý pobyt, alebo orgány zmluvného štátu, kde sa prijalo ochranné opatrenie, môžu vydať nositeľovi rodičovských práv a povinností alebo inej osobe, ktorej sa zverila ochrana osoby alebo majetku dieťaťa, na jej žiadosť osvedčenie o jej právnom postavení a o rozsahu jej oprávnení.

2. Kým sa nepreukáže opak, platí domnienka, že osoba má postavenie a oprávnenia uvedené v osvedčení.

3. Každý zmluvný štát určí orgány oprávnené vydávať osvedčenia.

Článok 41

Osobné údaje zhromaždené alebo zaslané na základe tohto dohovoru sa smú použiť výlučne na účely, na ktoré sa zhromaždili alebo zaslali.

Článok 42

Orgány, ktorým sa informácie zaslali, zaručia ich dôvernosť podľa právneho poriadku svojho štátu.

Článok 43

Doklady zaslané alebo vydané podľa tohto dohovoru sú oslobodené od vyššieho overenia alebo od inej podobnej formálnej náležitosti.

Článok 44

Každý zmluvný štát môže určiť orgány, ktorým sa zasielajú žiadosti podľa článkov 8, 9 a 33.

Článok 45

1. Určenie orgánov podľa článkov 29 a 44 sa oznámi Stálemu byru Haagskej konferencie medzinárodného práva súkromného.

2. Vyhlásenie podľa článku 34 ods. 2 sa zašle depozitárovi dohovoru.

Článok 46

Zmluvný štát, v ktorom sa v oblasti ochrany dieťaťa a jeho majetku uplatňujú rôzne systémy práva alebo súbory právnych noriem, nemusí uplatňovať pravidlá tohto dohovoru na riešenie konfliktov, ktoré sa týkajú len týchto systémov alebo súborov právnych noriem.

Článok 47

Vo vzťahu k štátu, ktorý má v otázkach upravených týmto dohovorom dva systémy alebo viac systémov práva, alebo súborov právnych noriem, ktoré sa uplatňujú na rôznych územných celkoch:

1. každý odkaz na obvyklý pobyt na území tohto štátu sa považuje za odkaz na obvyklý pobyt na územnom celku tohto štátu;

2. každý odkaz na prítomnosť dieťaťa na území tohto štátu sa považuje za odkaz na prítomnosť dieťaťa na územnom celku tohto štátu;

3. každý odkaz na majetok dieťaťa nachádzajúci sa na území tohto štátu sa považuje za odkaz na majetok nachádzajúci sa na územnom celku tohto štátu;

4. každý odkaz na štát, ktorého štátnym občanom je dieťa, považuje sa za odkaz na územný celok určený právnym poriadkom tohto štátu, alebo ak právny poriadok neobsahuje takéto pravidlá, na územný celok, s ktorým má dieťa najužšiu väzbu;

5. každý odkaz na štát, ktorého orgány konajú o návrhu na rozvod, rozluku alebo anulovanie manželstva rodičov dieťaťa, považuje sa za odkaz na územný celok, ktorého orgánom sa podal taký návrh;

6. každý odkaz na štát, s ktorým má dieťa podstatnú väzbu, považuje sa za odkaz na územný celok, s ktorým má dieťa takú väzbu;

7. každý odkaz na štát, do ktorého bolo dieťa neoprávnene premiestnené alebo v ktorom bolo zadržané, považuje sa za odkaz na územný celok, do ktorého bolo dieťa neoprávnene premiestnené alebo v ktorom bolo zadržané;

8. každý odkaz na inštitúcie alebo orgány štátu okrem ústredných orgánov sa považuje za odkaz na inštitúcie alebo orgány oprávnené konať na území daného územného celku;

9. každý odkaz na právo, právny poriadok, konanie alebo orgán štátu, kde sa prijalo opatrenie, považuje sa za odkaz na právo, právny poriadok, konanie alebo orgán územného celku, kde sa prijalo opatrenie;

10. každý odkaz na právo, právny poriadok, konanie alebo orgán dožiadaného štátu sa považuje za odkaz na právo, právny poriadok, konanie alebo orgán územného celku, kde sa žiada o uznanie alebo o výkon.

Článok 48

Na určenie rozhodného práva podľa kapitoly III vo vzťahu k štátu, ktorý sa skladá z dvoch alebo z viacerých celkov, pričom každý z nich má svoj vlastný právny poriadok alebo súbor právnych noriem v otázkach upravených týmto dohovorom, použijú sa tieto pravidlá:

a) ak existujú v tomto štáte pravidlá, ktoré určujú, ktorého územného celku právny poriadok sa použije, použije sa právny poriadok tohto celku;

b) ak také pravidlá neexistujú, použije sa právny poriadok územného celku určený podľa článku 47.

Článok 49

Na určenie rozhodného práva podľa kapitoly III vo vzťahu k štátu, ktorý sa skladá z dvoch alebo z viacerých celkov, pričom každý z nich používa vo vzťahu k rôznym kategóriám osôb v otázkach upravených týmto dohovorom iný právny poriadok alebo súbor právnych noriem, použijú sa tieto pravidlá:

a) ak existujú v tomto štáte pravidlá, ktoré určujú, ktorý z týchto právnych poriadkov sa použije, použije sa takto určený právny poriadok;

b) ak také pravidlá neexistujú, použije sa právny poriadok alebo súbor právnych noriem, s ktorým má dieťa najužšiu väzbu.

Článok 50

Tento dohovor nemá vplyv na uplatňovanie Dohovoru o občianskoprávnych aspektoch medzinárodných únosov detí z 25. októbra 1980 medzi zmluvnými stranami oboch dohovorov. Nič však nebráni uplatneniu ustanovení tohto dohovoru na účely zabezpečenia návratu dieťaťa, ktoré bolo neoprávnene premiestnené alebo zadržané, alebo na zabezpečenie práva styku s dieťaťom.

Článok 51

Medzi zmluvnými štátmi tento dohovor nahradí Dohovor o právomoci orgánov a o rozhodnom práve v oblasti ochrany maloletých z 5. októbra 1961 a Dohovor upravujúci opatrovníctvo nad maloletými podpísaný v Haagu 12. júna 1902 bez vplyvu na uznávanie opatrení prijatých podľa uvedeného dohovoru z 5. októbra 1961.

Článok 52

1. Dohovor nemá vplyv na medzinárodnú zmluvu, ktorej zmluvnými stranami sú zmluvné štáty tohto dohovoru a ktorá obsahuje ustanovenia týkajúce sa otázok upravených dohovorom, ak zmluvné štáty tejto medzinárodnej zmluvy nevyhlásia inak.

2. Dohovor nebráni jednému alebo viacerým zmluvným štátom uzavrieť dohody, ktoré obsahujú ustanovenia týkajúce sa otázok upravených týmto dohovorom a vzťahujúce sa na deti s obvyklým pobytom na území zmluvného štátu takých dohôd.

3. Dohody, ktoré uzavrie jeden alebo viacero zmluvných štátov v otázkach upravených týmto dohovorom, nemajú vplyv na používanie ustanovení dohovoru vo vzťahu medzi týmito štátmi a ostatnými zmluvnými štátmi dohovoru.

4. Predchádzajúce odseky sa použijú aj na vzorové zákony založené na existencii osobitných väzieb regionálneho alebo iného charakteru medzi zúčastnenými štátmi.

Článok 53

1. Dohovor sa uplatní na opatrenia, len ak sa prijali v určitom štáte po nadobudnutí platnosti dohovoru pre tento štát.

2. Dohovor sa uplatní na uznanie a výkon opatrení, ktoré sa prijali po nadobudnutí platnosti dohovoru medzi štátom, v ktorom boli opatrenia prijaté, a dožiadaným štátom.

Článok 54

1. Ústrednému orgánu alebo inému orgánu zmluvného štátu sa každá písomnosť zasiela v pôvodnom jazyku s pripojeným prekladom do úradného jazyka alebo do jedného z úradných jazykov dožiadaného štátu, alebo ak taký preklad nie je možný, s prekladom do francúzskeho alebo do anglického jazyka.

2. Zmluvný štát však môže výhradou podľa článku 60 vylúčiť použitie francúzskeho alebo anglického jazyka, nie však obidvoch.

Článok 55

1. Zmluvný štát si môže podľa článku 60 vyhradiť:

a) že iba jeho orgány majú právomoc prijímať opatrenia na ochranu majetku dieťaťa, ktorý sa nachádza na území tohto štátu;

b) právo neuznať rodičovské právo alebo povinnosť, alebo opatrenie v rozsahu, v akom je nezlučiteľné s opatrením prijatým vo vzťahu k takému majetku jeho orgánmi.

2. Výhrada sa môže týkať iba niektorých druhov majetku.

Článok 56

Generálny tajomník Haagskej konferencie medzinárodného práva súkromného zvolá v pravidelných intervaloch Zvláštnu komisiu na účely vyhodnocovania praktického vykonávania tohto dohovoru.

KAPITOLA VII

ZÁVEREČNÉ USTANOVENIA

Článok 57

1. Dohovor je otvorený na podpis štátmi, ktoré boli členmi Haagskej konferencie medzinárodného práva súkromného v čase jej osemnásteho zasadnutia.

2. Dohovor podlieha ratifikácii, prijatiu alebo schváleniu a ratifikačné listiny alebo listiny o prijatí alebo schválení sa uložia na Ministerstve zahraničných vecí Holandského kráľovstva, depozitára dohovoru.

Článok 58

1. Každý iný štát môže k dohovoru pristúpiť po tom, ako dohovor nadobudol platnosť podľa článku 61 ods. 1.

2. Listina o prístupe sa uloží u depozitára dohovoru.

3. Prístup nadobudne platnosť iba vo vzťahu medzi pristupujúcim štátom a tými zmluvnými štátmi, ktoré neuplatnili námietku proti jeho prístupu do šiestich mesiacov po doručení oznámenia podľa článku 63 písm. b). Štát môže takú námietku uplatniť aj pri ratifikácii, prijatí alebo schválení, ktoré nasledujú po prístupe. Tieto námietky sa oznámia depozitárovi dohovoru.

Článok 59

1. Ak má štát dva územné celky alebo viac územných celkov, v ktorých sa vo veciach upravených týmto dohovorom uplatňujú rôzne systémy práva, pri podpise, ratifikácii, prijatí, schválení alebo prístupe môže vyhlásiť, že dohovor sa uplatní na všetky jeho územné celky alebo iba na niektoré z nich, a toto svoje vyhlásenie môže kedykoľvek zmeniť novým vyhlásením.

2. Každé také vyhlásenie sa oznámi depozitárovi dohovoru a musia sa v ňom výslovne označiť územné celky, na ktoré sa dohovor uplatní.

3. Ak štát neurobí vyhlásenie podľa tohto článku, dohovor sa uplatní na všetky územné celky tohto štátu.

Článok 60

1. Každý štát môže najneskôr pri ratifikácii, prijatí, schválení alebo prístupe, alebo pri vyhlásení podľa článku 59 uplatniť jednu výhradu alebo obe výhrady podľa článku 54 ods. 2 a článku 55. Iné výhrady sa nepripúšťajú.

2. Každý štát môže kedykoľvek odvolať výhradu, ktorú uplatnil. Toto odvolanie oznámi depozitárovi dohovoru.

3. Platnosť výhrady sa skončí prvým dňom tretieho kalendárneho mesiaca po oznámení podľa predchádzajúceho odseku.

Článok 61

1. Dohovor nadobudne platnosť prvým dňom mesiaca nasledujúceho po uplynutí troch mesiacov odo dňa uloženia tretej ratifikačnej listiny, listiny o prijatí alebo schválení podľa článku 57.

2. Potom dohovor nadobudne platnosť:

a) pre každý štát, ktorý ho ratifikuje, prijme alebo schváli neskôr, prvým dňom mesiaca nasledujúceho po uplynutí troch mesiacov odo dňa uloženia jeho ratifikačnej listiny, listiny o prijatí alebo schválení;

b) pre každý pristupujúci štát prvým dňom mesiaca nasledujúceho po uplynutí troch mesiacov, ktoré uplynuli po šiestich mesiacoch podľa článku 58 ods. 3;

c) pre územné celky, na ktoré sa dohovor rozšíril podľa článku 59, prvým dňom mesiaca nasledujúceho po uplynutí troch mesiacov po oznámení podľa tohto článku.

Článok 62

1. Každý zmluvný štát môže dohovor vypovedať písomným oznámením depozitárovi dohovoru. Výpoveď sa môže obmedziť iba na niektoré územné celky, na ktoré sa dohovor uplatňuje.

2. Výpoveď nadobudne platnosť prvým dňom mesiaca nasledujúceho po uplynutí dvanástich mesiacov po doručení oznámenia depozitárovi dohovoru. Ak je na nadobudnutie platnosti výpovede v oznámení určená dlhšia lehota, výpoveď nadobudne platnosť až uplynutím tohto dlhšieho obdobia.

Článok 63

Depozitár dohovoru oznámi členským štátom Haagskej konferencie medzinárodného práva súkromného a štátom, ktoré k dohovoru pristúpili podľa článku 58:

a) podpisy, ratifikácie, prijatia a schválenia podľa článku 57;

b) prístupy a námietky proti prístupom podľa článku 58;

c) dátum nadobudnutia platnosti dohovoru podľa článku 61;

d) vyhlásenia podľa článku 34 ods. 2 a článku 59;

e) dohody podľa článku 39;

f) výhrady uvedené v článku 54 ods. 2 a článku 55 a odvolania výhrad podľa článku 60 ods. 2;

g) výpovede podľa článku 62.

Na dôkaz toho podpísaní, riadne na to splnomocnení podpísali tento dohovor.

V Haagu 19. októbra 1996 v anglickom a francúzskom jazyku, pričom obe znenia majú rovnakú platnosť, v jednom vyhotovení, ktoré sa uloží v archívoch vlády Holandského kráľovstva a ktorého overený odpis sa odovzdá diplomatickou cestou každému štátu, ktorý bol členom Haagskej konferencie medzinárodného práva súkromného v čase jej osemnásteho zasadnutia.

KOMISIA

ROZHODNUTIE KOMISIE

z 23. mája 2008,

ktorým sa mení a dopĺňa rozhodnutie 2006/771/ES o harmonizácii rádiového frekvenčného spektra na využitie zariadeniami s krátkym dosahom

[oznámené pod číslom K(2008) 1937]

(Text s významom pre EHP)

(2008/432/ES)

KOMISIA EURÓPSKYCH SPOLOČENSTIEV,

so zreteľom na Zmluvu o založení Európskeho spoločenstva,

so zreteľom na rozhodnutie Európskeho parlamentu a Rady č. 676/2002/ES zo 7. marca 2002 o regulačnom rámci pre politiku rádiového frekvenčného spektra v Európskom spoločenstve (rozhodnutie o rádiovom frekvenčnom spektre) [1], najmä na jeho článok 4 ods. 3,

keďže:

(1) Rozhodnutie Komisie 2006/771/ES [2] harmonizuje technické podmienky pre zariadenia s krátkym dosahom.

(2) V dôsledku rýchlych zmien technológií a spoločenských požiadaviek by sa však mohli objaviť nové zariadenia s krátkym dosahom, ktoré by vyžadovali pravidelné aktualizovania podmienok harmonizácie spektra.

(3) Komisia 5. júla 2006 vystavila trvalý mandát [3] Európskej konferencii poštových a telekomunikačných správ (CEPT) podľa článku 4 ods. 2 rozhodnutia č. 676/2002/ES na aktualizovanie prílohy k rozhodnutiu 2006/771/ES ako odpoveď na vývoj technológie a trhu v oblasti zariadení s krátkym dosahom.

(4) V svojej správe [4] z júla 2007 predloženej v rámci reakcie na tento mandát CEPT odporúčala Komisii zmeniť a doplniť celý rad technických aspektov prílohy k rozhodnutiu 2006/771/ES.

(5) Rozhodnutie 2006/771/ES by sa preto malo zodpovedajúcim spôsobom zmeniť a doplniť.

(6) Zariadenia fungujúce v rámci podmienok stanovených v tomto rozhodnutí musia byť aj v súlade so smernicou Európskeho parlamentu a Rady 1999/5/ES z 9. marca 1999 o rádiovom zariadení a koncových telekomunikačných zariadeniach a o vzájomnom uznávaní ich zhody [5], aby využívali rádiové spektrum efektívne a vyhýbali sa tak rádiovému rušeniu, čo je možné dosiahnuť buď prostredníctvom splňania harmonizovaných noriem alebo iných postupov posudzovania zhody.

(7) Opatrenia ustanovené v tomto rozhodnutí sú v súlade so stanoviskom Výboru pre rádiové frekvenčné spektrum,

PRIJALA TOTO ROZHODNUTIE:

Článok 1

Príloha k rozhodnutiu 2006/771/ES sa nahrádza prílohou k tomuto rozhodnutiu.

Článok 2

Toto rozhodnutie je určené členským štátom.

V Bruseli 23. mája 2008

Za Komisiu

Viviane REDING

členka Komisie

---

[1] Ú. v. ES L 108, 24.4.2002, s. 1.

[2] Ú. v. EÚ L 312, 11.11.2006, s. 66.

[3] Trvalý mandát CEPT týkajúci sa ročných aktualizácií technickej prílohy k rozhodnutiu Komisie o technickej harmonizácii rádiového frekvenčného spektra na využitie zariadeniami s krátkym dosahom. (5. júla 2006).

[4] RSCOM(07) 58.

[5] Ú. v. ES L 91, 7.4.1999, s. 10. Smernica zmenená a doplnená nariadením (ES) č. 1882/2003 (Ú. v. EG L 284, 31.10.2003, s. 1).

PRÍLOHA

Harmonizované frekvenčné pásma a technické parametre pre zariadenia s krátkym dosahom

Typ zariadenia s krátkym dosahom	Frekvenčné pásmo	Výkonnostný limit/limit intenzity poľa/limit hustoty výkonu (1)	Dodatočné parametre/požiadavky na prístup k frekvenčnému spektru a na obmedzenia (2)	Iné obmedzenia využívania (3)	Lehota na implementáciu
Nešpecifické zariadenia s krátkym dosahom (4)	6 765 – 6 795 kHz	42 dBµA/m pri vzdialenosti 10 metrov			do 1. októbra 2008
	13,553 – 13,567 MHz	42 dBµA/m pri vzdialenosti 10 metrov			do 1. októbra 2008
	26,957 – 27,283 MHz	efektívne vyžiarený výkon (ERP) 10 mW, čo zodpovedá 42 dBµA/m pri vzdialenosti 10 metrov		video aplikácie sú vylúčené	do 1. júna 2007
	40,660 – 40,700 MHz	ERP 10 mW		video aplikácie sú vylúčené	do 1. júna 2007
	433,050 – 434,040 (5) MHz	ERP 1 mW hustota výkonu – 13dBm/10 kHz pre modulácie pásma nad 250 kHz		audio signály, hlasové signály a video aplikácie sú vylúčené	do 1. októbra 2008
		ERP 10 mW	pracovný cyklus (6) : 10 %	audio signály, hlasové signály a video aplikácie sú vylúčené	do 1. júna 2007
	434,040 – 434,790 (5) MHz	ERP 1 mW hustota výkonu – 13dBm/10 kHz pre modulácie pásma nad 250 kHz		audio signály, hlasové signály a video aplikácie sú vylúčené	do 1. októbra 2008
		ERP 10 mW	pracovný cyklus (6) : 10 %	audio signály, hlasové signály a video aplikácie sú vylúčené	do 1. júna 2007
			pracovný cyklus (6) : 100 % podlieha kanálovému odstupu až do 25 kHz	audio signály, hlasové signály a video aplikácie sú vylúčené	do 1. októbra 2008
	863,000 – 868,000 MHz	ERP 25 mW	Na prístup k frekvenčnému spektru a zmiernenie rušenia sa musia použiť techniky minimálne rovnako účinné ako techniky opísané v harmonizovaných normách prijatých podľa smernice 1999/5/ES. Eventuálne je možné použiť aj pracovný cyklus (6) 0,1 %	audio signály, hlasové signály a video aplikácie sú vylúčené	do 1. októbra 2008

Typ zariadenia s krátkym dosahom	Frekvenčné pásmo	Výkonnostný limit/limit intenzity poľa/limit hustoty výkonu (1)	Dodatočné parametre/požiadavky na prístup k frekvenčnému spektru a na obmedzenia (2)	Iné obmedzenia využívania (3)	Lehota na implementáciu
Nešpecifické zariadenia s krátkym dosahom (4) (*pokračovanie*)	868,000 – 868,600 (5) MHz	ERP 25 mW	Na prístup k frekvenčnému spektru a zmiernenie rušenia sa musia použiť techniky minimálne rovnako účinné ako techniky opísané v harmonizovaných normách prijatých podľa smernice 1999/5/ES. Eventuálne je možné použiť aj pracovný cyklus (6) 1 %	video aplikácie sú vylúčené	do 1. októbra 2008
		ERP 25 mW	Na prístup k frekvenčnému spektru a zmiernenie rušenia sa musia použiť techniky minimálne rovnako účinné ako techniky opísané v harmonizovaných normách prijatých podľa smernice 1999/5/ES. Eventuálne je možné použiť aj pracovný cyklus (6) 0,1 %	audio signály, hlasové signály a video aplikácie sú vylúčené	do 1. októbra 2008
	868,700 – 869,200 (5) MHz	ERP 25 mW	Na prístup k frekvenčnému spektru a zmiernenie rušenia sa musia použiť techniky minimálne rovnako účinné ako techniky opísané v harmonizovaných normách prijatých podľa smernice 1999/5/ES. Eventuálne je možné použiť aj pracovný cyklus (6) 0,1 %	audio signály, hlasové signály a video aplikácie sú vylúčené	do 1. októbra 2008
		ERP 25 mW	Na prístup k frekvenčnému spektru a zmiernenie rušenia sa musia použiť techniky minimálne rovnako účinné ako techniky opísané v harmonizovaných normách prijatých podľa smernice 1999/5/ES. Eventuálne je možné použiť aj pracovný cyklus (6) 0,1 %	audio signály, hlasové signály a video aplikácie sú vylúčené	do 1. októbra 2008
	869,400 – 869,650 (5) MHz	ERP 500 mW	Na prístup k frekvenčnému spektru a zmiernenie rušenia sa musia použiť techniky minimálne rovnako účinné ako techniky opísané v harmonizovaných normách prijatých podľa smernice 1999/5/ES. Eventuálne je možné použiť aj pracovný cyklus (6) 10 % Kanálový odstup musí byť 25 kHz, s výnimkou prípadu, keď sa celé pásmo použije ako jediný kanál na vysokorýchlostný prenos údajov	video aplikácie sú vylúčené	do 1. októbra 2008

Typ zariadenia s krátkym dosahom	Frekvenčné pásmo	Výkonnostný limit/limit intenzity poľa/limit hustoty výkonu (1)	Dodatočné parametre/požiadavky na prístup k frekvenčnému spektru a na obmedzenia (2)	Iné obmedzenia využívania (3)	Lehota na implementáciu
Nešpecifické zariadenia s krátkym dosahom (4) (*pokračovanie*)		ERP 25 mW	Na prístup k frekvenčnému spektru a zmiernenie rušenia sa musia použiť techniky minimálne rovnako účinné ako techniky opísané v harmonizovaných normách prijatých podľa smernice 1999/5/ES. Eventuálne je možné použiť aj pracovný cyklus (6) 0,1 %	audio signály, hlasové signály a video aplikácie sú vylúčené	do 1. októbra 2008
	869,700 – 870,000 (5) MHz	ERP 5 mW	hlasové aplikácie sú povolené za použitia vyspelých techník na zníženie interferencie	audio a video aplikácie sú vylúčené	do 1. júna 2007
		ERP 25 mW	Na prístup k frekvenčnému spektru a zmiernenie rušenia sa musia použiť techniky minimálne rovnako účinné ako techniky opísané v harmonizovaných normách prijatých podľa smernice 1999/5/ES. Eventuálne je možné použiť aj pracovný cyklus (6) 0,1 %	audio signály, hlasové signály a video aplikácie sú vylúčené	do 1. októbra 2008
	2 400 – 2 483,5 MHz	ekvivalentný izotropný vyžiarený výkon (EIRP) 10 mW			do 1. júna 2007
	5 725 – 5 875 MHz	EIRP 25 mW			do 1. júna 2007
	24,150 – 24,250 GHz	EIRP 100 mW			do 1. októbra 2008
	61,0 – 61,5 GHz	EIRP 100 mW			do 1. októbra 2008
Poplašné systémy	868,600 – 868,700 MHz	ERP 10 mW	kanálový odstup: 25 kHz Celé frekvenčné pásmo sa môže použiť ako jediný kanál na vysokorýchlostný prenos údajov pracovný cyklus (6): 1,0 %		do 1. októbra 2008
	869,250 – 869,300 MHz	ERP 10 mW	kanálový odstup: 25 kHz pracovný cyklus (6): 0,1 %		do 1. júna 2007
	869,300 – 869,400 MHz	ERP 10 mW	kanálový odstup: 25 kHz pracovný cyklus (6): 1,0 %		do 1. októbra 2008
	869,650 – 869,700 MHz	ERP 25 mW	kanálový odstup: 25 kHz pracovný cyklus (6): 10 %		do 1. júna 2007
Zariadenia na privolanie pomoci (7)	869,200 – 869,250 MHz	ERP 10 mW	kanálový odstup: 25 kHz pracovný cyklus (6): 0,1 %		do 1. júna 2007

Typ zariadenia s krátkym dosahom	Frekvenčné pásmo	Výkonnostný limit/limit intenzity poľa/limit hustoty výkonu (1)	Dodatočné parametre/požiadavky na prístup k frekvenčnému spektru a na obmedzenia (2)	Iné obmedzenia využívania (3)	Lehota na implementáciu
Indukčné aplikácie (8)	20,050 – 59,750 kHz	72 dBµA/m pri vzdialenosti 10 metrov			do 1. júna 2007
	59,750 – 60,250 kHz	42 dBµA/m pri vzdialenosti 10 metrov			do 1. júna 2007
	60,250 – 70,000 kHz	69 dBµA/m pri vzdialenosti 10 metrov			do 1. júna 2007
	70 – 119 kHz	42 dBµA/m pri vzdialenosti 10 metrov			do 1. júna 2007
	119 – 127 kHz	66 dBµA/m pri vzdialenosti 10 metrov			do 1. júna 2007
	127 – 140 kHz	42 dBµA/m pri vzdialenosti 10 metrov			do 1. októbra 2008
	140 – 148,5 kHz	37,7 dBµA/m pri vzdialenosti 10 metrov			do 1. októbra 2008
	148,5 – 5 000 kHz V špecifických ďalej uvedených pásmach sa uplatňujú vyššie intenzity poľa a ďalšie obmedzenia využívania:	– 15 dBµA/m pri vzdialenosti 10 metrov v každom pásme 10 kHz Navyše pre systémy fungujúce v pásmach nad 10 kHz je celková intenzita poľa – 5 dBµA/m pri vzdialenosti 10 m			do 1. októbra 2008
	400 – 600 kHz	– 8 dBµA/m pri vzdialenosti 10 metrov		Nepovoľujú sa nijaké aplikácie okrem RFID (9)	do 1. októbra 2008
	3 155 – 3 400 kHz	13,5 dBµA/m pri vzdialenosti 10 metrov			do 1. októbra 2008
	5 000 – 30 000 kHz V špecifických ďalej uvedených pásmach sa uplatňujú vyššie intenzity poľa a ďalšie obmedzenia využívania:	– 20 dBµA/m pri vzdialenosti 10 metrov v každom pásme 10 kHz Navyše pre systémy fungujúce v pásmach nad 10 kHz je celková intenzita poľa – 5 dBµA/m pri vzdialenosti 10 m			do 1. októbra 2008
	6 765 – 6 795 kHz	42 dBµA/m pri vzdialenosti 10 metrov			do 1. júna 2007
	7 400 – 8 800 kHz	9 dBµA/m pri vzdialenosti 10 metrov			do 1. októbra 2008
	10 200 – 11 000 kHz	9 dBµA/m pri vzdialenosti 10 metrov			do 1. októbra 2008
	13 553 – 13 567 kHz	42 dBµA/m pri vzdialenosti 10 metrov			do 1. júna 2007
		60 dBµA/m pri vzdialenosti 10 metrov		Nepovoľujú sa nijaké aplikácie okrem RFID (9) a EAS (10)	do 1. októbra 2008
	26 957 – 27 283 kHz	42 dBµA/m pri vzdialenosti 10 metrov			do 1. októbra 2008

Typ zariadenia s krátkym dosahom	Frekvenčné pásmo	Výkonnostný limit/limit intenzity poľa/limit hustoty výkonu (1)	Dodatočné parametre/požiadavky na prístup k frekvenčnému spektru a na obmedzenia (2)	Iné obmedzenia využívania (3)	Lehota na implementáciu
Aktívne zdravotnícke implantáty (11)	9 – 315 kHz	30 dBµA/m pri vzdialenosti 10 m	pracovný cyklus (6) 10 %		do 1. októbra 2008
	402 – 405 MHz	ERP 25 µW	kanálový odstup: 25 kHz Iné obmedzenia usporiadania kanálov: Jednotlivé vysielače môžu združovať susedné kanály na zvýšenie šírky pásma s použitím vyspelých techník na zníženie interferencie, minimálne rovnako účinných ako techniky opísané v harmonizovaných normách prijatých podľa smernice 1999/5/ES.		do 1. októbra 2008
Bezdrôtové audio aplikácie (12)	87,5 – 108,0 MHz	ERP 50 µW	Kanálový odstup až do 200 kHz		do 1. októbra 2008
	863 – 865 MHz	ERP 10 mW			do 1. júna 2007

(1) Členské štáty musia povoliť využívanie frekvenčného spektra do výšky výkonnostného limitu, limitu intenzity poľa a limitu hustoty výkonu uvedeného v tejto tabuľke. V súlade s článkom 3 ods. 3 rozhodnutia 2006/771/ES môžu zaviesť miernejšie podmienky, čiže umožniť využívanie vyššieho výkonu, intenzity poľa či hustoty výkonu.

(2) Členské štáty môžu uplatniť len tieto „dodatočné parametre/požiadavky na prístup k frekvenčnému spektru a na obmedzenia“ a nemôžu k nim pridať iné parametre alebo požiadavky na prístup k frekvenčnému spektru a na obmedzenia. Miernejšie podmienky v zmysle článku 3 ods. 3 rozhodnutia 2006/771/ES znamenajú, že členské štáty môžu úplne vypustiť parametre/požiadavky na prístup k frekvenčnému spektru a na obmedzenia v danej jednotke alebo povoliť vyššie hodnoty.

(3) Členské štáty môžu uplatniť len tieto „iné obmedzenia využívania“ a nemôžu k nim pridať ďalšie obmedzenia využívania. Keďže v zmysle článku 3 ods. 3 rozhodnutia 2006/771/ES možno zaviesť miernejšie podmienky, členské štáty môžu vypustiť ktorékoľvek z týchto obmedzení alebo aj všetky.

(4) Táto kategória sa môže použiť pri každom type aplikácií, ktoré spĺňajú technické podmienky (zvyčajným použitím sú telemetria, diaľkové ovládania, poplašné systémy, prenos údajov vo všeobecnosti a iné podobné aplikácie).

(5) Pri tomto frekvenčnom pásme musia členské štáty umožniť všetky ostatné kombinácie podmienok používania.

(6) „Pracovný cyklus“ znamená časový pomer akéhokoľvek jednohodinového intervalu, keď je zariadenie aktívne v prevádzke. Miernejšie podmienky v zmysle článku 3 ods. 3 rozhodnutia 2006/771/ES znamenajú, že členské štáty môžu povoliť pre „pracovný cyklus“ vyššiu hodnotu.

(7) Zariadenia na privolanie pomoci pomáhajú starším alebo postihnutým ľuďom, ktorí žijú doma, keď sú v tiesni.

(8) Do tejto kategórie patria napríklad zariadenia pre imobilizéry automobilov, identifikáciu zvierat, poplašné systémy, detekciu káblových vedení, odpadové hospodárstvo, identifikáciu osôb, bezdrôtové hlasové kanály, kontrolu vstupu, snímače priblíženia, systémy proti krádeži vrátane rádiofrekvenčných indukčných systémov proti krádeži, prenos údajov do vreckových zariadení, automatickú identifikáciu tovaru, bezdrôtové riadiace systémy a automatický vyber mýta.

(9) Táto kategória obsahuje indukčné aplikácie používane pri rádiofrekvenčnej identifikácii (RFID).

(10) Táto kategória obsahuje indukčné aplikácie používane pri elektronickom sledovaní tovaru (EAS).

(11) Do tejto kategórie patria rádiové časti aktívnych implantovateľných zdravotníckych pomôcok, ako sú určené v smernici Rady 90/385/EHS z 20. júna 1990 o aproximácii právnych predpisov členských štátov o aproximácii právnych predpisov členských štátov o aktívnych implantovateľných zdravotníckych pomôckach (Ú. v. ES L 189, 20.7.1990, s. 17).

(12) Aplikácie pre bezdrôtové audio systémy vrátane bezdrôtových reproduktorov, bezdrôtových slúchadiel, bezdrôtových slúchadiel na prenosné použitie, napríklad s prenosnými CD prehrávačmi, kazetovými magnetofónmi alebo rádiovými zariadeniami určenými na nosenie osobami; bezdrôtových slúchadiel na použitie vo vozidle, napríklad na použitie s rozhlasovým prijímačom alebo mobilným telefónom atď.; priposluchy na použitie na koncertoch alebo iných javiskových predstaveniach

ROZHODNUTIE KOMISIE

z 10. júna 2008,

ktorým sa zavádzajú osobitné podmienky pre dovoz slnečnicového oleja pochádzajúceho alebo odosielaného z Ukrajiny v dôsledku rizika kontaminácie minerálnym olejom

[oznámené pod číslom K(2008) 2709]

(Text s významom pre EHP)

(2008/433/ES)

KOMISIA EURÓPSKYCH SPOLOČENSTIEV

so zreteľom na Zmluvu o založení Európskeho spoločenstva,

so zreteľom na nariadenie Európskeho parlamentu a Rady (ES) č. 178/2002 z 28. januára 2002, ktorým sa ustanovujú všeobecné zásady a požiadavky potravinového práva, zriaďuje Európsky úrad pre bezpečnosť potravín a stanovujú postupy v záležitostiach bezpečnosti potravín [1], a najmä na druhý pododsek jeho článku 53 ods. 2,

keďže:

(1) V rámci Systému včasného varovania pre potraviny a krmivá (Rapid Alert System for Food and Feed, RASFF) boli 23. apríla 2008 oznámené zistenia, že slnečnicový olej pochádzajúci z Ukrajiny je kontaminovaný vysokým množstvom minerálneho oleja. Táto kontaminácia minerálnym olejom bola neskôr potvrdená v prípade niekoľkých zásielok surového slnečnicového oleja pochádzajúceho z Ukrajiny, ktorý sa v posledných mesiacoch dovážal do Spoločenstva. Slnečnicový olej s obsahom veľkého množstva minerálneho oleja nie je vhodný na ľudskú spotrebu a nepokladá sa za bezpečný. Zdroj kontaminácie zatiaľ nie je známy.

(2) Európska komisia opakovane apelovala na ukrajinské orgány, aby poskytli informácie o pôvode kontaminácie a o opatreniach, ktoré prijali na jej prevenciu v budúcnosti. Takisto požiadala ukrajinské orgány o poskytnutie záruk, že sa zavedú účinné opatrenia zamerané na zaručenie primeraného odberu vzoriek a analýzy na prítomnosť minerálneho oleja v slnečnicovom oleji, ktorý bol v zásielkach odosielaných z Ukrajiny do Európskeho spoločenstva.

(3) V súčasnosti prebiehajú na Ukrajine prieskumy, ktorými by sa mal zistiť zdroj kontaminácie. Ukrajinské orgány sa takisto zaviazali, že zavedú primeraný systém kontroly, ktorým sa zabezpečí, že všetky zásielky slnečnicového oleja, ktorý sa má vyvážať do Európskej únie, budú mať osvedčenie, že neobsahujú také množstvo minerálneho oleja, v dôsledku ktorého slnečnicový olej nie je vhodný na ľudskú spotrebu. Komisii sa však ešte musia poskytnúť podrobnosti o tomto systéme. Komisia by mala posúdiť systém kontroly a osvedčovania s cieľom overiť jej presnosť a spoľahlivosť, aby sa zaručilo, že slnečnicový olej vyvážaný do Spoločenstva neobsahuje také množstvo minerálneho oleja, v dôsledku ktorého slnečnicový olej nie je vhodný na ľudskú spotrebu. Je potrebné zabezpečiť, aby sa slnečnicový olej z Ukrajiny do Spoločenstva nevyvážal, kým sa nezavedie tento systém kontroly a osvedčovania a kým ho Komisia neposúdi a neprijme. Posúdenie systému kontroly a osvedčovania sa vykoná na základe podrobných informácií poskytnutých ukrajinskými orgánmi.

(4) Na žiadosť Európskej komisie o zhodnotenie rizík spojených s kontamináciou slnečnicového oleja minerálnym olejom vydal Európsky úrad pre bezpečnosť potravín (EFSA) vyhlásenie o kontaminácii slnečnicového oleja vyvážaného z Ukrajiny minerálnym olejom. Vyhlásenie odkazuje na hodnotenia vykonané spoločným výborom expertov FAO/WHO pre potravinárske prídavné látky (JECFA), ktoré poukazujú na rôznu úroveň toxicity v závislosti od typu minerálneho oleja. EFSA dospel k záveru, že dostupné analytické údaje týkajúce sa kontaminovaného slnečnicového oleja z Ukrajiny poukazujú na vysokú viskozitu prítomného minerálneho oleja. EFSA na základe odhadov vystavenia dospel k záveru, že vystavenie slnečnicovému oleju s vysokou viskozitou minerálneho oleja, hoci v rámci použitia pre ľudskú spotrebu neželateľné, nepredstavuje v tomto prípade ohrozenie verejného zdravia. Vzhľadom na to, že sa zdroj kontaminácie ešte s istotou nezistil, možnosť rizika spojeného s prítomnosťou neprijateľne vysokých úrovní minerálneho oleja v slnečnicovom oleji naďalej pretrváva.

(5) Vzhľadom na úroveň rizika pretrvávajúceho aj po tom, čo Komisia schváli systém kontroly a osvedčovania, by členské štáty mali naďalej kontrolovať zásielky slnečnicového oleja s cieľom overiť, či tieto zásielky obsahujú také množstvo minerálneho oleja ako je uvedené v osvedčení. Takýto systém dvojitej kontroly je potrebný a odôvodnený na poskytnutie dodatočných záruk týkajúcich sa presnosti a spoľahlivosti systému kontroly a osvedčovania, ktorým sa riadia ukrajinské orgány. Náklady vzniknuté vykonávaním týchto kontrol znášajú prevádzkovatelia zodpovední za dovoz. Členské štáty informujú Komisiu o nepriaznivých výsledkoch prostredníctvom Systému včasného varovania pre potraviny a krmivá. Priaznivé výsledky sa Komisii oznamujú každé tri mesiace. Povinnosť poskytovať informácie je nevyhnutná na prehodnotenie opatrení.

[1] Ú. v. ES L 31, 1.2.2002, s. 1. Nariadenie naposledy zmenené a doplnené nariadením Komisie (ES) č. 202/2008 (Ú. v. EÚ L 60, 5.3.2008, s. 17).

(6) V článku 53 nariadenia (ES) č. 178/2002 sa ustanovuje možnosť v záujme ochrany zdravia ľudí, zdravia zvierat alebo životného prostredia prijať primerané núdzové opatrenia Spoločenstva v súvislosti s potravinami alebo krmivom dovezenými z tretej krajiny, ak sa takéto riziko nedá uspokojivo zvládnuť prostredníctvom opatrení prijatých príslušným(-i) členským(-i) štátom(-mi).

(7) Kým sa neposúdi a neprijme systém kontroly a osvedčovania, ktorý ukrajinské orgány majú zaviesť, slnečnicový olej pochádzajúci alebo odosielaný z Ukrajiny by sa v dôsledku rizika kontaminácie minerálnym olejom nemal dovážať.

(8) Členské štáty boli o kontaminácii informované a na základe odporúčania Európskej komisie prostredníctvom RASFF prijali príslušné opatrenia na stiahnutie kontaminovaného slnečnicového oleja a potravinových výrobkov s obsahom kontaminovaného slnečnicového oleja, ktoré už boli umiestnené na trhu.

(9) Kým nezasadne Stály výbor pre potravinový reťazec a zdravie zvierat a po tom, ako boli ukrajinské orgány informované, a vzhľadom na neodkladnú povahu danej situácie, prijala Komisia rozhodnutie 2008/388/ES z 23. mája 2008, ktorým sa zavádzajú osobitné podmienky pre dovoz slnečnicového oleja pochádzajúceho alebo odosielaného z Ukrajiny v dôsledku rizika kontaminácie minerálnym olejom [1], v súlade s postupom ustanoveným v článku 53 ods. 2, prvý pododsek nariadenia (ES) č. 178/2002.

(10) Tieto opatrenia by sa mali potvrdiť a zmeniť a doplniť vzhľadom na náklady na kontroly vykonané príslušnými orgánmi členských štátov.

(11) Je preto vhodné zrušiť a nahradiť rozhodnutie 2008/388/ES.

(12) Opatrenia stanovené v tomto rozhodnutí sú v súlade so stanoviskom Stáleho výboru pre potravinový reťazec a zdravie zvierat,

PRIJALA TOTO ROZHODNUTIE:

Článok 1

1. Členské štáty zakážu dovoz slnečnicového oleja patriaceho pod kód KN 1512 11 91 alebo 1512 19 90 10 pochádzajúceho alebo odosielaného z Ukrajiny (ďalej len „slnečnicový olej"), pokiaľ k nemu nie je priložené platné osvedčenie, v ktorom sa potvrdzuje neprítomnosť neprijateľného množstva minerálneho oleja a v ktorom sú uvedené výsledky odberu vzoriek na prítomnosť minerálneho oleja.

2. Osvedčenie uvedené v odseku 1 platí pri dovoze zásielok slnečnicového oleja do Spoločenstva len vtedy, ak sa odber vzoriek a analýza zásielky vykonali a osvedčenie vydalo po tom, ako Európske spoločenstvo posúdilo a formálne prijalo systém kontroly a osvedčovania zavedený ukrajinskými orgánmi.

3. Členským štátom sa oznámia podrobnosti o systéme kontroly a osvedčovania zavedenom ukrajinskými orgánmi a jeho formálne prijatie zo strany Komisie prostredníctvom Stáleho výboru pre potravinový reťazec a zdravie zvierat.

4. Členské štáty príjmu príslušné opatrenia na odber vzoriek a analýzu každej zásielky slnečnicového oleja pochádzajúceho alebo odoslaného z Ukrajiny, ku ktorému je priložené platné osvedčenie, ktoré sa predkladá pri dovoze, čím sa zabezpečí, že zásielky obsahujú také množstvo minerálneho oleja ako je uvedené v osvedčení.

O nepriaznivých výsledkoch Komisiu informujú prostredníctvom Systému včasného varovania pre potraviny a krmivá. Priaznivé výsledky sa Komisii oznamujú každé tri mesiace.

5. Členské štáty prijmú potrebné opatrenia na zabezpečenie toho, aby sa slnečnicový olej pochádzajúci alebo odosielaný z Ukrajiny, ktorý nespĺňa ustanovenia tohto rozhodnutia nebol uvedený na trh ako potravina alebo krmivo.

6. Členské štáty zabezpečia, aby náklady, ktoré vzniknú pri vykonávaní bodov 4 a 5 znášali prevádzkovatelia zodpovední za dovoz.

Článok 2

Rozhodnutie 2008/388/ES sa zrušuje.

Článok 3

Toto rozhodnutie je určené členským štátom.

V Bruseli 10. júna 2008

Za Komisiu

Androulla VASSILIOU

členka Komisie

[1] Ú. v. EÚ L 136, 24.5.2008, s. 43.