Dziennik Urzędowy Unii Europejskiej

L 302

Wydanie polskie

Legislacja

Rocznik 63

16 września 2020

Spis treści

II *Akty o charakterze nieustawodawczym*

ROZPORZĄDZENIA

★ **Rozporządzenie Komisji (UE) 2020/1285 z dnia 11 września 2020 r. ustanawiające zamknięcie połowów włócznika w Oceanie Atlantyckim na południe od 5° N w odniesieniu do statków pływających pod banderą Portugalii** 1

★ **Rozporządzenie wykonawcze Komisji (UE) 2020/1286 z dnia 9 września 2020 r. zatwierdzające zmianę w specyfikacji oznaczenia geograficznego zarejestrowanego napoju spirytusowego [Scotch Whisky]** 4

★ **Rozporządzenie wykonawcze Komisji (UE) 2020/1287 z dnia 9 września 2020 r. zatwierdzające zmianę w specyfikacji oznaczenia geograficznego zarejestrowanego napoju spirytusowego [Hierbas de Mallorca]** 6

★ **Rozporządzenie wykonawcze Komisji (UE) 2020/1288 z dnia 9 września 2020 r. dotyczące klasyfikacji niektórych towarów według Nomenklatury scalonej** 8

★ **Rozporządzenie wykonawcze Komisji (UE) 2020/1289 z dnia 9 września 2020 r. dotyczące klasyfikacji niektórych towarów według Nomenklatury scalonej** 11

★ **Rozporządzenie wykonawcze Komisji (UE) 2020/1290 z dnia 9 września 2020 r. dotyczące klasyfikacji niektórych towarów według Nomenklatury scalonej** 14

★ **Rozporządzenie wykonawcze Komisji (UE) 2020/1291 z dnia 9 września 2020 r. dotyczące klasyfikacji niektórych towarów według Nomenklatury scalonej** 17

★ **Rozporządzenie wykonawcze Komisji (UE) 2020/1292 z dnia 15 września 2020 r. w sprawie środków mających na celu zapobieżenie wprowadzeniu do Unii *Agrilus planipennis* Fairmaire z Ukrainy oraz zmiany załącznika XI do rozporządzenia wykonawczego (UE) 2019/2072** 20

PL

Akty, których tytuły wydrukowano zwykłą czcionką, odnoszą się do bieżącego zarządzania sprawami rolnictwa i generalnie zachowują ważność przez określony czas.

Tytuły wszystkich innych aktów poprzedza gwiazdka, a drukuje się je czcionką pogrubioną.

★ **Rozporządzenie wykonawcze Komisji (UE) 2020/1293 z dnia 15 września 2020 r. zmieniające rozporządzenie wykonawcze (UE) nr 540/2011 w odniesieniu do warunków zatwierdzenia substancji czynnej azadyrachtyna** ([1]) 24

Sprostowania

★ **Sprostowanie do rozporządzenia wykonawczego Komisji (UE) 2020/1276 z dnia 11 września 2020 r. w sprawie nieodnowienia zatwierdzenia substancji czynnej bromoksynil, zgodnie z rozporządzeniem Parlamentu Europejskiego i Rady (WE) nr 1107/2009 dotyczącym wprowadzania do obrotu środków ochrony roślin, oraz w sprawie zmiany załącznika do rozporządzenia wykonawczego Komisji (UE) nr 540/2011** (Dz.U. L 300 z 14.9.2020) 27

([1]) Tekst mający znaczenie dla EOG.

II

(Akty o charakterze nieustawodawczym)

ROZPORZĄDZENIA

ROZPORZĄDZENIE KOMISJI (UE) 2020/1285

z dnia 11 września 2020 r.

ustanawiające zamknięcie połowów włócznika w Oceanie Atlantyckim na południe od 5° N w odniesieniu do statków pływających pod banderą Portugalii

KOMISJA EUROPEJSKA,

uwzględniając Traktat o funkcjonowaniu Unii Europejskiej,

uwzględniając rozporządzenie Rady (WE) nr 1224/2009 z dnia 20 listopada 2009 r. ustanawiające unijny system kontroli w celu zapewnienia przestrzegania przepisów wspólnej polityki rybołówstwa ([1]), w szczególności jego art. 36 ust. 2,

a także mając na uwadze, co następuje:

(1) W rozporządzeniu Rady (UE) 2020/123 ([2]) określono kwoty na rok 2020.

(2) Według informacji przekazanych Komisji statki pływające pod banderą Portugalii lub zarejestrowane w tym państwie członkowskim wyczerpały kwotę przyznaną na 2020 r. na połowy stada włócznika w Oceanie Atlantyckim na południe od 5° N.

(3) Należy zatem zakazać pewnych rodzajów działalności połowowej w odniesieniu do wspomnianego stada,

PRZYJMUJE NINIEJSZE ROZPORZĄDZENIE:

Artykuł 1

Wykorzystanie kwot połowowych

Kwotę połowową przyznaną Portugalii na 2020 r. i dotyczącą stada włócznika w Oceanie Atlantyckim na południe od 5° N oraz określoną w załączniku uznaje się za wyczerpaną z dniem wymienionym w tym załączniku.

Artykuł 2

Zakazy

Z dniem określonym w załączniku zakazuje się działalności połowowej w odniesieniu do stada, o którym mowa w art. 1 przez statki pływające pod banderą lub zarejestrowane w Portugalii. W szczególności po tym terminie zakazuje się zatrzymywania na burcie, przemieszczania, przeładunku i wyładunku ryb pochodzących z tego stada złowionych przez te statki.

Artykuł 3

Wejście w życie

Niniejsze rozporządzenie wchodzi w życie następnego dnia po jego opublikowaniu w *Dzienniku Urzędowym Unii Europejskiej*.

([1]) Dz.U. L 343 z 22.12.2009, s. 1.

([2]) Rozporządzenie Rady (UE) 2020/123 z dnia 27 stycznia 2020 r. ustalające uprawnienia do połowów na rok 2020 w odniesieniu do niektórych stad ryb i grup stad ryb, mające zastosowanie w wodach Unii oraz, dla unijnych statków rybackich, w niektórych wodach nienależących do Unii (Dz.U. L 25 z 30.1.2020, s. 1).

Niniejsze rozporządzenie wiąże w całości i jest bezpośrednio stosowane we wszystkich państwach członkowskich.

Sporządzono w Brukseli dnia 11 września 2020 r.

W imieniu Komisji,
za Przewodniczącą,
Virginijus SINKEVIČIUS
Członek Komisji

ZAŁĄCZNIK

Nr	10/TQ/123
Państwo członkowskie	Portugalia
Stado	SWO/AS05N i warunek szczególny SWO/*AN05N
Gatunek	Włócznik (*Xiphias gladius*)
Obszar	Ocean Atlantycki, na południe od 5° N
Data	14.8.2020

ROZPORZĄDZENIE WYKONAWCZE KOMISJI (UE) 2020/1286

z dnia 9 września 2020 r.

zatwierdzające zmianę w specyfikacji oznaczenia geograficznego zarejestrowanego napoju spirytusowego [Scotch Whisky]

KOMISJA EUROPEJSKA,

uwzględniając Traktat o funkcjonowaniu Unii Europejskiej,

uwzględniając rozporządzenie Parlamentu Europejskiego i Rady (UE) 2019/787 z dnia 17 kwietnia 2019 r. w sprawie definicji, opisu, prezentacji i etykietowania napojów spirytusowych, stosowania nazw napojów spirytusowych w prezentacji i etykietowaniu innych środków spożywczych, ochrony oznaczeń geograficznych napojów spirytusowych, wykorzystywania alkoholu etylowego i destylatów pochodzenia rolniczego w napojach alkoholowych, a także uchylające rozporządzenie (WE) nr 110/2008 ([1]), w szczególności jego art. 30 ust. 2,

a także mając na uwadze, co następuje,

(1) Zgodnie z art. 21 w związku z art. 17 ust. 5 rozporządzenia Parlamentu Europejskiego i Rady (WE) nr 110/2008 ([2]) Komisja przeanalizowała wniosek Zjednoczonego Królestwa z dnia 8 maja 2018 r. o zatwierdzenie zmiany dokumentacji technicznej dotyczącej oznaczenia geograficznego „Scotch Whisky", chronionego na mocy rozporządzenia (WE) nr 110/2008.

(2) Rozporządzenie (UE) 2019/787, które zastępuje rozporządzenie (WE) nr 110/2008, weszło w życie dnia 25 maja 2019 r. Zgodnie z art. 49 ust. 1 tego rozporządzenia rozdział III rozporządzenia (WE) nr 110/2008 dotyczący oznaczeń geograficznych zostaje uchylony ze skutkiem od dnia 8 czerwca 2019 r. Zgodnie z art. 22 ust. 2 rozporządzenia (UE) 2019/787 dokumentację techniczną złożoną jako część jakiegokolwiek wniosku przed dniem 8 czerwca 2019 r. zgodnie z rozporządzeniem (WE) nr 110/2008 uznaje się za specyfikację produktu.

(3) Ustaliwszy, że wniosek jest zgodny z rozporządzeniem (WE) nr 110/2008, Komisja opublikowała wniosek o zatwierdzenie zmiany w *Dzienniku Urzędowym Unii Europejskiej* ([3]) na podstawie art. 17 ust. 6 tego rozporządzenia zgodnie z art. 50 ust. 4 akapit pierwszy rozporządzenia (UE) 2019/787.

(4) Ponieważ do Komisji nie wpłynęło żadne zawiadomienie o sprzeciwie zgodnie z art. 27 ust. 1 rozporządzenia (UE) 2019/787, zmianę w specyfikacji należy zatwierdzić zgodnie z art. 30 ust. 2 tego rozporządzenia, mającym zastosowanie odpowiednio w odniesieniu do zmian w specyfikacji,

PRZYJMUJE NINIEJSZE ROZPORZĄDZENIE:

Artykuł 1

Zatwierdza się zmianę w specyfikacji dotyczącej nazwy „Scotch Whisky" opublikowaną w *Dzienniku Urzędowym Unii Europejskiej*.

([1]) Dz.U. L 130 z 17.5.2019, s. 1.
([2]) Rozporządzenie Parlamentu Europejskiego i Rady (WE) nr 110/2008 z dnia 15 stycznia 2008 r. w sprawie definicji, opisu, prezentacji, etykietowania i ochrony oznaczeń geograficznych napojów spirytusowych oraz uchylające rozporządzenie Rady (EWG) nr 1576/89 (Dz.U. L 39 z 13.2.2008, s. 16).
([3]) Dz.U. C 174 z 25.5.2020, s. 8.

Artykuł 2

Niniejsze rozporządzenie wchodzi w życie dwudziestego dnia po jego opublikowaniu w *Dzienniku Urzędowym Unii Europejskiej*.

Niniejsze rozporządzenie wiąże w całości i jest bezpośrednio stosowane we wszystkich państwach członkowskich.

Sporządzono w Brukseli dnia 9 września 2020 r.

W imieniu Komisji,
za Przewodniczącą,
Janusz WOJCIECHOWSKI
Członek Komisji

ROZPORZĄDZENIE WYKONAWCZE KOMISJI (UE) 2020/1287

z dnia 9 września 2020 r.

zatwierdzające zmianę w specyfikacji oznaczenia geograficznego zarejestrowanego napoju spirytusowego [Hierbas de Mallorca]

KOMISJA EUROPEJSKA,

uwzględniając Traktat o funkcjonowaniu Unii Europejskiej,

uwzględniając rozporządzenie Parlamentu Europejskiego i Rady (UE) 2019/787 z dnia 17 kwietnia 2019 r. w sprawie definicji, opisu, prezentacji i etykietowania napojów spirytusowych, stosowania nazw napojów spirytusowych w prezentacji i etykietowaniu innych środków spożywczych, ochrony oznaczeń geograficznych napojów spirytusowych, wykorzystywania alkoholu etylowego i destylatów pochodzenia rolniczego w napojach alkoholowych, a także uchylające rozporządzenie (WE) nr 110/2008 ([1]), w szczególności jego art. 30 ust. 2,

a także mając na uwadze, co następuje,

(1) Zgodnie z art. 21 w związku z art. 17 ust. 5 rozporządzenia Parlamentu Europejskiego i Rady (WE) nr 110/2008 ([2]) Komisja przeanalizowała wniosek Hiszpanii z dnia 17 grudnia 2018 r. o zatwierdzenie zmiany dokumentacji technicznej dotyczącej oznaczenia geograficznego „Hierbas de Mallorca", chronionego na mocy rozporządzenia (WE) nr 110/2008. Zmiana ta obejmuje zmianę nazwy „Hierbas de Mallorca" na „Hierbas de Mallorca"/„Herbes de Mallorca".

(2) Rozporządzenie (UE) 2019/787, które zastępuje rozporządzenie (WE) nr 110/2008, weszło w życie dnia 25 maja 2019 r. Zgodnie z art. 49 ust. 1 tego rozporządzenia rozdział III rozporządzenia (WE) nr 110/2008 dotyczący oznaczeń geograficznych zostaje uchylony ze skutkiem od dnia 8 czerwca 2019 r. Zgodnie z art. 22 ust. 2 rozporządzenia (UE) 2019/787 dokumentację techniczną złożoną jako część jakiegokolwiek wniosku przed dniem 8 czerwca 2019 r. zgodnie z rozporządzeniem (WE) nr 110/2008 uznaje się za specyfikację produktu.

(3) Ustaliwszy, że wniosek jest zgodny z rozporządzeniem (WE) nr 110/2008, Komisja opublikowała wniosek o zatwierdzenie zmiany w *Dzienniku Urzędowym Unii Europejskiej* ([3]) na podstawie art. 17 ust. 6 tego rozporządzenia zgodnie z art. 50 ust. 4 akapit pierwszy rozporządzenia (UE) 2019/787.

(4) Ponieważ do Komisji nie wpłynęło żadne zawiadomienie o sprzeciwie zgodnie z art. 27 ust. 1 rozporządzenia (UE) 2019/787, zmianę w specyfikacji należy zatwierdzić zgodnie z art. 30 ust. 2 tego rozporządzenia, mającym zastosowanie odpowiednio w odniesieniu do zmian w specyfikacji,

PRZYJMUJE NINIEJSZE ROZPORZĄDZENIE:

Artykuł 1

Zatwierdza się zmianę w specyfikacji dotyczącej nazwy „Hierbas de Mallorca" opublikowaną w *Dzienniku Urzędowym Unii Europejskiej*.

Artykuł 2

Niniejsze rozporządzenie wchodzi w życie dwudziestego dnia po jego opublikowaniu w *Dzienniku Urzędowym Unii Europejskiej*.

([1]) Dz.U. L 130 z 17.5.2019, s. 1.

([2]) Rozporządzenie Parlamentu Europejskiego i Rady (WE) nr 110/2008 z dnia 15 stycznia 2008 r. w sprawie definicji, opisu, prezentacji, etykietowania i ochrony oznaczeń geograficznych napojów spirytusowych oraz uchylające rozporządzenie Rady (EWG) nr 1576/89 (Dz.U. L 39 z 13.2.2008, s. 16).

([3]) Dz.U. C 172 z 20.5.2020, s. 5.

Niniejsze rozporządzenie wiąże w całości i jest bezpośrednio stosowane we wszystkich państwach członkowskich.

Sporządzono w Brukseli dnia 9 września 2020 r.

W imieniu Komisji,
za Przewodniczącą,
Janusz WOJCIECHOWSKI
Członek Komisji

ROZPORZĄDZENIE WYKONAWCZE KOMISJI (UE) 2020/1288

z dnia 9 września 2020 r.

dotyczące klasyfikacji niektórych towarów według Nomenklatury scalonej

KOMISJA EUROPEJSKA,

uwzględniając rozporządzenie Parlamentu Europejskiego i Rady (UE) nr 952/2013 z dnia 9 października 2013 r. ustanawiające unijny kodeks celny ([1]), w szczególności jego art. 57 ust. 4 i art. 58 ust. 2,

a także mając na uwadze, co następuje:

(1) W celu zapewnienia jednolitego stosowania Nomenklatury scalonej, stanowiącej załącznik do rozporządzenia Rady (EWG) nr 2658/87 ([2]), konieczne jest przyjęcie środków dotyczących klasyfikacji towaru określonego w załączniku do niniejszego rozporządzenia.

(2) Rozporządzeniem (EWG) nr 2658/87 ustanowiono Ogólne reguły interpretacji Nomenklatury scalonej. Reguły te stosuje się także do każdej innej nomenklatury, która jest w całości lub w części oparta na Nomenklaturze scalonej bądź która dodaje do niej jakikolwiek dodatkowy podpodział i która została ustanowiona szczególnymi przepisami unijnymi, w celu stosowania środków taryfowych i innych środków odnoszących się do obrotu towarowego.

(3) Stosownie do wymienionych wyżej ogólnych reguł towar opisany w kolumnie 1 tabeli zamieszczonej w załączniku należy klasyfikować do kodu CN wskazanego w kolumnie 2, na mocy uzasadnień określonych w kolumnie 3 tej tabeli.

(4) Należy zagwarantować, aby wiążąca informacja taryfowa wydana odnośnie do towarów, o których mowa w niniejszym rozporządzeniu, która nie jest zgodna z niniejszym rozporządzeniem, mogła być nadal przywoływana przez posiadacza przez pewien okres zgodnie z art. 34 ust. 9 rozporządzenia (UE) nr 952/2013. Okres ten powinien wynosić trzy miesiące.

(5) Komitet Kodeksu Celnego nie wydał opinii w terminie wyznaczonym przez jego przewodniczącego,

PRZYJMUJE NINIEJSZE ROZPORZĄDZENIE:

Artykuł 1

Towar opisany w kolumnie 1 tabeli zamieszczonej w załączniku klasyfikuje się w Nomenklaturze scalonej do kodu CN wskazanego w kolumnie 2 tej tabeli.

Artykuł 2

Wiążąca informacja taryfowa, która nie jest zgodna z niniejszym rozporządzeniem, może być nadal przywoływana przez okres trzech miesięcy od daty wejścia w życie niniejszego rozporządzenia, zgodnie z art. 34 ust. 9 rozporządzenia (UE) nr 952/2013.

Artykuł 3

Niniejsze rozporządzenie wchodzi w życie dwudziestego dnia po jego opublikowaniu w *Dzienniku Urzędowym Unii Europejskiej*.

([1]) Dz.U. L 269 z 10.10.2013, s. 1.

([2]) Rozporządzenie Rady (EWG) nr 2658/87 z dnia 23 lipca 1987 r. w sprawie nomenklatury taryfowej i statystycznej oraz w sprawie Wspólnej Taryfy Celnej (Dz.U. L 256 z 7.9.1987, s. 1).

Niniejsze rozporządzenie wiąże w całości i jest bezpośrednio stosowane we wszystkich państwach członkowskich.

Sporządzono w Brukseli dnia 9 września 2020 r.

W imieniu Komisji,
za Przewodniczącą,
Gerassimos THOMAS
Dyrektor Generalny
Dyrekcja Generalna ds. Podatków i Unii Celnej

ZAŁĄCZNIK

Opis towarów	Klasyfikacja (kod CN)	Uzasadnienie
(1)	(2)	(3)
Produkt składający się z bezbarwnego płynu w małym cylindrycznym pojemniku o pojemności 2 ml, z jednym cienkim pędzelkiem przymocowanym do nakrętki. Pędzelek jest przeznaczony do nakładania płynu. Produkt jest odżywką do rzęs i jest przeznaczony do ich nawilżania i odżywiania. Zmniejsza ich kruchość i pomaga chronić przed łamaniem oraz przedłuża fazę cyklu wzrostu rzęs, a co za tym idzie ich żywotność. Produkt zawiera następujące główne składniki: — biotynę, — dechloro dihydroksy difluoro ethylcloprostenolamide, — biotinoyl tripeptyd-1, — wyciąg z nagietka, — wyciąg z korzenia żeń-szenia. Produkt przedstawiany jest w kartonowym pudełku, pakowany do sprzedaży detalicznej.	3304 99 00	Klasyfikacja wyznaczona jest przez reguły 1 i 6 Ogólnych reguł interpretacji Nomenklatury scalonej oraz brzmienie kodów CN 3304 oraz 3304 99 00. Wyklucza się klasyfikację do pozycji 3305, ponieważ produkt jest preparatem stosowanym do włosów na innych częściach ludzkiego ciała niż głowa (zob. również nota wyjaśniająca do Systemu Zharmonizowanego do pozycji 3305, uwaga wykluczająca). Jako że produkt pomaga zwiększyć elastyczność, nawilża oraz dodaje połysku, uważany jest za preparat kosmetyczny (zob. również nota wyjaśniająca do Systemu Zharmonizowanego do pozycji 3304 (A) ppkt 3). Wyklucza się w związku z tym klasyfikację do pozycji 3307 jako „pozostałe preparaty perfumeryjne, kosmetyczne lub toaletowe, gdzie indziej niewymienione ani niewłączone". W związku z tym produkt należy klasyfikować do kodu CN 3304 99 00 jako preparat kosmetyczny.

ROZPORZĄDZENIE WYKONAWCZE KOMISJI (UE) 2020/1289

z dnia 9 września 2020 r.

dotyczące klasyfikacji niektórych towarów według Nomenklatury scalonej

KOMISJA EUROPEJSKA,

uwzględniając rozporządzenie Parlamentu Europejskiego i Rady (UE) nr 952/2013 z dnia 9 października 2013 r. ustanawiające unijny kodeks celny ([1]), w szczególności jego art. 57 ust. 4 i art. 58 ust. 2,

a także mając na uwadze, co następuje:

(1) W celu zapewnienia jednolitego stosowania Nomenklatury scalonej, stanowiącej załącznik do rozporządzenia Rady (EWG) nr 2658/87 ([2]), konieczne jest przyjęcie środków dotyczących klasyfikacji towaru określonego w załączniku do niniejszego rozporządzenia.

(2) Rozporządzeniem (EWG) nr 2658/87 ustanowiono Ogólne reguły interpretacji Nomenklatury scalonej. Reguły te stosuje się także do każdej innej nomenklatury, która jest w całości lub w części oparta na Nomenklaturze scalonej bądź która dodaje do niej jakikolwiek dodatkowy podpodział i która została ustanowiona szczególnymi przepisami unijnymi, w celu stosowania środków taryfowych i innych środków odnoszących się do obrotu towarowego.

(3) Stosownie do wymienionych wyżej ogólnych reguł towar opisany w kolumnie 1 tabeli zamieszczonej w załączniku należy klasyfikować do kodu CN wskazanego w kolumnie 2, na mocy uzasadnień określonych w kolumnie 3 tej tabeli.

(4) Należy zagwarantować, aby wiążąca informacja taryfowa wydana odnośnie do towarów, o których mowa w niniejszym rozporządzeniu, która nie jest zgodna z niniejszym rozporządzeniem, mogła być nadal przywoływana przez posiadacza przez pewien okres zgodnie z art. 34 ust. 9 rozporządzenia (UE) nr 952/2013. Okres ten powinien wynosić trzy miesiące.

(5) Środki przewidziane w niniejszym rozporządzeniu są zgodne z opinią Komitetu Kodeksu Celnego,

PRZYJMUJE NINIEJSZE ROZPORZĄDZENIE:

Artykuł 1

Towar opisany w kolumnie 1 tabeli zamieszczonej w załączniku klasyfikuje się w Nomenklaturze scalonej do kodu CN wskazanego w kolumnie 2 tej tabeli.

Artykuł 2

Wiążąca informacja taryfowa, która nie jest zgodna z niniejszym rozporządzeniem, może być nadal przywoływana przez okres trzech miesięcy od daty wejścia w życie niniejszego rozporządzenia, zgodnie z art. 34 ust. 9 rozporządzenia (UE) nr 952/2013.

([1]) Dz.U. L 269 z 10.10.2013, s. 1.
([2]) Rozporządzenie Rady (EWG) nr 2658/87 z dnia 23 lipca 1987 r. w sprawie nomenklatury taryfowej i statystycznej oraz w sprawie Wspólnej Taryfy Celnej (Dz.U. L 256 z 7.9.1987, s. 1).

Artykuł 3

Niniejsze rozporządzenie wchodzi w życie dwudziestego dnia po jego opublikowaniu w *Dzienniku Urzędowym Unii Europejskiej*.

Niniejsze rozporządzenie wiąże w całości i jest bezpośrednio stosowane we wszystkich państwach członkowskich.

Sporządzono w Brukseli dnia 9 września 2020 r.

W imieniu Komisji,
za Przewodniczącą,
Gerassimos THOMAS
Dyrektor Generalny
Dyrekcja Generalna ds. Podatków i Unii Celnej

ZAŁĄCZNIK

Opis towarów	Klasyfikacja (kod CN)	Uzasadnienie
(1)	(2)	(3)
Jednorazowe nietkane chusteczki papierowe (o wymiarach w przybliżeniu 3 cm × 6 cm każda), w opakowaniach jednostkowych oraz pakowane do opakowań do sprzedaży detalicznej pudełek zawierających 100 chusteczek. Chusteczki są nasączone roztworem alkoholu składającym się z 70 % alkoholu izopropylowego oraz 30 % wody. Produkt przedstawiany jest jako przeznaczony do ogólnego odkażania skóry i innych powierzchni (takich jak powierzchnie nieinwazyjnego sprzętu medycznego).	3808 94 90	Klasyfikacja wyznaczona jest przez reguły 1 i 6 Ogólnych reguł interpretacji Nomenklatury scalonej oraz brzmienie kodów CN 3808, 3808 94 oraz 3808 94 90. Wyklucza się klasyfikację do pozycji 3005, ponieważ chusteczki nie są stosowane do jakichkolwiek konkretnych celów medycznych, chirurgicznych, dentystycznych lub weterynaryjnych (zobacz również Nota wyjaśniająca do Systemu Zharmonizowanego do pozycji 3005, akapit pierwszy). Wyklucza się klasyfikację do pozycji 3402, ponieważ głównym przeznaczeniem produktu nie jest czyszczenie, lecz odkażanie. Produkt jest uważany za środek odkażający i jest pakowany w opakowania do sprzedaży detalicznej jako środek odkażający (zobacz uwaga 2 do sekcji VI). W związku z tym produkt należy klasyfikować do kodu CN 3808 94 90 jako środek odkażający, pakowany w opakowania do sprzedaży detalicznej.

ROZPORZĄDZENIE WYKONAWCZE KOMISJI (UE) 2020/1290

z dnia 9 września 2020 r.

dotyczące klasyfikacji niektórych towarów według Nomenklatury scalonej

KOMISJA EUROPEJSKA,

uwzględniając Traktat o funkcjonowaniu Unii Europejskiej,

uwzględniając rozporządzenie Parlamentu Europejskiego i Rady (UE) nr 952/2013 z dnia 9 października 2013 r. ustanawiające unijny kodeks celny ([1]), w szczególności jego art. 57 ust. 4 i art. 58 ust. 2,

a także mając na uwadze, co następuje:

(1) W celu zapewnienia jednolitego stosowania Nomenklatury scalonej, stanowiącej załącznik do rozporządzenia Rady (EWG) nr 2658/87 ([2]), konieczne jest przyjęcie środków dotyczących klasyfikacji towaru określonego w załączniku do niniejszego rozporządzenia.

(2) Rozporządzeniem (EWG) nr 2658/87 ustanowiono Ogólne reguły interpretacji Nomenklatury scalonej. Reguły te stosuje się także do każdej innej nomenklatury, która jest w całości lub w części oparta na Nomenklaturze scalonej bądź która dodaje do niej jakikolwiek dodatkowy podpodział i która została ustanowiona szczególnymi przepisami unijnymi, w celu stosowania środków taryfowych i innych środków odnoszących się do obrotu towarowego.

(3) Stosownie do wymienionych wyżej ogólnych reguł towar opisany w kolumnie 1 tabeli zamieszczonej w załączniku należy klasyfikować do kodu CN wskazanego w kolumnie 2, na mocy uzasadnień określonych w kolumnie 3 tej tabeli.

(4) Należy zagwarantować, aby wiążąca informacja taryfowa wydana odnośnie do towarów, o których mowa w niniejszym rozporządzeniu, która nie jest zgodna z niniejszym rozporządzeniem, mogła być nadal przywoływana przez posiadacza przez pewien okres zgodnie z art. 34 ust. 9 rozporządzenia (UE) nr 952/2013. Okres ten powinien wynosić trzy miesiące.

(5) Środki przewidziane w niniejszym rozporządzeniu są zgodne z opinią Komitetu Kodeksu Celnego,

PRZYJMUJE NINIEJSZE ROZPORZĄDZENIE:

Artykuł 1

Towar opisany w kolumnie 1 tabeli zamieszczonej w załączniku klasyfikuje się w Nomenklaturze scalonej do kodu CN wskazanego w kolumnie 2 tej tabeli.

Artykuł 2

Wiążąca informacja taryfowa, która nie jest zgodna z niniejszym rozporządzeniem, może być nadal przywoływana przez okres trzech miesięcy od daty wejścia w życie niniejszego rozporządzenia, zgodnie z art. 34 ust. 9 rozporządzenia (UE) nr 952/2013.

Artykuł 3

Niniejsze rozporządzenie wchodzi w życie dwudziestego dnia po jego opublikowaniu w *Dzienniku Urzędowym Unii Europejskiej*.

([1]) Dz.U. L 269 z 10.10.2013, s. 1.

([2]) Rozporządzenie Rady (EWG) nr 2658/87 z dnia 23 lipca 1987 r. w sprawie nomenklatury taryfowej i statystycznej oraz w sprawie Wspólnej Taryfy Celnej (Dz.U. L 256 z 7.9.1987, s. 1).

Niniejsze rozporządzenie wiąże w całości i jest bezpośrednio stosowane we wszystkich państwach członkowskich.

Sporządzono w Brukseli dnia 9 września 2020 r.

W imieniu Komisji,
za Przewodniczącą,
Gerassimos THOMAS
Dyrektor Generalny
Dyrekcja Generalna ds. Podatków i Unii Celnej

ZAŁĄCZNIK

Opis towarów	Klasyfikacja (kod CN)	Uzasadnienie
(1)	(2)	(3)
Drewniane listwy wykonane z kilku warstw okleiny bukowej lub brzozowej, o długości od 480 mm do 1960 mm, szerokości od 25 mm do 105 mm i grubości około 10 mm. Warstwy są z drewna skrawanego obwodowo, laminowane, klejone i powlekane. Listwy są zaokrąglone po bokach i mogą być proste lub zakrzywione. Mają dużą nośność i wytrzymałość na zginanie. Przeznaczone są do montażu, bez jakiejkolwiek dalszej obróbki, w ramach łóżek, foteli lub kanap. Zob. ilustracja (*).	4421 99 99	Klasyfikacja wyznaczona jest przez reguły 1 i 6 Ogólnych reguł interpretacji Nomenklatury scalonej oraz brzmienie kodów CN 4421, 4421 99 i 4421 99 99. Przede wszystkim wyklucza się klasyfikację do pozycji 9401 lub 9403 jako części mebli, ponieważ nie można ustalić, czy listwy są przeznaczone wyłącznie/specjalnie do montażu do ram towarów objętych pozycją 9401 lub do ram towarów objętych pozycją 9403. Dział 94 obejmuje tylko części towarów objętych pozycjami 9401 i 9403, które można zidentyfikować po ich kształcie lub innych szczególnych cechach jako części zaprojektowane wyłącznie lub głównie do artykułu objętego tymi pozycjami (zob. również Noty wyjaśniające do Systemu Zharmonizowanego do działu 94, Części). Listwy nie stanowią ponadto części łóżek, foteli lub kanap, ale skoro przeznaczone są do montażu w ich ramach, stanowią części stelaży pod materace objętych pozycją 9404. Zgodnie z uwagą 3 B) do działu 94, stelaże pod materace, występujące oddzielnie, nie są klasyfikowane do pozycji 9401 lub 9403 jako części towarów. Ponieważ pozycja 9404 nie obejmuje „części", lecz jedynie kompletne produkty, wyklucza się również klasyfikację do tej pozycji. Listwy zgodnie ze swoimi obiektywnymi cechami (dopasowane wymiary, zaokrąglone krawędzie, obróbka powierzchni, wysoka nośność i wytrzymałość na zginanie) są rozpoznawalne jako części ram. Zostały one obrobione w taki sposób, że nadano im zasadniczy charakter artykułów objętych inną pozycją (artykuły z drewna warstwowego) (zob. również Noty wyjaśniające do Systemu Zharmonizowanego do pozycji 4412, akapit drugi). Wyklucza się zatem klasyfikację do pozycji 4412 jako drewno warstwowe. Zatem listwy należy klasyfikować według ich materiału składowego do kodu CN 4421 99 99 jako pozostałe artykuły z drewna.

(*) Ilustracja ma charakter wyłącznie informacyjny.

ROZPORZĄDZENIE WYKONAWCZE KOMISJI (UE) 2020/1291

z dnia 9 września 2020 r.

dotyczące klasyfikacji niektórych towarów według Nomenklatury scalonej

KOMISJA EUROPEJSKA,

uwzględniając Traktat o funkcjonowaniu Unii Europejskiej,

uwzględniając rozporządzenie Parlamentu Europejskiego i Rady (UE) nr 952/2013 z dnia 9 października 2013 r. ustanawiające unijny kodeks celny ([1]), w szczególności jego art. 57 ust. 4 i art. 58 ust. 2,

a także mając na uwadze, co następuje:

(1) W celu zapewnienia jednolitego stosowania Nomenklatury scalonej, stanowiącej załącznik do rozporządzenia Rady (EWG) nr 2658/87 ([2]), konieczne jest przyjęcie środków dotyczących klasyfikacji towaru określonego w załączniku do niniejszego rozporządzenia.

(2) Rozporządzeniem (EWG) nr 2658/87 ustanowiono Ogólne reguły interpretacji Nomenklatury scalonej. Reguły te stosuje się także do każdej innej nomenklatury, która jest w całości lub w części oparta na Nomenklaturze scalonej bądź która dodaje do niej jakikolwiek dodatkowy podpodział i która została ustanowiona szczególnymi przepisami unijnymi, w celu stosowania środków taryfowych i innych środków odnoszących się do obrotu towarowego.

(3) Stosownie do wymienionych wyżej ogólnych reguł towar opisany w kolumnie 1 tabeli zamieszczonej w załączniku należy klasyfikować do kodu CN wskazanego w kolumnie 2, na mocy uzasadnień określonych w kolumnie 3 tej tabeli.

(4) Należy zagwarantować, aby wiążąca informacja taryfowa wydana odnośnie do towarów, o których mowa w niniejszym rozporządzeniu, która nie jest zgodna z niniejszym rozporządzeniem, mogła być nadal przywoływana przez posiadacza przez pewien okres zgodnie z art. 34 ust. 9 rozporządzenia (UE) nr 952/2013. Okres ten powinien wynosić trzy miesiące.

(5) Środki przewidziane w niniejszym rozporządzeniu są zgodne z opinią Komitetu Kodeksu Celnego,

PRZYJMUJE NINIEJSZE ROZPORZĄDZENIE:

Artykuł 1

Towar opisany w kolumnie 1 tabeli zamieszczonej w załączniku klasyfikuje się w Nomenklaturze scalonej do kodu CN wskazanego w kolumnie 2 tej tabeli.

Artykuł 2

Wiążąca informacja taryfowa, która nie jest zgodna z niniejszym rozporządzeniem, może być nadal przywoływana przez okres trzech miesięcy od daty wejścia w życie niniejszego rozporządzenia, zgodnie z art. 34 ust. 9 rozporządzenia (UE) nr 952/2013.

Artykuł 3

Niniejsze rozporządzenie wchodzi w życie dwudziestego dnia po jego opublikowaniu w *Dzienniku Urzędowym Unii Europejskiej*.

([1]) Dz.U. L 269 z 10.10.2013, s. 1.

([2]) Rozporządzenie Rady (EWG) nr 2658/87 z dnia 23 lipca 1987 r. w sprawie nomenklatury taryfowej i statystycznej oraz w sprawie Wspólnej Taryfy Celnej (Dz.U. L 256 z 7.9.1987, s. 1).

Niniejsze rozporządzenie wiąże w całości i jest bezpośrednio stosowane we wszystkich państwach członkowskich.

Sporządzono w Brukseli dnia 9 września 2020 r.

W imieniu Komisji,
za Przewodniczącą,
Gerassimos THOMAS
Dyrektor Generalny
Dyrekcja Generalna ds. Podatków i Unii Celnej

ZAŁĄCZNIK

Opis towarów	Klasyfikacja (kod CN)	Uzasadnienie
(1)	(2)	(3)
Artykuł (tak zwana „obudowa złączy") w kształcie prostokątnej pustej skrzynki, wykonanej z tworzyw sztucznych, o wymiarach w przybliżeniu 60 mm × 190 mm × 170 mm. Artykuł jest przeznaczony do stosowania jako obudowa elektronicznych modułów sterowania w różnego rodzaju pojazdach lub maszynach do fizycznego zabezpieczenia złączy elektronicznych przed zabrudzeniem i wilgocią. Zob. ilustrację (*).	3926 90 97	Klasyfikacja wyznaczona jest przez reguły 1 i 6 Ogólnych reguł interpretacji Nomenklatury scalonej oraz brzmienie kodów CN 3926, 3926 90 i 3926 90 97. Wyklucza się klasyfikację do pozycji 8536 jako „urządzenie elektryczne do przełączania lub zabezpieczania obwodów elektrycznych lub do wykonywania połączeń w obwodach elektrycznych lub do tych obwodów", ponieważ przedmiotowy artykuł jest jedynie obudową i nie obejmuje złączy, styków ani osprzętu do nich (zobacz również Noty wyjaśniające do Systemu Zharmonizowanego do pozycji 8536, część III, pkt C). Artykuł nie jest uważany za część maszyny w rozumieniu uwagi 2 b) do sekcji XVI, ponieważ jego obecność nie jest konieczna dla działania złącza, styku ani osprzętu do nich, a jedynie poprawia jego funkcjonalność. Wyklucza się zatem klasyfikację do pozycji 8538 jako część nadającą się wyłącznie lub głównie do stosowania z urządzeniami objętymi pozycją 8536. Produkt nie jest uważany za osprzęt izolacyjny do urządzeń elektrycznych objęty pozycją 8547, ponieważ nie jest przeznaczony specjalnie do celów izolacyjnych, tylko do ochrony połączeń elektrycznych (zob. również Noty wyjaśniające do Systemu Zharmonizowanego do pozycji 8547, część A). W związku z tym artykuł należy klasyfikować według jego materiału składowego (tworzywa sztuczne) do kodu CN 3926 90 97 jako pozostałe artykuły z tworzyw sztucznych.

(*) Ilustracja ma charakter wyłącznie informacyjny.

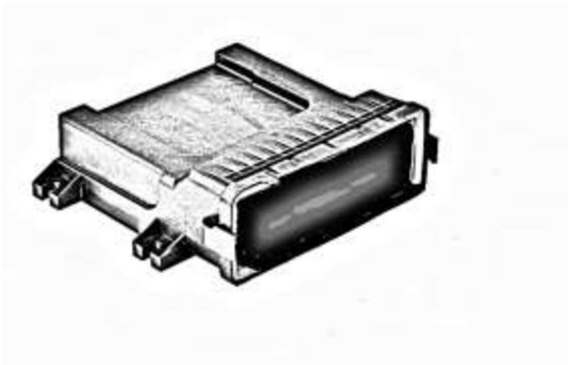

ROZPORZĄDZENIE WYKONAWCZE KOMISJI (UE) 2020/1292

z dnia 15 września 2020 r.

w sprawie środków mających na celu zapobieżenie wprowadzeniu do Unii *Agrilus planipennis* Fairmaire z Ukrainy oraz zmiany załącznika XI do rozporządzenia wykonawczego (UE) 2019/2072

KOMISJA EUROPEJSKA,

uwzględniając Traktat o funkcjonowaniu Unii Europejskiej,

Uwzględniając rozporządzenie rozporządzenie Parlamentu Europejskiego i Rady (UE) 2016/2031 z dnia 26 października 2016 r. w sprawie środków ochronnych przeciwko agrofagom roślin, zmieniające rozporządzenia Parlamentu Europejskiego i Rady (UE) nr 228/2013, (UE) nr 652/2014 i (UE) nr 1143/2014 oraz uchylające dyrektywy Rady 69/464/EWG, 74/647/EWG, 93/85/EWG, 98/57/WE, 2000/29/WE, 2006/91/WE i 2007/33/WE ([1]), w szczególności jego art. 41 ust. 2 i art. 72 ust. 1,

a także mając na uwadze, co następuje:

(1) *Agrilus planipennis* Fairmaire („określony agrofag") jest wymieniony w załączniku II do rozporządzenia wykonawczego Komisji (UE) 2019/2072 jako agrofag kwarantannowy dla Unii ([2]). W rozporządzeniu delegowanym Komisji (UE) 2019/1702 ([3]) wymieniono go również jako agrofaga priorytetowego.

(2) Wymogi dotyczące przywozu niektórych rodzajów roślin, drewna i odseparowanej kory w odniesieniu do określonego agrofaga zostały określone w załączniku VII do rozporządzenia wykonawczego (UE) 2019/2072 dla państw trzecich, w których występuje ten agrofag. Zgodnie z częścią A załącznika XI do tego rozporządzenia do celów wprowadzania do Unii takich roślin lub produktów roślinnych z odpowiednich państw trzecich pochodzenia wymagane są świadectwa fitosanitarne.

(3) W listopadzie 2019 r. Ukraina potwierdziła pierwsze oficjalne stwierdzenia obecności określonego agrofaga na swoim terytorium.

(4) Państwo to nie jest wymienione wśród państw trzecich, z których przywóz na terytorium Unii jest dozwolony zgodnie z załącznikiem VII do rozporządzenia wykonawczego (UE) 2019/2072. Należy zatem przyjąć szczególne środki w celu zapobieżenia ewentualnemu wprowadzaniu do Unii określonego agrofaga występującego na niektórych rodzajach roślin, drewna i odseparowanej kory z Ukrainy.

(5) Uwzględniając ryzyko fitosanitarne stwarzane przez określonego agrofaga, odpowiednim roślinom, drewnu i korze, o których wiadomo, że są jego żywicielami i pochodzą z Ukrainy, przy wprowadzaniu ich do Unii powinno towarzyszyć świadectwo fitosanitarne zawierające deklarację dodatkową, w której stwierdza się, że pochodzą one z obszaru wolnego od określonego organizmu. Taka deklaracja dodatkowa powinna zostać sporządzona zgodnie z odpowiednimi międzynarodowymi standardami dla środków fitosanitarnych i przekazana Komisji z wyprzedzeniem. Niektóre rodzaje drewna powinny być przywożone tylko po poddaniu odpowiednim zabiegom lub po usunięciu kory oraz części zewnętrznego drewna bielastego, w celu zapewnienia wyższego poziomu ochrony fitosanitarnej.

(6) Ze względu na konieczność dodatkowego potwierdzenia statusu określonego agrofaga na Ukrainie należy uzyskać dodatkowe dowody techniczne i naukowe, aby ocenić ryzyko fitosanitarne, jakie stwarza on dla Unii. Takie dowody należy również uzyskać w odniesieniu do jego obecności w innych państwach trzecich w celu zaktualizowania odpowiednich środków wymienionych w załączniku VII do rozporządzenia wykonawczego (UE) 2019/2072. Środki określone w niniejszym rozporządzeniu należy zatem jak najszybciej poddać przeglądowi.

(7) Należy również zmienić załącznik XI do rozporządzenia wykonawczego (UE) 2019/2072 w celu wprowadzenia wymogu, aby odpowiednie rośliny i produkty roślinne były wprowadzane z Ukrainy do Unii wraz ze świadectwem fitosanitarnym.

(8) Środki przewidziane w niniejszym rozporządzeniu są zgodne z opinią Stałego Komitetu ds. Roślin, Zwierząt, Żywności i Pasz,

---

([1]) Dz.U. L 317 z 23.11.2016, s. 4.

([2]) Rozporządzenie wykonawcze Komisji (UE) 2019/2072 z dnia 28 listopada 2019 r. ustanawiające jednolite warunki wykonania rozporządzenia Parlamentu Europejskiego i Rady (UE) 2016/2031 w sprawie środków ochronnych przeciwko agrofagom roślin i uchylające rozporządzenie Komisji (WE) nr 690/2008 oraz zmieniające rozporządzenie wykonawcze Komisji (UE) 2018/2019 (Dz.U. L 319 z 10.12.2019, s. 1).

([3]) Rozporządzenie delegowane Komisji (UE) 2019/1702 z dnia 1 sierpnia 2019 r. uzupełniające rozporządzenie Parlamentu Europejskiego i Rady (UE) 2016/2031 przez ustanowienie wykazu agrofagów priorytetowych (Dz.U. L 260 z 11.10.2019, s. 8).

PRZYJMUJE NINIEJSZE ROZPORZĄDZENIE:

Artykuł 1

Przedmiot

W niniejszym rozporządzeniu określa się środki mające na celu zapobieżenie wprowadzeniu do Unii *Agrilus planipennis* Fairmaire z Ukrainy.

Artykuł 2

Wprowadzanie do Unii roślin, drewna i odseparowanej kory pochodzących z Ukrainy

Rośliny, drewno i odseparowana kora pochodzące z Ukrainy są wprowadzane do Unii wyłącznie wtedy, gdy są zgodne z odpowiednimi środkami wymienionymi w załączniku.

Artykuł 3

Zmiany w załączniku XI do rozporządzenia wykonawczego (UE) 2019/2072

W części A załącznika XI do rozporządzenia wykonawczego (UE) 2019/2072 wprowadza się następujące zmiany:

a) w pkt 3, w pozycji „*Fraxinus* L., *Juglans* L., *Pterocarya* Kunth i *Ulmus davidiana* Planch.", tekst w kolumnie trzeciej zastępuje się tekstem: „Chiny, Japonia, Kanada, Koreańska Republika Ludowo-Demokratyczna, Mongolia, Republika Korei, Rosja, Stany Zjednoczone, Tajwan i Ukraina";

b) w pkt 11, w pozycji „*Fraxinus* L., *Juglans* L., *Pterocarya* Kunth i *Ulmus davidiana* Planch.", tekst w kolumnie trzeciej zastępuje się tekstem: „Chiny, Japonia, Kanada, Koreańska Republika Ludowo-Demokratyczna, Mongolia, Republika Korei, Rosja, Stany Zjednoczone, Tajwan i Ukraina";

c) w pkt 12, w pozycji „*Fraxinus* L., *Juglans* L., *Pterocarya* Kunth i *Ulmus davidiana* Planch., łącznie z drewnem, które nie zachowało swojej naturalnej zaokrąglonej powierzchni", tekst w kolumnie trzeciej zastępuje się tekstem: „Chiny, Japonia, Kanada, Koreańska Republika Ludowo-Demokratyczna, Mongolia, Republika Korei, Rosja, Stany Zjednoczone, Tajwan i Ukraina".

Artykuł 4

Przegląd środków tymczasowych

Środki określone w niniejszym rozporządzeniu mają na celu przeciwdziałanie zagrożeniom fitosanitarnym, które nie zostały poddane pełnej ocenie i mają charakter tymczasowy.

Środki te są poddawane przeglądowi tak szybko, jak to możliwe, i nie później niż rok po dniu przyjęcia niniejszego rozporządzenia.

Artykuł 5

Wejście w życie

Niniejsze rozporządzenie wchodzi w życie dwudziestego dnia po jego opublikowaniu w *Dzienniku Urzędowym Unii Europejskiej*.

Niniejsze rozporządzenie wiąże w całości i jest bezpośrednio stosowane we wszystkich państwach członkowskich.

Sporządzono w Brukseli dnia 15 września 2020 r.

W imieniu Komisji
Ursula VON DER LEYEN
Przewodnicząca

ZAŁĄCZNIK

Wykaz roślin, produktów roślinnych i innych przedmiotów pochodzących z Ukrainy oraz odpowiednich środków służących ich wprowadzeniu na terytorium Unii, o których mowa w art. 2

Rośliny, produkty roślinne i inne przedmioty	Kod CN	Środki
1. Rośliny gatunków *Fraxinus* L., *Juglans ailantifolia* Carr., *Juglans mandshurica* Maxim., *Ulmus davidiana* Planch. i *Pterocaryarhoifolia* Siebold & Zucc., inne niż owoce i nasiona	ex 0602 10 90 ex 0602 20 20 ex 0602 20 80 ex 0602 90 41 ex 0602 90 45 ex 0602 90 46 ex 0602 90 48 ex 0602 90 50 ex 0602 90 70 ex 0602 90 99 ex 0604 20 90 ex 1404 90 00	Rośliny muszą spełniać oba z następujących warunków: a) towarzyszy im świadectwo fitosanitarne, w którym w rubryce „Deklaracja dodatkowa" stwierdza się, że rośliny pochodzą z obszaru uznanego za wolny od *Agrilus planipennis* Fairmaire, ustanowionego przez krajową organizację ochrony roślin na Ukrainie zgodnie z odpowiednimi międzynarodowymi standardami dla środków fitosanitarnych, i znajdującego się w odległości co najmniej 100 km od najbliższego znanego obszaru, na którym oficjalnie potwierdzono występowanie określonego agrofaga; b) informacje o tym statusie zostały z wyprzedzeniem przekazane Komisji na piśmie przez krajową organizację ochrony roślin Ukrainy.
2.1. Drewno *Fraxinus* L., *Juglans ailantifolia* Carr., *Juglans mandshurica* Maxim., *Ulmus davidiana* Planch i *Pterocarya rhoifolia* Siebold & Zucc., inne niż w postaci: — wiórów, zrębków, trocin, ścinków, odpadów i zrzynków uzyskanych w całości lub w części z tych drzew, — drewnianych materiałów opakowaniowych w formie skrzyń, pudeł, klatek, beczek oraz podobnych opakowań, palet, palet skrzyniowych i innych platform załadunkowych, nadstawek do palet płaskich, drewna sztauerskiego, bez względu na to, czy są obecnie używane do transportu wszystkich rodzajów ładunków, z wyjątkiem drewna sztauerskiego używanego do zabezpieczenia przesyłek drewna, które jest zbudowane z drewna tego samego typu i tej samej jakości, co drewno w przesyłkach, i które spełnia te same unijne wymogi fitosanitarne, co drewno w przesyłce, — ale łącznie z drewnem, które nie zachowało swojej naturalnej zaokrąglonej powierzchni, oraz meblami i innymi przedmiotami wykonanymi z drewna niepoddanego obróbce.	ex 4401 12 00 ex 4403 12 00 ex 4403 99 00 ex 4404 20 00 ex 4406 12 00 ex 4406 92 00 4407 95 10 4407 95 91 4407 95 99 ex 4407 99 27 ex 4407 99 40 ex 4407 99 90 ex 4408 90 15 ex 4408 90 35 ex 4408 90 85 ex 4408 90 95 ex 4416 00 00 ex 9406 10 00	Drewno spełnia jeden z następujących warunków: a) towarzyszy mu świadectwo fitosanitarne, w którym w rubryce „Deklaracja dodatkowa" stwierdza się, że drewno pochodzi z wyraźnie wskazanego obszaru uznanego za wolny od *Agrilus planipennis* Fairmaire, ustanowionego przez krajową organizację ochrony roślin Ukrainy zgodnie z odpowiednimi międzynarodowymi standardami dla środków fitosanitarnych, znajdującego się w odległości co najmniej 100 km do najbliższego znanego obszaru, na którym urzędowo potwierdzono występowanie określonego agrofaga, oraz że informacje o tym statusie zostały z wyprzedzeniem przekazane Komisji na piśmie przez krajową organizację ochrony roślin Ukrainy; b) towarzyszy mu świadectwo fitosanitarne, w którym stwierdza się w rubryce „Deklaracja dodatkowa", że kora i co najmniej 2,5 cm zewnętrznego drewna bielastego zostały usunięte w zakładzie dopuszczonym i nadzorowanym przez krajową organizację ochrony roślin na Ukrainie; c) towarzyszy mu świadectwo fitosanitarne, w którym stwierdza się w rubryce „Deklaracja dodatkowa", że drewno zostało poddane promieniowaniu jonizującemu, tak aby w całym drewnie minimalna dawka pochłonięta wynosiła 1 kGy.

Rośliny, produkty roślinne i inne przedmioty	Kod CN	Środki
2.2. Drewno w postaci wiórów, zrębków, trocin, ścinków, odpadów i zrzynków, uzyskane w całości lub części z *Fraxinus* L., *Juglans ailantifolia* Carr., *Juglansmandshurica* Maxim., *Ulmusdavidiana* Planch. i *Pterocarya rhoifolia* Siebold & Zucc.	ex 4401 22 00 ex 4401 40 10 ex 4401 40 90	Drewno musi spełniać oba z następujących warunków: a) towarzyszy mu świadectwo fitosanitarne, w którym w rubryce „Deklaracja dodatkowa" stwierdza się, że drewno pochodzi z wyraźnie wskazanego obszaru uznanego za wolny od *Agrilus planipennis* Fairmaire, ustanowionego przez krajową organizację ochrony roślin na Ukrainie zgodnie z odpowiednimi międzynarodowymi standardami dla środków fitosanitarnych, znajdującego się w odległości co najmniej 100 km od najbliższego znanego obszaru, na którym oficjalnie potwierdzono występowanie określonego agrofaga; b) informacje o tym statusie zostały z wyprzedzeniem przekazane Komisji na piśmie przez krajową organizację ochrony roślin Ukrainy.
3. Odseparowana kora i przedmioty wykonane z kory drzew gatunków *Fraxinus* L., *Juglans ailantifolia* Carr., *Juglans mandshurica* Maxim., *Ulmus davidiana* Planch. i *Pterocarya rhoifolia* Siebold & Zucc.	ex 1404 90 00 ex 4401 40 90	Kora musi spełniać oba z następujących warunków: a) towarzyszy jej świadectwo fitosanitarne, w którym w rubryce „Deklaracja dodatkowa" stwierdza się, że przedstawiono urzędowe oświadczenie, iż kora pochodzi z wyraźnie wskazanego obszaru uznanego za wolny od *Agrilus planipennis* Fairmaire, ustanowionego przez krajową organizację ochrony roślin na Ukrainie zgodnie z odpowiednimi międzynarodowymi standardami dla środków fitosanitarnych, znajdującego się w odległości co najmniej 100 km od najbliższego znanego obszaru, na którym oficjalnie potwierdzono występowanie określonego agrofaga; b) informacje o tym statusie zostały z wyprzedzeniem przekazane Komisji na piśmie przez krajową organizację ochrony roślin Ukrainy.

ROZPORZĄDZENIE WYKONAWCZE KOMISJI (UE) 2020/1293

z dnia 15 września 2020 r.

zmieniające rozporządzenie wykonawcze (UE) nr 540/2011 w odniesieniu do warunków zatwierdzenia substancji czynnej azadyrachtyna

(Tekst mający znaczenie dla EOG)

KOMISJA EUROPEJSKA,

uwzględniając Traktat o funkcjonowaniu Unii Europejskiej,

uwzględniając rozporządzenie Parlamentu Europejskiego i Rady (WE) nr 1107/2009 z dnia 21 października 2009 r. dotyczące wprowadzania do obrotu środków ochrony roślin i uchylające dyrektywy Rady 79/117/EWG i 91/414/EWG ([1]), w szczególności jego art. 13 ust. 2 lit. c),

a także mając na uwadze, co następuje:

(1) Dyrektywą wykonawczą Komisji 2011/44/UE ([2]) włączono azadyrachtynę jako substancję czynną do załącznika I do dyrektywy Rady 91/414/EWG ([3]).

(2) Zgodnie z rozporządzeniem (WE) nr 1107/2009 substancje czynne włączone do załącznika I do dyrektywy 91/414/EWG uznaje się za zatwierdzone na podstawie tego rozporządzenia i są one wymienione w części A załącznika do rozporządzenia wykonawczego Komisji (UE) nr 540/2011 ([4]).

(3) Zatwierdzenie substancji czynnej azadyrachtyna, określonej w części A załącznika do rozporządzenia wykonawczego (UE) nr 540/2011, zostało ograniczone do zastosowania w charakterze środka owadobójczego.

(4) Zgodnie z art. 7 ust. 1 rozporządzenia (WE) nr 1107/2009 w dniu 27 lutego 2012 r. jeden z producentów substancji czynnej Trifolio-M GmbH przedłożył wniosek Niemcom, państwu członkowskiemu pełniącemu rolę sprawozdawcy, o zmianę warunków zatwierdzenia azadyrachtyny, aby umożliwić jej stosowanie jako akarycydu. Państwo członkowskie pełniące rolę sprawozdawcy stwierdziło, że wniosek jest dopuszczalny.

(5) Państwo członkowskie pełniące rolę sprawozdawcy oceniło nowe zastosowanie substancji czynnej azadyrachtyna w odniesieniu do potencjalnych skutków dla zdrowia ludzi i zwierząt oraz dla środowiska, zgodnie z przepisami art. 4 rozporządzenia (WE) nr 1107/2009, i przygotowało addendum do projektu sprawozdania z oceny i dodatkowego sprawozdania, które w dniu 10 stycznia 2013 r. przedłożyło Europejskiemu Urzędowi ds. Bezpieczeństwa Żywności („Urząd") oraz Komisji.

(6) Zgodnie z art. 12 ust. 1 rozporządzenia (WE) nr 1107/2009 Urząd przekazał addendum do projektu sprawozdania z oceny i dodatkowego sprawozdania wnioskodawcy i państwom członkowskim w celu zgłoszenia uwag oraz udostępnił je publicznie. Zgodnie z art. 12 ust. 3 rozporządzenia (WE) nr 1107/2009 od wnioskodawcy zażądano dodatkowych informacji. Niemcy oceniły dodatkowe informacje i w dniu 19 września 2017 r. przedłożyły Komisji i Urzędowi zmienione addendum do projektu sprawozdania z oceny i dodatkowego sprawozdania.

(7) W dniu 14 września 2018 r. Urząd przekazał Komisji wnioski ([5]) dotyczące tego, czy nowe zastosowanie substancji czynnej azadyrachtyna mają szanse spełnić kryteria zatwierdzenia przewidziane w art. 4 rozporządzenia (WE) nr 1107/2009. W dniu 19 maja 2020 r. Komisja przedłożyła Stałemu Komitetowi ds. Roślin, Zwierząt, Żywności i Pasz projekt addendum do sprawozdania z przeglądu dotyczącego azadyrachtyny oraz projekt rozporządzenia.

([1]) Dz.U. L 309 z 24.11.2009, s. 1.

([2]) Dyrektywa wykonawcza Komisji 2011/44/UE z dnia 13 kwietnia 2011 r. zmieniająca dyrektywę Rady 91/414/EWG w celu włączenia do niej azadyrachtyny jako substancji czynnej i zmieniająca decyzję Komisji 2008/941/WE (Dz.U. L 100 z 14.4.2011, s. 43).

([3]) Dyrektywa Rady 91/414/EWG z dnia 15 lipca 1991 r. dotycząca wprowadzania do obrotu środków ochrony roślin (Dz.U. L 230 z 19.8.1991, s. 1).

([4]) Rozporządzenie wykonawcze Komisji (UE) nr 540/2011 z dnia 25 maja 2011 r. w sprawie wykonania rozporządzenia Parlamentu Europejskiego i Rady (WE) nr 1107/2009 w odniesieniu do wykazu zatwierdzonych substancji czynnych (Dz.U. L 153 z 11.6.2011, s. 1).

([5]) Europejski Urząd ds. Bezpieczeństwa Żywności; „Peer review of the pesticide risk assessment of the active substance azadirachtin (Margosa extract)" (Wzajemna weryfikacja oceny ryzyka stwarzanego przez pestycydy w odniesieniu do substancji czynnej azadyrachtyna (ekstrakt z margosy)), Dziennik EFSA 2018;16(9):5234. Doi: 10.2903/j.efsa.2018.5234.

(8) Wnioskodawcę poproszono o przedstawienie uwag do addendum do sprawozdania z przeglądu.

(9) W odniesieniu do jednego lub większej liczby reprezentatywnych zastosowań co najmniej jednego środka ochrony roślin zawierającego substancję czynną ustalono, że w sytuacji, gdy środek ochrony roślin wykorzystywany jest w charakterze akarycydu, spełnione są kryteria zatwierdzenia przewidziane w art. 4 rozporządzenia (WE) nr 1107/2009. Należy zatem wycofać ograniczenie dotyczące stosowania azadyrachtyny wyłącznie w charakterze środka owadobójczego.

(10) Należy zatem odpowiednio zmienić rozporządzenie wykonawcze (UE) nr 540/2011.

(11) Środki przewidziane w niniejszym rozporządzeniu są zgodne z opinią Stałego Komitetu ds. Roślin, Zwierząt, Żywności i Pasz,

PRZYJMUJE NINIEJSZE ROZPORZĄDZENIE:

Artykuł 1

Zmiana rozporządzenia wykonawczego (UE) nr 540/2011

W załączniku do rozporządzenia wykonawczego (UE) nr 540/2011 wprowadza się zmiany zgodnie z załącznikiem do niniejszego rozporządzenia.

Artykuł 2

Wejście w życie

Niniejsze rozporządzenie wchodzi w życie dwudziestego dnia po jego opublikowaniu w *Dzienniku Urzędowym Unii Europejskiej*.

Niniejsze rozporządzenie wiąże w całości i jest bezpośrednio stosowane we wszystkich państwach członkowskich.

Sporządzono w Brukseli dnia 15 września 2020 r.

W imieniu Komisji
Ursula VON DER LEYEN
Przewodnicząca

ZAŁĄCZNIK

Wiersz 343: azadyrachtyna kolumna „Przepisy szczegółowe” w części A załącznika do rozporządzenia wykonawczego (UE) nr 540/2011 otrzymuje brzmienie:

„W celu wprowadzenia w życie jednolitych zasad, o których mowa w art. 29 ust. 6 rozporządzenia (WE) nr 1107/2009, uwzględnia się wnioski ze sprawozdania z przeglądu dotyczącego azadyrachtyny, w szczególności jego dodatki I i II, w wersji sfinalizowanej przez Stały Komitet ds. Łańcucha Żywnościowego i Zdrowia Zwierząt w dniu 11 marca 2011 r. oraz wnioski z addendum do sprawozdania z przeglądu dotyczącego azadyrachtyny, w szczególności jego dodatki I i II, w wersji sfinalizowanej przez Stały Komitet ds. Roślin, Zwierząt, Żywności i Pasz w dniu 17 lipca 2020 r.

W swojej ogólnej ocenie państwa członkowskie zwracają szczególną uwagę na:

1) narażenie konsumentów na spożycie z żywnością w kontekście przyszłych zmian najwyższych dopuszczalnych poziomów pozostałości;

2) ochronę niebędących przedmiotem zwalczania stawonogów oraz organizmów wodnych.

W warunkach stosowania uwzględnia się, w stosownych przypadkach, środki zmniejszające ryzyko.”.

SPROSTOWANIA

Sprostowanie do rozporządzenia wykonawczego Komisji (UE) 2020/1276 z dnia 11 września 2020 r. w sprawie nieodnowienia zatwierdzenia substancji czynnej bromoksynil, zgodnie z rozporządzeniem Parlamentu Europejskiego i Rady (WE) nr 1107/2009 dotyczącym wprowadzania do obrotu środków ochrony roślin, oraz w sprawie zmiany załącznika do rozporządzenia wykonawczego Komisji (UE) nr 540/2011

(Dziennik Urzędowy Unii Europejskiej L 300 z dnia 14 września 2020 r.)

1. Strona 34, art. 3:

zamiast: „14 marca 2021 r.",

powinno być: „17 marca 2021 r.".

2. Strona 34, art. 4:

zamiast: „14 września 2021 r.",

powinno być: „17 września 2021 r.".

ISSN 1977-0766 (wydanie elektroniczne)
ISSN 1725-5139 (wydanie papierowe)

Urząd Publikacji Unii Europejskiej
2985 Luksemburg
LUKSEMBURG

PL