Il-Ġurnal Uffiċjali tal-Unjoni Ewropea L 184

Volum 64

Edizzjoni bil-Malti Leġiżlazzjoni 25 ta' Mejju 2021

Werrej

II *Atti mhux leġiżlattivi*

DEĊIŻJONIJIET

★ **Deċiżjoni tal-Kummissjoni (UE) 2021/826 tas-17 ta' Mejju 2021 dwar l-eżenzjoni mid-dazji fuq l-importazzjoni u l-eżenzjoni mill-VAT mogħtija għal oġġetti importati mill-Belġju bħala tweġiba għall-assistenza mitluba mill-Greċja sabiex tiġi indirizzata l-kriżi tal-migrazzjoni** *(notifikata bid-dokument C(2021) 3274)* 1

LINJI GWIDA

★ **Linja Gwida (UE) 2021/827 tal-Bank Ċentrali Ewropew tad-29 ta' April 2021 li temenda l-Linja Gwida BĊE/2013/24 dwar ir-rekwiżiti ta' rapportar tal-istatistika tal-Bank Ċentrali Ewropew fil-qasam tal-kontijiet finanzjarji trimestrali (BĊE/2021/20)** 4

ATTI ADOTTATI MINN KORPI STABBILITI PERMEZZ TA' FTEHIMIET INTERNAZZJONALI

★ **Ir-Regolament Nru 158 tan-NU — Dispożizzjonijiet uniformi dwar l-approvazzjoni ta' apparati għall-moviment tar-rivers u vetturi bil-mutur fir-rigward tal-għarfien tas-sewwieq dwar utenti vulnerabbli tat-triq wara l-vetturi [2021/828]** 20

★ **Ir-Regolament Nru 159 tan-NU — dispożizzjonijiet uniformi li jikkonċernaw l-approvazzjoni ta' vetturi bil-mutur fir-rigward tas-Sistema ta' Informazzjoni waqt it-Tluq tal-Vettura għad-Detezzjoni ta' Persuni bil-Mixi u ta' Ċiklisti [2021/829]** 62

MT

L-Atti b'titoli b'tipa ċara relatati mal-ġestjoni ta' kuljum ta' affarijiet agrikoli, u li ġeneralment huma validi għal perjodu limitat.

It-titoli tal-atti l-oħra kollha huma stampati b'tipa skura u mmarkati b'asterisk quddiemhom.

II

(Atti mhux leġiżlattivi)

DEĊIŻJONIJIET

DEĊIŻJONI TAL-KUMMISSJONI (UE) 2021/826

tas-17 ta' Mejju 2021

dwar l-eżenzjoni mid-dazji fuq l-importazzjoni u l-eżenzjoni mill-VAT mogħtija għal oġġetti importati mill-Belġju bħala tweġiba għall-assistenza mitluba mill-Greċja sabiex tiġi indirizzata l-kriżi tal-migrazzjoni

(notifikata bid-dokument C(2021) 3274)

(il-verżjonijiet bl-Olandiż, bil-Franċiż u bil-Grieg biss huma awtentiċi)

IL-KUMMISSJONI EWROPEA,

Wara li kkunsidrat it-Trattat dwar il-Funzjonament tal-Unjoni Ewropea,

Wara li kkunsidrat id-Direttiva tal-Kunsill 2009/132/KE tad-19 ta' Ottubru 2009 li tiddetermina l-kamp ta' applikazzjoni tal-Artikolu 143(b) u (c) tad-Direttiva 2006/112/KE dwar l-eżenzjoni mit-taxxa fuq il-valur miżjud fuq l-importazzjoni finali ta' ċerti oġġetti ([1]), u b'mod partikolari l-ewwel paragrafu tal-Artikolu 53,

Wara li kkunsidrat ir-Regolament tal-Kunsill (KE) Nru 1186/2009 tas-16 ta' Novembru 2009 li jistabbilixxi sistema Komunitarja ta' eżenzjonijiet mid-dazju doganali ([2]), u b'mod partikolari l-ewwel paragrafu tal-Artikolu 76 tiegħu,

Billi:

(1) Fit-2 ta' Marzu 2020, il-Greċja nediet talba għall-assistenza skont it-tifsira tal-Artikolu 15 tad-Deċiżjoni 1313/2013/UE tal-Parlament Ewropew u tal-Kunsill ([3]) wara perjodu ta' kriżi tal-migrazzjoni.

(2) Fis-6 ta' Marzu 2020, bi tweġiba għat-talba tal-Greċja, il-Ministeru tad-Difiża tal-Belġju, bħala organizzazzjoni tal-Istat skont it-tifsira tal-Artikolu 74 tar-Regolament (KE) Nru 1186/2009 u tal-Artikolu 51 tad-Direttiva 2009/132/KE, importa u bagħat lejn il-Greċja tagħmir urġenti ta' għajnuna u provvisti oħra meħtieġa għad-distribuzzjoni jew it-tqegħid għad-dispożizzjoni għal dawk li jfittxu l-ażil u l-migranti.

(3) Sakemm tasal in-notifika tad-deċiżjoni tal-Kummissjoni, il-Belġju awtorizza s-sospensjoni tad-dazji fuq l-importazzjoni u tat-taxxa fuq il-valur miżjud ("VAT") applikabbli għall-oġġetti skont it-tifsira tal-Artikolu 76, it-tieni paragrafu, tar-Regolament (KE) Nru 1186/2009 u tat-tieni paragrafu tal-Artikolu 53 tad-Direttiva 2009/132/KE.

(4) Fit-23 ta' Marzu 2020, il-Belġju ressaq talba għal eżenzjoni mid-dazji fuq l-importazzjoni u eżenzjoni mill-VAT fuq oġġetti fornuti lill-Greċja. Il-Belġju pprovda lill-Kummissjoni b'lista dettaljata li tindika n-natura u l-kwantitajiet tal-oġġetti ammessi mingħajr dazji fuq l-importazzjoni u eżentati mill-VAT mibgħuta lill-Greċja.

([1]) ĠU L 292, 10.11.2009, p. 5.
([2]) ĠU L 324, 10.12.2009, p. 23.
([3]) Id-Deċiżjoni Nru 1313/2013/UE tal-Parlament Ewropew u tal-Kunsill tas-17 ta' Diċembru 2013 dwar Mekkaniżmu tal-Unjoni għall-Protezzjoni Ċivili (ĠU L 347, 20.12.2013, p. 924).

(5) It-talba tal-Belġju biex tingħata eżenzjoni mid-dazji fuq l-importazzjoni u eżenzjoni mit-taxxa fuq il-valur miżjud ta' oġġetti fornuti lill-Greċja tidher li tressqet mill-Istat Membru kkonċernat skont it-tifsira tal-Artikolu 76, l-ewwel paragrafu, tar-Regolament (KE) Nru 1186/2009 u l-Artikolu 53, l-ewwel paragrafu, tad-Direttiva 2009/132/KE, b'kont meħud li t-talba għall-assistenza tnediet mill-Greċja u li l-Belġju wieġeb skont it-tifsira tal-Artikolu15 tad-Deċiżjoni 1313/2013/UE.

(6) Il-kriżi umanitarja li teħtieġ b'mod urġenti l-assistenza tal-Istati Membri l-oħra sabiex jiġi protett għadd akbar ta' persuni li jfittxu ażil u migranti matul ix-xitwa u l-isfidi estremi li qed tikkawża, tikkostitwixxi diżastru skont it-tifsira tal-Kapitolu XVII, Taqsima C, tar-Regolament (KE) Nru 1186/2009 u tat-Titolu VIII, Kapitolu 4, tad-Direttiva 2009/132/KE.

(7) Għalhekk huwa xieraq li l-Belġju jingħata eżenzjoni mid-dazji fuq l-importazzjoni imponibbli fuq l-oġġetti importati għall-finijiet deskritti fl-Artikolu 74 tar-Regolament (KE) Nru 1186/2009 u eżenzjoni mill-VAT imponibbli fuq l-oġġetti importati għall-finijiet deskritti fl-Artikolu 51 tad-Direttiva 2009/132/KE.

(8) Fit-22 ta' Ottubru 2020 il-Greċja kkonfermat lill-Kummissjoni li rċeviet l-oġġetti msemmija fil-lista dettaljata, ippreżentata mill-Belġju; informat li s-Segretarjat Ġenerali għall-Protezzjoni Ċivili tal-Ministeru tal-Protezzjoni taċ-Ċittadini kien inħatar bħala r-riċevitur tal-oġġetti msemmija hawn fuq għad-distribuzzjoni jew id-disponibbiltà ta' dawn tal-aħħar mingħajr ħlas għall-migranti u l-persuni li jfittxu ażil; u rrikonoxxiet li ttieħdu miżuri xierqa biex tiġi żgurata l-konformità mal-Artikoli 78, 79 u 80 tar-Regolament (KE) Nru 1186/2009 u mal-Artikoli 55, 56 u 57 tad-Direttiva 2009/132/KE fir-rigward tal-oġġetti msemmija hawn fuq.

(9) L-eżenzjoni mid-dazji fuq l-importazzjoni u l-eżenzjoni mill-VAT jenħtieġ għalhekk li jingħataw fir-rigward tal-importazzjoni magħmula mill-Belġju fis-6 ta' Marzu 2020 bil-ħsieb li tiġi ttrasferita ulterjorment lejn il-Greċja.

(10) Fil-11 ta' Frar 2021, l-Istati Membri ġew ikkonsultati f'konformità mal-Artikolu 76 tar-Regolament (KE) Nru 1186/2009 u l-Artikolu 53 tad-Direttiva 2009/132/KE,

ADOTTAT DIN ID-DEĊIŻJONI:

Artikolu 1

L-oġġetti għandhom jiddaħħlu mingħajr dazji fuq l-importazzjoni skont it-tifsira tal-Artikolu 2(1)(a) tar-Regolament (KE) Nru 1186/2009 u jkunu eżentati mit-taxxa fuq il-valur miżjud (VAT) fuq l-importazzjonijiet skont it-tifsira tal-Artikolu 2(1)(a) tad-Direttiva tal-Kunsill 2009/132/KE, meta jiġu ssodisfati l-kundizzjonijiet li ġejjin:

(a) l-oġġetti kienu maħsuba biex jitqassmu u jiġu magħmula disponibbli mingħajr ħlas mis-Segretarjat Ġenerali għall-Protezzjoni Ċivili tal-Ministeru tal-Protezzjoni taċ-Ċittadini tal-Greċja għall-benefiċċju ta' dawk li jfittxu l-ażil u l-migranti;

(b) l-oġġetti jissodisfaw ir-rekwiżiti stabbiliti fl-Artikoli 75, 78, 79 u 80 tar-Regolament (KE) Nru 1186/2009 u fl-Artikoli 52, 55, 56 u 57 tad-Direttiva 2009/132/KE;

(c) ittieħdu miżuri xierqa mill-awtoritajiet Griegi biex tiġi żgurata l-konformità mal-Artikoli 78, 79 u 80 tar-Regolament (KE) Nru 1186/2009 u mal-Artikoli 55, 56 u 57 tad-Direttiva 2009/132/KE fir-rigward tal-oġġetti importati li jaqgħu fil-kamp ta' applikazzjoni ta' din id-Deċiżjoni.

Artikolu 2

L-Artikolu 1 għandu japplika għall-importazzjoni ta' oġġetti mill-Belġju magħmula fis-6 ta' Marzu 2020 u sussegwentement fornuti lill-Greċja bħala tweġiba għat-talba ta' assistenza magħmula mill-Greċja fit-2 ta' Marzu 2020 skont l-Artikolu 15 tad-Deċiżjoni 1313/2013/UE.

Artikolu 3

Din id-Deċiżjoni hija indirizzata lir-Renju tal-Belġju u lir-Repubblika Ellenika.

Magħmul fi Brussell, is-17 ta’ Mejju 2021.

Għall-Kummissjoni
Paolo GENTILONI
Membru tal-Kummissjoni

LINJI GWIDA

LINJA GWIDA (UE) 2021/827 TAL-BANK ĊENTRALI EWROPEW

tad-29 ta' April 2021

li temenda l-Linja Gwida BĊE/2013/24 dwar ir-rekwiżiti ta' rapportar tal-istatistika tal-Bank Ċentrali Ewropew fil-qasam tal-kontijiet finanzjarji trimestrali (BĊE/2021/20)

IL-KUNSILL GOVERNATTIV TAL-BANK ĊENTRALI EWROPEW,

Wara li kkunsidra t-Trattat dwar il-Funzjonament tal-Unjoni Ewropea,

Wara li kkunsidra l-Istatut tas-Sistema Ewropea tal-Banek Ċentrali u tal-Bank Ċentrali Ewropew, u b'mod partikolari l-Artikolu 5.1 u 5.2, u l-Artikoli 12.1 u 14.3 tiegħu,

Billi:

(1) L-iżviluppi ekonomiċi u statistiċi f'dawn l-aħħar snin ħolqu l-ħtieġa ta' reviżjoni u aġġornament tar-rekwiżiti ta' rapportar għall-kontijiet finanzjarji trimestrali sabiex tiġi żgurata r-rilevanza kontinwa tagħhom għall-analiżijiet ekonomiċi.

(2) Rendikont aktar dettaljat tas-settur tal-istituzzjonijiet finanzjarji l-oħra (OFIs) isir dejjem aktar importanti għall-analiżi tal-finanzjament settorjali u l-konnettività. Ir-rekwiżiti għall-kontijiet finanzjarji trimestrali stabbiliti fil-Linja Gwida BĊE/2013/24 tal-Bank Ċentrali Ewropew [1] jeħtieġ li jiġu mmodifikati biex jirrikjedu r-rapportar tar-rendikonti tas-settur tal-OFI.

(3) Għal fehim aħjar tal-globalizzazzjoni u l-fużjoni u l-akkwiżizzjonijiet transfruntiera, ir-rekwiżiti għall-kontijiet finanzjarji trimestrali stabbiliti fil-Linja Gwida BĊE/2013/24 jeħtieġ li jiġu mmodifikati biex jippermettu l-qsim tal-investiment dirett barrani (FDI) ta' strumenti finanzjarji magħżula, abbażi tad-definizzjonijiet previsti fir-Regolament (UE) Nru 549/2013 tal-Parlament Ewropew u tal-Kunsill [2] (id-dispożizzjoni 7.98 tal-Kapitolu 7 (il-kategoriji ta' reġistrazzjoni tal-FDI) u t-Tabella 18.14 tal-Anness A (rabtiet bejn il-kategoriji funzjonali tal-BPM6 u l-kategoriji tal-istrumenti finanzjarji tal-ESA)).

(4) Ir-rapportar tas-sottosettur tal-banek ċentrali fil-kontijiet finanzjarji trimestrali ġie introdott fl-2019 fuq bażi volontarja. Dan issa għandu jkun meħtieġ mil-Linja Gwida BĊE/2013/24 sabiex jiġi kopert is-sett sħiħ tar-rekwiżiti ta' rapportar nazzjonali rilevanti.

(5) Barra minn hekk, ir-rekwiżit li tiġi rrapportata *data* nazzjonali għall-assi u l-obbligazzjonijiet finanzjarji stabbilit fil-Linja Gwida BĊE/2013/24 jeħtieġ li jiġi mmodifikat biex jippermetti rendikonti addizzjonali tal-istrumenti għall-assigurazzjoni tal-ħajja u l-intitolamenti tal-pensjoni biex jappoġġaw l-analiżi tal-istabbiltà ekonomika u finanzjarja.

(6) Ir-rekwiżit stabbilit fil-Linja Gwida BĊE/2013/24 dwar l-għoti ta' informazzjoni ta' spjegazzjoni dwar avvenimenti kbar individwali u r-raġunijiet għar-reviżjonijiet tal-kontijiet finanzjarji nazzjonali trimestrali jenħtieġ li jiġi emendat biex jipprovdi għal avvenimenti jew reviżjonijiet li jkunu iżgħar minn 0,2 % tal-prodott domestiku gross trimestrali taż-żona tal-euro iżda sinifikanti fil-livell nazzjonali.

---

[1] Linja gwida tal-Bank Ċentrali Ewropew tal-25 ta' Lulju 2013 dwar ir-rekwiżiti ta' rapportar tal-istatistika tal-Bank Ċentrali Ewropew fil-qasam tal-kontijiet finanzjarji trimestrali (BĊE/2013/24) (ĠU L 2, 7.1.2014, p. 34).

[2] Ir-Regolament (UE) Nru 549/2013 tal-Parlament Ewropew u tal-Kunsill tal-21 ta' Mejju 2013 dwar is-sistema Ewropea tal-kontijiet nazzjonali u reġjonali fl-Unjoni Ewropea (ĠU L 174, 26.6.2013, p. 1).

(7) Skont l-Artikolu 4 tar-Regolament tal-Kunsill (KE) Nru 2533/98 tat-23 ta’ Novembru 1998 dwar il-ġbir ta’ tagħrif statistiku mill-Bank Ċentrali Ewropew ([3]) jenħtieġ li l-Istati Membri jorganizzaw ruħhom fil-qasam tal-istatistika u jikkooperaw bis-sħiħ mas-Sistema Ewropea tal-Banek Ċentrali sabiex jiżguraw it-twettiq tal-obbligi li jirriżultaw mill-Artikolu 5 tal-Istatut tas-Sistema Ewropea tal-Banek Ċentrali u tal-Bank Ċentrali Ewropew.

(8) Għaldaqstant, il-Linja Gwida BĊE/2013/24 għandha tiġi emendata f’dan is-sens,

ADOTTA DIN IL-LINJA GWIDA:

Artikolu 1

Emendi

Il-Linja Gwida BĊE/2013/24 hija emendata kif ġej:

1. fl-Artikolu 1, il-punt 1 huwa sostitwit b’dan li ġej:

   “1. ‘żona tal-euro’ tfisser it-territorju ekonomiku tal-Istati Membri fiż-żona tal-euro, il-Bank Ċentrali Ewropew (BĊE), il-Mekkaniżmu Ewropew ta’ Stabbiltà (MES) u l-Faċilità Ewropea ta’ Stabbiltà Finanzjarja (EFSF);”;

2. fl-Artikolu 2, il-paragrafu 2 huwa sostitwit b’dan li ġej:

   “2. Ir-rekwiżiti tad-‘*data* supplimentari’ għandhom ikopru tranżazzjonijiet u stokks għall-perijodu mill-aħħar trimestru tal-2012 sat-trimestru ta’ referenza. Id-*data* supplimentari speċifikata fil-kolonna ‘H’ tat-Tabelli 1, 2, 4 u 5 tal-Anness I (*data* supplimentari li tirreferi għas-settur tal-gvern), u fil-kolonna ‘B’, ringieli 3 u 17, tat-Tabelli 4 u 5 tal-Anness I (*data* supplimentari li tirreferi għal selfiet bejn korporazzjonijiet mhux finanzjarji) tista’ tiġi rrapportata fuq bażi volontarja.”;

3. fl-Artikolu 2, il-paragrafu 3, il-punti (a) u (b) huma sostitwiti b’dan li ġej:

   “(a) tranżazzjonijiet, stokks u bidliet oħrajn fil-volum tad-*data* (tranżazzjonijiet u stokks biss għal-linja 46 tat-Tabella 2 ‘tranżazzjonijiet finanzjarji netti/valur finanzjarju nett’) għall-perijodu mill-aħħar trimestru tal-2012 sat-trimestru ta’ referenza; u

   (b) *data* dwar it-tranżazzjonijiet u l-istokks għall-perijodu mill-ewwel trimestru tal-1999 sat-tielet trimestru tal-2012. Għall-perijodu mill-ewwel trimestru tal-1999 sar-raba’ trimestru tal-2002, din id-*data* għandha tiġi rrapportata fuq bażi tal-aħjar stima. Id-*data* speċifikata fil-kolonni ‘J’ u ‘K’ tat-Tabelli 1 u 2 tal-Anness I (ir-rendikont ta’ unitajiet domestiċi u istituzzjonijiet mingħajr profitt li jservu lil unitajiet domestiċi) tista’ tiġi rrapportata fuq bażi volontarja.”;

4. fl-Artikolu 2, il-paragrafu 5 huwa sostitwit b’dan li ġej:

   “5. Is-setturi korrispondenti ‘taż-żona tal-euro ħlief għal dawk domestiċi’ u ‘residenti barra miż-żona tal-euro’ speċifikati fir-ringieli 16–29 tat-Tabelli 3–7 u fir-ringieli 15–27 tat-Tabelli 8–9 tal-Anness I għandhom jiġu aġġustati biex jirriflettu l-kompożizzjoni taż-żona tal-euro fid-data tar-rapportar. Dan l-aġġustament għandu jsir kull meta Stat Membru jadotta l-euro. Id-*data* għandha tiġi riveduta skont ir-rekwiżiti tad-*data* differenti kif speċifikat fil-paragrafi 2, 3 u 4, fuq bażi tal-aħjar stima.”;

5. fl-Artikolu 2, il-paragrafu 6 huwa sostitwit b’dan li ġej:

   “6. B’eżenzjoni mill-paragrafi 1 sa 5, il-BĊNi ma għandhomx ikunu meħtieġa jittrażmettu xi waħda minn dawn li ġejjin:

   (a) fi kwalunkwe ħin, *data* dwar trimestri qabel l-ewwel trimestru tas-sena li fiha l-Istat Membru rilevanti daħal fl-Unjoni Ewropea;

([3]) ĠU L 318, 27.11.1998, p. 8.

(b) qabel Ġunju 2022, id-'*data* nazzjonali' u d-'*data* supplimentari' dwar ir-rendikont settorjali ta' istituzzjonijiet finanzjarji oħra (OFI) (il-kolonni 'E.1', 'E.2' u 'E.3' tat-Tabelli 1–2 tal-Anness I)

(c) qabel Marzu 2024, id-'*data* nazzjonali' u d- '*data* supplimentari' dwar ir-rendikont settorjali ta' istituzzjonijiet finanzjarji oħra (il-kolonni 'E.1', 'E.2' u 'E.3' tat-Tabelli 4–9, ir-ringieli 8–10 u r-ringieli 22–24 tat-Tabelli 3–7 u r-ringieli 7–9 u r-ringieli 20–22 tat-Tabelli 8–9 tal-Anness I);

(d) qabel Marzu 2023, id-'*data* nazzjonali' msemmija fil-paragrafu 3(a) dwar l-investiment dirett barrani (ir-ringieli 2, 12, 16, 22, 24, 43 u 45 tat-Tabelli 1–2 tal-Anness I);

(e) qabel Marzu 2023 id-'*data* nazzjonali' msemmija fil-paragrafu 3(a) dwar ir-rendikonti addizzjonali tal-istrumenti għall-assigurazzjoni tal-ħajja u l-intitolamenti tal-pensjoni (ir-ringieli 33–34 u r-ringieli 37–38 tat-Tabelli 1–2 tal-Anness I);

(f) fi kwalunkwe ħin, id-*data* msemmija fil-punti (b), (c) u (d) għall-perijodu mill-aħħar trimestru tal-2012 sat-tielet trimestru tal-2013;

(g) fi kwalunkwe ħin, id-*data* msemmija fil-punt (e) għall-perijodu mill-aħħar trimestru tal-2012 sat-tielet trimestru tal-2016.";

6. fl-Artikolu 2, il-paragrafu 7 huwa sostitwit b'dan li ġej:

"7. Flimkien mad-*data* rrapportata skont il-paragrafi 2 sa 5, il-BĊNi għandhom jipprovdu informazzjoni ta' spjegazzjoni dwar:

(a) avvenimenti kbar individwali osservati għat-trimestru ta' referenza jekk il-kobor ta' tali avvenimenti kbar individwali ikun mill-inqas 0,2 % tal-prodott domestiku gross trimestrali taż-żona tal-euro, jew jekk il-kobor tagħhom ikun sinifikanti fil-livell nazzjonali, jew jekk il-BĊE jitlob tali informazzjoni; u

(b) raġunijiet għar-reviżjoni kkomparati mad-'*data* nazzjonali' l-iktar riċenti rrapportata lill-BĊE f'konformità ma' din il-Linja Gwida, jekk il-kobor tal-bidliet fid-*data* kkawżati minn dawk ir-reviżjonijiet ikun mill-inqas 0,2 % tal-prodott domestiku gross trimestrali taż-żona tal-euro, jew il-kobor tiegħu jkun sinifikanti fil-livell nazzjonali, jew jekk il-BĊE jitlob tali informazzjoni.";

7. fl-Artikolu 3, il-paragrafu 2 huwa sostitwit b'dan li ġej:

"2. Il-BĊE għandu jippubblika l-aggregati fiż-żona tal-euro li huwa jiġbor, kif ukoll id-'*data* nazzjonali' miġbura taħt l-Artikolu 2, kif deskritta fil-paragrafi 3 sa 5 tiegħu, meqjusa bħala rilevanti mill-Kumitat tal-Istatistika, ħlief għad-*data* dwar il-kaxxi fir-ringieli 16–29 tat-Tabelli 3–7 u fir-ringieli 15–27 tat-Tabelli 8–9 tal-Anness I (li tirreferi għas-setturi kontropartijiet 'taż-żona tal-euro ħlief għal dawk domestiċi' u 'residenti barra miż-żona tal-euro').";

8. fl-Artikolu 4, il-paragrafu 1 huwa sostitwit b'dan li ġej:

"1. Il-BĊNi għandhom jirrapportaw id-'*data* supplimentari' deskritta fl-Artikolu 2(2) lill-BĊE fi żmien 85 jum kalendarju mit-tmiem tat-trimestru ta' referenza. Il-Bord Eżekuttiv jista' jnaqqas din l-iskadenza għal 82 jum kalendarju, jekk xieraq, billi jikkunsidra l-fehmiet tal-Kumitat tal-Istatistika. Il-Bord Eżekuttiv għandu jinforma lill-Kunsill Governattiv bid-deċiżjoni tiegħu mingħajr dewmien żejjed. Il-BĊE għandu jinnotifika lill-BĊNi bi kwalunkwe bidla fil-perijodu ta' rapportar mill-inqas sena qabel l-ewwel data ta' rapportar li għaliha tapplika. Il-BĊNi għandhom jirrapportaw l-informazzjoni ta' spjegazzjoni assoċjata lill-BĊE fi żmien 87 jum kalendarju mit-tmiem tat-trimestru ta' referenza.";

9. L-Anness I huwa sostitwit bl-Anness ta' din il-Linja Gwida.

Artikolu 2

Dħul fis-seħħ u implimentazzjoni

1. Din il-Linja Gwida għandha tidħol fis-seħħ fil-jum tan-notifika tagħha lill-banek ċentrali nazzjonali tal-Istati Membri li l-munita tagħhom hija l-euro.

2. Il-banek ċentrali tal-Eurosistema għandhom jikkonformaw ma' din il-Linja Gwida mill-1 ta' Ġunju 2021.

Artikolu 3

Destinatarji

Din il-Linja Gwida hija indirizzata lill-banek ċentrali kollha tal-Eurosistema.

Magħmul fi Frankfurt am Main, id-29 ta' April 2021.

Għall-Kunsill Governattiv tal-BĊE
Il-President tal-BĊE
Christine LAGARDE

ANNESS

L-Anness I għal-Linja Gwida BĊE/2013/24 huwa sostitwit minn dan li ġej:

"*ANNESS I*

REKWIŻITI TA' RAPPORTAR TAD-*DATA*

Sommarju tar-rekwiżiti tad-*data*

Artikolu	Kontenut	Tabelli	Tip ta' *data*			Perijodu ta' referenza	L-ewwel data ta' rapportar	Tempesitività	Osservazzjonijiet
			Stokks	Tranżazzjonijiet	Bidliet oħra fil-volum				
2(2) 4(1)	*Data* supplimentari; kaxxi b'kulur iswed biss- għajr rendikont ta' OFI	T1 – assi finanzjarji T2 – passiv T4 – selfiet b'terminu qasir (w-t-w) T5 – selfiet b'terminu twil (w-t-w)	✓	✓		2012K4 'il quddiem	Sett2014	Data tat-tmiem tat-trimestru ta' referenza (t)+85 (informazzjoni ta' spjegazzjoni f't+87)	— Kaxxi b'kulur iswed fil-kolonna H fuq bażi volontarja — Kaxxi b'kulur iswed fil-kolonna B, ringieli 3 u 17, ta' T4 u T5 fuq bażi volontarja — Akkumpanjata minn informazzjoni ta' spjegazzjoni
2(2) 4(1)	*Data* supplimentari; kaxxi b'kulur iswed biss– rendikont tal-OFI	T1 – assi finanzjarji T2 – passiv	✓	✓		2013K4 'il quddiem	Ġun2022	t+85 (informazzjoni ta' spjegazzjoni f't+87)	— Kaxxi b'kulur iswed fil-kolonni E.1-E.3 — Akkumpanjata minn informazzjoni ta' spjegazzjoni
2(2) 4(1)	*Data* supplimentari; kaxxi b'kulur iswed biss– rendikont tal-OFI	T4 – selfiet b'terminu qasir (w-t-w) T5 – selfiet b'terminu twil (w-t-w)	✓	✓		2013K4 'il quddiem	Mar2024	t+85 (informazzjoni ta' spjegazzjoni f't+87)	— Kaxxi b'kulur iswed fil-kolonni E.1–E.3, ringieli 8–10 u 22–24 — Akkumpanjata minn informazzjoni ta' spjegazzjoni
2(3) (a) 2(5) 3(2) 3(3) (a), (b) 4(2)	*Data* nazzjonali; il-kaxxi kollha - għajr il-FDI, Assigurazzjoni u Pensjoni, u rendikont tal-OFI	T1 – assi finanzjarji T2 – passiv T3 – depożiti (w-t-w) T4 – selfiet b'terminu qasir (w-t-w) T5 – selfiet b'terminu twil (w-t-w)	✓	✓	✓	2012K4 'il quddiem	Sett2014	t+97	— Akkumpanjata minn informazzjoni ta' spjegazzjoni — id-*data* fir-ringieli 16–29 ta' T3–T5 għandha tiġi aġġustata biex tirrifletti l-kompożizzjoni taż-żona tal-euro — id-*data* fir-ringieli 16–29 ta' T3–T5 ma għandhiex tiġi ppubblikata

2(3) (a) 3(3) (a) 4(2)	*Data* nazzjonali - FDI	T1 – assi finanzjarji T2 – passiv	✓	✓	✓	2013K4 'il quddiem	Mar2023	t+97	— id-*data* fir-ringieli 2, 12, 16, 22, 24, 43 u 45 — Akkumpanjata minn informazzjoni ta' spjegazzjoni
2(3) (a) 3(3) (a) 4(2)	*Data* nazzjonali – Assigurazzjoni u Pensjoni	T1 – assi finanzjarji T2 – passiv	✓	✓	✓	2016K4 'il quddiem	Mar2023	t+97	— id-*data* fir-ringieli 33–34 u 37–38 — Akkumpanjata minn informazzjoni ta' spjegazzjoni
2(3) (a) 3(3) (a), (b) 4(2)	*Data* nazzjonali — rendikont tal-OFI	T1 – assi finanzjarji T2 – passiv	✓	✓	✓	2013K4 'il quddiem	Ġun2022	t+97	— id-*data* fil-kolonni E.1–E.3 — Akkumpanjata minn informazzjoni ta' spjegazzjoni
2(3) (a) 3(3) (a), b) 4(2)	*Data* nazzjonali — rendikont tal-OFI	T3 – depożiti (w-t-w) T4 – selfiet b'terminu qasir (w-t-w) T5 – selfiet b'terminu twil (w-t-w) T6 – titoli ta' dejn b'terminu qasir (w-t-w) T7 – titoli ta' dejn b'terminu twil (w-t-w) T8 – ishma elenkati (w-t-w) T9 – ishma jew unitajiet ta' fondi ta' investiment (w-t-w)	✓	✓	✓	2013K4 'il quddiem	Mar2024	t+97	— id-*data* fil-kolonni E.1–E.3 ta' T4–T9 — id-*data* fir-ringieli 8–10 u r-ringieli 22–24 ta' T3–T7 u r-ringieli 7–9 u r-ringieli 20–22 ta' T8–T9 — Akkumpanjata minn informazzjoni ta' spjegazzjoni
2(3) (b) 2(5) 3(2) 3(3) (c) 4(2)	*Data* nazzjonali; il-kaxxi kollha - backdata	T1 – assi finanzjarji T2 – passiv T3 – depożiti (w-t-w) T4 – selfiet b'terminu qasir (w-t-w) T5 – selfiet b'terminu twil (w-t-w)	✓	✓		1999K1–2012K3	Sett2017	t+97	— Akkumpanjata minn informazzjoni ta' spjegazzjoni — il-kolonni J, K ta' T1 u T2 fuq bażi volontarja — id-*data* fir-ringieli 16–29 ta' T3–T5 għandha tiġi aġġustata biex tirrifletti l-kompożizzjoni taż-żona tal-euro — id-*data* fir-ringieli 16–29 ta' T3–T5 ma għandhiex tiġi ppubblikata

									— L-aħjar stimi għall-1999K1–2002K4
2(4) 2(5) 3(2) 3(3) (a), (b) 4(2)	*Data* nazzjonali; il-kaxxi kollha	T6 – titoli ta' dejn b'terminu qasir (w-t-w) T7 – titoli ta' dejn b'terminu twil (w-t-w) T8 – ishma elenkati (w-t-w) T9 – ishma ta' fond ta' investiment (w-t-w)	✓	✓	✓	2013K4 'il quddiem	Sett2015	t+97	— Akkumpanjata minn informazzjoni ta' spjegazzjoni — id-*data* fir-ringieli 16–29 ta' T6–T7 u fir-ringieli 15–27 ta' T8–T9 għandha tiġi aġġustata biex tirrifletti l-kompożizzjoni taż-żona tal-euro — id-*data* fir-ringieli 16–29 ta' T6–T7 u fir-ringieli 15–27 ta' T8–T9 ma għandhiex tiġi ppubblikata

ANNESS II

Tabella 1:

Assi finanzjarji[1), 2)]

	Strument finanzjarju / Setur tal-kreditur	A	B	C	C.1.	D	E	E.1.	E.2.	E.3.	F.	G	H	I	J	K	L
		Residenti															
				MFIs[3)]			Istituzzjonijiet finanzjarji oħra							Unitajiet domestiċi u NPISHs[5)]			
		Total (S.1)	Korporazzjonijiet mhux finanzjarji (S.11)	Total (S.121+...S.123)	Bank ċentrali (S.121);	Mhux fondi ta' investiment[4)] tal-MMF (S.124)	Total (S.125+...S.127)	Intermedjarji finanzjarji oħrajn, ħlief għall-korporazzjonijiet ta' assigurazzjoni u fondi ta' pensjoni (S.125)	Awżiljari finanzjarji (S.126)	Istituzzjonijiet finanzjarji kaptivi u mutwanti tal-flus (S.127)	Korporazzjonijiet tal-assigurazzjoni (S.128)	Fondi tal-pensjoni (S.129)	Gvern ġenerali (S.13)	Total (S14+S15)	Unitajiet domestiċi (S.14)	NPISHs[5)] (S.15)	Il-Bqija Tad-Dinja (S.2)
1	Assi totali (F)																
2	*li minnhom FDI*																
3	Deheb monetarju u SDRs (F.1)																
4	Deheb monetarju (F.11)																
5	Drittijiet speċjali ta' prelevament (F.12)																
6	Munita u depożiti (F.2)																
7	Munita (F.21)																
8	Depożiti (F.22+F.29)																
9	Depożiti trasferibbli (F.22)																
10	Depożiti oħra (F.29)																
11	Titoli ta' dejn (F.3)																
12	*li minnhom FDI*																
13	Titoli ta' dejn fuq perjodu ta' żmien qasir (F.31)																
14	Titoli ta' dejn fuq perjodu ta' żmien twil (F.32)																
15	Self (F.4)																
16	*li minnhom FDI*																
17	Self għal perijodu qasir (F.41)																
18	Self għal perijodu twil (F.42)																
19	Ekwità u ishma ta' fondi ta' investiment (F.5)																
20	Ekwità (F.51)																
21	Ishma kkwotati (F.511)																
22	*li minnhom FDI*																
23	Ishma mhux ikkwotati u ekwità oħra (F.512+F.519)																
24	*li minnhom FDI*																
25	Ishma mhux ikkwotati (F.512)																
26	Ekwità oħra (F.519)																
27	Ishma ta' fondi ta' investiment (F.52)																
28	Ishma ta' MMF (F.521)																
29	Ishma f'fond ta' investiment mhux ta' MMF (F.522)																
30	Skemi tal-assigurazzjoni, tal-pensjoni u ta' garanziji standardizzati (F.6)																
31	Riżervi tekniċi ta' assigurazzjoni mhux tal-ħajja (F. 61) u Provvediment għal sejħiet taħt garanziji standardizzati (F.66)																
32	Assigurazzjoni fuq il-ħajja u intitolamenti ta' annwalità (F.62)																
33	Assigurazzjoni fuq il-ħajja u intitolamenti ta' annwalità, marbuta ma' unità (F.62A)																
34	Assigurazzjoni fuq il-ħajja u intitolamenti ta' annwalità, mhux marbuta ma' unità (F.62B)																
35	Drittijiet għal pensjoni (F. 63), talbiet ta' fondi tal-pensjoni fuq il-maniġers tal-pensjonijiet (F.64), intitolamenti għal benefiċċji mhux ta' pensjoni (F.65)																
36	Intitolamenti tal-pensjoni (F.63)																
37	Intitolamenti tal-pensjoni, kontribuzzjoni ddefinita (F.63A)																
38	Intitolamenti tal-pensjoni, benefiċċju ddefinit (F.63B)[6)]																
39	Talbiet ta' fondi tal-pensjoni fuq il-maniġers tal-pensjonijiet (F.64), Intitolamenti għal benefiċċji mhux ta' pensjoni (F.65)																
40	Derivattivi finanzjarji u opzjonijiet fuq stokk għall-impjegati (F.7)																
41	Kontijiet oħra riċevibbli (F.8)																
42	Krediti u avvanzi tal-kummerċ (F.81)																
43	*li minnhom FDI*																
44	Kontijiet oħra riċevibbli, minbarra l-krediti u l-avvanzi tal-kummerċ (F.89)																
45	*li minnhom FDI*																

(1) Ir-rekwiżiti tad-*data* għall-istokks, tranżazzjonijiet u bidliet oħrajn fil-valur huma identiċi, ħlief għad-deheb monetarju (F.11) bħala element ta' assi għall-Bqija tad-Dinja, li jintalab biss għal transazzjonijiet u bidliet oħrajn fil-volum.
2) Il-kodiċi ESA 2010 jintużaw biex jiġu kklassifikati setturi istituzzjonali (Kapitolu 2 tal-ESA 2010) u transazzjonijiet finanzjarji, bidliet oħrajn fil-volum u karti tal-bilanċ (Kapitoli 5, 6 u 7 tal-ESA 2010).
3) Istituzzjonijiet monetarji finanzjarji (MFIs; S.121+S.122+S.123).
4) Fondi tas-swieq tal-flus (MMF; S.123)
5) Istituzzjonijiet li ma għandhomx l-għan li jagħmlu profitt li jservu lill-unitajiet domestiċi (NPISHs; S.15).
6) Intitolamenti tal-pensjoni, li minnhom il-benefiċċju ddefinit (F63B) jinkludi wkoll skemi ibridi.

Tabella 2:

Passiv[1), 2)]

	Setur tad-debitur	A	B	C	C.1	D	E	E.1	E.2	E.3	F	G	H	I	J	K	L
			Residenti														
				MFIs (3)			Istituzzjonijiet finanzjarji oħra							Unitajiet domestiċi u NPISHs[5)]			
	Strument finanzjarju	Total (S.1)	Korporazzjonijiet mhux finanzjarji (S.11)	Total (S.121+...S.123)	Bank ċentrali (S.121);	Fondi ta' investiment mhux tal-MMF[4)] (S.124)	Total (S.125+...S.127)	Intermedjarji finanzjarji oħrajn, ħlief għall-korporazzjonijiet ta' assigurazzjoni u fondi ta' pensjoni (S.125)	Awżiljari finanzjarji (S.126)	Istituzzjonijiet finanzjarji kaptivi u mutwanti tal-flus (S.127)	Korporazzjonijiet tal-assigurazzjoni (S.128)	Fondi tal-pensjoni (S.129)	Gvern ġenerali (S.13)	Total (S14+S15)	Unitajiet domestiċi (S.14)	NPISHs[5)] (S.15)	Il-Bqija Tad-Dinja (S.2)
1	Passiv totali (F)																
2	*li minnhom FDI*																
3	Deheb monetarju u SDRs (F.1)																
4	Deheb monetarju (F.11)																
5	Drittijiet speċjali ta' prelevament (F.12)																
6	Munita u depożiti (F.2)																
7	Munita (F.21)																
8	Depożiti (F.22+F.29)																
9	Depożiti trasferibbli (F.22)																
10	Depożiti oħra (F.29)																
11	Titoli ta' dejn (F.3)																
12	*li minnhom FDI*																
13	Titoli ta' dejn fuq perjodu ta' żmien qasir (F.31)																
14	Titoli ta' dejn fuq perjodu ta' żmien twil (F.32)																
15	Self (F.4)																
16	*li minnhom FDI*																
17	Self għal perijodu qasir (F.41)																
18	Self għal perijodu twil (F.42)																
19	Ekwità u ishma ta' fondi ta' investiment (F.5)																
20	Ekwità (F.51)																
21	Ishma kkwotati (F.511)																
22	*li minnhom FDI*																
23	Ishma mhux ikkwotati u ekwità oħra (F.512+F.519)																
24	*li minnhom FDI*																
25	Ishma mhux ikkwotati (F.512)																
26	Ekwità oħra (F.519)																
27	Ishma ta' fondi ta' investiment (F.52)																
28	Ishma ta' MMF (F.521)																
29	Ishma f'fond ta' investiment mhux ta' MMF (F.522)																
30	Skemi tal-assigurazzjoni, tal-pensjoni u ta' garanziji standardizzati (F.6)																
31	Riżervi tekniċi ta' assigurazzjoni mhux tal-ħajja (F. 61) u Provvediment għal sejħiet taħt garanziji standardizzati (F.66)																
32	Assigurazzjoni fuq il-ħajja u intitolamenti ta' annwalità (F.62)																
33	Assigurazzjoni fuq il-ħajja u intitolamenti ta' annwalità, marbuta ma' unità (F.62A)																
34	Assigurazzjoni fuq il-ħajja u intitolamenti ta' annwalità, mhux marbuta ma' unità (F.62B)																
35	Drittijiet għal pensjoni (F. 63), talbiet ta' fondi tal-pensjoni fuq il-maniġers tal-pensjonijiet (F.64), intitolamenti għal benefiċċji mhux ta' pensjoni (F.65)																
36	Intitolamenti tal-pensjoni (F.63)																
37	Intitolamenti tal-pensjoni, kontribuzzjoni ddefinita (F.63A)																
38	Intitolamenti tal-pensjoni, benefiċċju ddefinit (F.63B)[6)]																
39	Talbiet ta' fondi tal-pensjoni fuq il-maniġers tal-pensjonijiet (F.64), Intitolamenti għal benefiċċji mhux ta' pensjoni (F.65)																
40	Derivattivi finanzjarji u opzjonijiet fuq stokk għall-impjegati (F.7)																
41	Kontijiet oħra pagabbli (F.8)																
42	Krediti u avvanzi tal-kummerċ (F.81)																
43	*li minnhom FDI*																
44	Kontijiet oħra riċevibbli, minbarra l-krediti u l-avvanzi tal-kummerċ (F.89)																
45	*li minnhom FDI*																
46	Transazzjonijiet finanzjarji netti/valur finanzjarju nett																

(1) Ir-rekwiżiti tad-*data* għall-istokks, transazzjonijiet u bidliet oħrajn fil-valur huma identiċi, ħlief għad-deheb monetarju (F.11) bħala element ta' assi għall-Bqija tad-Dinja, li jintalab biss għal transazzjonijiet u bidliet oħrajn fil-volum.

2) Il-kodiċi ESA 2010 jintużaw biex jiġu kklassifikati setturi istituzzjonali (Kapitolu 2 tal-ESA 2010) u transazzjonijiet finanzjarji, bidliet oħrajn fil-volum u karti tal-bilanċ (Kapitoli 5, 6 u 7 tal-ESA 2010).

3) Istituzzjonijiet monetarji finanzjarji (MFIs; S.121+S.122+S.123).

4) Fondi tas-swieq tal-flus (MMF; S.123)

5) Istituzzjonijiet li ma għandhomx l-għan li jagħmlu profitt li jservu lill-unitajiet domestiċi (NPISHs; S.15).

6) Intitolamenti tal-pensjoni, li minnhom il-benefiċċju ddefinit (F63B) jinkludi wkoll skemi ibridi.

Tabella 3:

Depożiti (F.22+F.29)[1), 2)]

	Settur tal-kreditur \ Settur tad-debitur			A	B	B.1.	C	D	E	F.
				Residenti				Mhux residenti		
					MFIs (3)				Żona tal-euro ħlief dawk domestiċi	Residenti barra ż-żona tal-euro
				Total (S.1)[2)]	Total (S.121+...S.123)	Bank ċentrali (S.121);	Gvern ġenerali (S.13)	Total (S.2)	MFIs [3)] (S.121+...+S.123)	
1	Total (S.1)									
2	Residenti		Totali (S.1)							
3			S.11.							
4			S.121+...+S.123							
5			S.121							
6			S.124							
7			S.125+...+S.127							
8			S.125							
9			S.126							
10			S.127							
11			S.128							
12			S.129							
13			S.13.							
14			S.14 +S.15							
15	Mhux residenti	Total (S.2)								
16		Żona tal-euro ħlief dawk domestiċi	Totali (S.1)							
17			S.11							
18			S.121+...+S.123							
19			S.121							
20			S.124							
21			S.125+...+S.127							
22			S.125							
23			S.126							
24			S.127							
25			S.128							
26			S.129							
27			S.13							
28			S.14 +S.15							
29		Residenti barra ż-żona tal-euro								

1) Ir-rekwiżiti ta' *data* għal stokks, transazzjonijiet u bidliet oħrajn fil-volum huma identiċi.

2) Skont l-ESA 2010 (paragrafu 5.79), id-depożiti huma kuntratti li huma offruti minn korporazzjonijiet li jieħdu depożiti (i.e. S.121 u S.122) u, f'xi każijiet, mill-gvern ċentrali.

Barra minn hekk, il-paragrafu §5.86 jispeċifika li l-pagamenti ta' marġni ripagabbli u ftehim ta' xiri mill-ġdid għal perijodu qasir li huma passiv tal-IFM (i.e. S.121, S.122 u S.123) huma inklużi bħala depożiti.

3) Istituzzjonijiet monetarji finanzjarji (IFM; S.121+S.122+S.123).

Tabella 4:

Self għal perijodu qasir (F.41)[1)]

				A	B	C	C.1	D	E	E.1	E.2	E.3	F.	G	H	I
	Settur tad-debitur / Settur tal-kreditur			Residenti												
						MFIs (2)			Istituzzjonijiet finanzjarji oħra							
				Total	Korporazzjonijiet mhux finanzjarji (S.11)	Total (S.121+...S.123)	Bank ċentrali (S.121);	Mhux fondi ta' investiment 3) tal-MMF (S.124)	Total (S.125+...S.127)	Intermedjarji finanzjarji oħrajn, ħlief għall-korporazzjonijiet ta' assigurazzjoni u fondi ta' pensjoni (S.125)	Awżiljari finanzjarji (S.126)	Istituzzjonijiet finanzjarji kaptivi u mutwanti tal-flus (S.127)	Korporazzjonijiet tal-assigurazzjoni (S.128)	Fondi tal-pensjoni (S.129)	Gvern ġenerali (S.13)	Unitajiet domestiċi, inklużi NPISHs 4) (S.14+S.15)
1	Totali (S.1)															
2	Residenti		Totali (S.1)													
3			S.11													
4			S.121+...+S.123													
5			S.121													
6			S.124													
7			S.125+...+S.127													
8			**S.125**													
9			**S.126**													
10			**S.127**													
11			S.128													
12			S.129													
13			S.13													
14			S.14 +S.15													
15	Mhux residenti	Total (S.2)														
16		Żona tal-euro ħlief dawk domestiċi	Totali (S.1)													
17			S.11													
18			S.121+...+S.123													
19			S.121													
20			S.124													
21			S.125+...+S.127													
22			**S.125**													
23			**S.126.**													
24			**S.127**													
25			S.128													
26			S.129													
27			S.13.													
28			S.14 +S.15													
29		Residenti barra ż-żona tal-euro														

1) Ir-rekwiżiti ta' *data* għal stokks, transazzjonijiet u bidliet oħrajn fil-volum huma identiċi.

2) Istituzzjonijiet monetarji finanzjarji (IFM; S.121+S.122+S.123). Skont l-ESA 2010 (paragrafu 5.118), self għal perijodu qasir mogħtija lil korporazzjonijiet li jieħdu d-depożiti (S.121+S.122) għandhom jiġu kklassifikati bħala depożiti (F.22 jew F.29).

3) Fondi tas-swieq tal-flus (MMF; S.123).

4) Istituzzjonijiet li ma għandhomx l-għan li jagħmlu profitt li jservu lill-unitajiet domestiċi (NPISHs; S.15).

Tabella 5:

Self għal perijodu qasir (F.42)[1)]

Settur tad-debitur / Settur tal-kreditur				A	B	C	C.1	D	E	E.1	E.2	E.3	F	G	H	I
				Residenti												
						MFIs (2)			Istituzzjonijiet finanzjarji oħra							
				Total	Korporazzjonijiet mhux finanzjarji (S.11)	Total (S.121+...S.123)	Bank ċentrali (S.121);	Fondi ta' investiment 3) mhux tal-MMF (S.124)	Total (S.125+...S.127)	Intermedjarji finanzjarji oħrajn, ħlief għall-korporazzjonijiet ta' assigurazzjoni u fondi ta' pensjoni (S.125)	Awżiljari finanzjarji (S.126)	Istituzzjonijiet finanzjarji kaptivi u mutwanti tal-flus (S.127)	Korporazzjonijiet tal-assigurazzjoni (S.128)	Fondi tal-pensjoni (S.129)	Gvern ġenerali (S.13)	Unitajiet domestiċi, inklużi NPISHs[4)] (S.14+S.15)
1	Totali (S.1)															
2	Residenti		Totali (S.1)													
3			S.11													
4			S.121+...+S.123													
5			S.121													
6			S.124													
7			S.125+...+S.127													
8			**S.125**													
9			**S.126**													
10			**S.127**													
11			S.128													
12			S.129													
13			S.13													
14			S.14 +S.15													
15	Mhux residenti	Total (S.2)														
16		Żona tal-euro ħlief dawk domestiċi	Totali (S.1)													
17			S.11													
18			S.121+...+S.123													
19			S.121													
20			S.124													
21			S.125+...+S.127													
22			**S.125**													
23			**S.126**													
24			**S.127**													
25			S.128													
26			S.129													
27			S.13													
28			S.14 +S.15													
29		Residenti barra ż-żona tal-euro														

1) Ir-rekwiżiti ta' *data* għal stokks, transazzjonijiet u bidliet oħrajn fil-volum huma identiċi.
2) Istituzzjonijiet monetarji finanzjarji (IFM; S.121+S.122+S.123).
3) Fondi tas-swieq tal-flus (MMF; S.123)
4) Istituzzjonijiet li ma għandhomx l-għan li jagħmlu profitt li jservu lill-unitajiet domestiċi (NPISHs; S.15).

Tabella 6:

Titoli ta’ dejn fuq perjodu ta’ żmien qasir (F.31)[1)]

				A	B	C	C.1	D	E	E.1	E.2	E.3	F	G	H	I
	Settur tad-debitur / Settur tal-kreditur			Residenti												
						MFIs (2)			Istituzzjonijiet finanzjarji oħra							
				Total	Korporazzjonijiet mhux finanzjarji (S.11)	Total (S.121+...S.123)	Bank ċentrali (S.121)	Mhux fondi ta' investiment 3) tal-MMF (S.124)	Total (S.125+...S.127)	Intermedjarji finanzjarji oħrajn, ħlief għall-korporazzjonijiet ta' assigurazzjoni u fondi ta' pensjoni (S.125)	Awżiljari finanzjarji (S.126)	Istituzzjonijiet finanzjarji kaptivi u mutwanti tal-flus (S.127)	Korporazzjonijiet tal-assigurazzjoni (S.128)	Fondi tal-pensjoni (S.129)	Gvern ġenerali (S.13)	Unitajiet domestiċi, inklużi NPISHs 4) (S.14+S.15)
1	Totali (S.1)															
2	Residenti		Totali (S.1)													
3			S.11													
4			S.121+...+S.123													
5			S.121													
6			S.124													
7			S.125+...+S.127													
8			S.125													
9			S.126													
10			S.127													
11			S.128													
12			S.129													
13			S.13													
14			S.14 +S.15													
15	Mhux residenti	Total (S.2)														
16		Żona tal-euro ħlief dawk domestiċi	Totali (S.1)													
17			S.11													
18			S.121+...+S.123													
19			S.121													
20			S.124													
21			S.125+...+S.127													
22			S.125													
23			S.126													
24			S.127													
25			S.128													
26			S.129													
27			S.13													
28			S.14 +S.15													
29		Residenti barra ż-żona tal-euro														

1) Ir-rekwiżiti ta' *data* għal stokks, transazzjonijiet u bidliet oħrajn fil-volum huma identiċi.

2) Istituzzjonijiet monetarji finanzjarji (IFM; S.121+S.122+S.123).

3) Fondi tas-swieq tal-flus (MMF; S.123).

4) Istituzzjonijiet li ma għandhomx l-għan li jagħmlu profitt li jservu lill-unitajiet domestiċi (NPISHs; S.15).

Tabella 7:

Titoli ta' dejn fuq perjodu ta' żmien qasir (F.32)[1)]

				A	B	C	C.1	D	E	E.1	E.2	E.3	F	G	H	I
					Residenti											
						MFIs (2)			Istituzzjonijiet finanzjarji ohra							
	Settur tad-debitur		Settur tal-kreditur	Total	**Korporazzjonijiet mhux finanzjarji (S.11)**	Total (S.121+...S.123)	Bank ċentrali (S.121)	**Mhux fondi ta' investiment [3)] tal-MMF (S.124)**	Total (S.125+...S.127)	Intermedjarji finanzjarji ohrajn, hlief ghall-korporazzjonijiet ta' assigurazzjoni u fondi ta' pensjoni (S.125)	Awżiljari finanzjarji (S.126)	Istituzzjonijiet finanzjarji kaptivi u mutwanti tal-flus (S.127)	**Korporazzjonijiet tal-assigurazzjoni (S.128)**	**Fondi tal-pensjoni (S.129)**	**Gvern ġenerali (S.13)**	**Unitajiet domestiċi, inklużi NPISHs[4)] (S.14+S.15)**
1	Totali (S.1)															
2	Residenti		Totali (S.1)													
3			S.11													
4			S.121+...+S.123													
5			S.121													
6			S.124													
7			S.125+...+S.127													
8			S.125													
9			S.126													
10			S.127													
11			S.128													
12			S.129													
13			S.13													
14			S.14 +S.15													
15	Mhux residenti	Total (S.2)														
16		Żona tal-euro hlief dawk domestiċi	Totali (S.1)													
17			S.11													
18			S.121+...+S.123													
19			S.121													
20			S.124													
21			S.125+...+S.127													
22			S.125													
23			S.126													
24			S.127													
25			S.128													
26			S.129													
27			S.13													
28			S.14 +S.15													
29		Residenti barra ż-żona tal-euro														

1) Ir-rekwiżiti ta' *data* ghal stokks, transazzjonijiet u bidliet ohrajn fil-volum huma identiċi.

2) Istituzzjonijiet monetarji finanzjarji (IFM; S.121+S.122+S.123).

3) Fondi tas-swieq tal-flus (MMF; S.123)

4) Istituzzjonijiet li ma ghandhomx l-ghan li jaghmlu profitt li jservu lill-unitajiet domestiċi (NPISHs; S.15).

Tabella 8:

Ishma kkwotati (F.511)[1)]

	Settur tad-debitur / Settur tal-kreditur			A	B	C	D	E	E1	E2	E3	F	G	H	I
				Residenti											
								Istituzzjonijiet finanzjarji oħra							
				Total	Korporazzjonijiet mhux finanzjarji (S.11)	MFIs[2)] (S.121+...+S.123)	Fondi ta' investiment [3)] mhux tal-MMF (S.124)	Total (S.125+...S.127)	Intermedjarji finanzjarji oħrajn, ħlief għall-korporazzjonijiet ta' assigurazzjoni u fondi ta' pensjoni (S.125)	Awżiljari finanzjarji (S.126)	Istituzzjonijiet finanzjarji kaptivi u mutwanti tal-flus (S.127)	Korporazzjonijiet tal-assigurazzjoni (S.128)	Fondi tal-pensjoni (S.129)	Gvern ġenerali (S.13)	Unitajiet domestiċi, inklużi NPISHs[4)] (S.14+S.15)
1	Totali (S.1)														
2	Residenti		Totali (S.1)												
3			S.11.												
4			S.121+...+S.123												
5			S.124												
6			S.125+...+S.127												
7			S.125												
8			S.126												
9			S.127												
10			S.128												
11			S.129												
12			S.13												
13			S.14 +S.15												
14	Mhux residenti	Total (S.2)													
15		Żona tal-euro ħlief dawk domestiċi	Totali (S.1)												
16			S.11												
17			S.121+...+S.123												
18			S.124												
19			S.125+...+S.127												
20			S.125												
21			S.126												
22			S.127												
23			S.128												
24			S.129												
25			S.13												
26			S.14 +S.15												
27		Residenti barra ż-żona tal-euro													

1) Ir-rekwiżiti ta' *data* għal stokks, transazzjonijiet u bidliet oħrajn fil-volum huma identiċi.

2) Istituzzjonijiet monetarji finanzjarji (IFM; S.121+S.122+S.123).

3) Fondi tas-swieq tal-flus (MMF; S.123)

4) Istituzzjonijiet li ma għandhomx l-għan li jagħmlu profitt li jservu lill-unitajiet domestiċi (NPISHs; S.15).

Tabella 9:

Ishma jew unitajiet ta' fond ta' investiment (F.52)[1)]

				A	B	C	D	E	E.1	E.2	E.3	F	G	H	I
				Residenti											
								Istituzzjonijiet finanzjarji ohra							
	Settur tad-debitur		Settur tal-kreditur	Total	Korporazzjonijiet mhux finanzjarji (S.11)	MFIs [2)] (S.121+...+S.123)	Fondi ta' investiment mhux tal-MMF [3)] (S.124)	Total (S.125+...S.127)	Intermedjarji finanzjarji ohrajn, hlief ghall-korporazzjonijiet ta' assigurazzjoni u fondi ta' pensjoni (S.125)	Awżiljari finanzjarji (S.126)	Istituzzjonijiet finanzjarji kaptivi u mutwanti tal-flus (S.127)	Korporazzjonijiet tal-assigurazzjoni (S.128)	Fondi tal-pensjoni (S.129)	Gvern ġenerali (S.13)	Unitajiet domestiċi, inklużi NPISHs[4)] (S.14+S.15)
1	Totali (S.1)														
2	Residenti	Totali (S.1)													
3			S.11												
4			S.121+...+S.123												
5			S.124												
6			S.125+...+S.127												
7			S.125												
8			S.126												
9			S.127												
10			S.128												
11			S.129												
12			S.13												
13			S.14 +S.15												
14	Mhux residenti	Total (S.2)													
15		Żona tal-euro hlief dawk domestiċi	Totali (S.1)												
16			S.11												
17			S.121+...+S.123												
18			S.124												
19			S.125+...+S.127												
20			S.125												
21			S.126												
22			S.127												
23			S.128												
24			S.129												
25			S.13												
26			S.14 +S.15												
27		Residenti barra ż-żona tal-euro													

1) Ir-rekwiżiti ta' *data* ghal stokks, transazzjonijiet u bidliet ohrajn fil-volum huma identiċi.
2) Istituzzjonijiet monetarji finanzjarji (IFM; S.121+S.122+S.123).
3) Fondi tas-swieq tal-flus (MMF; S.123).
4) Istituzzjonijiet li ma ghandhomx l-ghan li jaghmlu profitt li jservu lill-unitajiet domestiċi (NPISHs; S.15). ".

ATTI ADOTTATI MINN KORPI STABBILITI PERMEZZ TA' FTEHIMIET INTERNAZZJONALI

It-testi oriġinali tan-NU/KEE biss għandhom effett ġuridiku skont id-dritt internazzjonali pubbliku. L-istatus u d-data tad-dħul fis-seħħ ta' dan ir-Regolament jenħtieġ li jiġu ċċekkjati fl-aktar verżjoni reċenti tad-dokument tal-istatus tan-NU/KEE TRANS/WP.29/343, disponibbli fuq: http://www.unece.org/trans/main/wp29/wp29wgs/wp29gen/wp29fdocstts.html

Ir-Regolament Nru 158 tan-NU — Dispożizzjonijiet uniformi dwar l-approvazzjoni ta' apparati għall-moviment tar-rivers u vetturi bil-mutur fir-rigward tal-għarfien tas-sewwieq dwar utenti vulnerabbli tat-triq wara l-vetturi [2021/828]

Data tad-dħul fis-seħħ: l-10 ta' Ġunju 2021

Dan id-dokument huwa intiż purament bħala għodda ta' dokumentazzjoni. It-test awtentiku u legalment vinkolanti huwa: ECE/TRANS/WP.292020/121.

WERREJ

REGOLAMENT

1. Kamp ta' applikazzjoni

I. Apparati għall-Moviment tar-Rivers

2. Definizzjonijiet

3. Applikazzjoni għall-approvazzjoni

4. Markar

5. Approvazzjoni

6. Rekwiżiti

7. Modifika tat-tip ta' apparat għall-viżjoni indiretta u estensjoni tal-approvazzjoni tat-tip

8. Konformità tal-produzzjoni

9. Penali għan-nuqqas ta' konformità tal-produzzjoni

10. Produzzjoni mwaqqfa għalkollox

11. Ismijiet u indirizzi tas-Servizzi Tekniċi responsabbli għat-twettiq tat-testijiet tal-approvazzjoni, u tal-Awtoritajiet tal-Approvazzjoni tat-Tip

II. L-installazzjoni ta' apparati għall-moviment tar-rivers

12. Definizzjonijiet

13. Applikazzjoni għall-approvazzjoni

14. Approvazzjoni

15. Rekwiżiti

16. Rekwiżiti għas-sistema tal-kamera retroviżur

17. Rekwiżiti għas-sistemi ta' detezzjoni

18. Modifiki tat-tip ta' vettura u estensjoni tal-approvazzjonijiet

19. Konformità tal-produzzjoni

20. Penali għal nuqqas ta' konformità tal-protezzjoni

21. Produzzjoni mwaqqfa għalkollox

22. Ismijiet u indirizzi tas-Servizzi Tekniċi responsabbli għat-twettiq tat-testijiet tal-approvazzjoni, u tal-Awtoritajiet tal-Approvazzjoni tat-Tip

ANNESSI

1. Dokument ta' informazzjoni għall-approvazzjoni tat-tip ta' apparat għall-moviment tar-rivers
2. Dokument ta' informazzjoni għall-approvazzjoni tat-tip ta' vettura fir-rigward tal-installazzjoni ta' apparati għall-moviment tar-rivers
3. Komunikazzjoni li tikkonċerna l-approvazzjoni jew ir-rifjut jew l-estensjoni jew l-irtirar tal-approvazzjoni jew tal-produzzjoni mwaqqfa għalkollox ta' tip ta' apparat għall-moviment tar-rivers, skont ir-Regolament Nru 158
4. Komunikazzjoni li tikkonċerna l-approvazzjoni jew ir-rifjut jew l-estensjoni jew l-irtirar tal-approvazzjoni jew tal-produzzjoni mwaqqfa għalkollox ta' tip ta' vettura fir-rigward tal-immuntar ta' apparati għall-moviment tar-rivers, skont ir-Regolament Nru 158
5. Arranġament tal-marka tal-approvazzjoni għal apparat għall-viżjoni indiretta
6. Metodu ta' ttestjar għad-determinazzjoni tar-riflettività
7. Il-proċedura biex jiġi ddeterminat ir-raġġ tal-kurvatura "r" tal-wiċċ riflettur ta' mera
8. Il-proċedura biex jiġu ddeterminati l-punt "H" u l-angolu effettiv tat-torso għal pożizzjonijiet bilqiegħda fil-vetturi bil-mutur
9. Metodi ta' ttestjar għall-kamp viżiv ta' wara ta' prossimità mill-qrib
10. Metodi ta' ttestjar għas-sistemi ta' detezzjoni

INTRODUZZJONI (għall-informazzjoni)

L-għan ta' dan ir-Regolament huwa li jipprovdi d-dispożizzjonijiet għall-moviment tar-rivers li jikkonċernaw l-għarfien dwar il-prossimità tal-utenti vulnerabbli tat-triq. Ir-Regolament Nru 46 tan-NU jipprovdi d-dispożizzjonijiet għall-viżjoni indiretta tal-vetturi bil-mutur. Dan ir-Regolament jespandi l-viżjoni jew l-għarfien tas-sewwieq għad-direzzjoni ta' wara tal-vettura meta tkun qed tirriversja. Għalhekk, xi rekwiżiti ta' dan ir-Regolament jistgħu jiġu ssodisfati minn apparati li jikkonformaw mar-Regolament Nru 46 tan-NU.

Dan ir-Regolament ma jistax ikopri l-kundizzjonijiet kollha tat-traffiku u l-karatteristiċi tal-infrastruttura kollha fil-proċess tal-approvazzjoni tat-tip; dan ir-Regolament jirrikonoxxi li l-prestazzjonijiet meħtieġa f'dan ir-Regolament ma jistgħux jinkisbu fil-kundizzjonijiet kollha (il-veloċità u l-kundizzjoni tal-vettura, il-kundizzjonijiet tat-temp, u xenarji tat-traffiku, eċċ., jistgħu jaffettwaw il-prestazzjonijiet tas-sistemi).

1. KAMP TA' APPLIKAZZJONI

Dan ir-Regolament japplika għal:

1.1. L-approvazzjoni ta' apparati għas-sikurezza tar-rivers definiti fil-Parti I maħsuba biex jiġu installati f'vetturi tal-kategoriji M u N.

1.2. L-approvazzjoni tal-installazzjoni f'vettura ta' apparati għas-sikurezza tar-rivers definiti fil-Parti II jekk jiġu installati f'vetturi tal-kategoriji M u N.

1.3. Fuq talba tal-manifattur, il-Partijiet Kontraenti jistgħu jagħtu approvazzjonijiet skont il-Partijiet I u II lil vetturi ta' kategoriji u oħra lil apparati biex jiġu installati fuq tali vetturi.

1.4. Il-vetturi li ġejjin tal-kategoriji M u N għandhom jiġu eżentati minn dan ir-Regolament:

Il-vetturi fejn l-installazzjoni ta' kwalunkwe apparat għas-sikurezza tar-rivers ma tkunx kompatibbli mal-użu fit-triq tagħhom jistgħu jiġu eżentati parzjalment jew bis-sħiħ minn dan ir-Regolament, soġġetti għad-deċiżjoni tal-Awtorità tal-Approvazzjoni tat-Tip.

1.5. Jekk vettura jkollha diversi apparat(i), il-manifattur għandu jinnomina l-apparat li jissodisfa d-dispożizzjonijiet tar-regolament.

Parti I **Apparati għall-Moviment tar-Rivers**

2. DEFINIZZJONIJIET

Għall-finijiet ta' dan ir-Regolament:

2.1. "*Apparati għall-moviment tar-rivers*" tfisser apparati maħsuba biex jagħtu viżjoni ċara ta' wara tal-vettura fil-kampijiet viżivi definiti fil-paragrafu 15.2. Dawn jistgħu jkunu mirja konvenzjonali, Sistema ta' Kamera Retroviżur jew apparati oħra li jistgħu jippreżentaw informazzjoni dwar il-kamp viżiv lis-sewwieq.

2.1.1. "*Apparat retroviżur ta' prossimità mill-qrib*" tfisser apparat li juri l-kamp viżiv definit fil-paragrafu 15.2. ta' dan ir-Regolament.

2.1.2. "*Apparati għall-viżjoni indiretta*" tfisser apparati li jippreżentaw informazzjoni dwar il-kampijiet viżivi definiti fil-paragrafu 15.2.

2.1.2.1. "*Sistema ta' Kamera Retroviżur (RVCS)*" tfisser kwalunkwe sistema maħsuba biex tagħti stampa tad-dinja ta' barra u tagħti viżjoni ċara tan-naħa ta' wara tal-vettura fil-kampijiet viżivi definiti fil-paragrafu 15.2 permezz ta' kamera.

2.1.2.1.1. "*Kuntrast tal-luminanza*" tfisser il-proporzjon tal-qawwa tal-luminożità bejn oġġett u l-isfond/il-madwar immedjat tiegħu li jippermetti li l-oġġett jiġi distint mill-isfond/mill-madwar tiegħu. Id-definizzjoni hija f'konformità mad-definizzjoni mogħtija f'ISO 9241-302:2008.

2.1.2.1.2. "*Riżoluzzjoni*" tfisser l-iżgħar dettall li jista' jintgħaraf b'sistema ta' perċezzjoni, jiġifieri pperċepit bħala separat mill-unità kollha ikbar. Ir-riżoluzzjoni tal-għajnejn tal-bniedem hija indikata bħala "akutezza viżiva".

2.1.2.1.3. "*Spettru viżiv*" tfisser id-dawl b'tul ta' mewġa fil-firxa tal-limiti tal-perċezzjoni tal-għajnejn tal-bniedem: 380-780 nm.

2.1.2.2. "*Mera retroviżur ta' prossimità mill-qrib*" tfisser kwalunkwe apparat, minbarra apparati bħal periskopji, maħsub biex jagħti viżjoni ċara tan-naħa ta' wara tal-vettura fil-kampijiet viżivi definiti fil-paragrafu 15.2. permezz ta' wiċċ riflettur.

2.1.2.2.1. "*r*" tfisser il-medja tar-raġġi tal-kurvatura mkejla fuq il-wiċċ riflettur, f'konformità mal-metodu deskritt fl-Anness 7.

2.1.2.2.2. "*Ir-raġġi prinċipali tal-kurvatura f'punt wieħed fuq il-wiċċ riflettur (ri)*" tfisser il-valuri miksuba bl-apparati definiti fl-Anness 7, imkejla fuq l-ark tal-wiċċ riflettur li jgħaddi miċ-ċentru ta' dan il-wiċċ b'mod parallel mas-segment b, kif definit fil-paragrafu 6.1.2.1.2. ta' dan ir-Regolament u fuq l-ark b'mod perpendikolari għal dan is-segment.

2.1.2.2.3. "*Ir-raġġ tal-kurvatura f'punt wieħed fuq il-wiċċ riflettur (r_p)*" tfisser il-medja aritmetika tar-raġġi prinċipali tal-kurvatura r_i u r_i', jiġifieri:

$$r_p = \frac{r_i + r_i'}{2}$$

2.1.2.2.4. "*Wiċċ sferiku*" tfisser wiċċ, li għandu raġġ kostanti u ugwali fid-direzzjonijiet kollha.

2.1.2.2.5. "*Wiċċ asferiku*" tfisser wiċċ, li għandu raġġ kostanti biss fi pjan wieħed.

2.1.2.2.6. "*Mera asferika*" tfisser mera magħmula minn parti sferika u parti asferika, li fiha għandha tiġi mmarkata t-tranżizzjoni tal-wiċċ riflettur mill-parti sferika għall-parti asferika. Il-kurvatura tal-assi ewlieni tal-mera hija ddefinita fis-sistema ta' koordinati x/y definita mir-raġġ tal-kallotta primarja sferika bi:

$$y = R - \sqrt{(R^2 - x^2)} + k(x - a)^3$$

Fejn:

R: raġġ nominali fil-parti sferika

k: il-kostant għall-bidla tal-kurvatura

a: il-kostant għad-daqs sferiku tal-kallotta primarja sferika

2.1.2.2.7. "*Ċentru tal-wiċċ riflettur*" tfisser iċ-ċentru tal-erja viżibbli tal-wiċċ riflettur.

2.1.2.2.8. "*Ir-raġġ tal-kurvatura tal-partijiet kostitwenti tal-mera*" tfisser ir-raġġ "c" tal-ark taċ-ċirku li jqarreb l-aktar mill-qrib il-forma kurvata tal-parti inkwistjoni.

2.1.2.3. "*Apparati oħra għall-viżjoni indiretta*" tfisser apparati kif definiti fil-paragrafu 2.1.2. ta' hawn fuq, fejn il-kamp viżiv ma jinkisibx permezz ta' mera jew Sistema ta' Kamera Retroviżur.

2.1.3. "*Oġġett ta' ttestjar*" tfisser oġġett ċilindriku b'għoli ta' 0,8 m u b'dijametru ta' 0,30 m.

2.1.4. "*Kamp viżiv*" tfisser it-taqsima tal-ispazju tridimensjonali 'il fuq mil-livell tal-art li hija mmonitorjata bl-għajnuna ta' apparat għall-viżjoni indiretta. Sakemm ma jkunx iddikjarat mod ieħor, dan huwa bbażat fuq il-viżjoni offruta minn apparat u/jew minn apparati oħrajn għajr il-mirja. Dan jista' jkun limitat mid-distanza ta' detezzjoni rilevanti li tikkorrispondi għall-oġġett ta' ttestjar.

2.1.5. "*Sistema ta' Detezzjoni*" tfisser sistema li tuża sinjali li jippermettu lis-sewwieq jidentifika oġġetti fiż-żona maġenb il-vettura.

2.1.5.1. "*Informazzjoni akustika*" tfisser informazzjoni li tingħata permezz ta' sinjali tas-smigħ ipprovduti minn sistema ta' detezzjoni kif definit fil-paragrafu 2.1.5. ta' hawn fuq biex is-sewwieq ikun jista' jidentifika oġġetti fiż-żona maġenb il-vettura.

2.1.5.2. "*Informazzjoni ottika*" tfisser informazzjoni li tuża sinjali ottiċi pprovduti minn sistema ta' detezzjoni kif definit fil-paragrafu 2.1.5. ta' hawn fuq biex is-sewwieq ikun jista' jidentifika oġġetti fiż-żona maġenb il-vettura.

2.1.5.3. "*Informazzjoni tattili*" tfisser informazzjoni li tuża sinjali tattili pprovduti minn sistema ta' detezzjoni kif definit fil-paragrafu 2.1.5. ta' hawn fuq biex is-sewwieq ikun jista' jidentifika oġġetti fiż-żona maġenb il-vettura.

2.1.6. "*Kamp ta' detezzjoni*" tfisser it-taqsima tal-ispazju tridimensjonali 'l fuq mil-livell tal-art li hija mmonitorjata bl-għajnuna ta' sistema ta' detezzjoni.

2.2. "*Tip ta' apparat għas-Sikurezza tar-Rivers*" tfisser apparati li ma jvarjawx fir-rigward tal-karatteristiċi essenzjali li ġejjin:

(a) Id-disinn tal-apparat li jinkludi, jekk rilevanti, it-twaħħil mal-karozzerija;

(b) Fil-każ ta' mirja, il-forma, id-dimensjonijiet u r-raġġ tal-kurvatura tal-wiċċ riflettur tal-mera;

(c) Fil-każ ta' Sistema ta' Kamera Retroviżur, il-kamp viżiv, l-ingrandiment.

(d) Fil-każ ta' sistemi ta' detezzjoni, it-tip ta' sensur, it-tip ta' sinjal ta' informazzjoni.

3. APPLIKAZZJONI GĦALL-APPROVAZZJONI

3.1. L-applikazzjoni għall-approvazzjoni ta' tip ta' apparat għall-viżjoni indiretta għandha titressaq mid-detentur tal-isem jew tal-marka kummerċjali jew mir-rappreżentant tiegħu rikonoxxut uffiċjalment.

3.2. Mudell tad-dokument ta' informazzjoni huwa ppreżentat fl-Anness 1.

3.3. Għal kull tip ta' apparat għall-viżjoni indiretta, l-applikazzjoni għandha tkun akkumpanjata minn tliet kampjuni tal-partijiet.

3.4. L-RVCS għandha tiġi pprovduta mill-applikant bid-dokumenti li ġejjin:

(a) L-ispeċifikazzjoni teknika tal-RVCS; u

(b) Il-manwal tal-operatur.

4. MARKAR

4.1. Il-kampjuni tal-apparati għall-viżjoni indiretta sottomessi għall-approvazzjoni għandu jkollhom fuqhom l-isem kummerċjali jew il-marka tal-manifattur; din il-marka għandha tkun tista' tinqara b'mod ċar u ma tkunx tista' titħassar.

4.2. Kull apparat għall-viżjoni indiretta għandu jkollu, fuq mill-inqas wieħed mill-komponenti ewlenin, spazju kbir biżżejjed biex jakkomoda l-marka tal-approvazzjoni, li għandha tkun tista' tinqara; dan l-ispazju għandu jintwera fuq id-disinni msemmija fl-Anness 1. Il-marka tal-approvazzjoni għandha tkun tista' tinqara wkoll meta l-apparat jiġi mmuntat fuq il-vettura bl-eċċezzjoni tas-Sistema ta' Kamera Retroviżur kif definit fil-paragrafu 2.1.2. jew ta' sistema ta' detezzjoni kif definit fil-paragrafu 2.1.5. Komponenti oħra tal-apparat għandu jkollhom mezz ta' identifikazzjoni. Fil-każ ta' spazju limitat għall-marka/marki tal-approvazzjoni, għandhom jiġu pprovduti mezzi oħra ta' identifikazzjoni li jikkollegawhom mal-marka tal-approvazzjoni.

5. APPROVAZZJONI

5.1. Jekk il-kampjuni sottomessi għall-approvazzjoni jissodisfaw ir-rekwiżiti tal-paragrafu 6 ta' dan ir-Regolament, għandha tingħata l-approvazzjoni tat-tip rilevanti ta' apparat għall-viżjoni indiretta.

5.2. Għandu jingħata numru tal-approvazzjoni lil kull tip approvat. L-ewwel żewġ ċifri tiegħu (fil-preżent, 00) għandhom jindikaw is-serje ta' emendi li jinkorporaw l-aktar emendi tekniċi ewlenin reċenti li jkunu saru għar-Regolament meta tkun inħarġet l-approvazzjoni. L-istess Parti Kontraenti ma għandhiex tagħti l-istess numru lil tip ieħor ta' apparat għall-viżjoni indiretta.

5.3. L-avviż tal-approvazzjoni jew tar-rifjut jew tal-estensjoni jew tal-irtirar tal-approvazzjoni jew ta' produzzjoni mwaqqfa għalkollox ta' tip ta' apparat għall-viżjoni indiretta skont dan ir-Regolament għandu jiġi kkomunikat lill-Partijiet għall-Ftehim li japplikaw dan ir-Regolament, permezz ta' formola li tikkonforma mal-mudell fl-Anness 3 ta' dan ir-Regolament.

5.4. Fuq mill-inqas wieħed mill-komponenti ewlenin, għandu jkun hemm imwaħħla b'mod li jidher sew u fl-ispazju msemmi fil-paragrafu 4.2. ta' hawn fuq, ma' kull apparat għall-viżjoni indiretta, li jikkonforma ma' tip approvat skont dan ir-Regolament, flimkien mal-marka preskritta fil-paragrafu 4.1. ta' hawn fuq, marka tal-approvazzjoni internazzjonali li tikkonsisti minn:

5.4.1. Ċirku madwar l-ittra "E" segwit minn dawn:

(a) In-numru li jiddistingwi l-pajjiż li jkun ta l-approvazzjoni; [1] u

(b) In-numru ta' dan ir-Regolament, segwit bl-ittra "R", b'sing u bin-numru tal-approvazzjoni.

5.5. Il-marka tal-approvazzjoni u s-simbolu/simboli addizzjonali għandhom ikunu jistgħu jinqraw b'mod ċar u ma jitħassrux.

5.6. L-Anness 5 ta' dan ir-Regolament juri eżempju tal-arranġament tal-marka tal-approvazzjoni u s-simbolu addizzjonali msemmija qabel.

6. REKWIŻITI

6.1. Mirja retroviżuri ta' prossimità mill-qrib

6.1.1. Speċifikazzjonijiet ġenerali

6.1.1.1. Il-mirja kollha jistgħu jkunu aġġustabbli.

6.1.2. Speċifikazzjonijiet speċjali

6.1.2.1. Dimensjonijiet

[1] In-numri li jiddistingwu l-Partijiet Kontraenti għall-Ftehim tal-1958 huma riprodotti fl-Anness 3 għar-Riżoluzzjoni Konsolidata dwar il-Kostruzzjoni tal-Vetturi (R.E.3), dokument ECE/TRANS/WP.29/78/Rev.6 - https://unece.org/transport/standards/transport/vehicle-regulations-wp29/resolutions

6.1.2.1.1. Il-kontorni tal-wiċċ riflettur għandhom ikunu ta' għamla ġeometrika sempliċi u d-dimensjonijiet tiegħu għandhom ikunu tali li l-mera tipprovdi l-kamp viżiv speċifikat fil-paragrafu 15.2. ta' dan ir-Regolament.

6.1.2.1.2. Id-dimensjonijiet tal-wiċċ riflettur għandhom ikunu tali li jkun possibbli li jiddaħħal fuqu:

(a) Rettangolu ta' 40 mm għoli li t-tul bażi tiegħu, imkejjel f'mm, ikollu l-valur "a";

(b) Segment li jkun parallel mal-għoli tar-rettangolu u li t-tul tiegħu, espress f'mm, ikollu l-valur "b".

6.1.2.2. Wiċċ riflettur u koeffiċjenti ta' riflessjoni

6.1.2.2.1. Il-wiċċ riflettur ta' mera għandu jkun ċatt jew konvess sferikament. Il-mirja ta' barra jistgħu jkunu mgħammra b'parti asferika addizzjonali sakemm il-mera ewlenija tissodisfa r-rekwiżiti tal-kamp viżiv indirett.

6.1.2.2.2. Differenzi bejn ir-raġġi tal-kurvatura tal-mirja

6.1.2.2.2.1. Id-differenza bejn r_i jew r'_i, u r_p f'kull punt ta' referenza ma għandhiex taqbeż 0,15 r.

6.1.2.2.2.2. Id-differenza bejn kwalunkwe wieħed mir-raġġi ta' kurvatura (r_p1, r_p2, u r_p3) u r ma għandhiex taqbeż 0,15 r.

6.1.2.2.2.3. Meta r ma jkunx inqas minn 3 000 mm, il-valur ta' 0,15 r ikkwotat fil-paragrafi 6.1.2.2.2.1. u 6.1.2.2.2.2. ta' hawn fuq jiġi sostitwit b'0,25 r.

6.1.2.2.3. Il-valur tal-koeffiċjent normali tar-riflessjoni, kif determinat skont il-metodu deskritt fl-Anness 6, ma għandux ikun inqas minn 40 fil-mija.

Fil-każ tal-uċuħ li jirriflettu bi grad varjabbli ta' riflessjoni, il-pożizzjoni "ta' matul il-jum" għandha tippermetti li jiġu rikonoxxuti l-kuluri tas-sinjali użati għat-traffiku fit-triq. Il-valur tal-koeffiċjent normali tar-riflessjoni fil-pożizzjoni ta' "billejl" ma għandux ikun inqas minn 4 fil-mija.

6.1.2.2.4. Il-wiċċ riflettur għandu jżomm il-karatteristiċi stabbiliti fil-paragrafu 6.1.2.2.3. ta' hawn fuq minkejja esponiment fit-tul għal kundizzjonijiet tat-temp avversi fl-użu normali.

6.2. Apparati retroviżur ta' prossimità mill-qrib għall-viżjoni indiretta għajr il-mirja

6.2.1. Rekwiżiti ġenerali

6.2.1.1. L-effettività tal-RVCS u ta' apparati oħra li jappoġġaw il-viżjoni tan-naħa ta' wara ta' prossimità mill-qrib ma għandhiex tiġi affettwata b'mod avvers minn kampijiet manjetiċi jew elettriċi. Dan għandu jintwera b'konformità mar-rekwiżiti tekniċi u mad-dispożizzjonijiet tranżizzjonali tar-Regolament Nru 10 tan-NU, tas-serje 05 ta' emendi jew kwalunkwe serje ta' emendi aktar tard.

7. MODIFIKA TAT-TIP TA' APPARAT GĦALL-MOVIMENT TAR-RIVERS U ESTENSJONI TAL-APPROVAZZJONI TAT-TIP

7.1. Kull modifika għal tip eżistenti ta' apparat għall-viżjoni indiretta inkluża l-konnessjoni tiegħu mal-karozzerija għandha tiġi nnotifikata lill-Awtorità tal-Approvazzjoni tat-Tip li tkun approvat it-tip ta' apparat għall-viżjoni indiretta. Imbagħad, l-Awtorità tal-Approvazzjoni tat-Tip għandha jew:

(a) Tiddeċiedi, f'konsultazzjoni mal-manifattur, li għandha tinħareġ approvazzjoni tat-tip ġdida; jew

(b) Tapplika l-proċedura li tinsab fil-paragrafu 7.1.1. (Reviżjoni) u, jekk ikun applikabbli, il-proċedura li tinsab fil-paragrafu 7.1.2. (Estensjoni).

7.1.1. Reviżjoni

Meta d-dettalji rreġistrati fil-folder ta' informazzjoni jkunu nbidlu u l-Awtorità tal-Approvazzjoni tat-Tip tqis li l-modifiki li saru mhumiex probabbli li se jkollhom effett avvers apprezzabbli u li fi kwalunkwe każ l-apparat għall-viżjoni indiretta xorta jissodisfa r-rekwiżiti, il-modifika għandha tiġi ddeżinjata bħala "reviżjoni".

F'dan il-każ, l-Awtorità tal-Approvazzjoni tat-Tip għandha toħroġ il-paġni riveduti tal-folder ta' informazzjoni kif meħtieġ, u timmarka kull paġna riveduta biex turi b'mod ċar in-natura tal-modifika u d-data tal-ħruġ mill-ġdid. Verżjoni konsolidata u aġġornata tal-folder ta' informazzjoni, flimkien ma' deskrizzjoni dettaljata tal-modifika, għandha titqies li tissodisfa dan ir-rekwiżit.

7.1.2. Estensjoni

Il-modifika għandha tiġi deżinjata "estensjoni" jekk, minbarra l-bidla fid-dettalji reġistrati fil-folder ta' informazzjoni;

(a) Ikunu meħtieġa aktar spezzjonijiet jew testijiet; jew

(b) Tkun inbidlet xi informazzjoni fid-dokument ta' komunikazzjoni (bl-eċċezzjoni ta' partijiet mehmuża miegħu); jew

(c) L-approvazzjoni għal serje ta' emendi aktar tard tintalab wara d-dħul fis-seħħ tiegħu.

7.2. Il-konferma jew ir-rifjut tal-approvazzjoni, li tispeċifika l-bidliet, għandha tiġi kkomunikata lill-Partijiet għall-Ftehim li japplikaw dan ir-Regolament permezz tal-proċedura speċifikata fil-paragrafu 5.3. ta' hawn fuq. Barra minn hekk, l-indiċi tal-pakkett ta' informazzjoni, mehmuż mad-dokument ta' komunikazzjoni, għandu jiġi emendat kif meħtieġ biex jindika d-data tar-reviżjoni jew l-estensjoni l-aktar reċenti.

7.3. L-Awtorità tal-Approvazzjoni tat-Tip li toħroġ l-estensjoni tal-approvazzjoni għandha tagħti numru tas-serje lil kull formola ta' komunikazzjoni li ssir għal estensjoni bħal din.

8. KONFORMITÀ TAL-PRODUZZJONI

8.1. Il-proċedura tal-konformità tal-produzzjoni għandha tkun konformi ma' dawk stabbiliti fl-Iskeda 1 tal-Ftehim (E/ECE/TRANS/505/Rev.3).

8.2. Kull apparat għall-viżjoni indiretta approvat skont dan ir-Regolament għandu jkun immanifatturat b'tali mod li jkun konformi mat-tip approvat billi jiġu ssodisfati r-rekwiżiti stabbiliti fil-paragrafu 6. ta' hawn fuq.

9. PENALI GĦAL NUQQAS TA' KONFORMITÀ TAL-PRODUZZJONI

9.1. L-approvazzjoni mogħtija fir-rigward ta' tip ta' apparat għall-viżjoni indiretta skont dan ir-Regolament tista' tiġi rtirata jekk ma jkunx hemm konformità mar-rekwiżit stabbilit fil-paragrafu 8.1. ta' hawn fuq jew jekk it-tip ta' apparat għall-viżjoni indiretta ma jkunx issodisfa r-rekwiżiti preskritti fil-paragrafu 8.2. ta' hawn fuq.

9.2. Jekk Parti Kontraenti għall-Ftehim li tapplika dan ir-Regolament tirtira approvazzjoni li tkun tat qabel, din għandha tavża minnufih lill-Partijiet Kontraenti l-oħra li japplikaw dan ir-Regolament dwar dan permezz ta' kopja tal-formola ta' komunikazzjoni li jkollha miktub fl-aħħar b'ittri kbar, l-annotazzjoni ffirmata u datata "APPROVAZZJONI RTIRATA".

10. PRODUZZJONI MWAQQFA GĦALKOLLOX

Jekk id-detentur tal-approvazzjoni jwaqqaf għalkollox il-manifattura ta' tip ta' apparat għall-viżjoni indiretta approvat f'konformità ma' dan ir-Regolament, huwa għandu jinforma b'dan lill-Awtorità tal-Approvazzjoni tat-Tip li tkun tat l-approvazzjoni. Meta tirċievi l-komunikazzjoni rilevanti, l-Awtorità għandha tinforma b'dan lill-Partijiet l-oħra għall-Ftehim li japplikaw dan ir-Regolament, permezz ta' kopja tal-formola tal-approvazzjoni li jkollha miktub fl-aħħar, b'ittri kbar, l-annotazzjoni ffirmata u datata "PRODUZZJONI MWAQQFA GĦALKOLLOX".

11. ISMIJIET U INDIRIZZI TAS-SERVIZZI TEKNIĊI RESPONSABBLI GĦAT-TWETTIQ TAT-TESTIJIET TAL-APPROVAZZJONI, U TAL-AWTORITAJIET TAL-APPROVAZZJONI TAT-TIP

Il-Partijiet Kontraenti għall-Ftehim li japplikaw dan ir-Regolament għandhom jikkomunikaw lis-Segretarjat tan-Nazzjonijiet Uniti l-ismijiet u l-indirizzi tas-Servizzi Tekniċi responsabbli għat-twettiq tat-testijiet tal-approvazzjoni u tal-Awtoritajiet tal-Approvazzjoni tat-Tip li jagħtu l-approvazzjoni, u lil min għandhom jintbagħtu l-formoli li jiċċertifikaw l-approvazzjoni jew ir-rifjut jew l-estensjoni, jew l-irtirar tal-approvazzjoni, maħruġa f'pajjiżi oħra.

Parti II **L-installazzjoni ta' apparati għall-moviment tar-rivers**

12. DEFINIZZJONIJIET

Għall-fini ta' dan ir-Regolament:

12.1. "*Punti okulari tas-sewwieq*" tfisser żewġ punti 65 mm 'il bogħod minn xulxin u 635 mm vertikalment 'il fuq mill-punt R tas-sit tas-sewwieq kif definit fl-Anness 8. Il-linja dritta li tgħaqqad dawn iż-żewġ punti tgħaddi b'mod perpendikolari mal-pjan medjan lonġitudinali vertikali tal-vettura. Iċ-ċentru tas-segment li jgħaqqad iż-żewġ punti okulari jinsab fi pjan lonġitudinali vertikali li għandu jgħaddi minn ġoċ-ċentru tal-pożizzjoni bilqiegħda ddeżinjata tas-sewwieq, kif speċifikat mill-manifattur tal-vettura.

12.2. "*Viżjoni ambinokulari*" tfisser il-kamp viżiv totali miksub mis-superimpożizzjoni tal-kampijiet monokulari tal-għajn tal-lemin u tal-għajn tax-xellug (ara l-Illustrazzjoni 2 ta' hawn taħt).

Illustrazzjoni 2

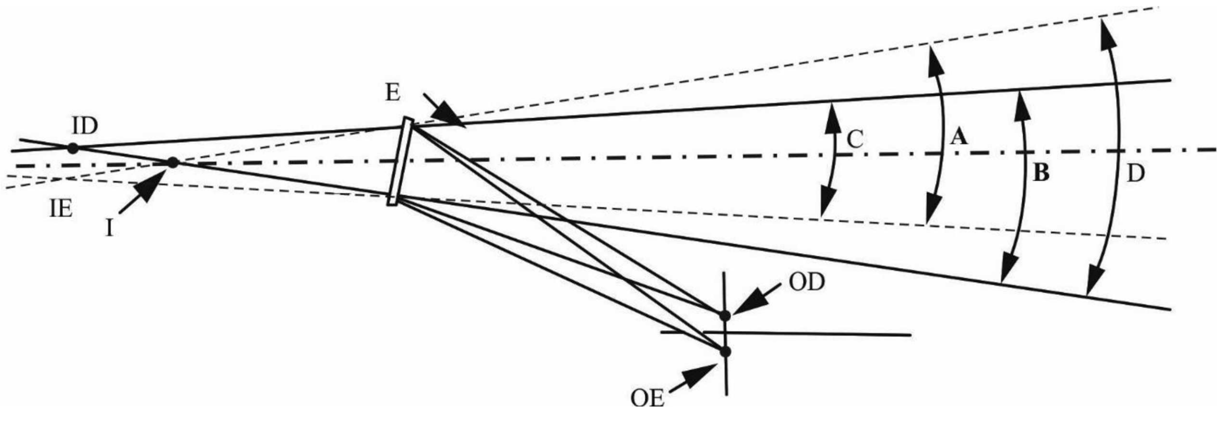

E =	mera retroviżur ta' ġewwa
OD =	għajnejn is-sewwieq
OE =	għajnejn is-sewwieq
ID =	immaġnijiet monokulari virtwali
IE =	immaġnijiet monokulari virtwali
I =	immaġni ambinokulari virtwali
A =	angolu tal-viżjoni tal-għajn tax-xellug

B = angolu tal-viżjoni tal-għajn tal-lemin

C = angolu binokulari tal-viżjoni

D = angolu ambinokulari tal-viżjoni

12.3. "*Tip ta' vettura fir-rigward tal-għarfien tas-sewwieq dwar utenti vulnerabbli tat-triq wara l-vetturi*" tfisser vetturi bil-mutur li huma identiċi fir-rigward tal-karatteristiċi bażiċi li ġejjin:

12.3.1. Tip ta' apparat għall-moviment tar-rivers;

12.3.2. Il-karatteristiċi tal-karozzerija li jnaqqsu l-kamp viżiv;

12.3.3. Il-koordinati tal-punt R (fejn ikun applikabbli);

12.3.4. Il-pożizzjonijiet preskritti, u l-marki tal-approvazzjoni tat-tip ta' apparati obbligatorji u (jekk installati) fakultattivi għall-viżjoni indiretta.

12.4. "*Vetturi tal-kategoriji M_1, M_2, M_3, N_1, N_2 u N_3*" tfisser dawk definiti fir-Riżoluzzjoni Konsolidata dwar il-Kostruzzjoni tal-Vetturi (R.E.3), (dokument ECE/TRANS/WP.29/78/Rev.6).

12.5. "*Punt ta' referenza okulari*" tfisser il-punt tan-nofs bejn il-punti okulari tas-sewwieq.

12.6. "*Avveniment ta' rivers*" tfisser ammont ta' ħin mill-bidu u mit-tmiem tal-moviment tar-rivers kif deskritt f'15.1.1. f'dan ir-Regolament.

12.7. "*Il-punti okulari tas-sewwieq meta jħares lura*" tfisser żewġ punti li jinsabu 96 mm lonġitudinali lura, 158 mm orizzontalment ġewwa d-direzzjoni taċ-ċentru tal-vettura u 6 mm vertikalment 'il fuq mill-"punti okulari tas-sewwieq" deskritti fil-paragrafu 12.1.

12.8. "*Modalità attiva tal-vettura*" tfisser il-modalità tal-vettura meta:

Is-sistema tal-motopropulsjoni tmexxi l-vettura, mar-rilaxx tas-sistema tal-brejk u f'xi każijiet bl-applikazzjoni ta' pressjoni fuq il-pedala tal-aċċelleratur (jew l-attivazzjoni ta' kontroll ekwivalenti).

13. APPLIKAZZJONI GĦALL-APPROVAZZJONI

13.1. L-applikazzjoni għall-approvazzjoni ta' tip ta' vettura fir-rigward tal-installazzjoni ta' apparati għall-viżjoni indiretta għandha titressaq mill-manifattur tal-vettura jew mir-rappreżentant tiegħu rikonoxxut kif xieraq.

13.2. Mudell tad-dokument ta' informazzjoni huwa ppreżentat fl-Anness 2.

13.3. Vettura rappreżentattiva tat-tip ta' vettura li għandha tiġi approvata għandha tiġi sottomessa lis-Servizz Tekniku responsabbli għat-twettiq tat-testijiet tal-approvazzjoni.

13.4. L-Awtorità tal-Approvazzjoni tat-Tip għandha tivverifika l-eżistenza ta' arranġamenti sodisfaċenti biex jiġu żgurati kontrolli effettivi tal-konformità tal-produzzjoni qabel tingħata l-approvazzjoni tat-tip.

13.5. L-RVCS għandha tiġi pprovduta mill-applikant bid-dokumenti li ġejjin:

(a) L-ispeċifikazzjoni teknika tal-RVCS;

(b) Il-manwal tal-operatur.

14. APPROVAZZJONI

14.1. Jekk it-tip ta' vettura sottomess għall-approvazzjoni f'konformità mal-paragrafu 13. ta' hawn fuq jissodisfa r-rekwiżiti tal-paragrafu 15. ta' dan ir-Regolament, għandha tingħata l-approvazzjoni.

14.2. Għandu jingħata numru tal-approvazzjoni lil kull tip approvat. L-ewwel żewġ ċifri tiegħu (fil-preżent, 00) għandhom jindikaw is-serje ta' emendi li jinkorporaw l-aktar emendi reċenti jew dawk tekniċi li jkunu saru lir-Regolament meta tkun inħarġet l-approvazzjoni. L-istess Parti Kontraenti ma għandhiex tassenja l-istess numru lil tip ieħor ta' vettura.

14.3. L-avviż tal-approvazzjoni jew tar-rifjut jew tal-estensjoni jew taċ-ċaħda tal-approvazzjoni ta' tip ta' vettura skont dan ir-Regolament għandu jiġi kkomunikat lill-Partijiet għall-Ftehim li japplikaw dan ir-Regolament permezz ta' formola li tkun konformi mal-mudell fl-Anness 4 ta' dan ir-Regolament.

15. REKWIŻITI

15.1. Ġenerali

Għall-fini ta' dan ir-Regolament, il-vettura għandha tissodisfa r-rekwiżiti li ġejjin:

Matul avveniment ta' rivers, s-sewwieq għandu jiġi pprovdut b'tal-inqas mezz wieħed ta' viżjoni jew ta' għarfien.

Il-mezzi ta' viżjoni jipprovdu kamp retroviżur ta' prossimità mill-qrib kif definit fil-paragrafu 15.2 ta' hawn taħt. Mezzi possibbli huma:

(a) Viżjoni diretta,

(b) Apparati approvati skont ir-Regolament Nru 46 tan-NU,

(c) Mera Retroviżur ta' Prossimità mill-Qrib li tikkonforma ma' dan ir-Regolament,

(d) Sistema ta' Kamera Retroviżur li tikkonforma ma' dan ir-Regolament.

Il-Mezzi ta' Għarfien jipprovdu informazzjoni għajr il-viżjoni għall-kamp ta' detezzjoni kif definit fil-paragrafu 15.3 ta' hawn taħt. Mezzi possibbli huma:

(a) Sistema ta' Detezzjoni li tikkonforma ma' dan ir-Regolament.

15.1.1. L-avveniment ta' rivers jibda meta l-vettura tkun fil-Modalità attiva tal-vettura u s-selettur tad-direzzjoni tal-vettura jitqiegħed mill-modalità ta' quddiem, parkeġġ jew newtrali fir-rivers mis-sewwieq jew minn sistema, u jintemm meta tiġi ssodisfata waħda mill-kundizzjonijiet ta' moviment 'il quddiem li ġejjin, skont l-għażla tal-manifattur:

(a) Veloċità ta' ≤ 16 km/h (inkluż 0 km/h), jew

(b) Distanza vvjaġġata ≤ 10 metri (inklużi 0 metri), jew

(c) Durata kontinwa ta' ≤ 10 sekondi (inklużi 0 sekondi), jew

(d) Is-selettur tad-direzzjoni tal-vettura ma jkunx fuq ir-rivers.

15.2. Kamp Viżiv Retroviżur ta' Prossimità mill-Qrib

Il-kamp viżiv għandu jkun limitat mill-pjani li ġejjin:

(a) Pjan vertikali trasversali li jgħaddi minn punt 0,3 m mill-aktar punt 'il barra tan-naħa ta' wara tal-vettura;

(b) Pjan vertikali trasversali li jgħaddi minn punt 3,5 m wara l-punt l-aktar 'il barra tan-naħa ta' wara tal-vettura;

(c) Żewġ pjani vertikali lonġitudinali paralleli mal-pjan medjan vertikali lonġitudinali li jgħaddi mill-punt l-aktar 'il barra ta' kull naħa tal-vettura.

L-għoli tal-kamp viżiv huwa ddefinit f'disa' pożizzjonijiet fil-limiti tal-kamp viżiv b'oġġetti ta' ttestjar b'għoli ta' 0,8 m u b'dijametru ta' 0,3 m li jinsabu fuq il-pjan tal-art kif definit fl-Illustrazzjoni 3 ta' hawn taħt:

Illustrazzjoni 3

Kamp viżiv retroviżur mill-qrib

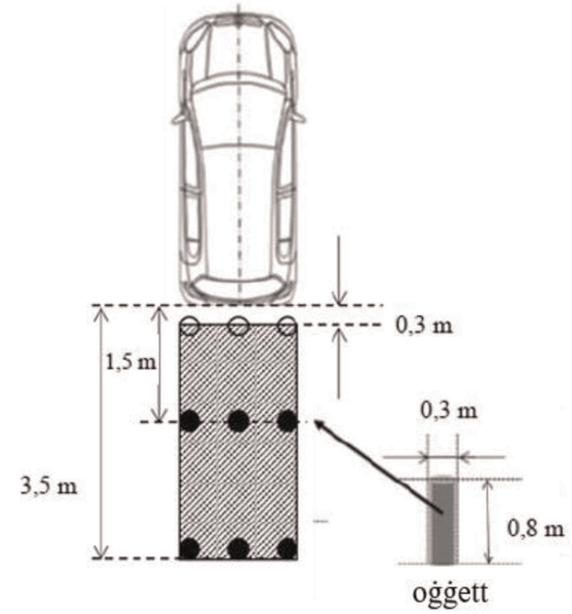

15.2.1. Rekwiżiti

Meta jiġi ttestjat skont il-kundizzjonijiet definiti fl-Anness 9, ir-rekwiżit għall-kamp viżiv ta' wara ta' prossimità mill-qrib għandu jitqies bħala ssodisfat jekk il-kamp viżiv definit ikun jista' jidher:

(a) Għall-oġġetti ta' ttestjar fl-ewwel ringiela (L-oġġetti ta' ttestjar A, B, u C):

Erja ta' 0,15 m × 0,15 m jew in-naħa ta' fuq tal-oġġett ta' ttestjar għandha tkun viżibbli tal-inqas pożizzjoni waħda fuq kull oġġett ta' ttestjar.

(b) Għall-oġġetti ta' ttestjar fit-tieni ringiela (Oġġetti ta' ttestjar D, E, u F) u t-tielet ringiela (Oġġetti ta' ttestjar G, H, u I);

Għandu jidher l-oġġett ta' ttestjar kollu.

15.2.1.1. Permezz tal-viżjoni diretta mill-punti okulari tas-sewwieq meta jħares lura; jew

15.2.1.2. Permezz tal-viżjoni diretta mill-punti okulari tas-sewwieq meta jħares lura flimkien ma' mera retroviżur ta' prossimità mill-qrib installata fuq in-naħa ta' wara tal-vettura li tappoġġa din il-viżjoni diretta; jew

15.2.1.3. Permezz ta' apparat ta' viżjoni indiretta (mera jew CMS jew oħrajn) approvat skont ir-Regolament Nru 46 tan-NU; jew

15.2.1.4. Permezz ta' apparat ta' viżjoni indiretta (mera jew RVCS jew oħrajn) li jikkonforma ma' dan ir-Regolament; jew

15.2.1.5. Permezz ta' sistema ta' detezzjoni li tikkonforma ma' dan ir-Regolament ħlief għall-kamp ta' detezzjoni (eż. medda qasira ħafna); jew

15.2.1.6. Permezz ta' kombinament ta' apparati tal-paragrafi 15.2.1.3, 15.2.1.4. u 15.2.1.5. ħlief kombinament ta' RVCS u mera/mirja jew mera retroviżur ta' prossimità mill-qrib.

15.2.1.7. L-għażliet 15.2.1.1 u 15.2.1.2 japplikaw biss għall-kategoriji ta' vetturi M_1 u N_1, meta d-distanza bejn il-punt okulari tas-sewwieq meta jħares lura lejn in-naħa ta' wara tal-vettura ma taqbiżx l-2 000 mm u meta l-vettura jkollha ringiela waħda bilqiegħda.

15.2.2. Il-kamp viżiv ta' wara ta' prossimità mill-qrib għandu jiġi stabbilit permezz ta' viżjoni ambinokulari, bl-għajnejn ikunu fil-"punti okulari tas-sewwieq" kif definit fil-paragrafu 12.1. ta' hawn fuq. Il-kampijiet viżivi għandhom jiġu ddeterminati meta l-vettura tkun f'kundizzjoni ta' sewqan kif definit fir-Riżoluzzjoni konsolidata dwar il-Kostruzzjoni tal-vetturi (R.E.3) (ECE/TRANS/WP.29/78/Rev.6, para. 2.2.5.4.), kif ukoll għall-vetturi M1 u N1 b'passiġġier wieħed fuq is-sit ta' quddiem (75 kg). Meta jiġi stabbilit minn ġot-twieqi, il-ħġieġ għandu jkollu fattur totali ta' trażmissjoni tad-dawl skont l-Anness 24 tar-Regolament Nru 43 tan-NU.

F'każ ta' viżjoni diretta mill-punti okulari tas-sewwieq meta jħares lura, il-pożizzjoni vertikali tal-headrests tas-sits ta' wara għandha tiġi ssettjata fil-pożizzjoni ddisinjata maħsuba tal-użu jew tal-ogħla pożizzjoni jekk il-headrest ikollu diversi settings tal-pożizzjoni jew fil-pożizzjoni miftiehma mas-Servizz Tekniku.

15.2.3. F'każ ta' kombinament ta' apparati, kull ringiela trasversali ta' oġġetti ta' ttestjar għandha tkun tidher minn apparat wieħed. Il-kamp viżiv ta' prossimità mill-qrib għandu jinkiseb min-numru minimu ta' mirja u ta' monitors.

15.2.4. Fil-każ ta' mirja li jkunu jikkonsistu minn diversi uċuħ li jirriflettu li jew li jkunu ta' kurvatura differenti jew jagħmlu angolu ma' xulxin, tal-inqas wieħed mill-uċuħ rifletturi għandu jipprovdi l-kamp viżiv u jkollu d-dimensjonijiet speċifikati għall-klassi li jappartjenu għaliha.

15.3. Kamp ta' detezzjoni

Il-kamp ta' detezzjoni għandu jkun limitat mill-pjanijiet li ġejjin (ara l-figura 4):

(a) Pjan vertikali trasversali li jgħaddi minn punt 200 mm mill-aktar punt 'il barra tan-naħa ta' wara tal-vettura;

(b) Pjan trasversali vertikali li jgħaddi minn punt 1 000 mm wara l-punt l-aktar 'il barra tal-parti ta' wara tal-vettura;

(c) Żewġ pjani vertikali lonġitudinali paralleli mal-pjan medjan vertikali lonġitudinali li jgħaddi mill-punt l-aktar 'il barra ta' kull naħa tal-vettura.

Illustrazzjoni 4

Kamp ta' detezzjoni

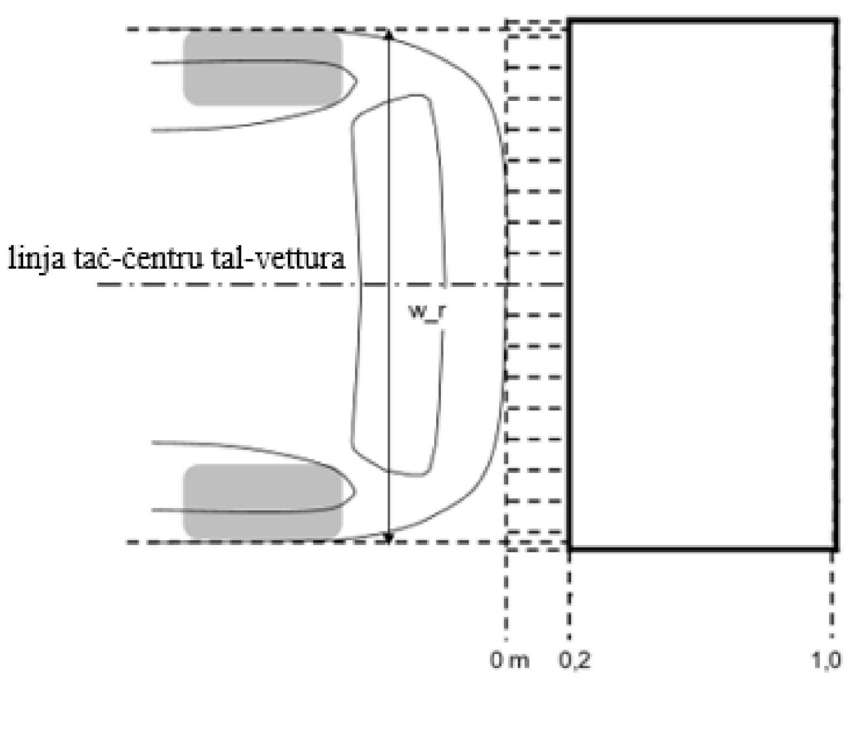

15.3.1. Meta jiġi ttestjat skont il-kundizzjonijiet definiti fl-Anness 10, ir-rekwiżit għall-kamp ta' detezzjoni għandu jitqies bħala ssodisfat jekk is-sewwieq jiġi pprovdut bl-informazzjoni kif definita fil-paragrafu 17.2.

15.4. Apparati għall-moviment tar-rivers

15.4.1. Pożizzjoni

15.4.1.1. L-apparati għall-viżjoni indiretta għandhom jitqiegħdu b'tali mod li s-sewwieq, meta jkun qiegħed bilqiegħda fuq is-sit tas-sewqan f'pożizzjoni normali tas-sewqan, ikollu viżjoni ċara tat-triq lejn in-naħa ta' wara, lejn in-naħa(t) tal-ġenb jew in-naħa ta' quddiem tal-vettura.

15.4.1.2. Fil-każ ta' kwalunkwe vettura, li tkun f'forma ta' xażi/kabina meta jitkejjel il-kamp viżiv, il-wisa' minimu u massimu tal-karozzerija tal-vettura għandhom jiġu ddikjarati mill-manifattur u, jekk ikun meħtieġ, issimulati b'headboards finti. Il-vetturi u l-apparati kollha għall-konfigurazzjonijiet tal-viżjoni indiretta kkunsidrati matul it-testijiet għandhom jintwerew fuq iċ-ċertifikat tal-approvazzjoni tat-tip għal vettura fir-rigward tal-installazzjoni ta' apparati għall-viżjoni indiretta (ara l-Anness 4).

15.4.1.3. L-apparati għall-viżjoni indiretta ma għandhomx joħorġu 'l barra mill-karozzerija esterna tal-vettura sostanzjalment aktar milli jkun meħtieġ biex jikkonformaw mar-rekwiżiti li jikkonċernaw il-kampijiet viżivi.

15.4.1.4. L-apparati għall-viżjoni indiretta għandhom jiġu installati b'tali mod li l-apparati ma jiċċaqalqux b'mod li jibdlu b'mod sinifikanti l-kamp viżiv kif imkejjel, jew li jivvibraw sa punt li jwassal biex is-sewwieq jinterpreta ħażin in-natura tal-immaġni perċepita.

16. REKWIŻITI GĦAS-SISTEMA TAL-KAMERA RETROVIŻUR

16.1. Dehra prestabbilita

F'viżjoni prestabbilita, l-RVCS għandha turi l-kamp viżiv tal-inqas kif definit fil-paragrafu 15.2.

L-RVCS trid tkun prestabbilita fuq l-immaġni fir-retroviżur fil-bidu ta' kull avveniment ta' rivers irrispettivament minn kwalunkwe modifika fil-kamp viżiv li s-sewwieq ikun għażel qabel.

16.1.1. Daqs tal-oġġett

Meta l-Immaġni fir-retroviżur titkejjel f'konformità mal-paragrafi 3 tal-Anness 9, l-angolu viżiv ikkalkulat kopert mill-wisa' orizzontali ta':

(a) It-tliet oġġetti kollha ta' ttestjar fl-aħħar ringiela speċifikata f'15.2 għandu jkollhom medja ta' mhux inqas minn 5 minuti ta' ark; u

(b) Kull oġġett individwali ta' ttestjar ma għandux ikun inqas minn 3 minuti ta' ark.

16.1.1.1. Aġġustament tal-luminanza u tal-kuntrast

Jekk jiġi pprovdut aġġustament manwali, il-manwal tal-operatur għandu jipprovdi informazzjoni dwar kif tista' tinbidel il-luminanza/il-kuntrast.

16.1.1.2. Rekwiżiti ta' kopertura fil-kamp viżiv meħtieġ

Il-koperturi għandhom juru biss informazzjoni viżiva relatata mas-sewqan b'lura jew informazzjoni relatata mas-sikurezza. Il-koperturi għal skopijiet oħra ta' informazzjoni fil-parti viżiva meħtieġa mhumiex permessi.

Huwa permess li jsiru koperturi attivati b'mod manwali, biss meta s-sewwieq ikun jeħtieġ jattiva funzjoni relatata mas-sewqan b'lura jew funzjoni relatata mas-sikurezza (eż. tindif tal-lenti jew attivazzjoni tal-immaġni tal-irmonk tat-trejler) jew ikun jirrikjedi informazzjoni speċifika f'tali ambjent. Is-sewwieq jista' jkollu l-għażla li jagħlaq il-kopertura.

16.1.1.3. Diżattivazzjoni

L-immaġni fir-retroviżur għandha tibqa' viżibbli matul l-avveniment ta' rivers sakemm is-sewwieq jimmodifika l-viżjoni, jew is-selettur tad-direzzjoni tal-vettura ma jibqax fil-pożizzjoni tar-rivers.

Il-modifika tal-viżjoni tfisser li wieħed jaqleb għal kwalunkwe viżjoni oħra tal-kamera.

Il-viżjoni tista' tintefa' manwalment meta l-vettura ma tkunx miexja b'lura.

Is-sistema tista' tintefa' meta l-vettura tidentifika akkoppjar permezz ta' mekkaniżmu tat-tqabbid.

16.1.1.4. Bidla awtomatika tal-viżjoni

Meta jkun hemm riskju ta' kolliżjoni, il-kamp viżiv jista' jinbidel u jiffoka fuq iż-żona tal-kolliżjoni. Għandu jintwera lis-Servizz Tekniku li din il-bidla fil-viżjoni żżid is-sikurezza.

Meta l-vettura ma tkunx qed issuq f'linja dritta 'l quddiem, il-kamp viżiv jista' jinbidel skont it-trajettorja tal-vettura.

16.1.2. Prontezza operattiva (Disponibbiltà tas-sistema)

In-nuqqas tat-tħaddim tas-sistema għandu jkun jista' jiġi rikonoxxut mis-sewwieq (eż. jiġifieri falliment tal-RVCS irid jiġi indikat permezz ta' indikazzjoni ta' twissija, informazzjoni fuq id-displej, skrin iswed, nuqqas ta' indikatur tal-istatus). L-informazzjoni għas-sewwieq għandha tiġi spjegata fil-manwal tal-operatur.

16.1.2.1. Ħin tar-rispons

L-immaġni fir-retroviżur li tissodisfa r-rekwiżiti deskritti f'15.2. għandha tiġi pprovduta wara massimu ta' 2.0 sekondi wara l-bidu tal-avveniment ta' rivers, meta jsir ittestjar skont il-paragrafu 2. tal-Anness 9.

16.1.3. Monitor ġewwa l-vettura

16.1.3.1. Id-daqs definit tal-monitor għandu jkun viżibbli mingħajr l-ebda ostakolu mill-punt ta' referenza okulari. Ittestjar virtwali huwa aċċettabbli.

16.1.4. L-ostruzzjoni tal-viżjoni diretta tas-sewwieq ikkawżata mill-installazzjoni ta' apparat għall-viżjoni indiretta għandha tkun ristretta għal minimu.

16.2. Il-vetturi jistgħu jkunu mgħammra b'apparati addizzjonali għall-viżjoni indiretta.

16.3. Minkejja d-dispożizzjonijiet ta' hawn fuq, kwalunkwe kunċett ta' disinn ieħor għandu jintwera għas-sodisfazzjon tas-Servizz Tekniku fi ħdan il-kunċett ta' sikurezza li huwa pprovdut fid-dispożizzjonijiet ta' hawn fuq.

17. REKWIŻITI GĦAS-SISTEMI TA' DETEZZJONI

17.1. Attivazzjoni tas-sistema

Is-sistema għandha tiġi attivata meta jibda l-avveniment ta' rivers. Jekk ma jkunx jista' jsir funzjonament xieraq, is-sistema jew għandha tintefa' awtomatikament jew is-sewwieq għandu jkun jista' jiddiżattiva s-sistema manwalment.

Is-sistema ta' detezzjoni għandha tibqa' attiva sakemm is-selettur tad-direzzjoni tal-vettura jkun fil-pożizzjoni tar-rivers.

F'każ li l-vettura tkun tista' tidentifika akkoppjar permezz ta' mekkaniżmu tat-tqabbid, is-sistema tista' tintefa'.

17.2. L-interfaċċa tas-sewwieq u l-istrateġija tal-preżentazzjoni tal-informazzjoni

17.2.1. Is-sistema għandu jkollha mill-inqas żewġ tipi ta' sinjali ta' informazzjoni magħżula minn dawk akustiċi, ottiċi u tattili.

17.2.1.1. Sakemm jibqa' attiv sinjal wieħed ta' informazzjoni, is-sewwieq jista' jiddiżattiva s-sinjali ta' informazzjoni l-oħrajn.

17.2.2. Informazzjoni li tinstema'

Meta jiġi identifikat oġġett fiż-żona orizzontali ta' wara kif deskritt fil-paragrafu 1.3. tal-Anness 10, filwaqt li jintgħażel/jiddaħħal il-ger tar-rivers, għandha tingħata informazzjoni akustika f'konformità ma' ISO 15006:2011.

Fil-preżentazzjoni ta' informazzjoni akustika, id-distanza tista' tiġi identifikata f'żewġ livelli jew aktar. Dawn iż-żoni differenzjati skont il-livelli (distanza) u l-wisa' tad-detezzjoni jistgħu jiġu indikati billi tinbidel il-frekwenza tal-ħoss intermittenti, u għandu jintuża ħoss intermittenti jew ħoss kontinwu aktar mgħaġġel hekk kif id-distanza tibda tonqos.

17.2.3. Tul ta' ħin tas-sinjalar

Is-sinjalar għal oġġett għandu jdum sakemm l-oġġett jiġi identifikat u għandu jintemm meta l-oġġett ma jkunx għadu identifikat jew meta s-sistema tiġi diżattivata.

Sabiex titnaqqas l-iskumdità tas-sewwieq, is-sinjal akustiku jista' jiġi sospiż awtomatikament temporanjament wara li jkun għadda ċertu ħin stabbilit mill-manifattur, sakemm is-sistema tibqa' attivata. Jekk, waqt li s-sinjal akustiku jiġi sospiż b'mod awtomatiku, id-distanza għall-oġġett issir qasira, is-sinjal akustiku għandu jerġa' jitkompla awtomatikament. Jekk id-distanza għall-oġġett issir twila, is-sinjal akustiku jista' jibqa' sospiż.

17.2.4. Informazzjoni ottika

Fil-każ li l-informazzjoni ottika titqiegħed fuq monitor użat għal informazzjoni oħra bħad-displej tar-raggruppamenti tal-arloġġi jew displejs oħra, huwa permess li ssir kopertura u din għandha tikkonforma mar-rekwiżiti ta' kopertura tal-RVCS f'16.1.1.2. ta' dan ir-Regolament.

17.2.5. Prontezza operattiva (Disponibbiltà tas-sistema)

Nuqqas ta' tħaddim tas-sistema għandu jkun jista' jiġi rikonoxxut mis-sewwieq (eż. jiġifieri falliment tas-sistema ta' detezzjoni irid jiġi indikat permezz ta' indikazzjoni ta' twissija, informazzjoni fuq id-displej, skrin iswed, nuqqas ta' indikatur tal-istatus). L-informazzjoni għas-sewwieq għandha tiġi spjegata fil-manwal tal-operatur.

17.3. Prestazzjoni tad-detezzjoni tal-oġġett

17.3.1. Ħin tar-rispons

Mill-inqas wieħed mis-sinjali ta' informazzjoni akustiċi jew tattili li jissodisfa r-rekwiżiti kif deskritt f'17.2., għandu jingħata lis-sewwieq fi żmien massimu ta' 0,6 sekondi wara l-bidu tal-avveniment ta' rivers, meta jiġi ttestjat f'konformità mal-paragrafu 2. tal-Anness 10.

18. MODIFIKI TAT-TIP TA' VETTURA U ESTENSJONI TAL-APPROVAZZJONI

18.1. Kull modifika tat-tip ta' vettura għandha tiġi nnotifikata lill-Awtorità tal-Approvazzjoni tat-Tip li tkun approvat it-tip ta' vettura. Imbagħad, l-Awtorità tal-Approvazzjoni tat-Tip għandha jew:

(a) Tiddeċiedi, f'konsultazzjoni mal-manifattur, li għandha tinħareġ approvazzjoni tat-tip ġdida; jew

(b) Tapplika l-proċedura li tinsab fil-paragrafu 18.1.1. (Reviżjoni) u, jekk applikabbli, il-proċedura li tinsab fil-paragrafu 18.1.2. (Estensjoni).

18.1.1. Reviżjoni

Meta d-dettalji rreġistrati fil-folder ta' informazzjoni jkunu nbidlu u l-Awtorità tal-Approvazzjoni tat-Tip tqis li l-modifiki li saru mhux probabbli li se jkollhom effett avvers apprezzabbli u li fi kwalunkwe każ il-vettura għadha tikkonforma mar-rekwiżiti, il-modifika għandha tiġi deżinjata "reviżjoni".

F'dan il-każ, l-Awtorità tal-Approvazzjoni tat-Tip għandha toħroġ il-paġni riveduti tal-folder ta' informazzjoni kif meħtieġ, u timmarka kull paġna riveduta biex turi b'mod ċar in-natura tal-modifika u d-data tal-ħruġ mill-ġdid. Verżjoni konsolidata u aġġornata tal-folder ta' informazzjoni, flimkien ma' deskrizzjoni dettaljata tal-modifika, għandha titqies li tissodisfa dan ir-rekwiżit.

18.1.2. Estensjoni

Il-modifika għandha tiġi deżinjata "estensjoni" jekk, minbarra l-bidla fid-dettalji reġistrati fil-folder ta' informazzjoni,

(a) Ikunu meħtieġa aktar spezzjonijiet jew testijiet; jew

(b) Tkun inbidlet xi informazzjoni fid-dokument ta' komunikazzjoni (bl-eċċezzjoni ta' partijiet mehmuża miegħu); jew

(c) L-approvazzjoni għal serje ta' emendi aktar tard tintalab wara d-dħul fis-seħħ tiegħu.

18.2. Il-konferma jew ir-rifjut tal-approvazzjoni, li jispeċifikaw il-modifiki, għandhom jiġu kkomunikati lill-Partijiet għall-Ftehim li japplikaw dan ir-Regolament permezz ta' formola li tkun konformi mal-mudell fl-Anness 4 ta' dan ir-Regolament. Barra minn hekk, l-indiċi tal-pakkett ta' informazzjoni, mehmuż mad-dokument ta' komunikazzjoni, għandu jiġi emendat kif meħtieġ biex jindika d-data tar-reviżjoni jew l-estensjoni l-aktar reċenti.

18.3. L-Awtorità tal-Approvazzjoni tat-Tip li toħroġ l-estensjoni tal-approvazzjoni għandha tagħti numru tas-serje lil kull formola ta' komunikazzjoni li ssir għal estensjoni bħal din.

19. KONFORMITÀ TAL-PRODUZZJONI

19.1. Il-proċedura tal-konformità tal-produzzjoni għandha tkun konformi ma' dawk stabbiliti fl-Iskeda 1 tal-Ftehim (E/ECE/TRANS/505/Rev.3).

19.2. Kull vettura approvata skont dan ir-Regolament għandha tkun immanifatturata b'tali mod li tkun konformi mat-tip approvat billi jiġu ssodisfati r-rekwiżiti stabbiliti fil-paragrafu 15., u fejn ikunu applikabbli l-paragrafu 16. u l-paragrafu 17. ta' hawn fuq.

20. PENALI GĦAL NUQQAS TA' KONFORMITÀ TAL-PRODUZZJONI

20.1. L-approvazzjoni mogħtija għal tip ta' vettura skont dan ir-Regolament tista' tiġi rtirata jekk ma jkunx hemm konformità mar-rekwiżit stabbilit fil-paragrafu 19.1. ta' hawn fuq jew jekk il-vettura ma tgħaddix mill-kontrolli preskritti fil-paragrafu 19.2. ta' hawn fuq.

20.2. Jekk Parti għall-Ftehim li tapplika dan ir-Regolament tirtira approvazzjoni li tkun tat qabel, din għandha tavża minnufih lill-Partijiet Kontraenti l-oħra li japplikaw dan ir-Regolament dwar dan permezz ta' kopja tal-formola tal-approvazzjoni li jkollha miktub fl-aħħar b'ittri kbar, l-annotazzjoni ffirmata u datata "APPROVAZZJONI RTIRATA".

21. PRODUZZJONI MWAQQFA GĦALKOLLOX

Jekk id-detentur tal-approvazzjoni jwaqqaf għalkollox il-manifattura ta' tip ta' vettura approvat f'konformità ma' dan ir-Regolament, huwa għandu jinforma b'dan lill-Awtorità tal-Approvazzjoni tat-Tip li tkun tat l-approvazzjoni. Meta tirċievi l-komunikazzjoni rilevanti, l-Awtorità għandha tinforma b'dan lill-Partijiet l-oħra għall-Ftehim li japplikaw dan ir-Regolament, permezz ta' kopja tal-formola tal-approvazzjoni li jkollha miktub fl-aħħar, b'ittri kbar, l-annotazzjoni ffirmata u datata "PRODUZZJONI MWAQQFA GĦALKOLLOX".

22. Ismijiet u indirizzi tas-Servizzi Tekniċi responsabbli għat-twettiq tat-testijiet tal-approvazzjoni, u tal-Awtoritajiet tal-Approvazzjoni tat-Tip

Il-Partijiet għall-Ftehim li japplikaw dan ir-Regolament għandhom jikkomunikaw lis-Segretarjat tan-Nazzjonijiet Uniti l-ismijiet u l-indirizzi tas-Servizzi Tekniċi responsabbli għat-twettiq tat-testijiet tal-approvazzjoni u tal-Awtoritajiet tal-Approvazzjoni tat-Tip li jagħtu l-approvazzjoni u li lilhom għandhom jintbagħtu l-formoli li jiċċertifikaw approvazzjoni jew rifjut jew estensjoni jew irtirar ta' approvazzjoni, maħruġa f'pajjiżi oħrajn.

ANNESS 1

Dokument ta' informazzjoni għall-approvazzjoni tat-tip ta' apparat għall-moviment tar-rivers

L-informazzjoni li ġejja, jekk applikabbli, għandha tiġi pprovduta fi tliet kopji u għandha tinkludi werrej.

Kwalunkwe disinn għandu jiġi pprovdut fi skala xierqa u b'dettall suffiċjenti fuq karta ta' daqs A4, jew f'folder f'format A4.

Jekk jiġu ppreżentati ritratti, dawn għandhom ikunu ta' tip li juri dettall suffiċjenti.

1. Għamla (l-isem kummerċjali tal-manifattur): ....

2. Tip u deskrizzjoni(jiet) kummerċjali ġenerali: ....

3. Il-mezz ta' identifikazzjoni tat-tip, jekk indikat fuq l-apparat: ....

4. Kategorija tal-vettura li għaliha huwa maħsub l-apparat: ....

5. Isem u indirizz tal-manifattur: ....

6. Post u metodu tat-twaħħil tal-marka tal-approvazzjoni: ....

6.1. Mezz ieħor ta' rabta ta' identifikazzjoni mal-marka tal-approvazzjoni: ....

7. Indirizz(i) tal-impjant(i) tal-assemblaġġ: ....

8. Il-mirja (iddikjara għal kull mera): ....

8.1. Varjant ....

8.2. Tpinġija/tpinġijiet għall-identifikazzjoni tal-mera: ....

8.3. Dettalji tal-metodu ta' twaħħil: ....

9. Apparati għall-viżjoni indiretta għajr mirja: ....

9.1. Tip u karatteristiċi (bħal deskrizzjoni kompluta tal-apparat): ....

9.2. Disinn/disinni suffiċjentement dettaljata/dettaljati biex jidentifikaw l-apparat sħiħ, inkluż struzzjonijiet għall-installazzjoni; il-pożizzjoni tal-marka tal-approvazzjoni tat-tip trid tiġi identifikata fuq id-disinni: ....

ANNESS 2

Dokument ta' informazzjoni għall-approvazzjoni tat-tip ta' vettura fir-rigward tal-installazzjoni ta' apparati għall-moviment tar-rivers

L-informazzjoni li ġejja, jekk applikabbli, għandha tiġi pprovduta fi tliet kopji u għandha tinkludi werrej.

Kwalunkwe disinn għandu jiġi pprovdut fi skala xierqa u b'dettall suffiċjenti fuq karta ta' daqs A4, jew f'folder f'format A4.

Jekk jiġu ppreżentati ritratti, dawn għandhom ikunu ta' tip li juri dettall suffiċjenti.

Ġenerali

1. Għamla (l-isem kummerċjali tal-manifattur): ...

2. Tip u deskrizzjoni(jiet) kummerċjali ġenerali: ...

3. Il-mezz ta' identifikazzjoni tat-tip, jekk ikun immarkat fuq il-vettura: ...

4. Pożizzjoni ta' dik il-marka: ...

5. Kategorija tal-vettura: ...

6. Isem u indirizz tal-manifattur: ...

7. Indirizz(i) tal-impjant(i) tal-assemblaġġ: ...

Il-karatteristiċi ġenerali tal-kostruzzjoni tal-vettura

8. Ritratt(i) u/jew disinn(i) ta' vettura rappreżentattiva: ...

9. Pożizzjoni tas-sewqan: xellug/lemin ([1]) ...

9.1. Il-vettura hija mgħammra biex tiġi misjuqa fit-traffiku fuq in-naħa tal-lemin/tax-xellug ([1])...

10. Firxa ta' dimensjonijiet tal-vettura (globali): ...

10.1. Għax-xażi mingħajr il-karozzerija ...

10.1.1. Wisa': ([2]) ...

10.1.1.1. Wisa' massima permissibbli: ...

([1]) Ingassa dak li ma japplikax.

([2]) "Wisa' globali" ta' vettura tfisser dimensjoni li titkejjel skont l-istandard ISO 612-1978, terminu Nru 6.2. Fil-każ ta' vetturi tal-kategorija għajr M_1, minbarra d-dispożizzjonijiet ta' dak l-istandard, meta titkejjel il-wisa' tal-vettura, l-apparati li ġejjin ma għandhomx jitqiesu:

(a) L-apparati ta' ssiġillar doganali u l-protezzjoni tagħhom;

(b) L-apparati sabiex iżommu t-tarpolin f'postu u l-protezzjoni tagħhom;

(c) Apparati li jindikaw ħsara fit-tajers;

(d) Partijiet flessibbli li jisporġu 'l barra ta' sistema ta' trażżin tar-raxx;

(e) Tagħmir tad-dawl;

(f) Għax-xarabanks, rampi ta' aċċess li jkunu qed jaħdmu sew, pjattaformi elevabbli u tagħmir simili li jkun f'kundizzjoni ta' tħaddim dejjem jekk ma jisporġux aktar minn 10 mm mill-ġenb tal-vettura u l-kantunieri tar-rampi jħarsu 'l quddiem jew lura jkunu aġġustati għal raġġ ta' mhux anqas minn 5 mm; it-trufijiet għandhom jiġu aġġustati għal raġġ ta' mhux anqas minn 2,5 mm;

(g) Apparati għall-viżjoni indiretta;

(h) Indikaturi tal-pressjoni tat-tajers;

(i) Turġien li jistgħu jinġibdu lura;

(j) Il-parti li toħroġ 'il barra tal-ħitan tat-tajers immedjatament 'l fuq mill-punt ta' kuntatt mal-art.

10.1.1.2. Wisa’ minima permissibbli: ...

10.2. Għal xażi bil-karozzerija: ...

10.2.1. Wisa’[2] ...

11. Karozzerija ...

11.1. Apparati għall-viżjoni indiretta ...

11.1.1. Mirja ...

11.1.1.1. Tpinġija/tpinġijiet li juru l-pożizzjoni tal-mera b’rabta mal-istruttura tal-vettura: ...

11.1.1.2. Dettalji tal-metodu ta’ twaħħil, inkluża dik il-parti tal-istruttura tal-vettura li l-mera hija mwaħħla magħha: ...

11.1.1.3. It-tagħmir fakultattiv li jista’ jaffettwa l-kamp viżiv li jagħti għal wara: ...

11.1.1.4. Deskrizzjoni qasira tal-komponenti elettroniċi (jekk ikun hemm) tal-apparat tal-aġġustament: ...

11.1.2. Apparati għall-viżjoni indiretta għajr mirja: ...

11.1.2.1. Disinni dettaljati biżżejjed bl-istruzzjonijiet tal-installazzjoni: ...

11.1.2.2. Fil-każ ta’ Sistema ta’ Kamera Retroviżur: ...

11.1.2.2.1. Disinn(i)/ritratt(i) li juru l-pożizzjoni tal-kamera(s) b’rabta mal-istruttura tal-vettura: ...

11.1.2.2.2. Disinn(i)/ritratt(i) li juru l-arranġament tal-monitor(s) inklużi l-partijiet interni tal-madwar: ...

11.1.2.2.3. Disinn(i)/ritratt(i) li juru l-viżjoni tas-sewwieqa fuq il-monitor(s): ...

11.1.2.2.4. Disinn(i)/ritratt(i) li juru l-arranġament u l-immaġni tal-monitor tal-kamp viżiv meħtieġ: ...

11.1.2.2.5. Dettalji tal-metodu ta’ twaħħil tas-Sistema ta’ Kamera Retroviżur, inkluża dik il-parti tal-istruttura tal-vettura li l-mera hija mwaħħla magħha: ...

11.1.2.2.6. It-tagħmir fakultattiv li jista’ jaffettwa l-kamp viżiv li jagħti għal wara: ...

11.1.2.2.7. Deskrizzjoni qasira tal-komponenti elettroniċi (jekk ikun hemm) tal-apparat tal-aġġustament: ...

11.1.2.2.8. Speċifikazzjoni teknika u manwal tal-operatur tas-Sistema ta’ Kamera Retroviżur: ...

ANNESS 3

Komunikazzjoni

(Format massimu: A4 (210 × 297 mm))

maħruġa minn: Isem l-amministrazzjoni: ....

Li tikkonċerna:[2] ([2]) Approvazzjoni mogħtija

Approvazzjoni estiża

Approvazzjoni miċħuda

Approvazzjoni rtirata

Produzzjoni mwaqqfa għalkollox

ta' tip ta' apparat għall-moviment tar-rivers skont ir-Regolament Nru 158 tan-NU

Nru tal-Approvazzjoni..Nru tal-Estensjoni...

1. Marka kummerċjali jew marka tal-apparat: ....

2. L-isem tal-manifattur għat-tip ta' apparat: ....

3. L-isem u l-indirizz tal-manifattur: ....

4. Jekk applikabbli, l-isem u l-indirizz tar-rappreżentant tal-manifattur: ....

5. Imressaq għall-approvazzjoni fi: ....

6. Is-Servizz Tekniku responsabbli għat-twettiq tat-testijiet tal-approvazzjoni: ....

7. Data tar-rapport maħruġ minn dak is-Servizz..

8. In-numru tar-rapport maħruġ minn dak is-Servizz..

9. Deskrizzjoni fil-qosor..

   Identifikazzjoni tal-apparat: mera, Sistema ta' Kamera Retroviżur, apparat ieħor[2] ....

   Apparat għall-viżjoni ta' wara ta' prossimità mill-qrib[2]..

10. Pożizzjoni tal-marka tal-approvazzjoni: ....

11. Ir-raġuni(jiet) għall-estensjoni (jekk applikabbli): ....

12. Approvazzjoni mogħtija/miċħuda/estiża/irtirata:[2]

([1]) Distinguishing number of the country which has granted/extended/refused/withdrawn approval (see approval provisions in the Regulations).

([2]) Strike out what does not apply.

13. Post: ....

14. Data: ....

15. Firma: ....

16. Il-lista ta' dokumenti ddepożitati mal-Awtorità tal-Approvazzjoni tat-Tip li tat l-approvazzjoni hija annessa ma' din il-komunikazzjoni u tista' tinkiseb fuq talba.

ANNESS 4

Komunikazzjoni

(Format massimu: A4 (210 × 297 mm))

maħruġa minn: Isem l-amministrazzjoni: ....

Li tikkonċern a: ([2])[2]

Approvazzjoni mogħtija

Approvazzjoni estiża

Approvazzjoni miċħuda

Approvazzjoni rtirata

Produzzjoni mwaqqfa għalkollox

ta' tip ta' vettura fir-rigward tal-immuntar tal-apparati għall-moviment tar-rivers skont ir-Regolament Nru 158 tan-NU

Numru tal-approvazzjoni: .... Nru tal-Estensjoni: ....

1. Għamla (l-isem kummerċjali tal-manifattur): ....

2. Tip u deskrizzjoni(jiet) kummerċjali ġenerali..

3. Il-mezz ta' identifikazzjoni tat-tip, jekk ikun immarkat fuq il-vettura: ....

3.1. Pożizzjoni ta' dik il-marka: ....

4. Kategorija tal-vettura: (M_1, M_2, M_3, N_1, N_2, N_3)[2]

5. Isem u indirizz tal-manifattur: ....

6. Indirizz(i) tal-impjant(i) tal-produzzjoni ....

7. Informazzjoni addizzjonali: (fejn applikabbli). Ara l-appendiċi

8. Is-Servizz Tekniku responsabbli għat-twettiq tat-testijiet: ....

9. Data tar-rapport tat-test: ....

10. Numru tar-rapport tat-test: ....

11. Kummenti: (jekk applikabbli). Ara l-appendiċi

12. Post: ....

13. Data: ....

([1]) Distinguishing number of the country which has granted/extended/refused/withdrawn approval (see approval provisions in the Regulations).

([2]) Strike out what does not apply.

14. Firma: ....

15. L-indiċi tal-pakkett ta' informazzjoni ppreżentat lill-Awtorità tal-Approvazzjoni, li jista' jinkiseb fuq talba, jinsab mehmuż.

Anness 4 – Appendiċi

Appendiċi għall-formola tal-komunikazzjoni tal-approvazzjoni tat-tip Nru .... dwar l-approvazzjoni tat-tip ta' vettura fir-rigward tal-immuntar ta' apparati għall-moviment tar-rivers skont ir-Regolament Nru 158 tan-NU.

1. L-isem kummerċjali jew il-marka tal-mirja u l-apparati supplimentari għall-viżjoni indiretta u n-numru tal-approvazzjoni tat-tip tal-komponent: ....

2. Il-mirja u l-apparati għall-viżjoni ta' wara ta' prossimità mill-qrib għall-moviment tar-rivers[1]

3. Estensjoni tal-approvazzjoni tat-tip tal-vettura biex tkopri l-apparat li ġej għall-viżjoni indiretta ....

4. Data għall-identifikazzjoni tal-punt R tal-pożizzjoni bilqiegħda tas-sewwieq: ....

5. Wisa' massima u minima tal-karozzerija li fir-rigward tagħha l-mera u l-apparati għall-viżjoni indiretta ngħataw approvazzjoni tat-tip...

6. Id-dokumenti li ġejjin, li jkollhom fuqhom in-numru tal-approvazzjoni li jidher hawn fuq, huma annessi ma' dan iċ-ċertifikat: ....

(a) Disinni li juru l-immuntar tal-apparati għall-viżjoni indiretta ....

(b) Disinni u pjanijiet li juru l-pożizzjoni u l-karatteristiċi tal-immuntar tal-parti tal-istruttura fejn huma mmuntati l-apparati għall-viżjoni indiretta. ....

7. Kummenti: (eż. validu għal traffiku fuq in-naħa tal-lemin/fuq in-naħa tax-xellug[1]) ....

ANNESS 5

Arranġament tal-marka tal-approvazzjoni ta' apparat għall-viżjoni indiretta

(Ara l-paragrafu 5.4 ta' dan ir-Regolament)

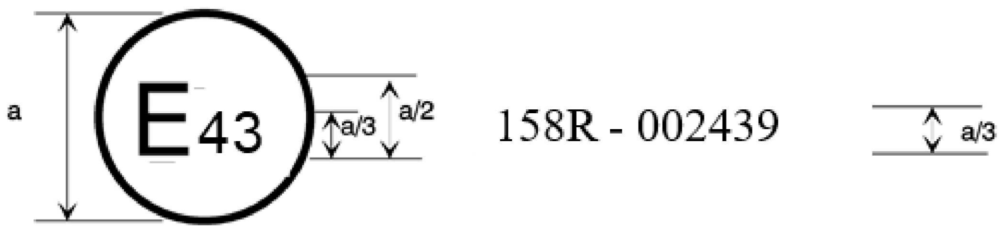

a = 5 millimetru min.

Il-marka tal-approvazzjoni ta' hawn fuq imwaħħla ma' apparat għall-viżjoni indiretta tindika li l-apparat huwa apparat ewlieni retroviżur ta' prossimità mill-qrib, li ġie approvat fil-Ġappun (E 43) skont ir-Regolament Nru 158 tan-NU u bin-numru tal-approvazzjoni 002439. L-ewwel żewġ ċifri tan-numru ta' approvazzjoni jindikaw li l-approvazzjoni ngħatat f'konformità mar-rekwiżiti tar-Regolament Nru 158 tan-NU fil-forma oriġinali tiegħu.

Nota: In-numru tal-approvazzjoni u s-simboli addizzjonali għandhom jitqiegħdu viċin iċ-ċirku u jew 'il fuq minn jew taħt l-ittra "E", jew fuq in-naħa tal-lemin jew tax-xellug ta' dik l-ittra. Iċ-ċifri tan-numru tal-approvazzjoni għandhom ikunu fuq l-istess naħa tal-"E" u jridu jħarsu fl-istess direzzjoni. Is-simbolu addizzjonali għandu jkun direttament oppost għan-numru tal-approvazzjoni. L-użu ta' numri Rumani bħala numri tal-approvazzjoni għandu jiġi evitat sabiex ma jkunx hemm konfużjoni ma' simboli oħra.

ANNESS 6

Metodu ta' ttestjar għad-determinazzjoni tar-riflettività

1. Definizzjonijiet

1.1. Il-mezz ta' illuminazzjoni tal-istandard CIE:[1] ([1]) Il-mezz ta' illuminazzjoni kolorimetriku, li jirrispetta r-radjatur sħiħ f'T_{68} = 2 855,6 K.

1.1.2. Is-sors A tal-istandard CIE[1]: Bozza tad-dawl tal-filament mimlija bil-gass tat-tungstenu li taħdem f'temperatura ta' kulur ikkorrelat ta' T_{68} = 2 855,6 K.

1.1.3. Osservatur kolorimetriku tal-istandard CIE 1931[1]: Riċettur tar-radjazzjoni li l-karatteristiċi kolorimetriċi tiegħu jikkorrispondu għall-valuri tat-tristimulus spettrali x− (λ), y− (λ), z− (λ) (ara t-tabella).

1.1.4. Il-valuri tat-tristimulus spettrali tas-CIE[1]: Il-valuri tat-tristimulus tal-komponenti spettrali ta' spettru ta' ekwi-enerġija fis-sistema tas-CIE (XYZ).

1.1.5. Il-viżjoni fotopika:[1] Il-viżjoni bl-għajn normali meta tiġi adattata għal-livelli tal-luminanza riflessa ta' mill-inqas diversi cd/m^2.

2. Apparat

2.1. Ġenerali

L-apparat għandu jikkonsisti minn sors tad-dawl, appoġġ għall-kampjun tat-test, unità ta' riċevitur b'fotodetettur u arloġġ indikatur (ara l-Illustrazzjoni 1), u mezz biex jiġu eliminati l-effetti tad-dawl barrani.

Ir-riċevitur jista' jinkorpora sfera li tintegra d-dawl biex tiffaċilita l-kejl ta' riflettanza tal-mirja mhux ċatti (konvessi) (ara l-Illustrazzjoni 2).

2.2. Il-karatteristiċi spettrali tas-sors tad-dawl u tar-riċevitur

Is-sors tad-dawl għandu jikkonsisti minn sors A tal-istandard CIE u ottika assoċjata biex jipprovdi raġġ tad-dawl kważi kollimat. Huwa rrakkomandat stabbilizzatur tal-vultaġġ sabiex iżomm voltaġġ fiss fil-bozza matul it-tħaddim tal-istrument.

Ir-riċevitur għandu jkollu fotodetettur b'rispons spettrali proporzjonali għall-funzjoni fotopika tal-luminożità ta' osservatur kolorimetriku tal-istandard CIE (1931) (ara t-tabella). Jista' jintuża kull kombinament ieħor ta' dawl-filtru-riċettur li jagħti l-ekwivalenti ġenerali ta' mezz ta' illuminazzjoni A tal-istandard CIE u viżjoni fotopika. Meta tintuża sfera li tintegra fir-riċevitur, il-wiċċ ta' ġewwa tal-isfera għandu jkun miksi b'kisja bajda mhux selettiva spettralment u matta (diffusiva).

2.3. Kundizzjonijiet ġeometriċi

L-angolu tar-raġġ tad-dawl inċidentali (ϑ) jenħtieġ li preferibbilment ikun 0,44 ± 0,09 rad (25 ± 5°) mill-perpendikular tal-wiċċ tat-test u ma għandux jaqbeż il-limitu ta' fuq tat-tolleranza (jiġifieri 0,53 rad jew 30°). L-assi tar-riċettur għandu jagħmel angolu (ϑ) ma' dan il-perpendikular daqs dak tar-raġġ inċidentali tad-dawl (ara l-Illustrazzjoni 1). Ir-raġġ inċidentali tad-dawl mal-wasla fuq il-wiċċ tat-test għandu jkollu dijametru ta' mhux inqas minn 13 mm (0,5 pulzieri). Ir-raġġ tad-dawl rifless ma għandux ikun usa' miż-żona sensittiva tal-fotodetettur, ma għandux ikopri aktar minn 50 % ta' din iż-żona u għandu jkopri kemm jista' jkun possibbli l-istess segment kif użat matul il-kalibrazzjoni tal-istrument.

([1]) Definizzjonijiet meħuda mill-pubblikazzjoni tas-CIE 50 (45), il-Vokabularju Internazzjonali Elettroniku, Grupp 45: id-Dawl

Meta tintuża sfera li tintegra fis-segment tar-riċevitur, l-isfera għandu jkollha dijametru minimu ta' 127 mm (5 pulzieri). Il-kampjun u l-fetħiet tar-raġġ tad-dawl inċidentali fil-ħajt tal-isfera għandhom ikunu ta' tali daqs li jħallu jgħaddu r-raġġi tad-dawl sħaħ inċidentali u riflessi. Il-fotodetettur għandu jitqiegħed b'tali mod li ma jirċevix dawl dirett mir-raġġ inċidentali jew mir-raġġ rifless.

2.4. Il-karatteristiċi elettriċi tal-unità tal-indikatur-fotodetettur

L-output tal-fotodetettur kif muri fuq l-arloġġ indikatur għandu jkun funzjoni tal-intensità tad-dawl taż-żona fotosensittiva. Għandhom jiġu pprovduti mezzi (elettriċi u/jew ottiċi) biex jiffaċilitaw l-aġġustamenti għall-azzerar u għall-kalibrazzjoni. Dawn il-mezzi ma għandhomx jaffettwaw il-linearità jew il-karatteristiċi spettrali tal-istrument. L-eżattezza tal-unità tal-indikatur tar-riċettur għandha tkun fi ħdan ± 2 % tal-iskala sħiħa, jew fi ħdan ± 10 % tad-daqs tar-riżultat, liema minnhom ikun l-iżgħar.

2.5. L-appoġġ tal-kampjun

Il-mekkaniżmu għandu jkun kapaċi jsib il-kampjun tat-test b'mod li l-assi tad-driegħ tas-sors u r-riċettur jintersettjaw fuq il-wiċċ riflettur. Il-wiċċ riflettur jista' jkun qiegħed fi ħdan jew f'wieħed mill-uċuħ tal-mera kampjun, skont jekk ikunx wiċċ tal-ewwel, wiċċ tat-tieni jew mera priżmatika tat-tip "li tinqaleb".

3. Proċedura

3.1. Il-metodu tal-kalibrazzjoni diretta

Fil-metodu tal-kalibrazzjoni diretta, l-arja tintuża bħala l-istandard referenzjali. Dan il-metodu japplika għal dawk l-istrumenti, li huma mibnija b'tali mod li jippermettu l-kalibrazzjoni fil-punt ta' 100 % billi r-riċevitur jiġi mxengel għal pożizzjoni direttament fuq l-assi tas-sors tad-dawl (ara l-Illustrazzjoni 1).

F'ċerti każijiet (bħal meta jitkejlu uċuħ ta' riflessività baxxa) jista' jintgħażel li jintuża punt ta' kalibrazzjoni intermedjarju (bejn 0 u 100 % fuq l-iskala) b'dan il-metodu. F'dawn il-każijiet, għandu jiddaħħal filtru newtrali tad-densità ta' trażmissjoni magħrufa fil-mogħdija ottika, u l-kontroll tal-kalibrazzjoni għandu mbagħad jiġi aġġustat sakemm l-arloġġ jaqra t-trażmissjoni perċentwali tal-filtru newtrali tad-densità. Dan il-filtru għandu jitneħħa qabel ma jitwettaq il-kejl tar-riflessività.

3.2. Il-metodu tal-kalibrazzjoni indiretta

Il-metodu tal-kalibrazzjoni indiretta japplika fil-każ tal-istrumenti b'ġeometrija fissa ta' sors u riċevitur. Huwa meħtieġ standard tar-riflettanza kkalibrat u miżmum kif xieraq. Dan l-istandard referenzjali jenħtieġ li preferibbilment ikun mera ċatta b'valur ta' riflettanza qrib kemm jista' jkun għal dak tal-kampjuni tat-test.

3.3. Il-kejl ta' mirja ċatti

Ir-riflettanza tal-kampjuni tal-mirja ċatti tista' titkejjel fuq strumenti li jużaw jew il-metodu tal-kalibrazzjoni diretta jew indiretta. Il-valur tar-riflettanza jinqara direttament mill-arloġġ indikatur.

3.4. Il-kejl ta' mirja mhux ċatti (konvessi)

Il-kejl tar-riflettanza ta' mirja mhux ċatti (konvessi) jirrikjedi l-użu ta' strumenti li jinkorporaw sfera li tintegra fl-unità tar-riċevitur (ara l-Illustrazzjoni 2). Jekk l-arloġġ li jindika l-istrumenti jindika taqsimiet n_e b'mera standard ta' riflettanza ta' E %, allura, b'mera ta' riflessjoni mhux magħrufa, it-taqsimiet n_x iridu jikkorrispondu ma' riflettanza ta' X %, f'konformità mal-formola:

$$X = E\frac{n_x}{n_e}$$

Illustrazzjoni 1

Ir-riflettometru ġeneralizzat li juri l-konfigurazzjonijiet sperimentali għaż-żewġ metodi ta' kalibrazzjoni

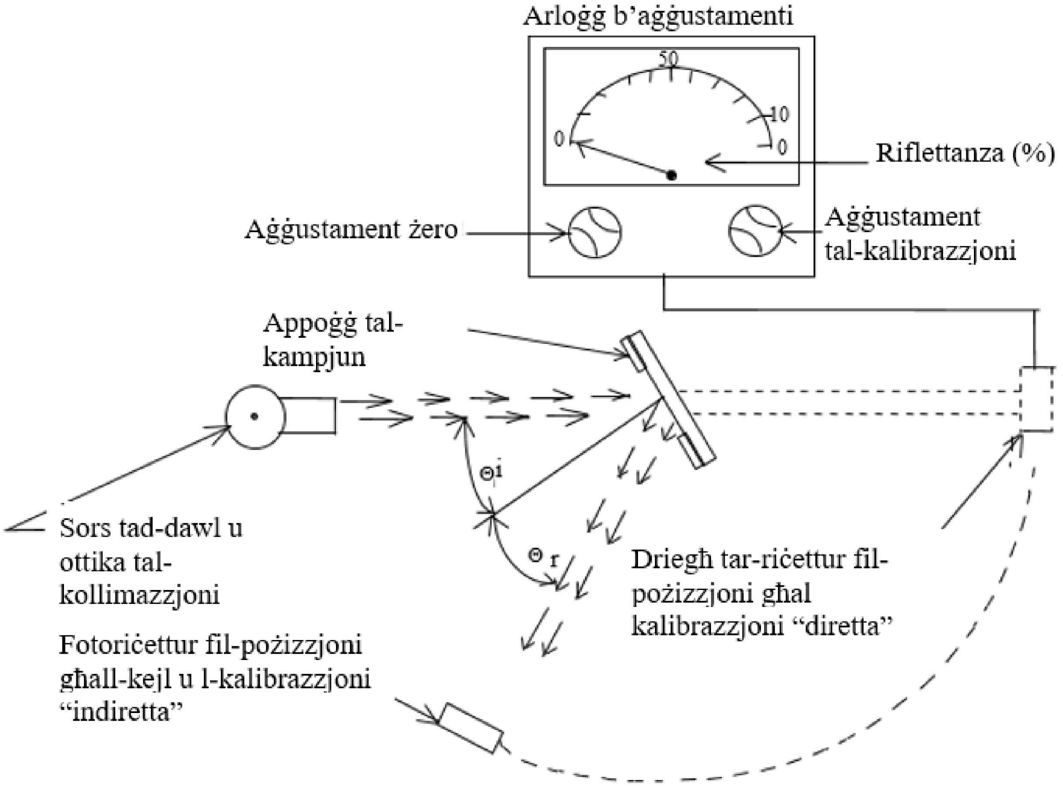

Illustrazzjoni 2

Ir-riflettometru ġeneralizzat, li jinkorpora sfera li tintegra fir-riċevitur

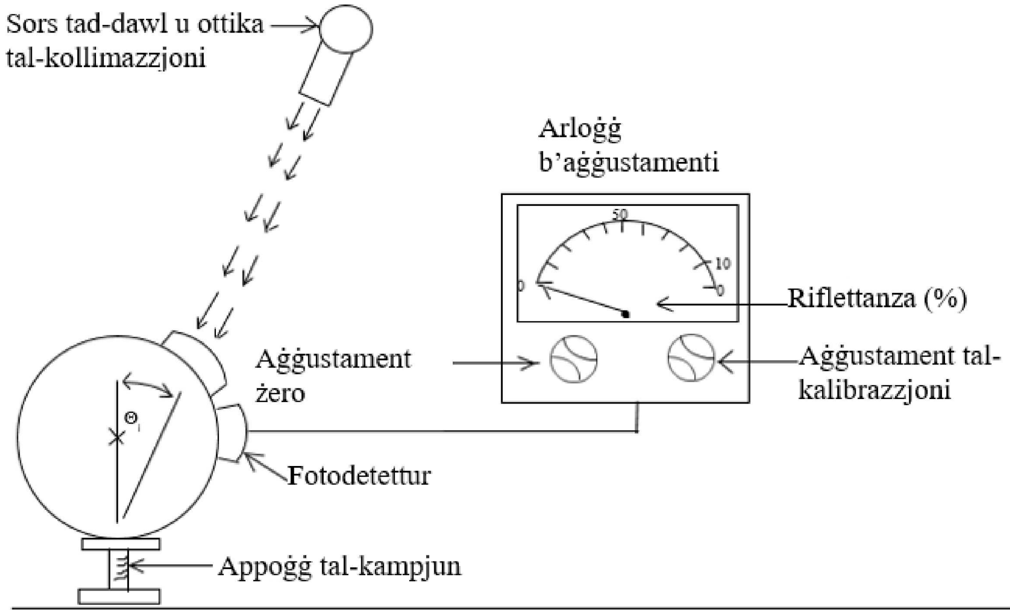

4. Il-valuri tat-tristimulus spettrali għall-osservatur kolorimetriku tal-istandard CIE 1931 ([2])

Din it-tabella hija meħuda mill-pubblikazzjoni tas-CIE 50 (45) (1970)

λ nm	$\bar{x}(\lambda)$	$\bar{y}(\lambda)$	$\bar{z}(\lambda)$
380	0,001 4	0,000 0	0,006 5
390	0,004 2	0,000 1	0,020 1
400	0,014 3	0,000 4	0,067 9
410	0,043 5	0,001 2	0,207 4
420	0,134 4	0,004 0	0,645 6
430	0,283 9	0,011 6	1,385 6
440	0,348 3	0,023 0	1,747 1
450	0,336 2	0,038 0	1,772 1
460	0,290 8	0,060 0	1,669 2
470	0,195 4	0,091 0	1,287 6
480	0,095 6	0,139 0	0,813 0
490	0,032 0	0,208 0	0,465 2
500	0,004 9	0,323 0	0,272 0
510	0,009 3	0,503 0	0,158 2
520	0,063 3	0,710 0	0,078 2
530	0,165 5	0,862 0	0,042 2
540	0,290 4	0,954 0	0,020 3
550	0,433 4	0,995 0	0,008 7
560	0,594 5	0,995 0	0,003 9
570	0,762 1	0,952 0	0,002 1
580	0,916 3	0,870 0	0,001 7
590	1,026 3	0,757 0	0,001 1
600	1,062 2	0,631 0	0,000 8
610	1,002 6	0,503 0	0,000 3
620	0,854,4	0,381 0	0,000 2
630	0,642 4	0,265 0	0,000 0
640	0,447 9	0,175 0	0,000 0
650	0,283 5	0,107 0	0,000 0
660	0,164 9	0,061 0	0,000 0
670	0,087 4	0,032 0	0,000 0
680	0,046 8	0,017 0	0,000 0
690	0,022 7	0,008 2	0,000 0
700	0,011 4	0,004 1	0,000 0
710	0,005 8	0,002 1	0,000 0
720	0,002 9	0,001 0	0,000 0
730	0,001 4	0,000 5	0,000 0
740	0,000 7	0,000 2 *	0,000 0
750	0,000 3	0,000 1	0,000 0
760	0,000 2	0,000 1	0,000 0
770	0,000 1	0,000 0	0,000 0
780	0,000 0	0,000 0	0,000 0

* Mibdul fl-1966 (minn 3 għal 2)

([2]) Tabella mqassra. Il-valuri ta' $\bar{y}(\lambda) = V(\lambda)$ huma aġġustati għal erba' punti deċimali

Illustrazzjoni spjegattiva

Eżempju ta' apparat għall-kejl tal-fattur tar-riflessjoni tal-mirja sferiċi

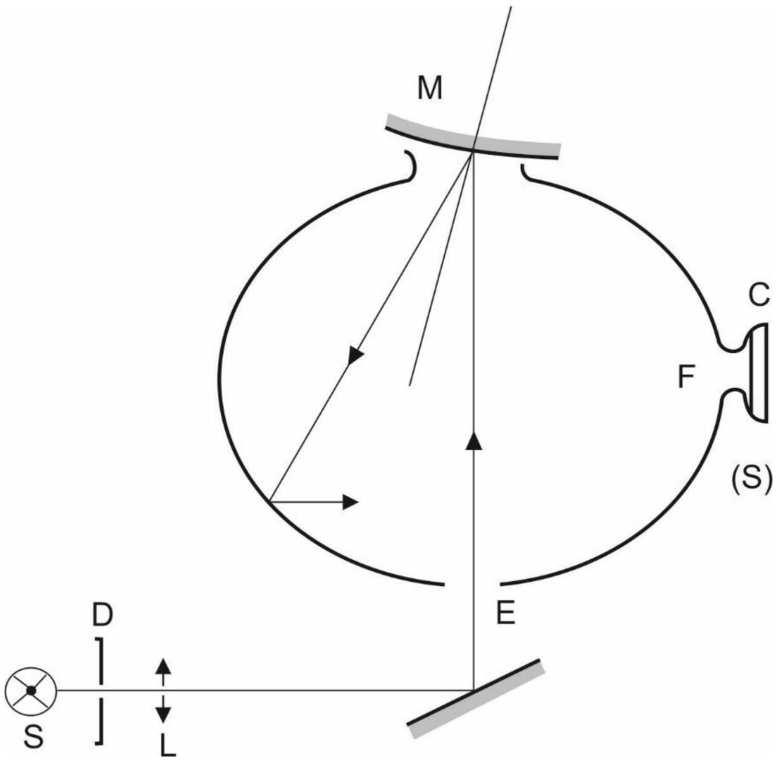

C =	Riċevitur
D =	Dijaframma
E =	Tieqa tad-dħul
F =	Tieqa tal-kejl
L =	Lenti
M =	Tieqa tal-oġġett
S =	Sors tad-dawl
(S) =	Sfera li tintegra

ANNESS 7

Il-proċedura biex jiġi ddeterminat ir-raġġ tal-kurvatura "r" tal-wiċċ riflettur ta' mera

1. Kejl

1.1. Tagħmir

Jintuża "sferometru" bħal dak deskritt fl-Illustrazzjoni 1 ta' dan l-anness li jkollu d-distanzi indikati bejn il-labra tat-traċċar tal-gauge tal-wiċċ tal-arloġġ u saqajn fissi tal-istangetta.

1.2. Il-punti tal-kejl

1.2.1. Ir-raġġi prinċipali tal-kurvatura għandhom jitkejlu fi tliet punti li jinsabu qrib kemm jista' jkun f'terz, f'nofs u f'żewġ terzi tad-distanza tul l-ark tal-wiċċ riflettur li jgħaddu minn ġoċ-ċentru ta' dan il-wiċċ u paralleli mas-segment b, jew tal-ark li jgħaddi minn ġoċ-ċentru tal-wiċċ riflettur li jkun perpendikolari miegħu jekk dan l-ark ikun itwal.

1.2.2. Meta, minħabba d-daqs tal-wiċċ riflettur, ikun impossibbli li jinkiseb kejl fid-direzzjonijiet definiti fil-paragrafu 2.1.2.2.2. ta' dan ir-Regolament, is-Servizzi Tekniċi responsabbli għat-testijiet jistgħu jieħdu l-kejl fil-punt imsemmi f'żewġ direzzjonijiet perpendikolari qrib kemm jista' jkun ta' dawk stabbiliti hawn fuq.

2. Kalkolu tar-raġġ tal-kurvatura "r"

"r" espress f'mm jiġi kkalkulat mill-formola:

$$r = \frac{r_p 1 + r_p 2 + r_p 3}{3}$$

Fejn:

r_p1 = ir-raġġ tal-kurvatura fl-ewwel punt tal-kejl,

r_p2 = ir-raġġ tal-kurvatura fit-tieni punt tal-kejl,

r_p3 = ir-raġġ tal-kurvatura fit-tielet punt tal-kejl.

Illustrazzjoni 1

Sferometru

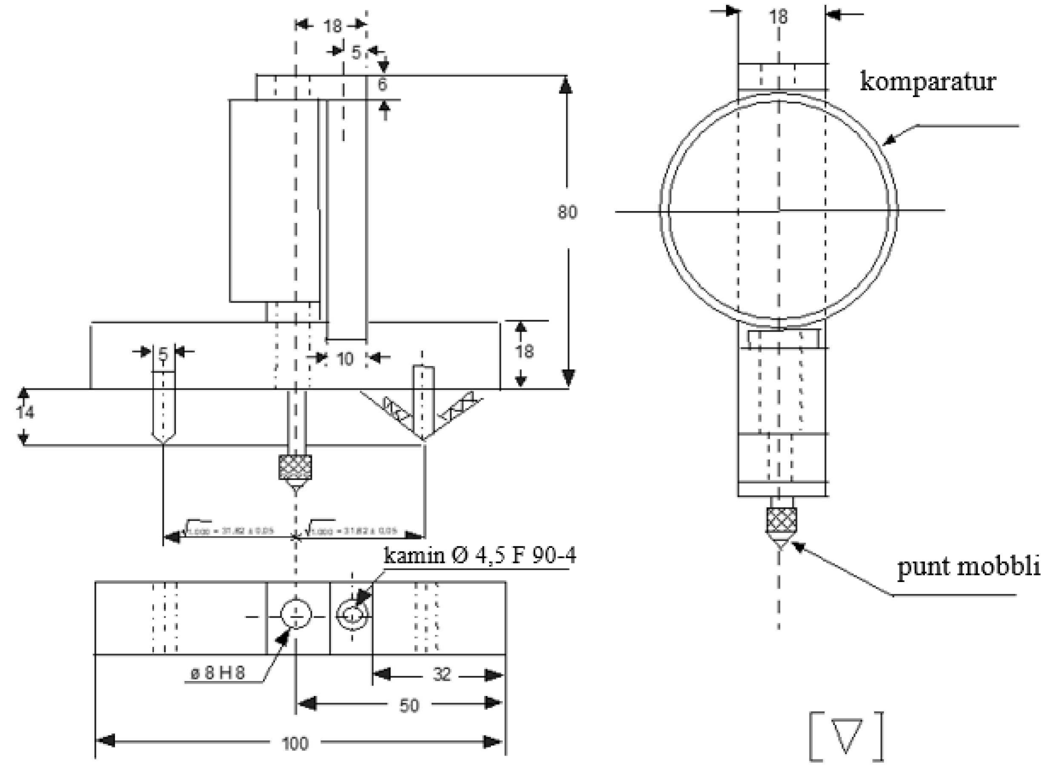

(id-dimensjonijiet kollha huma f'millimetri)

ANNESS 8

Il-proċedura biex jiġu ddeterminati l-punt "H" u l-angolu effettiv tat-torso għal pożizzjonijiet bilqiegħda fil-vetturi bil-mutur ([1])

Appendiċi 1 - Deskrizzjoni tal-magna tridimensjonali għad-determinazzjoni tal-punt "H" (magna 3-D H)[1]

Appendiċi 2 - Sistema ta' referenza tridimensjonali[1]

Appendiċi 3 - *Data* ta' referenza li tikkonċerna pożizzjonijiet bilqiegħda[1]

([1]) Il-proċedura hija deskritta fl-Anness 1 tar-Riżoluzzjoni Konsolidata dwar il-Kostruzzjoni tal-Vetturi (R.E.3), (dokument ECE/TRANS/WP.29/78/Rev.6). https://unece.org/transport/standards/transport/vehicle-regulations-wp29/resolutions

ANNESS 9

Metodi ta' ttestjar għall-kamp viżiv ta' wara ta' prossimità mill-qrib

1. Kamp viżiv

Ir-rekwiżiti tal-kamp viżiv definiti fil-paragrafi 15.2. ta' dan ir-Regolament jistgħu jiġu ttestjati bil-kundizzjonijiet deskritti f'dan l-Anness.

1.1. Oġġetti ta' ttestjar

Kull oġġett ta' ttestjar għandu jkun ċilindru ċirkolari dritt b'għoli ta' 0,8 m u b'dijametru estern ta' 0,3 m. Kull oġġett ta' ttestjar għandu jiġi mmarkat kif ġej.

(a) L-oġġett ta' ttestjar għandu jkollu roqgħa mpinġija ta' 0,15 m x 0,15 m li tista' tiġi mċaqalqa mill-qiegħ għall-parti ta' fuq tal-ġenb taċ-ċilindru.

(b) Ir-roqgħa mpinġija għandha tkun ta' kulur li jikkuntrasta kemm mal-bqija taċ-ċilindru kif ukoll mal-wiċċ tat-test.

Illustrazzjoni A

Oġġett ta' ttestjar

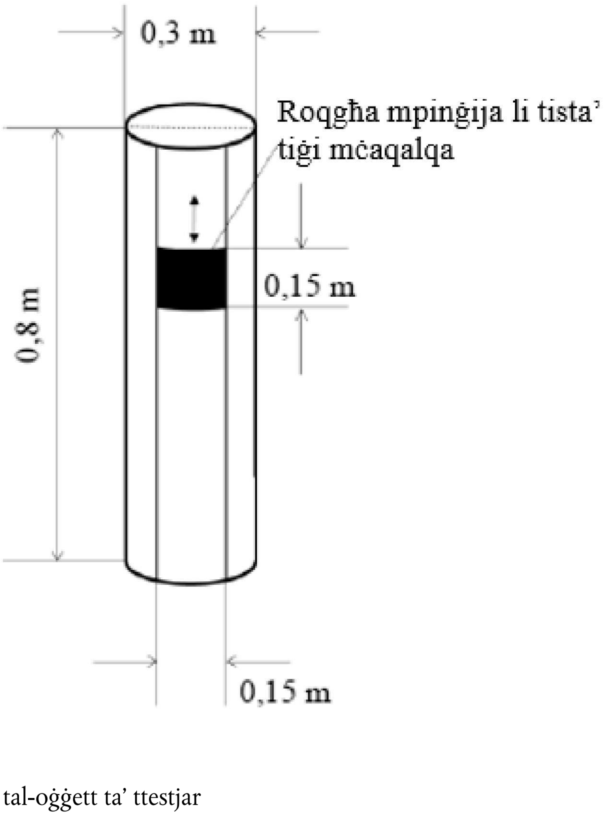

1.2. Postijiet u orjentazzjonijiet tal-oġġett ta' ttestjar

Poġġi l-oġġetti ta' ttestjar fil-postijiet speċifikati f'(a) sa (h) u murija fl-Illustrazzjoni B. Kejjel id-distanzi murija fl-Illustrazzjoni B minn oġġett ta' ttestjar għal oġġett ta' ttestjar ieħor jew oġġett ieħor miċ-ċentru ċilindriku (assi) tal-oġġett ta' ttestjar kif jidher minn fuq. Kull oġġett ta' ttestjar għandu jkun orjentat sabiex l-assi tiegħu jkun vertikali.

(a) Poġġi l-oġġetti ta' ttestjar A, B, u C b'tali mod li ċ-ċentri tagħhom ikunu fi pjan vertikali trasversali li jkun 0,3 m fuq wara ta' pjan vertikali trasversali tanġenzjali mal-wiċċ ta' wara nett tal-vettura.

(b) Poġġi l-oġġett ta' ttestjar B b'tali mod li ċ-ċentru tiegħu jkun fi pjan vertikali lonġitudinali li jgħaddi mil-linja taċ-ċentru lonġitudinali tal-vettura.

(c) Poġġi l-oġġetti ta' ttestjar D, E, u F b'tali mod li ċ-ċentri tagħhom ikunu fi pjan vertikali trasversali li jkun 1,5 m fuq wara ta' pjan vertikali trasversali tanġenzjali mal-wiċċ ta' wara nett tal-vettura.

(d) Poġġi l-oġġett ta' ttestjar E b'tali mod li ċ-ċentru tiegħu jkun fi pjan vertikali lonġitudinali li jgħaddi mil-linja taċ-ċentru lonġitudinali tal-vettura.

(e) Poġġi l-oġġetti ta' ttestjar G, H, u I b'tali mod li ċ-ċentri tagħhom ikunu fi pjan vertikali trasversali li jkun 3,35 m fuq wara ta' pjan vertikali trasversali tanġenzjali mal-wiċċ ta' wara nett tal-vettura.

(f) Poġġi l-oġġett ta' ttestjar H b'tali mod li ċ-ċentru tiegħu jkun fi pjan vertikali lonġitudinali li jgħaddi mil-linja taċ-ċentru lonġitudinali tal-vettura.

(g) Poġġi l-oġġetti ta' ttestjar A, D, u G b'tali mod li l-partijiet l-aktar ta' barra tagħhom ikunu fi pjan vertikali lonġitudinali tanġenzjali mal-wiċċ ta' barra nett tal-vettura fuq in-naħa tax-xellug.

(h) Poġġi l-oġġetti ta' ttestjar C, F, u I b'tali mod li l-partijiet l-aktar ta' barra tagħhom ikunu fi pjan vertikali lonġitudinali tanġenzjali mal-wiċċ ta' barra nett tal-vettura fuq in-naħa tal-lemin.

Il-mekkaniżmu tat-tqabbid mekkaniku u l-ixkafef tal-bagalji li jinsabu fuq in-naħa ta' wara tal-vettura ma għandhomx jitqiesu.

Illustrazzjoni B

Postijiet tal-oġġett ta' ttestjar

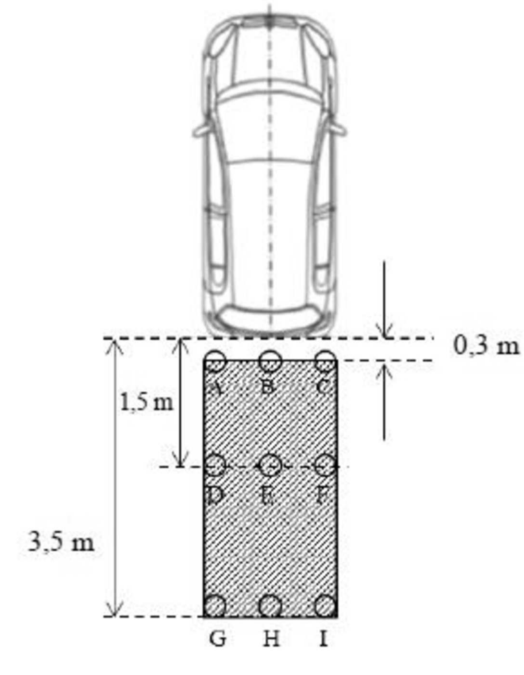

1.3. Kundizzjonijiet tat-test

1.3.1. Dawl.

Il-kundizzjonijiet ambjentali tad-dawl li fihom isir l-ittestjar jikkonsistu f'dawl li jitqassam b'mod ugwali minn fuq u li huwa ta' intensità ta' bejn 7 000 lux u 10 000 lux, kif imkejjel fiċ-ċentru tal-wiċċ estern tas-saqaf tal-vettura.

1.3.2. Temperatura.

It-temperatura ġewwa l-vettura matul it-test hija kwalunkwe temperatura bejn 15 °C u 25 °C,

1.3.3. Kundizzjonijiet tal-vettura.

1.3.3.1. Tajers.

It-tajers tal-vettura huma ssettjati għall-pressjoni tal-inflazzjoni kiesħa rakkomandata mill-manifattur tal-vettura.

1.3.3.2. Tagħbija tal-vettura.

Il-vettura hija fi stat ta' tħaddim kif definit fir-Riżoluzzjoni konsolidata dwar il-Kostruzzjoni tal-vetturi (R.E.3) (ECE/TRANS/WP.29/78/Rev.6, paragrafu 2.2.5.4.)

1.3.3.3. Sospensjoni aġġustabbli

Jekk il-vettura tkun mgħammra b'sistema ta' sospensjoni aġġustabbli, din għandha tiġi ssettjata għall-agħar kundizzjoni.

1.3.3.4. Bokkaport ta' wara u għotjien tal-bagoll.

Jekk il-vettura tkun mgħammra b'tailgate jew b'bieba tal-bagoll, dawn jingħalqu u jinqaflu fil-kundizzjoni tal-vettura operattiva normali tagħhom.

1.4. Proċedura tat-test

Il-viżibbiltà ta' kull arblu għandha tiġi ttestjata individwalment.

B'mod fakultattiv, ringiela waħda tista' tiġi ttestjata fl-istess ħin. Wara l-identifikazzjoni b'suċċess tal-arblu, l-arblu jista' jitneħħa.

L-arbli tal-ewwel ringiela (A, B, C) jistgħu jdawru d-direzzjoni sabiex ikunu jistgħu juru r-roqgħa mpinġija kemm jista' jkun.

2. Prontezza tas-sistema

2.1. Kundizzjonijiet tat-test

(a) Il-vettura għandha titħalla pparkjata fi status ta' pparkjar sakemm jiġi żgurat li s-sistemi elettroniċi kollha jiġu diżattivati; jew għal minimu ta' 30 minuta.

(b) Huwa permissibbli li l-persuna jew it-tagħmir tat-test ikunu diġà jinsabu fil-vettura.

(c) Kun ċert li s-selettur tal-gerijiet tal-vettura jkun f'ger newtrali jew f'ger għall-mixi 'l quddiem.

(d) It-test jista' jibda bil-ftuħ tal-bieba tas-sewwieq. Ladarba tinfetaħ il-bieba, din għandha terġa' tingħalaq.

2.2. Proċedura tat-test

(a) Qiegħed il-vettura fil-modalità attiva. Din l-azzjoni għandha tagħti bidu għall-ewwel timer.

(b) Stenna tal-inqas 6 sek

(c) Ibda l-avveniment ta' rivers billi tagħżel il-modalità tar-rivers. Jekk ma jkunx possibbli li l-vettura titqiegħed fil-modalità tar-rivers 6 sek wara li titqiegħed fil-modalità attiva, l-avveniment ta' rivers għandu jinbeda malli jkun teknikament possibbli.

(d) Agħti bidu għat-tieni timer, f'konformità mal-ispeċifikazzjoni tal-manifattur u mhux aktar tard minn meta tkun applikata l-modalità tar-rivers jew minn meta jiddaħħal il-ger tar-rivers.

(e) Irreġistra l-ħin tar-rispons fuq it-tieni timer sakemm il-viżjoni ta' wara tkun kompletament viżibbli fuq id-displej.

3. Daqs tal-oġġett

3.1. Punt ta’ referenza tat-test.

Ikseb il-punt ta’ referenza tat-test billi tuża l-proċedura li ġejja.

(a) Sib iċ-ċentru tal-punt tan-nofs tal-għajn tħares ’il quddiem (Mf) muri fl-Illustrazzjoni C sabiex ikun 635 mm vertikalment ’il fuq mill-punt H (H) u 96 mm lura mill-punt H.

(b) Sib iċ-ċentru tal-ġog tar-ras/għonq (J) muri fl-Illustrazzjoni C sabiex dan ikun 100 mm lura minn Mf u 588 mm vertikalment ’il fuq mill-punt H. Fil-każ li ċ-ċentru tal-ġog tar-ras/tal-għonq (J) ma jkunx kompatibbli għall-konfigurazzjoni tas-sit tal-vettura, aġġusta s-sit tas-sewwieq għall-punt tan-nofs tal-medda ta’ aġġustament lonġitudinali. Jekk is-sit ma jkunx jista’ jiġi aġġustat għall-punt tan-nofs ta’ aġġustament lonġitudinali, għandha tintuża l-eqreb pożizzjoni ta’ aġġustament għan-naħa ta’ wara tal-punt tan-nofs.

(c) Pinġi linja orizzontali immaġinarja bejn Mf u punt vertikalment ’il fuq minn J, definit bħala J2.

(d) Dawwar il-linja immaġinarja madwar J2 fid-direzzjoni tal-immaġni fir-retroviżur sakemm id-distanza tal-linja dritta bejn Mf u ċ-ċentru tad-displej użat biex tiġi ppreżentata l-immaġni fir-retroviżur meħtieġa f’dan l-istandard tilħaq l-iqsar valur possibbli.

(e) Iddefinixxi dan il-post ġdid u mdawwar ta’ Mf bħala Mr (punt tan-nofs tal-għajn imdawra).

3.1. Il-proċedura tal-kejl.

(a) Sib kamera b’format ta’ 35 mm jew akbar, kamera b’vidjo, jew ekwivalenti diġitali b’tali mod li ċ-ċentru tal-pjan tal-immaġni tal-kamera jkun jinsab fuq Mr u l-lenti tal-kamera tkun diretta lejn iċ-ċentru tal-immaġni fir-retroviżur fuq id-displej.

(b) Waħħal riga fil-bażi tal-immaġni fir-retroviżur f’orjentazzjoni perpendikolari ma’ linja taċ-ċentru taċ-ċilindru tal-oġġett ta’ ttestjar. Jekk l-ilqugħ protettivi tar-ras tal-vettura jostakolaw l-viżjoni tal-kamera tad-displej, dawn jistgħu jiġu aġġustati jew jitneħħew.

(c) Ħu ritratt tal-immaġni tad-displej viżiv bir-riga inkluża fil-qafas u l-immaġni fir-retroviżur murija.

3.2. Estrazzjoni tad-*data* fotografika.

(a) Billi tuża r-ritratt, kejjel it-tul apparenti, ta’ sezzjoni ddelinjata ta’ 50 mm tar-riga fir-ritratt, tul ix-xifer tar-riga, l-eqreb għall-immaġni fir-retroviżur u f’punt qrib iċ-ċentru orizzontali tal-immaġni fir-retroviżur.

(b) Bl-użu tar-ritratt, kejjel il-wisa’ orizzontali tal-faxxa kkulurita fil-porzjon ta’ fuq ta’ kull wieħed mit-tliet oġġetti ta’ ttestjar li jinsabu fil-pożizzjonijiet G, H, u I fl-Illustrazzjoni B.

(c) Iddefinixxi l-wisgħat orizzontali mkejla tal-faxex ikkuluriti tat-tliet oġġetti ta’ ttestjar bħala d_G, d_H, u d_I.

3.3. Ksib tal-fattur ta’ skalar.

Billi tuża t-tul apparenti tal-porzjon ta’ 50 mm tar-riga kif jidher fir-ritratt, aqsam dan it-tul apparenti b’50 mm biex tikseb fattur ta’ skalar. Iddefinixxi dan il-fattur ta’ skalar bħala skala.

3.4. Determinazzjoni tad-distanza ta’ osservazzjoni.

Iddetermina d-distanza attwali mill-post tal-punt tan-nofs tal-għajn imdawra (Mr) għaċ-ċentru tal-immaġni fir-retroviżur. Iddefinixxi din id-distanza ta’ osservazzjoni bħala a_{eye}.

3.5. Kalkolu tal-angolu viżiv li jiġi kopert mill-oġġetti ta’ ttestjar.

Uża l-ekwazzjoni li ġejja biex tikkalkula l-angoli viżivi koperti:

$$\theta_i = 60\, sin^{-1}\left(\frac{d_i}{a_{eye}S_{scale}}\right)$$

fejn i jista’ jieħu l-valur ta’ jew l-oġġett ta’ ttestjar G, H, jew I, u l-arcsine jiġi kkalkulat f’unitajiet ta’ gradi.

Illustrazzjoni C

Post tal-punt tan-nofs tal-għajn (Mf) fil-pjan saġittali tan-nofs fir-rigward tal-punt R għal sewwieq raġel tal-50 perċentil iħares ’il quddiem bilqiegħda b’angolu tad-dahar tas-sit ta’ 25 grad

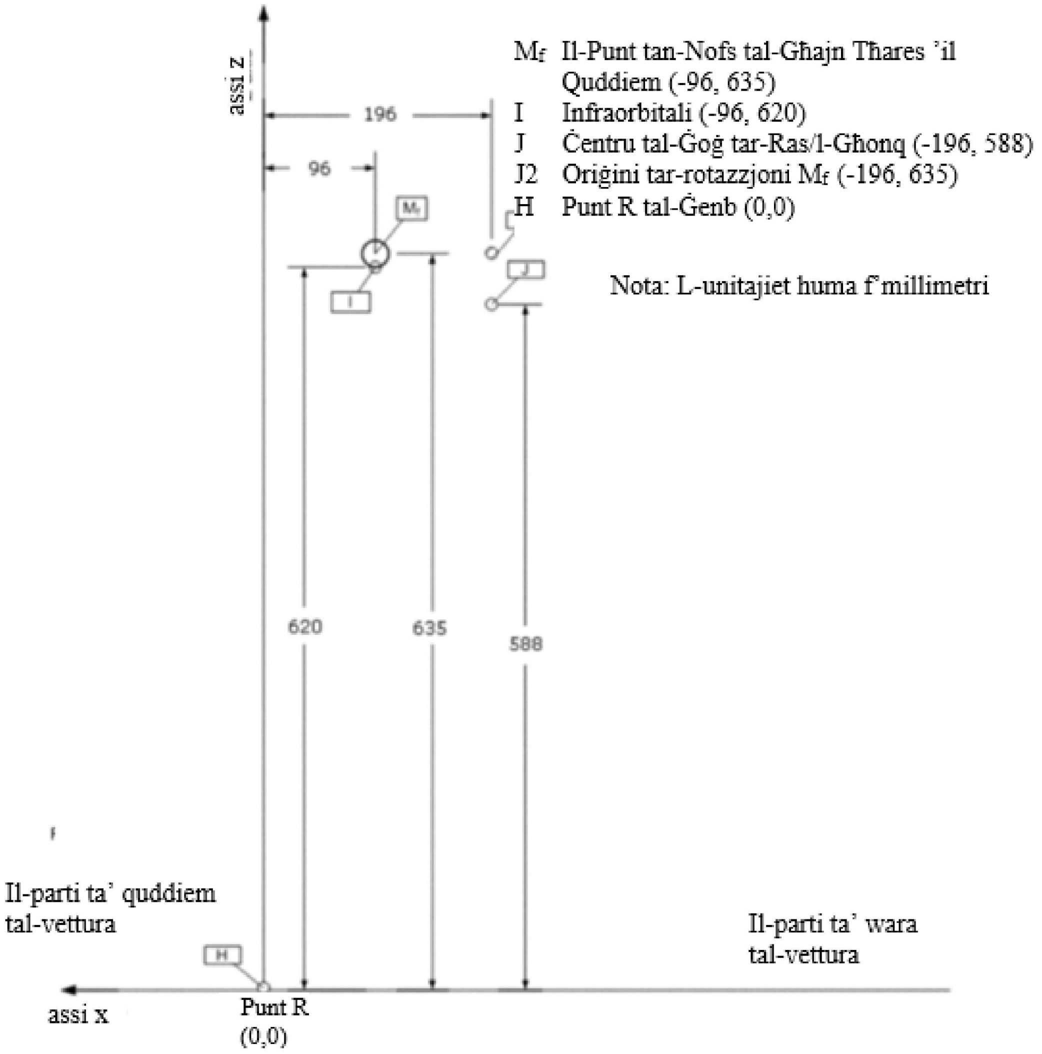

ANNESS 10

Metodi ta’ ttestjar għas-sistemi ta’ detezzjoni

1. Detezzjoni ta’ żona orizzontali ta’ wara

Is-sistemi ta’ twissija akustiċi għandhom jgħaddu mit-test kif speċifikat fil-paragrafu 1.3.1. f’dan l-Anness. Madankollu, jekk is-sistemi ta’ twissija akustiċi jgħaddu mit-test kif speċifikat fil-paragrafu 1.4. f’dan l-Anness, it-test kif speċifikat fil-paragrafu 1.3.1. f’dan l-Anness għandu jitqies li jkun tlesta b’suċċess.

1.1. Kundizzjonijiet tat-test

L-oġġett ta’ ttestjar għandu jkun skont il-paragrafu 7.1. ta’ ISO 17386:2010. Matul l-ittestjar, il-veloċità tar-riħ ma għandhiex taqbeż il-1 m/s. It-temperatura għandha tkun 20 ± 5 °C u l-umdità għandha tkun 60 ± 25 fil-mija. Ma għandu jkun hemm l-ebda xita jew borra. It-test għandu jitwettaq fuq superfiċje lixxa u xotta tal-asfalt jew tal-konkrit. It-test ma għandux jiġi affettwat mir-riflessjoni tal-mewġ tal-ħoss jew mill-mewġ elettromanjetiku minn kwalunkwe ħajt, tagħmir awżiljarju tal-ittestjar jew kwalunkwe oġġett ieħor fl-ambjent.

1.2. Preparazzjoni tat-test

Għandu jintuża oġġett ta’ ttestjar wieħed. Id-distanza mix-xifer ta’ wara għall-oġġett ta’ ttestjar u l-pożizzjoni tal-oġġett ta’ ttestjar jintgħażlu mill-manifattur biex tiġi żgurata d-detezzjoni tal-oġġett ta’ ttestjar. L-oġġett ta’ ttestjar għandu jkun jinsab fil-grilji li jistgħu jiġu identifikati fi ħdan iż-żona orizzontali ta’ wara f’1.3.1. ta’ dan l-anness. Il-vettura tat-test fl-istat inizjali għandu jkollha s-sistema ta’ detezzjoni fl-istat attivat, li tiġi ddikjarata [mill-manifattur JEW fil-manwal tas-sid] u għandha tkun fil-kundizzjoni tal-ipparkjar. Hawnhekk, il-kundizzjoni tal-ipparkjar tfisser li l-pożizzjoni P (ipparkjar) tintgħażel fil-każ ta’ vetturi mgħammra bi trażmissjonijiet awtomatiċi, filwaqt li tfisser li jintgħażel il-ger newtrali u li l-brejk tal-parking jiġi attivat fil-każ ta’ vetturi mgħammra bi trażmissjoni manwali.

1.3. Metodu ta’ ttestjar

1.3.1. Kamp ta’ detezzjoni

Id-distanza massima tad-detezzjoni fil-paragrafi 5.4.2. u 5.4.3. ta’ ISO 17386:2010 għandha tkun 1,0 m (Klassi R2). Il-wisa’ tar-rettangolu, w_r, hija ugwali għall-wisa’ tal-vettura, imkejla tul il-fus ta’ wara. Id-dimensjonijiet għandhom jiġu aġġustati għall-eqreb 0,1 m. L-illustrazzjoni ta’ hawn taħt tagħti eżempji ta’ w_r differenti. (Illustrazzjoni 1 u 2).

Illustrazzjoni 1

Fil-każ ta' arbli b'numru fard fid-direzzjoni laterali tal-vettura (eż. w_r = 1,67 m)

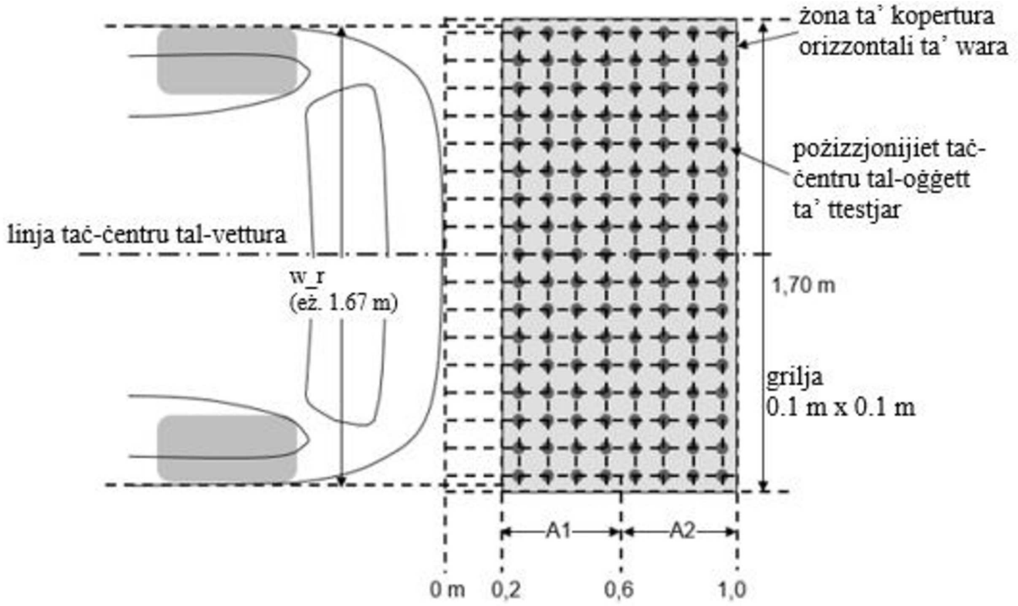

Illustrazzjoni 2

Fil-każ ta' arbli b'numru biż-żewġ fid-direzzjoni laterali tal-vettura (eż. w_r = 1,74 m)

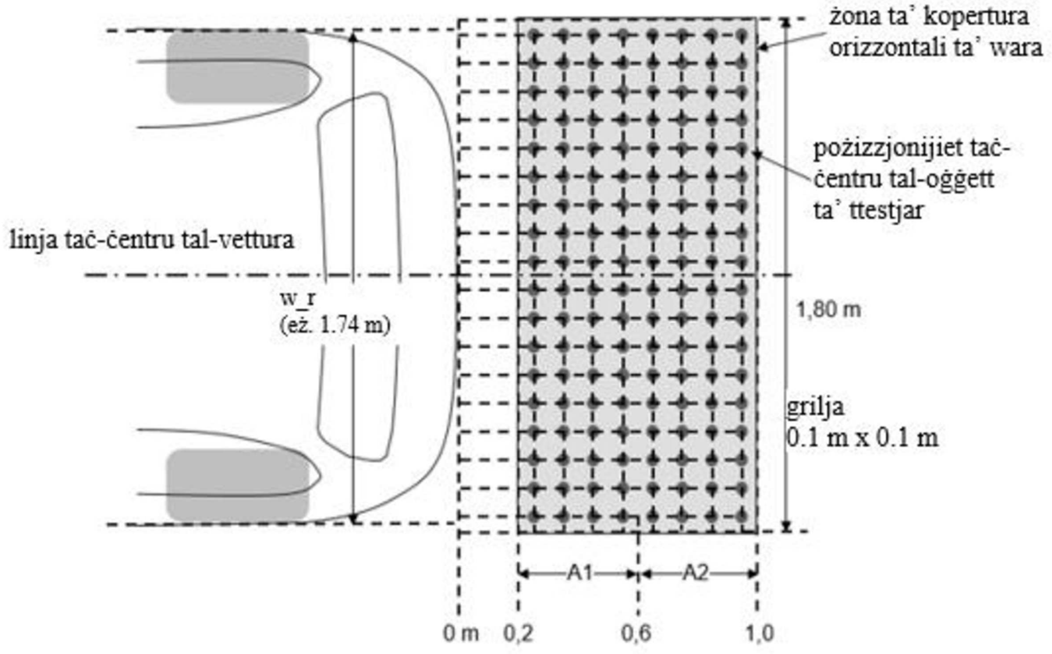

1.3.2. Rata minima ta’ detezzjoni

Ir-rata minima ta’ detezzjoni meħtieġa għaż-żona orizzontali ta’ wara għandha tkun kif ġej:

(a) 90 fil-mija għal A1 kif definit fil-paragrafu 5.4.3. ta’ ISO 17386:2010;

(b) 87 fil-mija għall-medda ta’ wara-2 f’A2 kif definit fil-paragrafu 5.4.3. ta’ ISO 17386:2010.

Ma għandu jkun hemm l-ebda toqba mhux identifikata akbar minn kaxxa li tikkonsisti minn grilji ta’ daqs ta’ żewġ kaxxi b’żewġ kaxxi.

Hawnhekk, il-proċeduri tat-test taż-żona orizzontali ta’ wara għandhom ikunu skont il-paragrafu 7.3. ta’ ISO 17386:2010.

Meta t-twissija tiġi pprovduta għal aktar minn 5 sekondi b’mod kontinwu, jitqies li l-oġġett ta’ ttestjar ikun ġie identifikat. It-test ta’ detezzjoni għandu jsir darba għal kull oġġett ta’ ttestjar. Madankollu, jekk ikun meħtieġ, skont il-ftehim tas-Servizz Tekniku u tal-manifattur, jista’ jitqies li l-oġġett ta’ ttestjar ikun ġie identifikat f’każ li t-twissijiet jiġu pprovduti f’4 testijiet minn 5.

1.4. Metodu tat-test alternattiv (simplifikat)

1.4.1. Kamp ta’ detezzjoni

Iż-żoni ta’ monitoraġġ huma l-għaxar punti murija fl-Illustrazzjoni 3 hawn taħt fiż-żona ta’ monitoraġġ tal-paragrafu 1.3.1.

Illustrazzjoni 3

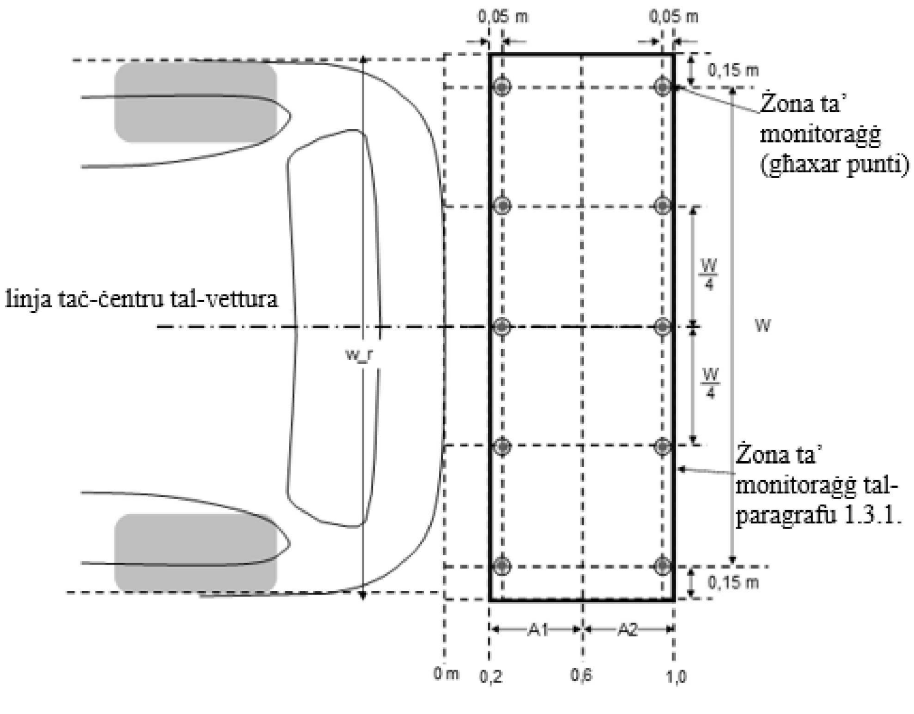

1.4.2. Rata minima ta' detezzjoni

Ir-rata minima ta' detezzjoni meħtieġa għaż-żona ta' għaxar punti għandha tkun ta' 100 %.

Meta t-twissija tiġi pprovduta għal aktar minn ħames sekondi b'mod kontinwu, jitqies li l-oġġett ta' ttestjar ikun ġie identifikat. It-test ta' detezzjoni għandu jsir darba għal kull oġġett ta' ttestjar. Madankollu, jekk ikun meħtieġ, skont il-ftehim tas-Servizz Tekniku u tal-manifattur, jista' jitqies li l-oġġett ta' ttestjar ikun ġie identifikat f'każ li t-twissijiet jiġu pprovduti f'erba' testijiet minn ħamsa.

1.4.3. Kapaċitajiet ta' awtottestjar u indikazzjoni ta' falliment

Skont il-paragrafu 5.5. ta' ISO 17386:2010, is-sistema għandha tipprovdi funzjonijiet ta' awtottestjar. Din għandha tipprovdi informazzjoni dwar il-falliment tas-sistema li tikkonforma mal-paragrafu 17.2.5. ta' dan ir-Regolament, kull meta tiġi identifikata kundizzjoni ta' ħsara.

2. Ħin tar-rispons

2.1. Kundizzjonijiet tat-test

(a) Il-vettura għandha titħalla pparkjata fi status ta' pparkjar sakemm jiġi żgurat li s-sistemi elettroniċi kollha jiġu diżattivati; jew għal minimu ta' 30 minuta.

(b) Huwa permissibbli li l-persuna jew it-tagħmir tat-test ikunu diġà jinsabu fil-vettura.

(c) Kun ċert li s-selettur tal-gerijiet tal-vettura jkun f'ger newtrali jew f'ger għall-mixi 'l quddiem.

(d) It-test jista' jibda bil-ftuħ tal-bieba tas-sewwieq. Ladarba tinfetaħ il-bieba, din għandha terġa' tingħalaq.

2.2. Proċedura tat-test

(a) Poġġi oġġett ta' ttestjar fil-kamp meħtieġ ta' detezzjoni

(b) Qiegħed il-vettura fil-modalità attiva. Din l-azzjoni għandha tagħti bidu għall-ewwel timer.

(c) Stenna tal-inqas 6 sek

(d) Ibda l-avveniment ta' rivers billi tagħżel il-modalità tar-rivers. Jekk ma jkunx possibbli li l-vettura titqiegħed fil-modalità tar-rivers 6 sek wara li titqiegħed fil-modalità attiva, l-avveniment ta' rivers għandu jinbeda malli jkun teknikament possibbli. Agħti bidu għat-tieni timer, f'konformità mal-ispeċifikazzjoni tal-manifattur u mhux aktar tard minn meta tkun applikata l-modalità tar-rivers jew minn meta jiddaħħal il-ger tar-rivers.

(e) Irreġistra l-ħin tar-rispons fuq it-tieni timer sakemm ikun disponibbli s-sinjal ta' informazzjoni.

It-testi oriġinali tan-NU/KEE biss għandhom effett ġuridiku skont id-dritt internazzjonali pubbliku. L-istatus u d-data tad-dħul fis-seħħ ta' dan ir-Regolament għandhom jiġu vverifikati fl-aktar verżjoni riċenti tad-dokument tal-istatus tan-NU/KEE TRANS/WP.29/343, disponibbli fuq: http://www.unece.org/trans/main/wp29/wp29wgs/wp29gen/wp29fdocstts.html

Ir-Regolament Nru 159 tan-NU — dispożizzjonijiet uniformi li jikkonċernaw l-approvazzjoni ta' vetturi bil-mutur fir-rigward tas-Sistema ta' Informazzjoni waqt it-Tluq tal-Vettura għad-Detezzjoni ta' Persuni bil-Mixi u ta' Ċiklisti [2021/829]

Data tad-dħul fis-seħħ: 10 ta' Ġunju 2021

Dan id-dokument huwa intiż purament bħala għodda ta' dokumentazzjoni. It-test awtentiku u legalment vinkolanti huwa: ECE/TRANS/WP.29/2020/122.

WERREJ

REGOLAMENT

0. Introduzzjoni
1. Kamp ta' applikazzjoni
2. Definizzjonijiet
3. Applikazzjoni għall-approvazzjoni
4. Approvazzjoni
5. Speċifikazzjonijiet
6. Proċedura tat-test
7. Modifika tat-tip ta' vettura u estensjoni tal-approvazzjoni tat-tip
8. Konformità tal-produzzjoni
9. Penali għan-nuqqas ta' konformità tal-produzzjoni
10. Produzzjoni mwaqqfa għalkollox
11. Ismijiet u indirizzi tas-Servizzi Tekniċi responsabbli għat-twettiq tat-testijiet ta' approvazzjoni, u tal-Awtoritajiet tal-Approvazzjoni tat-Tip

ANNESSI

1. Komunikazzjoni
2. Arranġamenti tal-marki ta' approvazzjoni
3. Metodu tat-test għad-determinazzjoni tal-limitu tal-punti moħbija

0. INTRODUZZJONI (għall-informazzjoni)

0.1. Il-manuvri ta’ tluq tal-vettura minn stat wieqaf b’veloċità baxxa li jinvolvu ħabtiet bejn vetturi tal-kategorija tal-vetturi (vetturi tat-test) M_2, M_3, N_2 u N_3 u persuni bil-mixi u ċiklisti għandhom konsegwenzi serji għal dawn l-utenti vulnerabbli tat-triq (VRUs). Fil-passat, is-sikurezza tal-VRU ġiet imtejba biż-żieda tan-numru ta’ mirja biex tiġi pprovduta viżibbiltà aħjar taż-żona li tinsab quddiem il-vettura. Billi ħabtiet b’dawn il-karatteristiċi għadhom iseħħu u ġew introdotti sistemi ta’ assistenza avvanzati għas-sewwieq f’ħafna segmenti tal-vetturi, huwa ovvju li għandhom jintużaw sistemi ta’ assistenza bħal dawn sabiex jiġu evitati inċidenti bejn il-vetturi tat-test u l-VRUs.

0.2. Il-kunsiderazzjonijiet teoretiċi juru li l-kritikalità tas-sitwazzjonijiet tat-traffiku li jinvolvu l-vetturi tat-test u VRUs tista’ tkun sinifikanti minħabba nuqqas ta’ fehim tas-sitwazzjoni mill-operaturi tal-vetturi. F’xi każijiet, iż-żieda fil-kritikalità tas-sitwazzjoni tista’ sseħħ tant f’daqqa li twissijiet ta’ urġenza għolja, maħsuba biex jiġġeneraw reazzjoni min-naħa tas-sewwieq għas-sitwazzjoni, ma jkunux jistgħu jiġu attivati kmieni biżżejjed biex is-sewwieq jirreaġixxi fil-ħin. B’mod ġenerali, ir-rispons tas-sewwieq għal kwalunkwe informazzjoni (sinjali ta’ urġenza għolja/baxxa) jista’ jkun mistenni biss wara ċertu ħin ta’ reazzjoni. F’ħafna sitwazzjonijiet, dan il-ħin ta’ rispons, b’mod partikolari matul manuvri mill-qrib ħafna jkun ħafna itwal mill-ħin meħtieġ sabiex jiġi evitat l-inċident — l-inċident ma jkunx jista’ jiġi evitat minkejja t-twissija.

0.3. It-twissijiet ta’ urġenza għolja waqt sitwazzjoni ta’ sewqan ikunu ġġustifikati biss jekk il-probabbiltà ta’ inċident tkun għolja — inkella s-sewwieqa tal-vetturi għandhom it-tendenza li jinjoraw it-twissijiet tas-sistema. Madankollu, jekk is-sinjali ta’ informazzjoni ta’ urġenza aktar baxxa jiġu attivati kmieni biżżejjed, dawn jistgħu jgħinu lis-sewwieq aktar milli jdejquh. Huwa preżunt li hu possibbli li tiġi ddisinjata interfaċċja bniedem-magna (HMI) għal sistemi ta’ assistenza għas-sewwieq waqt it-tluq tal-vettura b’tali mod li ma ddejjaqx lis-sewwieqa meta l-informazzjoni ma tkunx meħtieġa, pereżempju billi jkun meħtieġ l-użu ta’ modalità tas-sinjal inqas intrużiva.

0.4. Għalhekk, dan ir-Regolament jirrikjedi l-attivazzjoni ta’ sinjal ta’ informazzjoni dwar il-qrubija f’każ li l-persuni bil-mixi jew iċ-ċiklisti jidħlu fiż-żona tal-punti moħbija kritiċi quddiem il-vettura, jekk il-vettura tat-test tkun qed tħejji biex titlaq minn stat wieqaf f’linja dritta jew tkun qed tivvjaġġa dritt ’il quddiem b’veloċitajiet baxxi. Dan is-sinjal għandu jiġi diżattivat b’mod awtomatiku f’każ ta’ falliment tas-sistema jew kontaminazzjoni tas-sensuri, filwaqt li d-diżattivazzjoni manwali tista’ tkun possibbli wkoll permezz ta’ sekwenza ta’ azzjonijiet mis-sewwieq biex tiġi evitata d-diżattivazzjoni mhux intenzjonata.

0.5. Barra minn hekk, dan ir-Regolament jitlob sinjal addizzjonali, li għandu jingħata meta l-ħabta ssir imminenti, eż. meta l-vettura taċċellera mill-istat wieqaf u l-persuni bil-mixi jew iċ-ċiklisti jkunu jinsabu direttament quddiem il-vettura. L-istrateġija ta’ attivazzjoni u ta’ diżattivazzjoni għal dan is-sinjal ta’ twissija ta’ ħabta tista’ tiġi ddeterminata mill-manifattur; madankollu, f’każ ta’ falliment tas-sistema jew kontaminazzjoni tas-sensur, is-sinjal ta’ informazzjoni dwar il-qrubija u s-sinjal ta’ twissija ta’ ħabta għandhom jiġu diżattivati flimkien.

0.6. Dan ir-Regolament jiddefinixxi proċedura tat-test ibbażata fuq vetturi tat-test li huma stazzjonarji, li se jitilqu mill-istat wieqaf u jimxu ’l quddiem b’veloċitajiet baxxi f’linja dritta għal veloċitajiet ta’ 10 km/h jew anqas. Id-*data* analitika tal-ħabta turi li l-għoti ta’ informazzjoni u t-twissijiet matul dawn il-manuvri tal-vettura huwa xieraq peress li s-sinjal ta’ informazzjoni jeħtieġ li jkun preżenti kmieni biżżejjed biex iwissi lis-sewwieq dwar il-persuni bil-mixi u ċ-ċiklisti qrib ħafna tal-parti ta’ quddiem tal-vettura.

0.7. Dan ir-Regolament ma jistax ikopri l-kundizzjonijiet tat-traffiku u l-karatteristiċi tal-infrastruttura kollha fil-proċess tal-approvazzjoni tat-tip; dan ir-Regolament jirrikonoxxi li l-prestazzjonijiet meħtieġa f’dan ir-Regolament ma jistgħux jinkisbu fil-kundizzjonijiet kollha (il-kundizzjoni tal-vettura, l-ambjent tat-triq, il-kundizzjonijiet tat-temp, ix-xenarji tat-traffiku eċċ, jistgħu jaffettwaw il-prestazzjonijiet tas-sistema). Il-kundizzjonijiet attwali u l-karatteristiċi fid-dinja reali ma għandhomx jirriżultaw fi twissijiet foloz sal-punt li jinkoraġġixxu lis-sewwieq jitfi s-sistema.

1. KAMP TA’ APPLIKAZZJONI

1.1. Dan ir-Regolament japplika għall-approvazzjoni ta’ vetturi tal-kategoriji M_2, M_3, N_2 u N_3 rigward sistema abbord biex tidentifika u tinforma lis-sewwieq dwar il-preżenza ta’ persuni bil-mixi u ta’ ċiklisti fil-punt moħbi ta’ quddiem fil-qrib tal-vettura u, jekk jitqies meħtieġ abbażi tal-istrateġija tal-manifattur, twissi lis-sewwieq dwar ħabta potenzjali.

1.2. Ir-rekwiżiti ta’ dan ir-Regolament huma fformulati b’tali mod li japplikaw għal vetturi li huma żviluppati għas-sewqan fuq il-lemin. F’vetturi li huma żviluppati għas-sewqan fuq ix-xellug, dawn ir-rekwiżiti għandhom jiġu applikati billi jinqalbu l-kriterji, meta dan ikun xieraq.

1.3. Il-vetturi tal-kategorija M u N li ġejjin għandhom jiġu eżentati minn dan ir-Regolament:

Il-vetturi fejn l-installazzjoni ta’ kwalunkwe apparat għas-sistema ta’ informazzjoni waqt it-tluq tal-vettura tkun inkompatibbli mal-użu fit-triq tagħhom jistgħu jiġu eżentati parzjalment jew għalkollox minn dan ir-Regolament, skont id-deċiżjoni tal-Awtorità tal-Approvazzjoni tat-Tip.

2. DEFINIZZJONIJIET

Għall-finijiet ta’ dan ir-Regolament:

2.1. *“Sistema ta’ Informazzjoni waqt it-Tluq tal-Vettura (MOIS)”* tfisser sistema li tidentifika u tinforma lis-sewwieq bil-preżenza ta’ persuni bil-mixi u ta’ ċiklisti fil-punt moħbi ta’ quddiem fil-qrib tal-vettura u, jekk jitqies meħtieġ abbażi tal-istrateġija tal-manifattur, twissi lis-sewwieq dwar ħabta potenzjali.

2.2. *“Approvazzjoni tat-tip ta’ vettura”* tfisser il-proċedura kollha li permezz tagħha Parti Kontraenti għall-Ftehim tiċċertifika li tip ta’ vettura jissodisfa r-rekwiżiti tekniċi ta’ dan ir-Regolament.

2.3. *“Tip ta’ vettura fir-rigward tas-Sistema ta’ Informazzjoni waqt it-Tluq tal-Vettura”* tfisser kategorija ta’ vetturi li ma tvarjax f’aspetti essenzjali bħal:

(a) L-isem kummerċjali jew il-marka tal-manifattur;

(b) Il-karatteristiċi tal-vettura li jinfluwenzaw b’mod sinifikanti l-prestazzjoni tal-MOIS;

(c) It-tip u d-disinn tal-MOIS.

2.4. *“Vettura tat-test”* tfisser il-vettura li qed tiġi ttestjata.

2.5. *“Utent Vulnerabbli tat-Triq (VRU)”* tfisser persuna adulta jew minorenni bil-mixi jew adult jew ċiklist minorenni.

2.6. *“Sinjal ta’ informazzjoni”* tfisser sinjal li joħroġ mill-MOIS bil-għan li jinforma lis-sewwieq tal-vettura dwar VRU qrib ħafna tal-parti ta’ quddiem tal-vettura.

2.7. *“Sinjal ta’ twissija ta’ ħabta”* tfisser sinjal li joħroġ mill-MOIS bil-għan li jwissi lis-sewwieq tal-vettura meta l-MOIS tkun identifikat ħabta frontali potenzjali ma’ VRU qrib ħafna tal-parti ta’ quddiem tal-vettura.

2.8. *“Swiċċ ta’ kontroll prinċipali tal-vettura”* tfisser l-apparat li permezz tiegħu, is-sistema tal-elettronika abbord il-vettura tgħaddi mill-modalità mitfija, bħal fil-każ li fih vettura tkun ipparkjata mingħajr il-preżenza tas-sewwieq, għall-modalità ta’ tħaddim normali.

2.9. *“Inizjalizzazzjoni”* tfisser il-proċess tal-issettjar tat-tħaddim tal-MOIS wara li jiġi attivat l-iswiċċ ta’ kontroll prinċipali tal-vettura sakemm din tkun kompletament funzjonali.

2.10. *“Spazju komuni”* tfisser żona li fiha jistgħu jintwerew żewġ funzjonijiet tal-informazzjoni jew aktar (eż. simboli), iżda mhux simultanjament.

2.11. *“Punt ta’ referenza okulari”* tfisser il-punt tan-nofs bejn żewġ punti 65 mm ’il bogħod minn xulxin u 635 mm vertikalment ’il fuq mill-punt ta’ referenza li huwa speċifikat fl-Anness 1 tal-ECE/TRANS/WP.29/78/Rev.6 (1) fuq is-sit tas-sewwieq. Il-linja dritta li tgħaqqad iż-żewġ punti tgħaddi b’mod perpendikolari mal-pjan medjan lonġitudinali vertikali tal-vettura. Iċ-ċentru tas-segment li jgħaqqad iż-żewġ punti jinsab fi pjan lonġitudinali vertikali li jgħaddi minn ġoċ-ċentru tal-pożizzjoni ddeżinjata tas-sit tas-sewwieq, kif speċifikat mill-manifattur tal-vettura.

(1) Ara l-Anness 1 għar-Riżoluzzjoni Konsolidata dwar il-Kostruzzjoni tal-Vetturi (R.E.3), dokument ECE/TRANS/WP.29/78/Rev.6 - www.unece.org/trans/main/wp29/wp29wgs/wp29gen/wp29resolutions.html

2.12. *"Quddiem tal-vettura"* tfisser il-pjan perpendikolari mal-pjan lonġitudinali medjan tal-vettura u li jmiss il-punt ta' quddiem nett tagħha, filwaqt li tiġi injorata l-projezzjoni tal-apparati għall-viżjoni indiretta u ta' kwalunkwe parti tal-vettura aktar minn 2,0 m 'il fuq mill-art.

2.13. *"Nearside"* tfisser in-naħa tal-lemin tal-vettura, għat-traffiku fuq in-naħa tal-lemin.

2.14. *"Pjan tan-nearside tal-vettura"* tfisser il-pjan parallel mal-pjan lonġitudinali medjan tal-vettura u li jmiss l-aktar punt fuq barra tagħha fid-direzzjoni 'l quddiem tan-nearside tal-punt ta' referenza okulari tas-sewwieq, filwaqt li tiġi injorata l-projezzjoni tal-apparati għall-viżjoni indiretta u ta' kwalunkwe parti mill-vettura tat-test ogħla minn 2,0 m 'il fuq mill-art.

2.15. *"Offside"* tfisser in-naħa tax-xellug tal-vettura, għat-traffiku fuq in-naħa tal-lemin

2.16. *"Pjan tal-offside tal-vettura"* tfisser il-pjan parallel mal-pjan lonġitudinali medjan tal-vettura u li jmiss l-aktar punt fuq barra tagħha fid-direzzjoni 'l quddiem tal-offside tal-punt ta' referenza okulari tas-sewwieq, filwaqt li tiġi injorata l-projezzjoni tal-apparati għall-viżjoni indiretta u ta' kwalunkwe parti mill-vettura tat-test ogħla minn 2,0 m 'il fuq mill-art.

2.17. *"Wisa' tal-vettura"* tfisser id-distanza bejn il-pjani tan-nearside u tal-offside tal-vettura.

2.18. "*Trajettorja tal-vettura*" tfisser il-konnessjoni tal-pożizzjonijiet kollha fil-wisa' tal-vettura fejn kienet jew se tkun il-parti ta' quddiem tal-vettura matul il-provi tat-test.

2.19. *"Bersall artab"* tfisser bersall li jsofri dannu minimu u li jikkawża dannu minimu lill-vettura tat-test fil-każ ta' ħabta.

2.20. *"Bersall tat-test fil-forma ta' persuna bil-mixi"* tfisser persuni bil-mixi ta' daqs ta' adult jew ta' tfal simulat b'apparat ta' bersall artab speċifikat skont ISO 19206-2:2018.

2.21. *"Bersall tat-test fil-forma ta' ċiklist"* tfisser ċiklist ta' daqs ta' adult u rota simulat b'apparat ta' bersall artab u rota speċifikat skont ISO (CD) 19206-4.

2.22. *"Limitu tal-punti moħbija"* tfisser il-linja, deskritta kif definit fl-Anness 3, li tgħaqqad il-punti kollha li jinsabu fil-limiti taż-żoni viżibbli 'l quddiem mill-parti ta' quddiem tal-vettura u qrib ħafna tal-vettura tat-test.

2.23. *"Punt ta' ħbit" t*fisser il-pożizzjoni fejn it-trajettorja ta' kwalunkwe punt fuq quddiem tal-vettura tinkroċja ma' kwalunkwe punt ta' referenza ta' bersall artab tal-VRU jekk il-vettura twettaq manuvra ta' tluq jew b'veloċità baxxa.

2.24. *"Distanza ta' separazzjoni 'l quddiem"* tfisser id-distanza fid-direzzjoni 'l quddiem bejn il-parti ta' quddiem tal-vettura u l-eqreb punt tal-bersall artab.

2.25. *"Pjan ta' separazzjoni 'l quddiem massima"* tfisser il-pjan perpendikolari mal-pjan lonġitudinali tal-vettura li jirrappreżenta l-akbar distanza ta' separazzjoni 'l quddiem li l-MOIS teħtieġ biex tiġi identifikata l-preżenza ta' VRU. Id-distanza ta' dan il-pjan mill-parti ta' quddiem tal-vettura għandha tintgħażel jew bħala 3,7 m jew bħala l-aktar punt 'il quddiem tal-limitu tal-punti moħbija skont l-għażla tal-manifattur, u ma għandhiex tkun anqas minn 1,0 m.

2.26. *"Pjan ta' separazzjoni 'l quddiem minima"* tfisser il-pjan perpendikolari mal-pjan lonġitudinali tal-vettura li jirrappreżenta l-iqsar distanza ta' separazzjoni 'l quddiem li l-MOIS teħtieġ biex tiġi identifikata l-preżenza ta' VRU. Id-distanza ta' dan il-pjan mill-parti ta' quddiem tal-vettura għandha tkun ta' 0,8 m.

2.27. *"Pjan ta' separazzjoni tan-nearside"* tfisser il-pjan parallel mal-pjan lonġitudinali tal-vettura u li jinsab 0,5 m 'il barra mill-pjan tan-nearside tal-vettura.

2.28. *"Pjan ta' separazzjoni tal-offside"* tfisser il-pjan parallel mal-pjan lonġitudinali tal-vettura u li jinsab 0,5 m 'il barra mill-pjan tal-vettura lil hinn mill-pjan tal-offside tal-vettura.

2.29. *"Modalità tal-vettura 'l quddiem"* tfisser il-modalità tal-vettura meta s-sistema tal-motopropulsjoni tmexxi l-vettura 'l quddiem, mar-rilaxx tas-sistema tal-brejk jew bl-applikazzjoni ta' pressjoni fuq il-pedala tal-aċċelleratur (jew l-attivazzjoni ta' kontroll ekwivalenti).

2.30. *"Manuvra potenzjali tat-tluq" tf*isser li l-vettura tat-test tkun wieqfa, li l-iswiċċ ta' kontroll prinċipali tal-vettura jkun attivat, li l-vettura tkun f'modalità ta' tħaddim normali u bil-modalità tal-vettura 'l quddiem jew bil-ger għall-mixi 'l quddiem attivat/magħżul.

2.31. *"Manuvra b'veloċità baxxa"* tfisser li l-vettura tat-test tkun f'modalità ta' tħaddim normali, u timxi 'l quddiem f'linja dritta b'veloċitajiet ta' anqas minn 10 km/h.

2.32. *"L-Aħħar Punt ta' Informazzjoni (LPI)"* tfisser il-punt li fih għandu jkun ingħata s-sinjal ta' informazzjoni.

3. APPLIKAZZJONI GĦALL-APPROVAZZJONI

3.1. L-applikazzjoni għall-approvazzjoni ta' tip ta' vettura fir-rigward tas-Sistemi ta' Informazzjoni waqt it-Tluq tal-Vettura (MOIS) għandha tiġi sottomessa mill-manifattur tal-vettura jew mir-rappreżentant awtorizzat tiegħu.

3.2. Hija għandha tiġi akkumpanjata mid-dokumenti msemmija hawn taħt fi tliet kopji kif ukoll id-dettalji li ġejjin:

3.2.1. Deskrizzjoni tat-tip ta' vettura fir-rigward tal-punti msemmija fil-paragrafu 5, flimkien ma' disinji dimensjonali u mad-dokumentazzjoni kif imsemmi fil-paragrafu 6.1. Għandhom jiġu speċifikati n-numri u/jew is-simboli li jidentifikaw it-tip ta' vettura.

3.3. Vettura rappreżentattiva tat-tip ta' vettura li għandha tiġi approvata għandha tiġi sottomessa lis-Servizz Tekniku li jwettaq it-testijiet ta' approvazzjoni.

4. APPROVAZZJONI

4.1. Jekk it-tip ta' vettura mressqa għall-approvazzjoni skont dan ir-Regolament jissodisfa r-rekwiżiti tal-paragrafu 5 ta' hawn taħt, għandha tingħata l-approvazzjoni għal dak it-tip tal-vettura.

4.2. Il-konformità tar-rekwiżiti fil-paragrafu 5 għandha tiġi vverifikata bil-proċedura tat-test kif iddefinita fil-paragrafu 6, iżda t-tħaddim tagħha ma għandux ikun limitat għal dawn il-kundizzjonijiet tat-test speċifiċi.

4.3. Kull tip ta' vettura approvat għandu jiġi assenjat numru ta' approvazzjoni; l-ewwel żewġ ċifri tiegħu (00 għal dan ir-Regolament fil-forma inizjali tiegħu) għandhom jindikaw is-serje ta' emendi li jinkorporaw l-emendi tekniċi l-aktar riċenti u importanti magħmula għal dan ir-Regolament fiż-żmien tal-ħruġ tal-approvazzjoni. L-istess Parti Kontraenti ma għandhiex tassenja l-istess numru lill-istess tip ta' vettura mgħammar b'tip ieħor ta' MOIS, jew lil tip ieħor ta' vettura.

4.4. Għandha tintbagħat notifika ta' approvazzjoni jew ta' ċaħda ta' approvazzjoni skont dan ir-Regolament lill-Partijiet għall-Ftehim li japplikaw dan ir-Regolament permezz ta' formola li tikkonforma mal-mudell fl-Anness 1 u ritratti u/jew disinji forniti mill-applikant li jkunu f'format mhux akbar minn A4 (210 × 297 mm), jew mitwija f'dak il-format, u fuq skala xierqa.

4.5. Ma' kull vettura li tikkonforma ma' tip ta' vettura approvat skont dan ir-Regolament, għandha titwaħħal, b'mod li jidher u f'post li huwa faċilment aċċessibbli speċifikat fil-formola tal-approvazzjoni, marka ta' approvazzjoni internazzjonali li tikkonforma mal-mudell li hemm deskritt fl-Anness 2 u li tikkonsisti f'dawn li ġejjin:

4.5.1. Ċirku madwar l-ittra "E" segwit minn dawn:

(a) in-numru li jiddistingwi l-pajjiż li ta l-approvazzjoni; ([2]) u

(b) in-numru ta' dan ir-Regolament, segwit mill-ittra "R", b'sing u bin-numru ta' approvazzjoni fuq il-lemin taċ-ċirku preskritt f'dan il-paragrafu;

jew

4.5.2. Ovali madwar l-ittri "UI" segwita mill-Identifikatur Uniku.

4.6. Jekk il-vettura tkun konformi ma' tip ta' vettura approvat skont wieħed jew aktar mir-Regolamenti l-oħra tan-NU annessi mal-Ftehim, fil-pajjiż li jkun ta l-approvazzjoni skont dan ir-Regolament, is-simbolu stipulat fil-paragrafu 4.5. ta' hawn fuq ma għandux għalfejn jiġi repetut. F'dan il-każ, ir-Regolament tan-NU u n-numri ta' approvazzjoni u s-simboli addizzjonali għandhom jitqiegħdu fil-kolonni vertikali fuq in-naħa tal-lemin tas-simbolu li hemm stipulat fil-paragrafu 4.5. ta' hawn fuq.

([2]) In-numri li jiddistingwu l-Partijiet Kontraenti għall-Ftehim tal-1958 jingħataw fl-Anness 3 tar-Riżoluzzjoni Konsolidata dwar il-Kostruzzjoni tal-Vetturi (R.E.3), dokument ECE/TRANS/WP.29/78/Rev.6 - www.unece.org/trans/main/wp29/wp29wgs/wp29gen/wp29resolutions.html

4.7. Il-marka ta' approvazzjoni għandha tkun tista' tinqara b'mod ċar u ma tkunx tista' titħassar.

4.8. Il-marka ta' approvazzjoni għandha titqiegħed fuq il-pjanċa tad-data tal-vettura jew qrib tagħha.

5. SPEĊIFIKAZZJONIJIET

5.1. Rekwiżiti ġenerali

5.1.1. Kwalunkwe vettura mgħammra b'MOIS li tikkonforma mad-definizzjoni tal-paragrafu 2.1. ta' hawn fuq għandha tissodisfa r-rekwiżiti li jinsabu fil-paragrafi 5.2. sa 5.8. ta' dan ir-Regolament.

5.1.2. L-effettività tal-MOIS ma għandhiex tkun affettwata b'mod avvers minn kampijiet manjetiċi jew elettriċi. Dan għandu jintwera b'konformità mar-rekwiżiti tekniċi u mad-dispożizzjonijiet tranżizzjonali tar-Regolament Nru 10 tan-NU, is-serje 05 ta' emendi jew kwalunkwe serje ta' emendi aktar riċenti.

5.2. Rekwiżiti ta' prestazzjoni

5.2.1. L-MOIS għandha tal-anqas topera matul il-manuvri potenzjali tat-tluq u l-manuvri b'veloċità baxxa kollha, għal kundizzjonijiet ta' dawl ambjentali 'l fuq minn 15 Lux bi jew mingħajr fanali ta' quddiem b'raġġ baxx attivati.

5.2.2. L-MOIS għandha tinforma lis-sewwieq dwar il-VRUs qrib il-parti ta' quddiem tal-vettura li jistgħu jitqiegħdu f'periklu matul manuvra potenzjali tat-tluq jew manuvra b'veloċità baxxa. Din l-informazzjoni għandha tiġi pprovduta lis-sewwieq sabiex is-sewwieq jimpedixxi milli l-vettura tinteraġixxi mat-trajettorja tal-VRU.

5.2.2.1. Is-sinjal ta' informazzjoni għandu jiġi pprovdut tal-anqas dment li jkunu ssodisfati l-kundizzjonijiet speċifikati fil-paragrafi 5.2.2.2. u 5.2.2.3.

5.2.2.2. Manuvra ta' tluq potenzjali tal-vettura

5.2.2.2.1. Meta titwettaq manuvra tat-tluq potenzjali tal-vettura, l-MOIS għandha tipprovdi sinjal ta' informazzjoni lill-VRUs li jiċċaqalqu b'veloċitajiet ta' bejn 3 km/h u 5 km/h, meta jivvjaġġaw min-nearside u l-offside tal-vettura f'direzzjoni perpendikolari mal-pjan lonġitudinali medjan tal-vettura u li jkunu jinsabu f'żona limitata mill-pjani ta' separazzjoni 'l quddiem massima u minima u mill-pjani ta' separazzjoni tan-nearside u tal-offside.

5.2.2.3. Manuvra b'veloċità baxxa

5.2.2.3.1. Meta titwettaq manuvra b'veloċità baxxa, l-MOIS għandha tipprovdi sinjal ta' informazzjoni liċ-ċiklisti adulti u liċ-ċiklisti tfal li jkunu weqfin jew mexjin 'il quddiem f'direzzjoni parallela mal-pjan lonġitudinali medjan tal-vettura b'veloċitajiet ta' bejn 0 km/h u 10 km/h u li jkunu jinsabu f'żona limitata mill-pjani tan-nearside u tal-offside tal-vettura u l-pjani ta' separazzjoni 'l quddiem massima u minima.

5.2.2.3.2. Meta vettura li twettaq manuvra b'veloċità baxxa tkun diġà identifikat ċiklist adult jew ċiklist tfal u tkun ipprovdiet sinjal ta' informazzjoni f'konformità ma' 5.2.2.3.1., l-MOIS għandha żżomm is-sinjal ta' informazzjoni anke jekk il-vettura tieqaf. Is-sinjal ta' informazzjoni għandu jinżamm sakemm iċ-ċiklist jibqa' f'żona limitata mill-pjani tan-nearside u tal-offside tal-vettura u l-pjani tas-separazzjoni 'l quddiem massima u minima.

5.2.2.3.3. Meta titwettaq manuvra ta' dawran, l-istrateġija ta' detezzjoni tal-MOIS tista' tiġi aġġustata. Mhuwiex meħtieġ li s-sensuri jiġu aġġustati għall-angolu tal-istering. L-istrateġija ta' aġġustament għad-detezzjoni għandha tiġi spjegata fl-informazzjoni msemmija fil-paragrafu 6.1. Is-Servizz Tekniku għandu jivverifika t-tħaddim tas-sistema skont l-istrateġija.

5.2.2.4. Is-sinjal ta' informazzjoni għandu jissodisfa r-rekwiżiti tal-paragrafu 5.6.

5.2.3. Il-manifattur għandu juri, għas-sodisfazzjon tas-Servizz Tekniku u tal-Awtorità tal-Approvazzjoni tat-Tip, permezz ta' dokumentazzjoni, simulazzjoni jew mezzi oħra, li l-MOIS qed taħdem kif speċifikat għal ċiklisti u roti iżgħar, simili fid-daqs għal ċiklist tfal.

5.2.4. Il-manifattur għandu juri, għas-sodisfazzjon tas-Servizz Tekniku u tal-Awtorità tal-Approvazzjoni tat-Tip, permezz ta' dokumentazzjoni, simulazzjoni jew mezzi oħra, li n-numru ta' reazzjonijiet foloz minħabba l-identifikazzjoni ta' VRUs u oġġetti statiċi (bħal koni, sinjali tat-traffiku, sisien tal-ħaxix u karozzi pparkjati) li jkunu jinsabu barra mil-limiti ddefiniti f'5.2.2.2 u 5.2.2.3 għall-manuvri tal-vettura rilevanti huwa minimizzat.

5.3. Diżattivazzjoni Awtomatika

5.3.1. L-MOIS għandha tiddiżattiva ruħha awtomatikament jekk iġġarrab ħsara jew jekk ma tkunx tista' taħdem sew minħabba li l-apparati tas-sensuri tagħha jkunu kkontaminati b'silġ, b'borra, b'tajn, bi trab jew b'materjal simili. L-MOIS tista' wkoll tiddiżattiva ruħha awtomatikament minħabba kundizzjonijiet tad-dawl ambjentali agħar minn dawk speċifikati fil-paragrafu 5.2.1.

5.3.2. Id-diżattivazzjoni awtomatika għandha tiġi indikata bis-sinjal ta' twissija ta' falliment speċifikat fil-paragrafu 5.8.

5.3.3. L-MOIS għandha tiġi riattivata b'mod awtomatiku meta tiġi vverifikata l-funzjoni normali tas-sensuri. Din għandha tiġi ttestjata f'konformità mad-dispożizzjonijiet tal-paragrafi 6.8 (test ta' detezzjoni ta' falliment) u 6.9. (test tad-diżattivazzjoni awtomatika).

5.4. Diżattivazzjoni manwali

5.4.1. Jista' jkun possibbli li l-MOIS tiġi diżattivata b'mod manwali.

5.4.2. Id-diżattivazzjoni manwali għandha sseħħ permezz ta' sekwenza ta' azzjonijiet intenzjonati li għandhom jitwettqu mis-sewwieq, pereżempju billi jkun meħtieġ input wieħed li jaqbeż ċertu limitu ta' ħin jew għafsa doppja, jew żewġ inputs separati iżda simultanji.

5.4.3. Ma għandux ikun possibbli li kwalunkwe sistema oħra tiġi diżattivata b'mod manwali fl-istess ħin bħall-MOIS jew permezz tal-istess sekwenza ta' azzjonijiet.

5.4.4. Meta l-MOIS tiġi diżattivata b'mod manwali, għandu jkun possibbli li s-sewwieq jattivaha mill-ġdid faċilment b'mod manwali.

5.4.5. Meta l-MOIS tiġi diżattivata b'mod manwali, hija għandha tiġi riattivata b'mod awtomatiku meta jiġi attivat l-iswiċċ ta' kontroll prinċipali tal-vettura.

5.5. Inizjalizzazzjoni tas-sistema

5.5.1. Jekk l-MOIS ma tkunx ġiet ikkalibrata wara ħin ta' sewqan kumulattiv ta' 15-il sekonda b'veloċità ta' aktar minn 0 km/h (inkluż il-fażijiet fi stat wieqaf), l-informazzjoni dwar dan l-istatus għandha tiġi indikata lis-sewwieq. Din l-informazzjoni għandha tibqa' tiġi indikata sakemm is-sistema tkun ġiet ikkalibrata b'suċċess.

5.6. Sinjal ta' informazzjoni

5.6.1. Is-sinjal ta' informazzjoni tal-MOIS imsemmi fil-paragrafu 5.2.2. ta' hawn fuq għandu jkun sinjal ta' informazzjoni li jista' jiġi nnutat u li jista' jiġi vverifikat faċilment mis-sewwieq mis-sit tiegħu.

5.6.2. Dan is-sinjal ta' informazzjoni għandu jkun viżibbli binhar kif ukoll billejl.

5.7. Sinjal ta' twissija ta' ħabta

5.7.1. L-MOIS għandha tavża lis-sewwieq meta r-riskju ta' ħabta jkun imminenti billi tipprovdi s-sinjal ta' twissija ta' ħabta.

5.7.2. Is-sinjal ta' twissija ta' ħabta għandu jiġi pprovdut permezz ta' kombinazzjoni ta' mill-anqas żewġ modalitajiet magħżula minn sinjal ottiku, sinjal akustiku jew sinjal tattili.

Meta s-sinjal ta' twissija ta' ħabta jiġi pprovdut bl-użu ta' modalità ottika, dan għandu jkun sinjal li jvarja fl-istrateġija ta' attivazzjoni mis-sinjal ta' informazzjoni speċifikat fil-paragrafi 5.2.2. u 5.6.

5.7.3. Is-sewwieq għandu jkun jista' jifhem faċilment li s-sinjal ta' twissija huwa relatat mal-ħabta potenzjali. F'każ li s-sinjal ta' twissija jkun sinjal ottiku, dan is-sinjal għandu jkun viżibbli binhar u billejl ukoll.

5.7.4. Is-sinjal ta' twissija ta' ħabta għandu jiġi attivat skont l-istrateġija tal-manifattur. L-istrateġija ta' twissija għandha tkun spjegata fl-informazzjoni msemmija fil-paragrafu 6.1.

Is-Servizz Tekniku għandu jivverifika t-tħaddim tas-sistema skont l-istrateġija.

5.7.5. Dan is-sinjal ta' twissija ta' ħabta jista' jiġi diżattivat b'mod manwali. Fil-każ ta' diżattivazzjoni manwali, dan għandu jiġi riattivat wara kull attivazzjoni tal-iswiċċ ta' kontroll prinċipali tal-vettura.

5.8. Sinjali ta' twissija ta' falliment

5.8.1. Is-sinjal ta' twissija ta' falliment imsemmi fil-paragrafu 5.3.2. ta' hawn fuq għandu jkun sinjal ottiku, u għandu jkun differenti jew identifikabbli b'mod ċar mis-sinjal ta' informazzjoni. Is-sinjal ta' twissija ta' falliment għandu jkun viżibbli binhar u billejl, u għandu jkun faċilment verifikabbli mis-sewwieq mis-sit tas-sewwieq.

5.8.2. Is-sinjal ta' twissija ta' falliment għandu jibqa' attiv sakemm l-MOIS ma tkunx disponibbli.

5.8.3. Is-sinjal ta' twissija ta' falliment tal-MOIS għandu jiġi attivat bl-attivazzjoni tal-iswiċċ ta' kontroll prinċipali tal-vettura. Dan ir-rekwiżit ma japplikax għas-sinjali ta' twissija ta' ħabta murija fi spazju komuni għas-sinjal ta' twissija ta' falliment.

5.9. Dispożizzjonijiet għall-Ispezzjoni Teknika Perjodika

5.9.1. Fi Spezzjoni Teknika Perjodika, għandu jkun possibbli li jiġi kkonfermat l-istatus operazzjonali korrett tal-MOIS permezz ta' osservazzjoni viżibbli tal-istatus tas-sinjal ta' twissija ta' falliment.

Fil-każ li s-sinjal ta' twissija ta' falliment ikun fi spazju komuni, dan l-ispazju komuni jrid jiġi osservat li jkun funzjonali qabel ma jsir il-kontroll tal-istatus tas-sinjal ta' twissija ta' falliment.

6. PROĊEDURA TAT-TEST

6.1. Il-manifattur għandu jipprovdi pakkett ta' dokumentazzjoni li jagħti aċċess għad-disinn bażiku tas-sistema u, jekk applikabbli, il-mezzi li bihom din hija konnessa ma' sistemi oħra tal-vettura. Il-funzjoni tas-sistema inkluża l-istrateġija tas-sensuri u ta' twissija tagħha, għandha tkun spjegata u d-dokumentazzjoni għandha tiddeskrivi kif jiġi vverifikat l-istatus operazzjonali tas-sistema, jekk hemmx influwenza fuq sistemi oħra tal-vettura, u l-metodu/metodi użat(i) sabiex jiġu stabbiliti s-sitwazzjonijiet li jirriżultaw fil-wiri ta' sinjal ta' twissija ta' falliment. Il-pakkett ta' dokumentazzjoni għandu jagħti biżżejjed informazzjoni lill-Awtorità tal-Approvazzjoni tat-Tip sabiex tkun tista' tidentifika t-tip ta' vettura u tgħin fit-teħid ta' deċiżjonijiet dwar l-għażla tal-kundizzjonijiet tal-agħar xenarju.

6.2. Kundizzjonijiet tat-test

6.2.1. It-test għandu jitwettaq fuq superfiċje lixxa u xotta tal-asfalt jew tal-konkrit.

6.2.2. It-temperatura tal-ambjent għandha tkun bejn 0 °C u 45 °C.

6.2.3. It-test għandu jsir f'kundizzjonijiet ta' viżibbiltà li jippermettu l-osservazzjoni tal-bersall matul it-test kollu u li jippermettu sewqan sikur fil-veloċitajiet meħtieġa tat-test.

6.2.4. L-illuminazzjoni ambjentali naturali għandha tkun omoġenja fl-erja tat-test u taqbeż l-1 000 lux. Għandu jiġi żgurat li l-ittestjar ma jsirx waqt is-sewqan lejn jew lil hinn mix-xemx f'angolu baxx.

6.3. Kundizzjonijiet tal-vettura

6.3.1. Il-piż tat-test

Il-vettura għandha tiġi ttestjata f'kundizzjoni ta' tagħbija li għandha tiġi miftiehma bejn il-manifattur u s-Servizz Tekniku, bid-distribuzzjoni tal-massa fuq il-fusien iddikjarata mill-manifattur. Ma għandha ssir l-ebda bidla ladarba tkun inbdiet il-proċedura tat-test. Il-manifattur għandu juri permezz tal-użu ta' dokumentazzjoni li s-sistema taħdem f'kull kundizzjoni ta' tagħbija.

6.3.2. Fil-każ fejn l-MOIS tkun mgħammra bi kronometraġġ ta' informazzjoni aġġustabbli mill-utent, it-testijiet kif speċifikati fil-paragrafi 6.5., 6.6. u 6.7. ta' hawn taħt għandhom isiru għal kull każ tat-test bil-livell limitu ta' informazzjoni stabbilit fl-issettjar li jiġġenera s-sinjal ta' informazzjoni li jkun l-eqreb għall-punt tal-ħbit, jiġifieri ssettjar tal-agħar xenarju. Ma għandha ssir l-ebda bidla ladarba tkun inbdiet il-proċedura tat-test.

6.3.3. Kundizzjonament ta' Qabel it-Test

6.3.3.1. Jekk mitlub mill-manifattur tal-vettura, il-vettura tat-test tista' tinstaq sa mhux aktar minn 100 km fuq taħlita ta' toroq urbani u rurali bi traffiku u b'elementi oħra tal-infrastruttura tat-toroq biex tiġi inizjalizzata s-sistema tas-sensuri.

6.4. Test ta' verifika tas-sinjali

6.4.1. Meta l-vettura tkun wieqfa, ivverifika li s-sinjali ottiċi ta' twissija ta' falliment jikkonformaw mar-rekwiżiti tal-paragrafu 5.6. ta' hawn fuq.

6.5. Testijiet Statiċi tal-Qsim

6.5.1. Il-vettura tat-test għandha tibqa' f'manuvra potenzjali tat-tluq bl-MOIS attiva u l-erja tat-test immarkata kif muri fl-Illustrazzjoni 1 tal-Appendiċi 1. Il-bersall tat-test rilevanti (*T*) għandu jkun immanuvrat b'tali mod li jimxi fuq trajettorja perpendikolari mal-pjan medjan lonġitudinali tal-vettura tat-test fid-distanza tal-każ tat-test (d_{TC}) lil hinn mill-parti ta' quddiem tal-vettura u mid-direzzjoni tal-qsim rilevanti (*c*) (Tabella 1 tal-Appendiċi 1). Il-punt ta' referenza ta' bersall tat-test fil-forma ta' persuna għandu jkun il-punt H (kif iddefinit mill-ISO 19206-2:2018) l-eqreb tal-vettura tat-test. Il-punt ta' referenza ta' bersall tat-test fil-forma ta' ċiklist għandu jkun fl-intersezzjoni tal-pjan perpendikolari mal-linja tan-nofs tal-bersall tat-test li jinsab fil-punt l-aktar 'il quddiem tar-rota u l-pjan parallel mal-linja tan-nofs tal-bersall tat-test li jinsab fil-punt H tal-bersall tat-test l-eqreb tal-vettura tat-test (kif iddefinit mill-ISO (CD) 19206-4).

6.5.2. Il-bersall tat-test għandu jiġi aċċellerat b'tali mod li jilħaq il-veloċità tal-bersall tat-test (*v*) f'distanza ta' mhux eqreb minn 15-il m mill-pjan relatat man-naħa tal-vettura tat-test l-eqreb tad-direzzjoni tal-qsim. Il-veloċità tal-każ tat-test għandha tinżamm sakemm il-pjan relatat man-naħa opposta tal-vettura jkollu distanza ta' mhux anqas minn 5 m.

6.5.3. F'konformità mal-paragrafu 5.2.2.2., is-Servizz Tekniku għandu jivverifika l-attivazzjoni tas-sinjal ta' informazzjoni tal-MOIS qabel ma l-bersall tat-test (*T*) jilħaq distanza li tikkorrispondi għall-aħħar punt ta' informazzjoni (d_{LPI}) fit-Tabella 1 tal-Appendiċi 1, u li s-sinjal ta' informazzjoni tal-MOIS jibqa' mixgħul sakemm il-bersall tat-test ikun tal-anqas qasam il-pjan ta' separazzjoni relatat man-naħa tal-vettura opposta għad-direzzjoni tal-qsim. Is-sinjal ta' twissija ta' ħabta ma għandux jiġi attivat.

6.5.4. Is-Servizz Tekniku għandu jirrepeti l-paragrafi 6.5.1. sa 6.5.3. għal żewġ każijiet tat-test mit-Tabella 1 tal-Appendiċi 1 għal dan ir-Regolament u għal każ tat-test addizzjonali wieħed magħżul mill-kombinazzjoni ta' bersall artab u l-medda ta' veloċitajiet tal-VRU, id-direzzjonijiet tal-ivvjaġġar u l-limiti tad-detezzjoni tal-VRU ddefiniti fil-paragrafu 5.2.2.2.

Meta jitqies ġustifikat, is-Servizz Tekniku jista' jagħżel ukoll każijiet tat-test addizzjonali fil-medda tal-bersalli rotob, tal-veloċitajiet tal-VRU, tad-direzzjonijiet tal-ivvjaġġar u tal-limiti tad-detezzjoni ddefiniti fil-paragrafu 5.2.2.2.

6.6. Test ta' Waqfien Lonġitudinali waqt it-Tluq tal-Vettura b'ċiklist

6.6.1. Il-bersall tat-test fil-forma ta' ċiklist (*t*) għandu jkun jinsab fl-erja tat-test immarkata kif muri fl-Illustrazzjoni 2 fl-Appendiċi 1. Il-bersall tat-test fil-forma ta' ċiklist għandu jitqiegħed fil-punt tat-tluq tal-bersall tat-test rilevanti (p_{cyc}) fit-Tabella 2 tal-Appendiċi 1 u jħares fid-direzzjoni tal-ivvjaġġar u b'mod parallel mal-pjan medjan lonġitudinali tal-vettura tat-test. Il-punt ta' referenza tal-bersall tat-test fil-forma ta' ċiklist għandu jkun fiċ-ċentru tal-brekit tar-rota u fuq il-linja tan-nofs tar-rota. Jekk ikun hemm distanza ta' spazju ħieles ta' anqas minn 100 mm bejn il-parti ta' quddiem tal-vettura u l-aktar punt fuq wara tal-bersall tat-test fil-forma ta' ċiklist, il-p_{cyc} jista' jiġi mċaqlaq distanza ta' spazju ħieles addizzjonali ($d_{ċara}$) lil hinn mill-parti ta' quddiem tal-vettura, f'direzzjoni parallela mal-pjan lonġitudinali, b'tali mod li jkun hemm spazju ħieles ta' 100 + 10/-0 mm bejn il-parti ta' quddiem tal-vettura u l-aktar punt fuq wara tal-bersall tat-test fil-forma ta' ċiklist.

6.6.2. Il-vettura tat-test għandha tiġi aċċellerata f'linja dritta għal veloċità kostanti ta' 10 + 0/-0,5 km/h, qabel ma tidħol fil-kuritur tal-waqfien. Il-vettura tat-test għandha żżomm din il-veloċità kostanti sakemm il-parti ta' quddiem tal-vettura tgħaddi mill-pjan tal-ibbrejkjar (p_{brejk}) muri fl-Illustrazzjoni 2 tal-Appendiċi 1, qabel ma tibbrejkja sakemm tieqaf b'tali mod li l-parti ta' quddiem tal-vettura tkun ippożizzjonata fil-pjan ta' waqfien (p_{waqfa}). Il-vettura tat-test għandha titqies li waqfet meta tkun waqfet u l-vettura jew ma tkunx għadha f'modalità ta' mixi 'l quddiem jew f'ger ta' mixi 'l quddiem.

6.6.3. Wara dewmien ta' mhux anqas minn 10 sekondi mill-punt li fih il-vettura tat-test titqies li waqfet, il-bersall tat-test għandu mbagħad jiġi aċċellerat f'linja dritta fuq trajettorja parallela mal-pjan medjan lonġitudinali tal-vettura għal veloċità ta' 10 + 0/-0,5 km/h f'distanza ta' 5 m, qabel ma jitwaqqaf. Waqt l-aċċellerazzjoni, it-tolleranza laterali tal-moviment tal-bersall tat-test ma għandhiex taqbeż ± 0,05 m.

6.6.4. F'konformità mal-paragrafu 5.2.2.3., is-Servizz Tekniku għandu jivverifika l-attivazzjoni tas-sinjal ta' informazzjoni tal-MOIS qabel ma l-vettura tat-test tilħaq distanza mill-pjan ta' waqfien (p_{stop}) li tikkorrispondi għall-aħħar punt ta' informazzjoni (d_{LPI}) fit-Tabella 2 tal-Appendiċi 1, u s-sinjal ta' informazzjoni tal-MOIS jibqa' mixgħul sakemm il-bersall tat-test jaqsam mill-anqas distanza mill-parti ta' quddiem tal-vettura relatata mad-distanza ta' separazzjoni 'l quddiem massima (d_{FSP}) fl-Illustrazzjoni 2 tal-Appendiċi 1. Is-sinjal ta' twissija ta' ħabta jista' jiġi attivat, kif xieraq.

6.6.5. Is-Servizz Tekniku għandu jirrepeti l-paragrafi 6.6.1. sa 6.6.4. għal żewġ każijiet tat-test murija fit-Tabella 2 tal-Appendiċi 1 ta' dan ir-Regolament u għal każ tat-test addizzjonali wieħed billi jagħżel bersall tat-test fil-forma ta' ċiklist u punt tat-tluq taċ-ċiklist fi ħdan il-limiti tad-detezzjoni ddefiniti fil-paragrafu 5.2.2.3.

Meta jitqies iġġustifikat, is-Servizz Tekniku jista' jagħżel ukoll każijiet tat-test addizzjonali fil-medda tal-bersalli tat-test fil-forma ta' ċiklist u l-limiti ta' detezzjoni ddefiniti fil-paragrafu 5.2.2.3.

6.7. Test ta' Tluq Lonġitudinali tal-Vettura b'Ċiklist

6.7.1. Il-bersall tat-test fil-forma ta' ċiklist (*T*) għandu jkun jinsab fl-erja tat-test immarkata kif muri fl-Illustrazzjoni 2 tal-Appendiċi 1. Il-bersall tat-test fil-forma ta' ċiklist għandu jitqiegħed fil-punt tat-tluq tal-bersall tat-test rilevanti (p_{cyc}) fit-Tabella 2 tal-Appendiċi 1 u jħares fid-direzzjoni tal-ivvjaġġar u b'mod parallel mal-pjan medjan lonġitudinali tal-vettura tat-test. Il-punt ta' referenza tal-bersall tat-test fil-forma ta' ċiklist għandu jkun fiċ-ċentru tal-brekit tar-rota u fuq il-linja tan-nofs tar-rota. Jekk ikun hemm distanza ta' spazju ħieles ta' anqas minn 100 mm bejn il-parti ta' quddiem tal-vettura u l-aktar punt fuq wara tal-bersall tat-test fil-forma ta' ċiklist, il-p_{cyc} jista' jiġi mċaqlaq distanza ta' spazju ħieles addizzjonali ($d_{ċara}$) lil hinn mill-parti ta' quddiem tal-vettura, f'direzzjoni parallela mal-pjan lonġitudinali, b'tali mod li jkun hemm spazju ħieles ta' 100 + 10/-0 mm bejn il-parti ta' quddiem tal-vettura u l-aktar punt fuq wara tal-bersall tat-test fil-forma ta' ċiklist.

6.7.2. Il-vettura tat-test għandha tiġi aċċellerata f'linja dritta għal veloċità kostanti ta' 10 + 0/-0,5 km/h, qabel ma tidħol fil-kuritur tal-waqfien. Il-vettura tat-test għandha żżomm veloċità kostanti sakemm il-parti ta' quddiem tal-vettura tgħaddi mill-pjan tal-ibbrejkjar (p_{brake}) muri fl-Illustrazzjoni 2 tal-Appendiċi 1, qabel l-ibbrejkjar sakemm tieqaf b'tali mod li l-parti ta' quddiem tal-vettura tkun ippożizzjonata fil-pjan ta' waqfien (p_{stop}). Il-vettura tat-test għandha titqies li waqfet meta tkun waqfet u l-vettura jew ma tkunx għadha f'modalità ta' mixi 'l quddiem jew f'ger ta' mixi 'l quddiem.

6.7.3. Wara dewmien ta' mhux anqas minn 10 sekondi mill-punt li fih il-vettura tat-test titqies li waqfet, il-bersall tat-test u l-vettura tat-test għandhom jiġu aċċellerati fl-istess ħin u f'linja dritta, fuq trajettorja parallela mal-pjan medjan lonġitudinali tal-vettura tat-test, għal veloċità kostanti ta' 10 + 0/-0,5 km/h f'distanza ta' mhux aktar minn 5 m. Il-vettura tat-test u l-bersall tat-test għandhom iżommu din il-veloċità kostanti sakemm il-vettura tat-test taqsam distanza totali tal-ivvjaġġar ta' mhux anqas minn 15-il m mill-punt ta' waqfien. It-tolleranza laterali tal-vettura tat-test ma għandhiex taqbeż ± 0,05 m, filwaqt li t-tolleranza laterali tal-moviment tal-bersall tat-test ma għandhiex taqbeż ± 0,05 m. Id-distanza ta' separazzjoni 'l quddiem bejn il-bersall tat-test u l-parti ta' quddiem tal-vettura waqt li tkun miexja għandha tinżamm fil-limiti tal-pjani ta' separazzjoni 'l quddiem massima u minima.

6.7.4. F'konformità mal-paragrafu 5.2.2.3., is-Servizz Tekniku għandu jivverifika l-attivazzjoni tas-sinjal ta' informazzjoni tal-MOIS qabel ma l-vettura tat-test tilħaq distanza mill-pjan ta' waqfien (p_{stop}) li tikkorrispondi mal-aħħar punt ta' informazzjoni (d_{LPI}) fit-Tabella 2 tal-Appendiċi 1, u s-sinjal ta' informazzjoni tal-MOIS jibqa' mixgħul sakemm il-vettura tat-test tgħaddi distanza ta' 15-il m mill-punt ta' waqfien. Is-sinjal ta' twissija ta' ħabta jista' jiġi attivat, kif xieraq.

6.7.5. Is-Servizz Tekniku għandu jirrepeti l-paragrafi 6.7.1. sa 6.7.4. għal żewġ każijiet tat-test murija fit-Tabella 2 tal-Appendiċi 1 ta' dan ir-Regolament u għal każ tat-test addizzjonali wieħed billi jagħżel bersall tat-test fil-forma ta' ċiklist u punt tat-tluq taċ-ċiklist fi ħdan il-limiti tad-detezzjoni ddefiniti fil-paragrafu 5.2.2.3.

Meta jitqies iġġustifikat, is-Servizz Tekniku jista' jagħżel ukoll każijiet tat-test addizzjonali fil-medda tal-bersalli tat-test fil-forma ta' ċiklist u l-limiti ta' detezzjoni ddefiniti fil-paragrafu 5.2.2.3.

6.8. Test ta' detezzjoni ta' falliment

6.8.1. Agħmel simulazzjoni ta' falliment tal-MOIS, pereżempju billi tneħħi s-sors tal-enerġija minn kull komponent tal-MOIS jew tneħħi kull konnessjoni elettrika bejn il-komponenti tal-MOIS. Il-konnessjonijiet elettriċi għas-sinjal ta' twissija ta' falliment tal-paragrafu 5.8. ta' hawn fuq ma għandhomx jiġu skonnessi meta jiġi simulat falliment tal-MOIS.

6.8.2. Is-sinjal ta' twissija ta' falliment speċifikat fil-paragrafu 5.8 għandu jiġi attivat u jibqa' attivat waqt li l-vettura tkun qed tinstaq u għandu jiġi attivat mill-ġdid ma' kull attivazzjoni tal-iswiċċ ta' kontroll prinċipali tal-vettura sakemm ikun hemm il-falliment simulat.

6.9. Test tad-diżattivazzjoni awtomatika

6.9.1. Bis-sistema MOIS attiva, ikkontamina kwalunkwe wieħed mill-apparati tas-sensuri MOIS kompletament b'sustanza komparabbli mal-borra, mas-silġ jew mat-tajn (eż. abbażi tal-ilma). L-MOIS għandha tiddiżattiva ruħha b'mod awtomatiku, billi tindika din il-kundizzjoni kif speċifikat fil-paragrafu 5.8.

6.9.2. Neħħi kull kontaminazzjoni mill-apparati tas-sensuri MOIS kompletament u agħmel riattivazzjoni tal-iswiċċ ta' kontroll prinċipali tal-vettura. L-MOIS għandha tiġi riattivata b'mod awtomatiku wara ħin tas-sewqan li ma jaqbiżx is-60 sekonda.

7. MODIFIKA TAT-TIP TA' VETTURA U ESTENSJONI TAL-APPROVAZZJONI TAT-TIP

7.1. Kull modifika fit-tip ta' vettura, kif iddefinit fil-paragrafu 2.3. ta' dan ir-Regolament, għandha tiġi nnotifikata lill-Awtorità tal-Approvazzjoni tat-Tip li tkun approvat it-tip ta' vettura. Imbagħad, l-Awtorità tal-Approvazzjoni tat-Tip tista' jew:

7.1.1. Tqis li l-modifiki magħmula ma għandhomx effett negattiv fuq il-kundizzjonijiet tal-għoti tal-approvazzjoni u tagħti estensjoni tal-approvazzjoni;

7.1.2. Tqis li l-modifiki magħmula jaffettwaw il-kundizzjonijiet tal-għoti tal-approvazzjoni u tirrikjedi aktar testijiet jew verifiki addizzjonali qabel ma tagħti estensjoni tal-approvazzjoni.

7.2. Il-konferma jew ir-rifjut tal-approvazzjoni, fejn jiġu speċifikati t-tibdiliet, għandhom jiġu kkomunikati skont il-proċedura speċifikata fil-paragrafu 4.4. ta' hawn fuq lill-Partijiet Kontraenti għall-Ftehim li japplikaw dan ir-Regolament.

7.3. L-Awtorità tal-Approvazzjoni tat-Tip għandha tinforma lill-Partijiet Kontraenti l-oħra dwar l-estensjoni permezz tal-formola ta' komunikazzjoni li tidher fl-Anness 1 ta' dan ir-Regolament. Hija għandha tassenja numru tas-serje lil kull estensjoni, li għandu jkun magħruf bħala n-numru ta' estensjoni.

8. KONFORMITÀ TAL-PRODUZZJONI

8.1. Il-proċeduri għall-konformità tal-produzzjoni għandhom ikunu konformi mad-dispożizzjonijiet ġenerali ddefiniti fl-Artikolu 2 u fl-Iskeda 1 tal-Ftehim tal-1958 (E/ECE/TRANS/505/Rev.3), u għandhom jissodisfaw ir-rekwiżiti li ġejjin:

8.2. Vettura approvata skont dan ir-Regolament għandha tkun immanifatturata b'tali mod li tkun konformi mat-tip approvat billi jiġu ssodisfati r-rekwiżiti tal-paragrafu 5 ta' hawn fuq;

8.3. L-Awtorità tal-Approvazzjoni tat-Tip li tkun tat l-approvazzjoni tista' fi kwalunkwe ħin tivverifika l-konformità tal-metodi ta' kontroll applikabbli għal kull unità ta' produzzjoni. Il-frekwenza normali ta' dawn l-ispezzjonijiet għandha tkun ta' darba kull sentejn.

9. PENALI GĦAL NUQQAS TA' KONFORMITÀ TAL-PRODUZZJONI

9.1. L-approvazzjoni mogħtija fir-rigward tat-tip ta' vettura skont dan ir-Regolament tista' tiġi rtirata jekk ma jiġux irrispettati r-rekwiżiti stipulati fil-paragrafu 8 ta' hawn fuq.

9.2. Jekk Parti Kontraenti tirtira approvazzjoni li tkun tat qabel, hija għandha tavża minnufih b'dan lill-Partijiet Kontraenti l-oħra li jkunu qed japplikaw dan ir-Regolament billi tibagħtilhom formola ta' komunikazzjoni konformi mal-mudell fl-Anness 1 ta' dan ir-Regolament.

10. PRODUZZJONI MWAQQFA GĦALKOLLOX

Jekk id-detentur tal-approvazzjoni jieqaf b'mod permanenti mill-manifattura ta' tip ta' vettura approvat f'konformità ma' dan ir-Regolament, huwa għandu jinforma b'dan lill-Awtorità tal-Approvazzjoni tat-Tip, li min-naħa tagħha għandha tinnotifika minnufih lill-Partijiet Kontraenti l-oħra għall-Ftehim li jkunu qed japplikaw dan ir-Regolament, permezz ta' formola ta' komunikazzjoni li tikkonforma mal-mudell fl-Anness 1 ta' dan ir-Regolament.

11. L-ISMIJIET U L-INDIRIZZI TAS-SERVIZZI TEKNIĊI RESPONSABBLI GĦAT-TWETTIQ TAT-TESTIJIET TAL-APPROVAZZJONI U TAL-AWTORITAJIET TAL-APPROVAZZJONI TAT-TIP

Il-Partijiet Kontraenti għall-Ftehim, li japplikaw dan ir-Regolament, għandhom jikkomunikaw lis-Segretarjat tan-Nazzjonijiet Uniti l-ismijiet u l-indirizzi tas-Servizzi Tekniċi risponsabbli mit-twettiq tat-testijiet tal-approvazzjoni, u tal-Awtoritajiet tal-Approvazzjoni tat-Tip li jagħtu l-approvazzjoni u fejn għandhom jintbagħtu l-formoli li jiċċertifikaw l-approvazzjoni jew l-estensjoni jew ir-rifjut jew l-irtirar tal-approvazzjoni.

Appendiċi 1

Illustrazzjoni 1

Konfigurazzjoni għal Testijiet Statiċi tal-Qsim

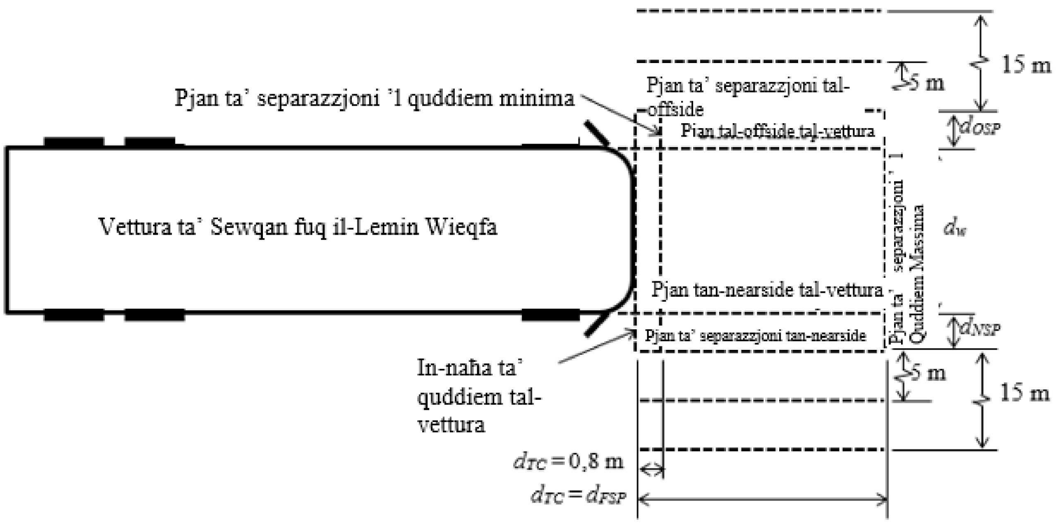

Japplikaw id-definizzjonijiet li ġejjin:

d_w	wisa' tal-vettura
$d_{25\ \%}$	distanza fir-rigward ta' 25 % tal-wisa' tal-vettura
d_{NSP}	id-distanza mill-pjan tan-nearside tal-vettura sal-pjan ta' separazzjoni tan-nearside, definita bħala 0,5 m
d_{OSP}	id-distanza mill-pjan tal-offside tal-vettura sal-pjan ta' separazzjoni tal-offside, definita bħala 0,5 m
d_{TC}	id-distanza ta' separazzjoni 'l quddiem għal kull każ tat-test
d_{FSP}	id-distanza mill-parti ta' quddiem tal-vettura sal-pjan ta' separazzjoni 'l quddiem massima
d_{LPI}	id-distanza fir-rigward tal-aħħar punt ta' informazzjoni (LPI)

Tabella 1

Il-Każijiet tat-Test għat-Testijiet Statiċi tal-Qsim

Każ tat-Test	*Bersall Artab (T)*	*Distanza tal-Każ tat-Test (d_{TC})/m*	*Direzzjoni tal-Qsim (c)*	*Veloċità tal-Bersall Artab (v)/km/h*	*Distanza sal-Aħħar Punt ta' Informazzjoni (d_{LPI})/m*
1	Tfal bil-Mixi	0,8	Nearside	3	d_{NSP}
2	Persuna Adulta bil-Mixi	d_{FSP}	Nearside	3	d_{NSP}
3	Ċiklist Adult	0,8	Offside	3	d_{OSP}
4	Ċiklist Adult	d_{FSP}	Nearside	5	d_{NSP}
5	Persuna Adulta bil-Mixi	0,8	Offside	5	d_{OSP}
6	Tfal bil-Mixi	d_{FSP}	Offside	5	d_{OSP}

Illustrazzjoni 2

Konfigurazzjoni għal Testijiet Lonġitudinali b'Ċiklist

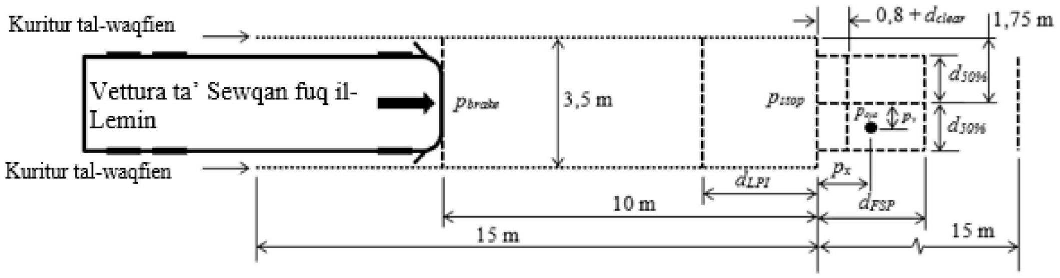

Japplikaw id-definizzjonijiet li ġejjin:

$d_{50\,\%}$	id-distanza fir-rigward ta' 50 % tal-wisa' tal-vettura
p_{brake}	il-pjan tal-ibbrejkjar tal-vettura
p_{stop}	il-pjan tal-waqfien tal-vettura
d_{FSP}	id-distanza mill-pjan ta' waqfien tal-vettura sal-pjan ta' separazzjoni 'l quddiem massima
d_{clear}	id-distanza ta' spazju ħieles addizzjonali li jiġi mċaqlaq il-bersall tat-test fil-forma ta' ċiklist biex jiġi żgurat spazju ħieles ta' mill-anqas 100 mm bejn il-parti ta' quddiem tal-vettura u l-aktar parti fuq wara tal-bersall tat-test fil-forma ta' ċiklist
p_{cyc}	il-punt tat-tluq tal-bersall tat-test fil-forma ta' ċiklist, meħud mill-punt ta' referenza tal-bersall tat-test fil-forma ta' ċiklist
p_x	id-distanza bejn il-pjan ta' waqfien u l-punt tat-tluq tal-bersall tat-test fil-forma ta' ċiklist
p_y	id-distanza bejn il-pjan medjan lonġitudinali tal-vettura u l-punt tat-tluq tal-bersall tat-test fil-forma ta' ċiklist, bin-nearside tal-vettura jkun id-direzzjoni pożittiva
d_{LPI}	id-distanza bejn il-linja tal-aħħar punt ta' informazzjoni (LPI) u l-pjan ta' waqfien tal-vettura

Tabella 2

Każijiet tat-Test għal Testijiet Lonġitudinali b'Ċiklist

Każ tat-Test	*Bersall tat-Test (T)*	*Distanza għall-Punt tat-Tluq taċ-Ċiklist 'il Quddiem (p_x)/m*	*Distanza għall-Punt tat-Tluq taċ-Ċiklist Laterali (p_y)/m*	*Distanza sal-Aħħar Punt ta' Informazzjoni (d_{LPI})/m*
1	Ċiklist Adult	0,8 + d_{clear}	+ $d_{50\,\%}$	d_{FSP} — 0,8 — d_{clear}
2	Ċiklist Adult	0,8 + d_{clear}	0,0	d_{FSP} — 0,8 — d_{clear}
3	Ċiklist Adult	0,8 + d_{clear}	-$d_{50\,\%}$	d_{FSP} — 0,8 — d_{clear}
4	Ċiklist Adult	d_{FSP} — 0,1	+ $d_{50\,\%}$	0,1
5	Ċiklist Adult	d_{FSP} — 0,1	0,0	0,1
6	Ċiklist Adult	d_{FSP} — 0,1	-$d_{50\,\%}$	0,1

ANNESS 1

Komunikazzjoni

(Format massimu: A4 (210 × 297 mm)

maħruġa minn: (Isem l-amministrazzjoni)
....
....
....

Dwar: [2]: Approvazzjoni mogħtija
Approvazzjoni estiża
Approvazzjoni miċħuda
Approvazzjoni rtirata
Produzzjoni mwaqqfa għalkollox

ta' tip ta' vettura fir-rigward tas-Sistema ta' Informazzjoni waqt it-Tluq tal-Vettura (MOIS) skont ir-Regolament Nru 159 tan-NU

Nru ta' Approvazzjoni: ....

1. Trademark: ....
2. Tip u isem/ismijiet kummerċjali: ....
3. Isem u indirizz tal-manifattur: ....
4. Jekk applikabbli, l-isem u l-indirizz tar-rappreżentant tal-manifattur: ....
5. Deskrizzjoni qasira tal-vettura: ....
6. Id-data li fiha l-vettura tressqet għall-approvazzjoni: ....
7. Servizz Tekniku li jwettaq it-testijiet ta' approvazzjoni: ....
8. Id-data tar-rapport maħruġ minn dak is-Servizz: ....
9. In-numru tar-rapport maħruġ minn dak is-Servizz: ....
10. Raġuni(jiet) għall-estensjoni (jekk applikabbli): ....
11. L-approvazzjoni fir-rigward tal-MOIS hija mogħtija/rrifjutata:[2] ....
12. Post: ....
13. Data: ....
14. Firma: ....
15. Mehmuża ma' din il-komunikazzjoni huma d-dokumenti li ġejjin, li għandhom in-numru tal-approvazzjoni indikat hawn fuq: ....
16. Kwalunkwe kumment: ....

(1) Distinguishing number of the country which has granted/extended/refused/withdrawn an approval (see approval provisions in this Regulation).

(2) Strike out what does not apply.

ANNESS 2

Arranġamenti tal-marki ta' approvazzjoni

(ara l-paragrafi 4.5. sa 4.5.2. ta' dan ir-Regolament)

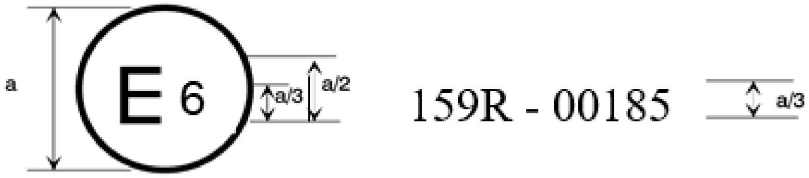

a = minimu ta' 8 mm

Il-marka ta' approvazzjoni ta' hawn fuq imwaħħla ma' vettura turi li t-tip ta' vettura kkonċernat ġie approvat fil-Belġju (E 6) fir-rigward tas-Sistema ta' Informazzjoni waqt it-Tluq tal-Vettura (MOIS) skont ir-Regolament Nru 159 tan-NU. L-ewwel żewġ ċifri tan-numru ta' approvazzjoni jindikaw li l-approvazzjoni ngħatat f'konformità mar-rekwiżiti tar-Regolament Nru 159 tan-NU fil-forma oriġinali tiegħu.

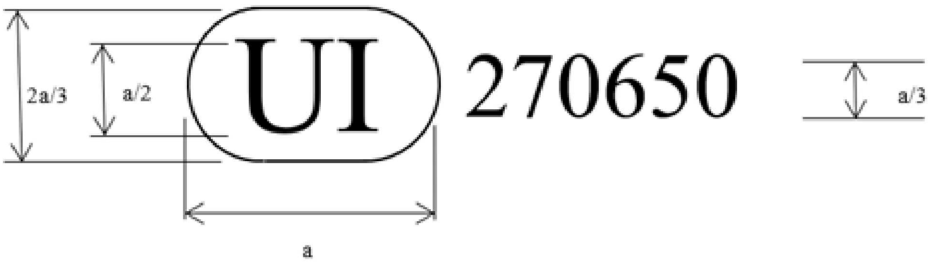

a ≥ 8 mm

L-Identifikatur Uniku ta' hawn fuq juri li t-tip ikkonċernat ġie approvat u li l-informazzjoni rilevanti dwar dik l-approvazzjoni tat-tip tista' tiġi aċċessata fil-bażi ta' *data* tal-Internet sigura tan-NU billi jintuża 270650 bħala l-Identifikatur Uniku. Kwalunkwe żero fuq quddiem fl-Identifikatur Uniku jista' jitħalla barra fil-marka ta' approvazzjoni.

ANNESS 3

Metodu tat-test għad-determinazzjoni tal-limitu tal-punti moħbija

1. LIMITU TAL-PUNTI MOĦBIJA

Il-limitu tal-punti moħbija definit fil-paragrafu 2.22. ta' dan ir-Regolament jista' jiġi ddeterminat permezz tal-approċċ deskritt f'dan l-anness.

2. METODI TA' TTESTJAR

2.1. L-oġġett tat-test għandu jkun ċilindru ċirkolari ta' dijametru estern ta' 50 ± 2 mm, b'ċirku għoli ta' 10 ± 2 mm, b'kulur f'kuntrast mill-bqija tal-oġġett tat-test, li jkun jinsab b'tali mod li l-aktar tarf baxx tiegħu jkun 900 ± 2 mm mill-bażi tal-oġġett tat-test.

2.2. Il-kundizzjonijiet tat-test għandhom ikunu kif definiti fil-paragrafu 6.2 ta' dan ir-Regolament.

2.3. Il-kundizzjonijiet tal-vettura għandhom ikunu kif definiti fil-paragrafi 6.3 ta' dan ir-Regolament.

2.4. L-erja tat-test għandha tiġi mmarkata kif muri fl-Illustrazzjoni 1 ta' dan l-anness.

Illustrazzjoni 1

Erja tat-test tal-limitu tal-punti moħbija

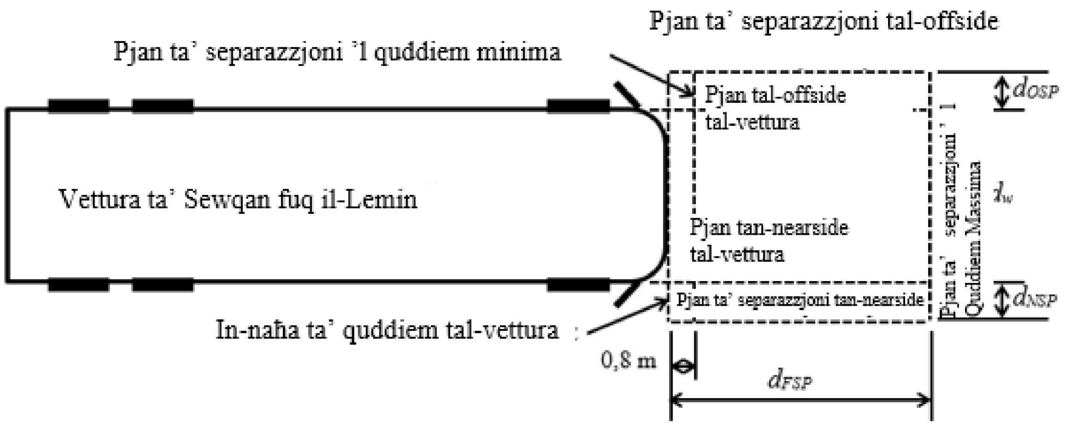

Japplikaw id-definizzjonijiet li ġejjin:

d_w wisa' tal-vettura

d_{NSP} id-distanza mill-pjan tan-nearside tal-vettura sal-pjan ta' separazzjoni tan-nearside, definita bħala 0,5 m

d_{OSP} id-distanza mill-pjan tal-offside tal-vettura sal-pjan ta' separazzjoni tal-offside, definita bħala 0,5 m

d_{FSP} id-distanza mill-parti ta' quddiem tal-vettura sal-pjan ta' separazzjoni 'l quddiem massima

2.5. Il-punt ta' referenza okulari għandu jkun kif definit fil-paragrafu 2.11. ta' dan ir-Regolament.

2.6. Proċedura tat-test

2.6.1. Qiegħed kamera wieqfa b'format ta' 35 mm jew akbar, kamera tal-video, jew l-ekwivalenti diġitali b'tali mod li ċ-ċentru tal-pjan tal-immaġni tal-kamera jkun jinsab fil-punt ta' referenza okulari.

Il-kamera għandha tkun kapaċi tara l-oġġett tat-test fil-pożizzjonijiet tat-test potenzjali kollha. Jekk il-kamera tkun tirrikjedi pożizzjonament mill-ġdid biex tara l-pożizzjonijiet tat-test potenzjali kollha, għandu jiġi vverifikat li ċ-ċentru tal-pjan tal-immaġni tal-kamera għall-pożizzjonijiet kollha possibbli tal-kamera jkun jinsab fil-punt ta' referenza okulari.

2.6.2. Il-viżibbiltà taċ-ċirku sħiħ tal-oġġett tat-test mill-punt ta' referenza okulari għandha tiġi rreġistrata għall-pożizzjonijiet tal-oġġett tat-test li jkunu jinsabu fiż-żona limitata mill-pjani ta' separazzjoni 'l quddiem minima u massima u l-pjani ta' separazzjoni tan-nearside u tal-offside.

2.6.3. Billi tibda mill-pjan ta' separazzjoni 'l quddiem minima, mexxi l-oġġett tat-test lil hinn mill-parti ta' quddiem tal-vettura fuq pjan ta' valutazzjoni parallel mal-pjan lonġitudinali medjan tal-vettura sakemm jintlaħaq il-pjan ta' separazzjoni 'l quddiem massima.

2.6.4. Il-viżibbiltà taċ-ċirku tal-oġġett tat-test għandha tiġi rreġistrata f'intervalli ta' mhux aktar minn 150 mm 'il bogħod tul il-pjan ta' valutazzjoni.

2.6.5. Dan il-proċess għandu jiġi ripetut għall-pjani ta' valutazzjoni bejn il-pjani ta' separazzjoni tan-nearside u tal-offside, b'distanzi ta' mhux aktar minn 150 mm bejn kull pjan ta' valutazzjoni.

2.6.6. Approċċi differenti mill-metodi ta' hawn fuq, bħal proċeduri abbażi tas-CAD jew tal-LASER, jistgħu jitqiesu bħala ekwivalenti mis-Servizz Tekniku, jekk tiġi pprovduta evidenza dokumentarja biex jiġi vverifikat li r-rekwiżiti tal-proċeduri tat-test deskritti f'dan l-anness ikunu ġew issodisfati.

3. DEFINIZZJONI TA' LIMITU TAL-PUNTI MOĦBIJA

3.1. Iż-żona tal-punti moħbija għandha tiġi ddeterminata mill-pożizzjonijiet kollha tal-oġġett tat-test fejn iċ-ċirku kollu tal-oġġett tat-test ma jkunx viżibbli mill-punt ta' referenza okulari.

3.2. Il-limitu tal-punti moħbija għandu jiġi ddeterminat fl-ewwel pożizzjoni barra miż-żona tal-punti moħbija fejn iċ-ċirku kollu tal-oġġett tat-test ikun viżibbli mill-punt ta' referenza okulari.

ISSN 1977-074X (edizzjoni elettronika)
ISSN 1725-5104 (edizzjoni stampata)

L-Uffiċċju tal-Pubblikazzjonijiet tal-Unjoni Ewropea
L-2985 Il-Lussemburgu
IL-LUSSEMBURGU

MT