ISSN 1725-5104

Il-Ġurnal Uffiċjali tal-Unjoni Ewropea

L 72

Edizzjoni bil-Malti

Leġiżlazzjoni

Volum 53

20 ta' Marzu 2010

Werrej

I *Atti leġislattivi*

DIRETTIVI

★ **Direttiva tal-Kunsill 2010/23/UE tas-16 ta' Marzu 2010 li temenda d-Direttiva 2006/112/KE dwar is-sistema komuni ta' taxxa fuq il-valur miżjud, fir-rigward ta' applikazzjoni fakultattiva u temporanja tal-mekkaniżmu tar-reverse charge fil-konfront tal-fornimenti ta' ċerti servizzi suxxettibbli għal frodi** 1

II *Atti mhux leġislattivi*

REGOLAMENTI

★ **Regolament tal-Kummissjoni (UE) Nru 234/2010 tad-19 ta' Marzu 2010 li jistabbilixxi ċerti regoli dettaljati għall-applikazzjoni tar-Regolament tal-Kunsill (KE) Nru 1234/2007 dwar l-għotja ta' rifużjonijiet fuq l-esportazzjoni ta' ċereali u l-miżuri li għandhom jittieħdu f'każ ta' disturb fis-suq taċ-ċereali** 3

Regolament tal-Kummissjoni (UE) Nru 235/2010 tad-19 ta' Marzu 2010 li jistabbilixxi l-valuri fissi tal-importazzjoni għad-determinazzjoni tal-prezz ta' dħul ta' ċertu frott u ħaxix 13

Regolament tal-Kummissjoni (UE) Nru 236/2010 tad-19 ta' Marzu 2010 li jemenda l-prezzijiet rappreżentattivi u l-ammonti tad-dazji addizzjonali għall-importazzjoni ta' ċerti prodotti tas-settur taz-zokkor, stabbiliti bir-Regolament (KE) Nru 877/2009 għas-sena tas-suq 2009/10 15

(Ikompli fil-paġna ta' wara)

Prezz: 3 EUR

MT

L-Atti b'titoli b'tipa ċara relatati mal-ġestjoni ta' kuljum ta' affarijiet agrikoli, u li ġeneralment huma validi għal perjodu limitat.

It-titoli tal-atti l-oħra kollha huma stampati b'tipa skura u mmarkati b'asterisk quddiemhom.

DIRETTIVI

★ **Direttiva tal-Kummissjoni 2010/19/UE tad-9 ta' Marzu 2010 li temenda, għall-għanijiet ta' adattament għall-progress tekniku fil-qasam tas-sistemi tat-trażżin tal-isprej ta' ċerti kategoriji ta' vetturi bil-mutur u l-karrijiet tagħhom, id-Direttiva tal-Kunsill 91/226/KEE, u d-Direttiva 2007/46/KE tal-Parlament Ewropew u tal-Kunsill** ([1]) 17

DEĊIŻJONIJIET

2010/166/UE:

★ **Deċiżjoni tal-Kummissjoni tad-19 ta' Marzu 2010 dwar kondizzjonijiet armonizzati għall-użu tal-ispektrum tar-radju għas-servizzi ta' komunikazzjoni mobbli abbord il-bastimenti (servizzi MCV) fl-Unjoni Ewropea** *(notifikata bid-dokument numru C(2010) 1644)* ([1]) 38

RAKKOMANDAZZJONIJIET

2010/167/UE:

★ **Rakkomandazzjoni tal-Kummissjoni tad-19 ta' Marzu 2010 dwar l-awtorizzazzjoni ta' sistemi għas-servizzi tal-komunikazzjoni mobbli abbord il-bastimenti (is-servizzi MCV)** ([1]) 42

MT

([1]) Test b'relevanza għaż-ŻEE

I

(Atti leġislattivi)

DIRETTIVI

DIRETTIVA TAL-KUNSILL 2010/23/UE

tas-16 ta' Marzu 2010

li temenda d-Direttiva 2006/112/KE dwar is-sistema komuni ta' taxxa fuq il-valur miżjud, fir-rigward ta' applikazzjoni fakultattiva u temporanja tal-mekkaniżmu tar-reverse charge fil-konfront tal-fornimenti ta' ċerti servizzi suxxettibbli għal frodi

IL-KUNSILL TAL-UNJONI EWROPEA,

Wara li kkunsidra t-Trattat dwar il-Funzjonament tal-Unjoni Ewropea, u b'mod partikulari l-Artikolu 113 tiegħu,

Wara li kkunsidra l-proposta mill-Kummissjoni Ewropea,

Wara li kkunsidra l-opinjoni tal-Parlament Ewropew ([1]),

Wara li kkunsidra l-opinjoni tal-Kumitat Ekonomiku u Soċjali Ewropew ([2]),

Filwaqt li jaġixxi skont proċedura leġislattiva speċjali,

Billi:

(1) Id-Direttiva tal-Kunsill 2006/112/KE ([3]) tispeċifika li t-taxxa fuq il-valur miżjud (VAT) għandha titħallas minn kwalunkwe persuna taxxabbli li twettaq transazzjonijiet li jinvolvu l-forniment taxxabbli ta' oġġetti u servizzi. Fil-każ ta' transazzjonijiet transkonfinali, u għal ċerti setturi domestiċi b'riskju għoli bħal dawk tal-bini jew tal-iskart, hu previst, madankollu, li l-obbligu tal-ħlas tal-VAT għandu jiġi ttrasferit lill-persuna li jsirilha l-forniment.

(2) Minħabba l-gravità tal-frodi tal-VAT, l-Istati Membri għandhom jitħallew japplikaw, fuq bażi temporanja, mekkaniżmu li permezz tiegħu l-obbligu li titħallas il-VAT jgħaddi għal fuq il-persuna li lilha jiġu ttrasferiti l-allokazzjonijiet tal-kwoti ta' emissjonijiet ta' gassijiet serra kif definit fl-Artikolu 3 tad-Direttiva 2003/87/KE ([4]), u unitajiet oħrajn li jistgħu jintużaw għal konformità mal-istess Direttiva.

(3) L-introduzzjoni ta' tali mekkaniżmu li jimmira lejn dawn is-servizzi, li skont l-esperjenza reċenti huma partikolarment soġġetti għal frodi, għall-kuntrarju tal-applikazzjoni ġenerali tiegħu, m'għandux jaffetwa b'mod negattiv il-prinċipji fundamentali tas-sistema tal-VAT, bħall-pagamenti frazzjonati.

(4) L-Istati Membri għandhom jipproduċu rapport ta' evalwazzjoni dwar l-applikazzjoni tal-mekkaniżmu sabiex jippermettu valutazzjoni tal-effiċjenza tiegħu.

(5) Biex jiġi vvalutat l-effett tal-applikazzjoni tal-mekkaniżmu fuq attivitajiet ta' frodi b'mod trasparenti, ir-rapporti ta' evalwazzjoni mill-Istati Membri għandhom ikunu bbażati fuq kriterji definiti minn qabel stabbiliti mill-Istati Membri. Kwalunkwe evalwazzjoni bħal din għandha tivvaluta b'mod ċar il-livell ta' frodi qabel u wara l-applikazzjoni tal-mekkaniżmu u kwalunkwe ċaqliq konsegwenti fix-xejriet tal-attivitajiet ta' frodi, inklużi l-fornimenti ta' servizzi oħrajn. Ir-rapport għandu jevalwa wkoll l-ispejjeż ta' konformità għall-persuni taxxabbli.

(6) Kull Stat Membru li individwa bidla fix-xejriet tal-attivitajiet ta' frodi fit-territorju tiegħu fir-rigward tas-servizzi taħt din id-Direttiva għandu jipproduċi rapport f'dak ir-rigward.

(7) Biex l-Istati Membri kollha jiġu pprovduti bl-għażla li japplikaw tali mekkaniżmu, huwa meħtieġ li ssir emenda speċifika għad-Direttiva 2006/112/KE.

(8) Ladarba l-għan ta' din id-Direttiva, senjatament li tiġi indirizzata l-frodi tal-VAT permezz ta' miżura temporanja li tidderoga mir-regoli eżistenti tal-Unjoni, ma jistax jinkiseb b'mod suffiċjenti mill-Istati Membri u għalhekk jista' jinkiseb aħjar fil-livell tal-Unjoni, l-Unjoni tista' tadotta miżuri konformement mal-prinċipju tas-sussidjarjetà kif stabbilit fl-Artikolu 5 tat-Trattat dwar l-Unjoni Ewropea. Konformement mal-prinċipju ta' proporzjonalità, kif stabbilit f'dak l-Artikolu, din id-Direttiva ma tmurx lil hinn minn dak li hu meħtieġ biex jinkiseb dak l-għan.

([1]) Opinjoni tal-10 ta' Frar 2010 (għadha mhijiex ippubblikata fil-Ġurnal Uffiċjali).
([2]) Opinjoni tal-21 ta' Jannar 2010 (għadha mhijiex ippubblikata fil-Ġurnal Uffiċjali).
([3]) ĠU L 347, 11.12.2006, p. 1.
([4]) Direttiva 2003/87/KE tal-Parlament Ewropew u tal-Kunsill tat-13 ta' Ottubru 2003 li tistabbilixxi skema għall-iskambju ta' kwoti ta' emissjonijiet ta' gassijiet serra ġewwa l-Komunità (ĠU L 275, 25.10.2003, p. 32).

(9) Id-Direttiva 2006/112/KE għandha għalhekk tiġi emendata kif meħtieġ,

ADOTTA DIN ID-DIRETTIVA:

Artikolu 1

Fid-Direttiva 2006/112/KE għandu jiġi inserit l-Artikolu li ġej:

"*Artikolu 199a*

1. Sat-30 ta' Ġunju 2015 u għal perijodu minimu ta' sentejn, l-Istati Membri jistgħu jistabbilixxu li l-persuna responsabbli għall-ħlas tal-VAT hija l-persuna taxxabbli li lilha jiġi fornut kwalunkwe wieħed minn dawn il-fornimenti:

(a) it-trasferiment tal-allokazzjonijiet tal-kwoti ta' emissjonijiet ta' gassijiet serra kif definit fl-Artikolu 3 tad-Direttiva 2003/87/KE tal-Parlament Ewropew u tal-Kunsill tat-13 ta' Ottubru 2003 li tistabbilixxi skema għall-iskambju ta' kwoti ta' emissjonijiet ta' gassijiet serra ġewwa l-Komunità (*), li huma trasferibbli f'konformita mal-Artikolu 12 ta' dik id-Direttiva,

(b) it-trasferiment ta' unitajiet oħrajn li jistgħu jintużaw mill-operaturi għall- konformità mal-istess Direttiva.

2. L-Istati Membri għandhom jinfurmaw lill-Kummissjoni dwar l-applikazzjoni tal-mekkaniżmu previst fil-paragrafu 1 dwar l-introduzzjoni ta' kwalunkwe mekkaniżmu bħal dan u għandhom jipprovdu l-informazzjoni li ġejja lill-Kummissjoni:

(a) dikjarazzjoni dwar l-iskop tal-miżura li tapplika l-mekkaniżmu u deskrizzjoni dettaljata tal-miżuri li jakkumpanjawha, inklużi kwalunkwe obbligi ta' rappurtar fuq il-persuni taxxabbli u kwalunkwe miżuri ta' kontroll;

(b) kriterji ta' evalwazzjoni biex ikun possibbli paragun bejn attivitajiet ta' frodi rigward is-servizzi elenkati fil-paragrafu 1 qabel u wara l-applikazzjoni tal-mekkaniżmu, l-attivitajiet ta' frodi rigward servizzi oħrajn qabel u wara l-applikazzjoni tal-mekkaniżmu, u kwalunkwe żieda f'tipi oħrajn ta' attivitajiet ta' frodi qabel u wara l-applikazzjoni tal-mekkaniżmu;

(c) id-data tal-bidu u l-perijodu li għandu jkun kopert mill-miżura li tapplika l-mekkaniżmu.

3. L-Istati Membri li japplikaw il-mekkaniżmu previst fil-paragrafu 1 għandhom, abbażi tal-kriterji ta' evalwazzjoni previsti fil-punt (b) tal-paragrafu 2, jippreżentaw rapport lill-Kummissjoni mhux aktar tard mit-30 ta' Ġunju 2014. Ir-rapport għandu jindika b'mod ċar l-informazzjoni li għandha tiġi trattata b'mod kunfidenzjali u l-informazzjoni li tista' tiġi ppubblikata.

Ir-rapport għandu jipprovdi valutazzjoni dettaljata tal-effettività u l-effiċjenza ġenerali tal-miżura, partikolarment rigward:

(a) l-impatt fuq attivitajiet ta' frodi fir-rigward tal-fornimenti ta' servizzi koperti mill-miżura;

(b) it-trasferiment possibbli ta' attivitajiet ta' frodi għal oġġetti jew servizzi oħrajn;

(c) l-ispejjeż ta' konformità għall-persuni taxxabbli li jirriżultaw mill-miżura.

4. Kull Stat Membru, li, mid-dħul fis-seħħ ta' dan l-Artikolu, jkun individwa bidla fix-xejriet tal-attivitajiet ta' frodi fit-territorju tiegħu fir-rigward tas-servizzi elenkati fil-paragrafu 1, għandu jippreżenta rapport lill-Kummissjoni f'dak ir-rigward mhux aktar tard mit-30 ta' Ġunju 2014.

(*) ĠU L 275, 25.10.2003, p. 32."

Artikolu 2

L-Istati Membri li jagħżlu li japplikaw il-mekkaniżmu previst fil-paragrafu 1 tal-Artikolu 199a tad-Direttiva 2006/112/KE għandhom jikkomunikaw id-dispożizzjonijiet tal-miżura li tapplika l-mekkaniżmu lill-Kummissjoni meta jibda l-mekkaniżmu.

Artikolu 3

Din id-Direttiva għandha tidħol fis-seħħ fl-għoxrin jum wara dak tal-pubblikazzjoni tagħha f'*Il-Ġurnal Uffiċjali tal-Unjoni Ewropea*.

Artikolu 4

Id-Direttiva għandha tapplika sat-30 ta' Ġunju 2015.

Artikolu 5

Din id-Direttiva hija indirizzata lill-Istati Membri.

Artikolu 6

Din id-Direttiva għandha tiġi ppubblikata f'*Il-Ġurnal Uffiċjali tal-Unjoni Ewropea*.

Magħmul fi Brussell, is-16 ta' Marzu 2010.

Għall-Kunsill

Il-President

E. SALGADO

II

(Atti mhux leġislattivi)

REGOLAMENTI

REGOLAMENT TAL-KUMMISSJONI (UE) Nru 234/2010

tad-19 ta' Marzu 2010

li jistabbilixxi ċerti regoli dettaljati għall-applikazzjoni tar-Regolament tal-Kunsill (KE) Nru 1234/2007 dwar l-għotja ta' rifużjonijiet fuq l-esportazzjoni ta' ċereali u l-miżuri li għandhom jittieħdu f'każ ta' disturb fis-suq taċ-ċereali

(verżjoni kodifikata)

IL-KUMMISSJONI EWROPEA,

Wara li kkunsidrat it-Trattat dwar il-Funzjonament tal-Unjoni Ewropea,

Wara li kkunsidrat ir-Regolament tal-Kunsill (KE) Nru 1234/2007 tat-22 ta' Ottubru 2007 [1] li jistabbilixxi organizzazzjoni komuni ta' swieq agrikoli u dwar dispożizzjonijiet speċifiċi għal ċerti prodotti agrikoli (Ir-Regolament Waħdieni dwar l-OKS), u partikolarment l-Artikolu 170 u l-Artikolu 187 flimkien mal-Artikolu 4 tiegħu,

Billi:

(1) Ir-Regolament tal-Kummissjoni (KE) Nru 1501/95 tad-29 ta' Ġunju 1995 li jistabbilixxi ċerti regoli dettaljati għall-applikazzjoni tar-Regolament tal-Kunsill (KEE) Nru 1766/92 dwar l-għotja ta' rifużjonijiet fuq l-esportazzjoni ta' ċereali u l-miżuri li għandhom jittieħdu f'każ ta' disturb fis-suq taċ-ċereali [2] ġie emendat kemm-il darba [3] b'mod sostanzjali. Għal iktar ċarezza u razzjonalità, l-imsemmi Regolament għandu jiġi kkodifikat.

(2) Ir-rifużjonijiet tal-esportazzjoni, ammonti korrettivi u taxxi fuq l-esportazzjoni fuq ċerti prodotti koperti mill-organizzazzjoni komuni tas-suq agrikolu għandu jkun iffissat, bħala miżura speċjali f'każ ta' disturb fis-suq, bi qbil ma' ċerti kriterji li jippermettu li tiġi koperta d-differenza bejn il-kwotazzjonijiet u l-prezzijiet għal tali prodotti fl-Unjoni u dawk fis-suq dinji.

(3) Meqjusa d-differenza fil-prezzijiet li bihom ċ-ċereali jkunu offruti minn pajjiżi esportaturi differenti fis-suq dinji, għandu jittieħed kont partikolarment tal-ispejjeż interni differenti biex jintbagħtu u r-rifużjonijiet għandhom ikunu ffissati, b'kunsiderazzjoni għad-differenza bejn il-prezzijiet rappreżentanti fl-Unjoni u l-kwotazzjonijiet u l-prezzijiet l-aktar favorevoli li japplikaw fis-suq dinji.

(4) Sabiex ikun possibbli li jkun esportat id-dqiq, ix-xgħir u l-barli mitħuna ħoxnin, id-dqiq tal-qamħirrun u l-maltu, il-fatturi li għandhom ikunu kkunsidrati meta jkunu stabbiliti r-rifużjonijiet huma, min-naħa l-waħda, il-prezzijiet taċ-ċereali bażiċi u l-kwantitajiet meħtieġa sabiex ikunu mmanifatturati l-prodotti kkonċernati u l-valur tal-prodotti sekondarji u, min-naħa l-oħra, l-opportunitajiet u l-kondizzjonijiet għall-bejgħ tal-prodotti fuq is-suq dinji.

(5) Hija ħtieġa tas-sistema tal-ammonti korrettivi li hemm provvediment dwarhom fl-Artikolu 164(4) tar-Regolament (KE) Nru 1234/2007 li jistgħu jkunu kapaċi għad-differenzjament skont id-destinazzjoni tal-prodotti li għandhom ikunu esportati.

(6) Bil-għan tal-amministrazzjoni effiċjenti tal-fondi tal-Unjoni u biex jittieħed kont tal-possibbiltajiet tal-esportazzjoni għal dawk il-prodotti, provvediment għandu jsir għar-rifużjonijiet tal-esportazzjoni u t-taxxi fuq il-prodotti elenkati fl-Anness I, parti (a), (b) u (c) tar-Regolament (KE) Nru 1234/2007 biex ikun stabbilit bi stedina għall-offerti li jkopri kwantità partikolari.

(7) Sabiex ikun assigurat trattament ugwali għall-partijiet interessati kollha fl-Unjoni, l-istedina għall-offerti għandha tkun organiżżata bi qbil mal-prinċipji uniformi. Għal dak l-għan, id-deċiżjonijiet li jiftħu l-istedina għall-offerti għandhom ikunu ppubblikati, flimkien ma' avviż tal-istedina għall-offerti, f'*Il-Ġurnal Uffiċjali tal-Unjoni Ewropea*.

(8) L-offerti għandhom jinkludu d-dettalji meħtieġa sabiex jiġu evalwati u għandhom jiġu akkumpanjati minn xi obbligi formali.

[1] ĠU L 299, 16.11.2007, p. 1.
[2] ĠU L 147, 30.6.1995, p. 7.
[3] Ara l-Anness IV.

(9) Massimu ta' rifużjonijiet fuq l-esportazzjoni jew ta' taxxa minima fuq l-esportazzjoni għandhom ikunu stabbiliti. Dik il-proċedura tassigura li l-kwantitajiet ikkonċernati kollha jkunu allokati.

(10) Jistgħu jkun hemm sitwazzjonijiet fis-suq li fihom l-aspetti ekonomiċi tal-esportazzjonijiet ikkontemplati jwasslu sabiex ma tittieħed l-ebda azzjoni ulterjuri dwar l-offerti li jkunu rċevew, pjuttost milli tkun stabbilita rifużjoni jew taxxa fuq l-esportazzjoni.

(11) Garanzija tal-offerta għandha tassigura li l-kwantitajiet esportati jiġu hekk esportati permezz tal-liċenzja maħruġa skont l-istedina għall-offerti. Dak l-obbligu jista' jkun milħuq biss jekk l-offerti ppreżentati jkunu mantenuti. Il-garanzija għandha għalhekk tkun mitlufa meta l-offerti jkunu rtirati.

(12) Għandhom ikunu stabbiliti regoli dettaljati sabiex ikun assigurat li dawk li jagħmlu l-offerti jkunu nnotifikati bir-riżultati tal-istedina għall-offerti u li l-liċenzji meħtieġa jinħarġu għall-esportazzjoni tal-kwantitajiet allokati.

(13) Sabiex jiġu stabbiliti r-rifużjonijiet għall-esportazzjoni ta' prodotti elenkati fl-Anness I, parti I, punti (a), (b) u (c) tar-Regolament (KE) Nru 1234/2007 u sabiex jiġi evitat il-bżonn li jiġu introdotti verifiki biex jiġu skoperti l-iċken varjazzjonijiet fi kwantitajiet tal-materjali bażiċi u mingħajr xi effett notevoli fuq il-kwalità tal-prodott, għandu jiġi adottat metodu ta' evalwazzjoni standard. L-analiżi tal-kontenut tal-irmied tal-prodotti mmanifatturati wriet li huwa l-metodu tekniku l-aktar effettiv biex jiġi kkalkolat l-ammont ta' ċereali bażiċi użati. Din l-analiżi għandha ssir bl-istess proċedura fl-Unjoni kollha.

(14) L-għotja ta' rifużjoni għall-esportazzjoni ta' ċereali importati minn pajjiżi terzi u esportati mill-ġdid lejn pajjiżi terzi ma jidhirx li hija ġġustifikata. Għalhekk, ir-rifużjonijiet għandhom jingħataw biss għall-prodotti tal-Unjoni.

(15) Ir-Regolament tal-Kummissjoni (KE) Nru 612/2009 tas-7 ta' Lulju 2009 li jistabbilixxi regoli komuni għall-applikazzjoni tas-sistema ta' rifużjonijiet fuq l-esportazzjoni ta' prodotti agrikoli [1] jirrikjedi li, meta r-rifużjonijiet ivarjaw skont id-destinazzjoni, il-ħlas tar-rifużjoni jista' jkun kondizzjonali partikolarment fuq il-preżentazzjoni ta' prova li l-prodott ikun ġie importat fl-istat mhux mibdul tiegħu fil-pajjiż terz jew f'wieħed mill-pajjiżi terzi li għalihom japplikaw ir-rifużjonijiet. Fir-rigward taċ-ċereali, l-unika rifużjoni aktar baxxa minn dik applikabbli għal esportazzjonijiet lejn il-pajjiżi terzi kollha hija dik għall-Iżvizzera u l-Liechtenstein. Sabiex ikun evitat li jkunu ostakolati n-numru l-kbir ta' esportazzjonijiet mill-Unjoni billi tkun meħtieġa prova tal-wasla fid-destinazzjoni, għandhom jinstabu mezzi ġodda li jiżguraw li prodotti li fuqhom tkun tħallset rifużjoni li tapplika għall-pajjiżi terzi kollha ma jiġux esportati lejn il-pajjiżi hawn fuq imsemmija. Għal dan il-għan, il-ħtieġa li tintwera prova tal-wasla għandha titneħħa fil-każijiet kollha fejn l-esportazzjoni ssir permezz tal-baħar. Liċenzji mfassla mill-awtoritajiet kompetenti tal-Istati Membri kollha li jiddikjaraw li l-prodotti telqu mit-territorju doganali tal-Unjoni abbord bastiment li huwa adattat għat-trasport bil-baħar huma meqjusa li jipprovdu garanzija suffiċjenti.

(16) Skont l-Artikolu 162 tar-Regolament (KE) Nru 1234/2007 prodotti elenkati f'dak l-artikolu li għandhom jiġu esportati bi proċessar ulterjuri jew mingħajr dan jistgħu jkunu eliġibbli għal rifużjonijiet fuq l-esportazzjoni jekk ikunu konformi ma kondizzjonijiet speċifiċi stabbiliti fl-Artikolu 167 ta' dan ir-Regolament. Minbarra dan, l-Artikolu 167(7) tar-Regolament (KE) Nru 1234/2007 jagħti l-possibiltà lill-Kummissjoni sabiex tistabbilixxi kondizzjonijiet ulterjuri għall-għoti ta' rifużjonijiet fuq l-esportazzjonijiet għal prodott wieħed jew aktar. Dawn il-kondizzjonijiet kienu stabbiliti fir-Regolamenti tal-Kunsill dwar l-organizzazzjoni komuni tas-suq fis-setturi elenkati fl-Artikolu 162(1) tar-Regolament (KE) Nru 1234/2007. Minħabba li dawn ir-regolamenti ġew imħassra għandhom jiġu stabbiliti dispożizzjonijiet orizzontali.

(17) Diġa' jeżistu dispożizzjonijiet orizzontali fir-Regolament (KE) Nru 612/2009. Għalhekk huwa xieraq sabiex jiġu stabbiliti l-kondizzjonijiet imsemmija fl-Artikolu 167(7) tar-Regolament (KE) Nru 1234/2007, li r-Regolament jiġi adattat u li jitħassru dawk il-kondizzjonijiet f'dan ir-Regolament.

(18) L-Artikolu 187 tar-Regolament (KE) Nru 1234/2007 jipprovdi li jistgħu jittieħdu l-passi meħtieġa meta l-kwotazzjonijiet jew prezzijiet fis-suq dinji għal wieħed jew aktar mill-prodotti msemmija fl-Anness I, Parti I ta' dak ir-Regolament jilħaq livell li jisfratta jew jhedded id-disponibbiltà tal-fornitura fis-suq tal-Unjoni u meta din is-sitwazzjoni x'aktarx tkompli jew tiddeterjora. Għal dak il-għan, għandhom ikunu assigurati fornituri suffiċjenti ta' ċereali. Għal dak l-għan jistgħu jinġabru taxxi fuq l-esportazzjoni u jiġi sospiż kompletament jew parzjalment il-ħruġ tal-liċenzji.

(19) Minħabba n-natura mhux kummerċjali tal-miżuri ta' għajnuna għall-ikel tal-Unjoni u nazzjonali pprovduti taħt ftehim internazzjonali jew programmi oħrajn supplimentari, kif ukoll miżuri oħrajn ta' fornitura b'xejn tal-Unjoni, esportazzjonijiet magħmula għal dan il-għan huma esklużi mill-kamp ta' applikazzjoni tat-taxxa fuq l-esportazzjoni applikabbli għal esportazzjonijiet kummerċjali f'każijiet ta' taħwid fis-suq taċ-ċereali.

(20) Ladarba s-sitwazzjoni kkontemplata fl-Artikolu 187 tar-Regolament (KE) Nru 1234/2007 tista' tqum b'avviż relattivament qasir, il-Kummissjoni għandha tkun tista' tissospendi l-ħruġ tal-liċenzji tal-esportazzjoni fi kwalunkwe ħin.

(21) Il-miżuri li hemm provvediment dwarhom f'dan ir-Regolament huma bi qbil mal-opinjoni tal-Kumitat Amministrattiv għall-Organizzazzjoni Komuni tas-Swieq Agrikoli,

[1] ĠU L 186, 17.7.2009, p. 1.

ADOTTAT DAN IR-REGOLAMENT:

L-Artikolu 1

Rifuzzjonijiet fuq l-esportazzjoni, taxxi tal-esportazzjoni msemmija fl-Artikolu 15(a) ta' dan ir-Regolament, u l-ammonti korrettivi msemmija fl-Artikolu 164(4) tar-Regolament (KE) Nru 1234/2007 fil-każ tal-prodotti elenkati fl-Anness I, Parti I, punti (a), (b) u (c) ta' dak ir-Regolament, għandhom ikunu ffissati fid-dawl tal-fatturi segwenti, partikolarment:

(a) il-prezzijiet mitluba fis-swieq rappreżentattivi tal-Unjoni u t-tendenzi tagħhom, u l-kwotazzjonijiet irreġistrati fuq is-swieq f'pajjiżi terzi;

(b) l-ispejjeż tal-kummerċjalizzazzjoni u l-ispejjeż l-aktar favorevoli tat-trasport mis-swieq rappreżentattivi tal-Unjoni sal-port jew sal-post ieħor tal-esportazzjoni, u l-ispejjeż tal-konsenji fis-suq dinji;

(c) fil-każ ta' prodotti pproċessati, il-kwantità taċ-ċereali meħtieġa għall-manifattura tagħhom;

(d) il-prospetti għal u l-kondizzjonijiet li jirregolaw il-bejgħ tal-prodotti relevanti fis-suq dinji;

(e) kura biex ikun evitat id-disturb fis-suq tal-Unjoni;

(f) l-aspett ekonomiku tal-esportazzjonijiet kkontemplati;

(g) il-limiti kwantitattivi u tal-estimi li jirriżultaw minn ftehim konklużi bi qbil mal-Artikolu 218 tat-Trattat.

L-Artikolu 2

Id-dispożizzjonijiet tal-ewwel paragrafu tal-Artikolu 166 tar-Regolament (KE) Nru 1234/2007 għandu japplika, b'mod sħiħ jew parzjali għall-prodotti kollha elenkati fl-Anness I, Parti I, punti (c) u (d) ta' dak ir-Regolament u għall-prodotti li hemm referenza dwarhom fl-Anness I, Parti I ta' dak ir-Regolament u esportati fil-forma tal-oġġetti elenkati fil-Parti I tal-Anness XX tiegħu.

Id-dispożizzjonijiet tal-Artikolu 164(4) tar-Regolament (KE) Nru 1234/2007 għandhom ikunu applikabbli rigward ċereali u prodotti li huma esportati fil-forma tal-oġġetti elenkati fl-Anness XX ta' dak ir-Regolament.

L-Artikolu 3

Ammonti korrettivi jistgħu jvarjaw skont id-destinazzjoni.

L-Artikolu 4

1. Ir-rifużjonijiet tal-esportazzjoni fuq il-prodotti elenkati f'punti (a) u (c) tal-Parti I tal-Anness I tar-Regolament (KE) Nru 1784/2003 u t-taxxi dwar l-esportazzjoni li hemm provvediment dwarhom fl-Artikolu 15(a) ta' dan ir-Regolament jistgħu jkunu stabbiliti permezz ta' stedina għall-offerti.

It-termini tal-istedina għall-offerti għandhom jiggarantixxu ugwaljanza tal-aċċess għall-persuni kollha stabbiliti fl-Unjoni.

Dawn l-istediniet għall-offerti għandhom jirrelataw mar-rifużjonijiet jew mat-taxxa tal-esportazzjoni.

2. Id-deċiżjonijiet dwar il-ħruġ tal-istediniet għall-offerti għandhom jittieħdu skont il-proċedura msemmija fl-Artikolu 195 tar-Regolament (KE) Nru 1234/2007.

3. Id-deċiżjonijiet sabiex jinħarġu l-istediniet għall-offerti għandhom ikunu akkumpanjati bil-pubblikazzjoni ta' avviżi ta' stediniet għall-offerti mħejjija mill-Kummissjoni li jistabbilixxu partikolarment id-dati li fihom jistgħu ikunu ppreżentati l-offerti u d-dipartimenti rilevanti tal-Istati Membri ta' fejn għandhom jintbagħtu.

4. Id-deċiżjonijiet biex jinħarġu l-istediniet għall-offerti u avviżi tal-istediniet għall-offerti għandhom ikunu ppubblikati fil-*Ġurnal Uffiċjali tal-Unjoni Ewropea*.

Mill-anqas ħamest ijiem għandhom jiskorru bejn il-pubblikazzjoni tal-avviż tal-istedina għall-offerti u l-ewwel data għall-preżentazzjoni tal-offerti.

L-Artikolu 5

1. Il-partijiet interessati għandhom jippreżentaw l-offerti bil-miktub jew bi kwalunkwe mezz ta' telekomunikazzjoni miktuba lid-dipartiment kompetenti tal-Istat Membru.

2. L-offerti għandhom jindikaw:

(a) ir-riferenza tal-istedina għall-offerta;

(b) l-isem u l-indirizz ta' min jagħmel l-offerta;

(c) it-tip u l-kwantità tal-prodott li jrid ikun esportat;

(d) ir-rifużjonijiet tal-esportazzjoni għal kull tunnellata jew, fejn applikabbli, it-taxxa tal-esportazzjoni għal kull tunnellata, espressa f'euro.

3. L-offerti għandhom ikunu validi biss jekk:

(a) tkun ipprovduta prova qabel jiskadi ż-żmien stabbilit għal preżentazzjoni tal-offerti li l-appaltatur ikun ippreżenta l-garanzija tal-offerta;

(b) ikunu akkumpanjati minn obbligazzjoni bil-miktub li jippreżentaw, fir-rigward tal-kwantitajiet mogħtija u fi żmien jumejn minn meta ssir in-notifika tal-għotja permezz tal-Artikolu 7(3), applikazzjoni għal liċenzja tal-esportazzjoni jew, meta applikabbli, applikazzjoni għal liċenzja tal-esportazzjoni bl-iffissar bil-quddiem ta' taxxa fuq l-esportazzjoni ugwali għall-ammont offrut;

(c) ma jkunu jinkludu l-ebda kondizzjonijiet ħlief dawk li hemm provvediment dwarhom fl-avviż tal-istedina għall-offerti.

4. L-offerti ppreżentati ma jistgħux ikunu rtirati.

L-Artikolu 6

L-offerti għandhom jinfetħu mid-dipartimenti kompetenti tal-Istati Membri. M'għandhomx jinfetħu fil-pubbliku. Il-persuni awtorizzati li jkunu preżenti għall-ftuħ tal-offerti jkunu taħt l-obbligu tas-segretezza.

Il-Kummissjoni għandha tkun innotifikata minnufih dwar l-offerti mingħajr ma jissemmew l-appaltaturi b'isimhom.

L-Artikolu 7

1. Fuq il-bażi tal-offerti nnotifikati, il-Kummissjoni għandha, skont il-proċedura msemmija fl-Artikolu 195 tar-Regolament (KE) Nru 1234/2007, tiddeċiedi li tiffissa r-rifużjonijiet massimi tal-esportazzjoni jew, meta applikabbli, it-taxxa minima tal-esportazzjoni jew li ma tieħux aktar azzjoni dwar l-istedina għall-offerti.

2. Billi rifużjoni ta' esportazzjoni massima hi ffissata, l-kuntratt jingħata lil dak l-appaltatur jew appaltaturi li tefgħu l-offerti li huma ekwivalenti għal jew inqas mir-rifużjoni massima, kif ukoll lil dawk l-offerti ta' dak l-appaltatur jew appaltaturi li tefgħu l-offerti li għandhom x'jaqsmu ma' taxxa ta' esportazzjoni.

Meta t-taxxa minima għall-esportazzjoni tkun stabbilita, il-kuntratt għandu jingħata lill-appaltatur jew lill-appaltaturi li l-offerti tagħhom jkunu ugwali għal jew ogħla mit-taxxa minima.

3. Id-dipartimenti kompetenti tal-Istati Membri kkonċernati għandhom jinnotifikaw lill-appaltaturi kollha bil-mitkub dwar ir-riżultati tal-offerti tagħhom malli l-Kummissjoni tkun ħadet deċiżjoni.

L-Artikolu 8

1. Il-liċenzji għall-esportazzjoni għandhom jinħarġu lill-appaltaturi b'suċċess, wara li l-applikazzjonijiet tagħhom għall-liċenzji tal-esportazzjoni jkunu waslu għand id-dipartimenti kompetenti tal-Istati Membri u fir-rigward tal-kwantitajiet mogħtija lilhom.

2. Fis-sezzjoni relevanti tal-applikazzjonijiet għal-liċenzji, u tal-liċenzji nfushom, għandhom ikunu mistqarra fid-destinazzjoni speċifikata fir-regolament dwar il-ħruġ tal-istedina għall-offerti. Il-liċenzji għandhom jinvolvu l-obbligu li wieħed jesporta lejn id-destinazzjoni ddikjarata.

L-Artikolu 9

Il-garanzija fuq l-offerta għandha tkun rilaxxata meta:

(a) l-offerti ma jkunux ġew aċċettati;

(b) l-appaltatur b'suċċess ikun ipprovda prova li l-garanzija li hemm provvediment dwarha fl-Artikolu 12 tar-Regolament tal-Kummissjoni (KE) Nru 1342/2003 ([1]) tkun ġiet ippreżentata.

Meta l-impenn li hemm provvediment dwaru fl-Artikolu 5(3)(b) t'hawnhekk ma jkunx imwettaq, il-garanzija fuq l-offerta għandha tkun ikkonfiskata ħlief fil-każi ta' *force majeure*.

([1]) ĠU L 189, 29.7.2003, p. 12.

L-Artikolu 10

Ir-rifużjonijiet fuq l-esportazzjoni tal-prodotti elenkati fl- Anness I, Parti I, punti (a), (b) u (c) tar-Regolament (KE) Nru 1234/2007 għandhom ikunu stabbiliti għall-inqas darba fix-xahar.

L-Artikolu 11

1. Ir-rifużjoni tal-esportazzjoni fuq dqiq tal-qamħ, dqiq tal-meslin, xgħir u barli mitħun oħxon, dqiq tal-qamħ u x-xgħir għandu jkun stabbilit billi jittieħed kont tal-kwalità taċ-ċereali bażiċi meħtieġa biex ikunu mmanifatturati 1 000 kg tal-prodott f'dak il-każ. Il-koeffiċjenti tal-ipproċessar li jesprimu r-relazzjoni bejn il-kwantità tal-prodott bażiku u l-kwantità ta' dak il-prodott li jkun fil-prodott ipproċessat għandhom ikunu kif stipulati fl-Anness I.

2. Il-kontenut tal-irmied tad-dqiq għandu jkun iddeterminat bl-użu tal-metodu tal-analiżi definit fl-Anness II.

L-Artikolu 12

Minkejja l-Artikolu 17 tar-Regolament (KE) Nru 619/2009, prova li tlestew il-formalitajiet tad-dwana għall-importazzjoni mhijiex ser tintalab f'każi ta' ħlas ta' rifużjoni stabbiliti f'kuntratt li ngħata għar-rifużjoni fuq esportazzjoni lill-pajjiżi terzi kollha, sakemm l-operatur jagħti prova li kwantità ta' mhux inqas minn 1 500 tunnelata ta' prodott taċ-ċereali ħareġ mit-territorju tad-dwana tal-Unjoni abbord ta' bastiment adattat għat-trasport bil-baħar.

Prova bħal din għandha tkun ipprovduta b'waħda mill-formuli msemmija fl-Anness III attestati mill-awtorità kompetenti fuq il-kopja ta' kontroll msemmija fl-Artikolu 8 tar-Regolament (KE) Nru 619/2009, fuq id-dikjarazzjoni tal-esportazzjoni prevista fl-Artikolu 787 tar-Regolament tal-Kummissjoni (KEE) Nru 2454/93 ([2]) jew fuq id-dokument nazzjonali li juri li l-oġġetti jkunu telqu mit-territorju doganali tal-Unjoni.

L-Artikolu 13

Meta l-operatur jagħti prova tat-tlestija tal-formalitajiet doganali għar-rilaxx għall-konsum fl-Isvizzera jew fil-Liechtenstein, l-ammont tar-rifuzjoni tal-esportazzjoni lejn "il-pajjiżi terzi kollha" stabbiliti permezz tal-istedina għall-offerti għandu jitnaqqas bid-differenza bejn dak l-ammont u l-ammont tar-rifużjonijiet tal-esportazzjoni fis-seħħ għad-destinazzjonijiet imsemmija hawn fuq fil-jum meta jingħata l-kuntratt.

L-Artikolu 14

Meta l-kondizzjonijiet stabbiliti fl-Artikolu 187 tar-Regolament (KE) Nru 1234/2007 jintlaħqu dwar prodott wieħed jew aktar, il-miżuri segwenti jistgħu jittieħdu:

(a) tista' tiġi applikata taxxa fuq l-esportazzjoni. Ammont korrettiv jista' jkun stabbilit. Taxxi bħal dawn u l-ammonti korrettivi jistgħu jvarjaw skont id-destinazzjoni;

(b) il-ħruġ tal-liċenzji tal-esportazzjoni jista' jkun totalment jew parzjalment sospiż;

(c) l-applikazzjonijiet għal-liċenzji tal-esportazzjoni pendenti jistgħu jkunu miċħuda totalment jew parzjalment.

([2]) ĠU L 253, 11.10.1993, p. 1.

Madankollu, l-ebda taxxa m'hi se tiġi applikata lill-esportazzjoni taċ-ċereali jew prodotti taċ-ċereali li ssir biex jiġu implimentati miżuri tal-Unjoni u għall-għajnuna għall-ikel nazzjonali pprovduti skont ftehim internazzjonali jew programmi supplimentari oħra, jew biex jiġu implimentati miżuri oħra ta' provvista b'xejn mill-Unjoni.

L-Artikolu 15

Meta ma jkun hemm l-ebda stedina għall-offerta, it-taxxa fuq l-esportazzjoni bli għandha tinġabar għandha tkun dik li tkun applikabbli fil-jum meta l-formalitajiet doganali jkunu tlestew.

B'dan kollu, it-taxxi fuq l-esportazzjoni applikabbli dakinhar tal-preżentazzjoni tal-applikazzjonijiet għall-liċenzji għandhom ikunu applikabbli, fuq talba tal-parti kkonċernata magħmula fl-istess waqt tal-applikazzjoni għal-liċenzja, għall-esportazzjonijiet li għandhom jitwettqu matul il-perjodu tal-validità tal-liċenzja.

L-Artikolu 16

Il-miżuri msemmija fl-Artikolu 15 għandhom jiġu adottati skont il-proċedura msemmija fl-Artikolu 195 tar-Regolament (KE) Nru 1234/2007. Madankollu, f'każ ta' emerġenza, il-Kummissjoni tista' tadotta l-miżuri.

Artikolu 17

Ir-Regolament (KE) Nru 1501/95 hu mħassar.

Referenzi għar-Regolament li ġie mħassar għandhom jinftiehmu bħala referenzi għal dan ir-Regolament u għandhom jinqraw skont it-tabella ta' korrelazzjoni fl-Anness V.

Artikolu 18

Dan ir-Regolament għandu jidħol fis-seħħ fl-għoxrin jum wara l-pubblikazzjoni tiegħu f'*Il-Ġurnal Uffiċjali tal-Unjoni Ewropea*.

Dan ir-Regolament għandu jorbot fl-intier tiegħu u japplika direttament fl-Istati Membri kollha.

Magħmul fi Brussell, id-19 ta' Marzu 2010.

Għall-Kummissjoni

Il-President

José Manuel BARROSO

ANNESS I

	Kodiċi NM	Kontenut ta' rmied (espress f'mg) għal kull 100 g ta' dqiq, xgħir u barli mithuna fl-oħxon u dqiq mill-qlub tal-qamħ	Il-koefiċċjenti tal-ipproċessar li jindikaw l-għadd ta' kilogrammi ta' ċereali kull 1 000 kg ta' prodotti kkonċernati
1. Dqiq minn qamħ komuni, dqiq tal-Ġermanja jew meslin	1101 00 15 9100	0 sa 600	1 370
	1101 00 15 9130	601 sa 900	1 280
	1101 00 15 9150	901 sa 1 100	1 180
	1101 00 15 9170	1 101 sa 1 650	1 090
	1101 00 15 9180	1 651 sa 1 900	1 020
2. Dqiq tax-xgħir	1101 10 00 9500	0 sa 1 400	1 370
	1102 10 00 9700	1 401 sa 2 000	1 080
3. Dqiq komuni tax-xgħir u l-barli u mill-qlub tal-qmuħ	1103 11 90 9200	0 sa 600	1 370
4. Qamħ durum mix-xgħir u barli u mill-qlub tal-qmuħ	1103 11 00 9200	0 sa 1 300 (għarbiel b'toqob ta' 0,160 mm)	1 500
	1103 11 10 9400	0 sa 1 300	1 340
	1103 11 10 9990	0 sa 1 300	1 260
5. Xgħir, mhux inkaljat	1107 10 19		1 270
	1107 10 99		
Xgħir, inkaljat	1107 20 00		1 490

ANNESS II

Metodu li bih ikun iddeterminat il-kontenut ta' rmied fid-dqiq

L-APPARAT

1. Mwieżen tal-laboratorji sensitivi sa 0,1 mg, kaxxa ta' piżijiet korrispondenti.

2. Forn fgat tal-elettriku, b'kurrent adegwat u arloġġ tal-kejl tat-temperatura u regolatur.

3. Dixxijiet tondi bil-qiegħ ċatt għall-inċinerazzjoni, (b'dijametru ta' xi 5 ċm, u għoli massimu ta' 2 ċm); preferibbilment ta' liga tad-deheb jew platinum jew tal-kwarz jew tal-porċellana.

4. Dessikatur (b'dijametru intern ta' xi 18 ċm) li jkun mgħammar b'għonq u pjanċa mtaqqab, tal-porċellana jew aluminju.

   Aġent ta' deidrazzjoni: kloridu tal-kalċju, pentossidu tal-fosforu jew ġelatina tas-silika b'lewn ikħal.

METODU

1. Il-piż tal-kampjun tat-test għandu jkun ta' bejn 5 u 6 g. Meta jkun dqiq li minnu l-kontenut ta' rmied b'referenza għal materja xotta x'aktarx li jkun aktar minn 1 %, il-piż tal-kampjun tat-test għandu jkun bejn 2 u 3 g. Il-piż tal-kampjun tat-test jista' jkun imressaq lejn l-eqreb 10 mg; il-kwantitajiet l-oħra kollha għandhom jintiżnu sal-eqreb 0,1 mg.

2. Immedjatament qabel l-użu d-dixxijiet għandhom ikunu msaħħna fil-forn fgat fit-temperatura tal-inċinerazzjoni sa piż kostanti; perjodu ta' 15-il minuta normalment huwa suffiċjenti.

   Id-dixxijiet imbagħad jitkessħu fid-dessikatur sat-temperatura tal-laboratorju skont il-kondizzjonijiet indikati fil-punt 7.

3. Poġġi l-kampjun tat-test fid-dixx u ferrxu f'saff ċatt, mingħajr munzelli. Immedjatament qabel l-inċinerazzjoni xarrab ħafif il-kampjun tat-test b' 1 sa 2 ml ta' alkoħol etiliku.

4. Poġġi d-dixxijiet fil-bokka tal-forn, u ħallih bil-bieb miftuħ. Meta s-sustanza ma tibqax aktar bi fjamma, imbotta d-dixxijiet fil-forn. Meta l-bieb tal-forn ikun ingħalaq, għandu jinżamm kurrent adegwat, imma mhux daqshekk qawwi li jtajjar is-sustanza mid-dixxijiet.

5. L-inċinerazzjoni għandha tirriżulta fil-kombustjoni totali tad-dqiq, inklużi xi partiċelli tan-nugrufun fost l-irmied. Għandu jkun meqjus imwettaq meta r-residwu jkun kważi abjad wara li jiksaħ.

6. It-temperatura tal-inċinerazzjoni għandha tilħaq 900 °C.

7. Meta l-inċinerazzjoni tkun imwettqa, neħħi d-dixxijiet mill-forn u qegħdhom fuq folja tal-eternit għal xi minuta biex jiksħu, imbagħad qegħdhom fid-dessikatur (mhux aktar minn erba' dixxijiet f'daqqa). Id-dessikatur magħluq jitqiegħed ħdejn il-miżien tal-analiżi. Iżen id-dixxijiet meta jkunu kompletament keshin (xi siegħa).

RIŻULTATI

1. Marġini ta' żball: jekk il-kontenut tal-irmied ma jeċċedix 1 %, ir-riżultati ta' test doppju m'għandux ivarja b'aktar minn 0,02 unitajiet tal-kontenut tal-irmied; jekk il-kontenut tal-irmied jeċċedi l-1 %, id-differenza m'għandhiex teċċedi t-2 % tal-kontenut tal-irmied. Jekk id-differenza teċċedi dawn il-limiti t-test għandu jkun irripetut.

2. Il-kontenut tal-irmied għandu jkun espress għal kull 100 parti ta' materja xotta u mressqa sa 0,01.

ANNESS III

Formuli msemmija fl-Artikolu 12, it-tieni subparagrafu

— *bil-Bulgaru:* Износ на зърнени култури по море — член 12 от Регламент (ЕС) № 234/2010

— *bl-Ispanjol:* Exportación de cereales por vía marítima; artículo 12 del Reglamento (UE) nº 234/2010

— *biċ-Ċek:* Vývoz obilovin po moři – článek 12 nařízení (EU) č. 234/2010

— *bid-Daniż:* Eksport af korn ad søvejen — Artikel 12 i forordning (EU) nr. 234/2010

— *bil-Ġermaniż:* Ausfuhr von Getreide auf dem Seeweg — Verordnung (EU) Nr. 234/2010 Artikel 12

— *bl-Eston:* Teravilja eksport meritsi – määruse (EL) nr 234/2010 artikkel 12

— *bil-Grieg:* Εξαγωγή σιτηρών δια θαλάσσης — Άρθρο 12 του κανονισμού (ΕΕ) αριθ. 234/2010

— *bl-Ingliż:* Export of cereals by sea — Article 12 of Regulation (EU) No 234/2010

— *bil-Franċiż:* Exportation de céréales par voie maritime — Règlement (UE) nº 234/2010, article 12

— *bit-Taljan:* Esportazione di cereali per via marittima — Regolamento (UE) n. 234/2010, articolo 12

— *bil-Latvjan:* Graudu izvešana pa jūras ceļiem – Regulas (ES) Nr. 234/2010 12. pants

— *bil-Litwan:* Grūdų eksportas jūra – reglamento (ES) Nr. 234/2010 12 straipsnis

— *bl-Ungeriż:* Gabonafélék exportja tengeri úton – 2010/234/EU rendelet 12. cikk

— *bil-Malti:* Esportazzjoni ta' ċereali bil-baħar – Artikolu 12 tar-Regolament (UE) Nru 234/2010

— *bl-Olandiż:* Uitvoer van graan over zee — Verordening (EU) nr. 234/2010, artikel 12

— *bil-Pollakk:* Wywóz zbóż drogą morską – Art. 12 rozporządzenia (UE) nr 234/2010

— *bil-Portugiż:* Exportação de cereais por via marítima — Artigo 12.º, Regulamento (UE) n.º 234/2010

— *bir-Rumen:* Export de cereale pe cale maritimă – Regulamentul (UE) nr. 234/2010 articolul 12

— *bis-Slovakk:* Vývoz obilnín po mori — článok 12 nariadenia (EÚ) č. 234/2010

— *bis-Sloven:* Izvoz žit s pomorskim prometom – člen 12 Uredbe (EU) št. 234/2010

— *bil-Finlandiż:* Viljan vienti meriteitse – Asetus (EU) N:o 234/2010 12 artikla

— *bl-Iżvediż:* Export av spannmål sjövägen – Artikel 12 i förordning (EU) nr 234/2010.

ANNESS IV

Regolament imħassar flimkien mal-emendi suċċessivi tiegħu

Regolament tal-Kummissjoni (KE) Nru 1501/95 ([1]) (ĠU L 147, 30.6.1995, p. 7)	
Regolament tal-Kummissjoni (KE) Nru 2480/95 (ĠU L 256, 26.10.1995, p. 9)	
Regolament tal-Kummissjoni (KE) Nru 95/96 (ĠU L 18, 24.1.1996, p. 10)	
Regolament tal-Kummissjoni (KE) Nru 1259/97 (ĠU L 174, 2.7.1997, p. 10)	
Regolament tal-Kummissjoni (KE) Nru 2052/97 (ĠU L 287, 21.10.1997, p. 14)	
Regolament tal-Kummissjoni (KE) Nru 2513/98 (ĠU L 313, 21.11.1998, p. 16)	
Regolament tal-Kummissjoni (KE) Nru 602/2001 (ĠU L 89, 29.3.2001, p. 16)	
Regolament tal-Kummissjoni (KE) Nru 1163/2002 (ĠU L 170, 29.6.2002, p. 46)	
Regolament tal-Kummissjoni (KE) Nru 1431/2003 (ĠU L 203, 12.8.2003, p. 16)	
Regolament tal-Kummissjoni (KE) Nru 777/2004 (ĠU L 123, 27.4.2004, p. 50)	l-Artikolu 3 biss
Regolament tal-Kummissjoni (KE) Nru 1996/2006 (ĠU L 398, 30.12.2006, p. 1)	l-Artikolu 5 biss
Regolament tal-Kummissjoni (KE) Nru 499/2008 (ĠU L 146, 5.6.2008, p. 9)	l-Artikolu 1 biss

---

([1]) Dan ir-Regolament ġie wkoll emendat bir-Regolament tal-Kummissjoni (KE) Nru 2094/98 (ĠU L 266, 1.10.1998, p. 61) li ġie mħassar bir-Regolament (KE) Nru 2513/98 (ĠU L 313, 21.11.1998, p. 16).

ANNESS V

Tabella ta' Korrelazzjoni

Regolament (KE) Nru 1501/95	Dan ir-Regolament
Artikoli 1 sa 11	Artikoli 1 sa 11
Artikolu 12	—
Artikolu 13	Artikolu 12
Artikolu 13 bis	—
Artikolu 14	Artikolu 13
Artikolu 15	Artikolu 14
Artikolu 16	Artikolu 15
Artikolu 17	Artikolu 16
Artikolu 18	—
Artikolu 19	—
—	Artikolu 17
—	Artikolu 18
Anness I	Anness I
Anness II	Anness II
Anness III	Anness III
—	Anness IV
—	Anness V

REGOLAMENT TAL-KUMMISSJONI (UE) Nru 235/2010

tad-19 ta' Marzu 2010

li jistabbilixxi l-valuri fissi tal-importazzjoni għad-determinazzjoni tal-prezz ta' dħul ta' ċertu frott u ħaxix

IL-KUMMISSJONI EWROPEA,

Wara li kkunsidrat it-Trattat dwar il-Funzjonament tal-Unjoni Ewropea,

Wara li kkunsidrat ir-Regolament tal-Kunsill (KE) Nru 1234/2007 tat-22 ta' Ottubru 2007 li jistabbilixxi organizzazzjoni komuni ta' swieq agrikoli u dwar dispożizzjonijiet speċifiċi għal ċerti prodotti agrikoli (Ir-Regolament Waħdieni dwar l-OKS) ([1]),

Wara li kkunsidrat ir-Regolament tal-Kummissjoni (KE) Nru 1580/2007 tal-21 ta' Diċembru 2007 dwar regoli dettaljati għall-applikazzjoni tar-Regolamenti tal-Kunsill (KE) Nru 2200/96, (KE) Nru 2001/96 u (KE) Nru 1182/2007 fis-settur tal-frott u ħxejjex ([2]), u b'mod partikolari l-Artikolu 138(1) tiegħu,

Billi:

Fl-applikazzjoni tal-konklużjonijiet tan-negozjati kummerċjali multilaterali taċ-Ċiklu tal-Urugwaj, il-Regolament (KE) Nru 1580/2007 jistipula l-kriterji għall-istabbiliment mill-Kummissjoni tal-valuri fissi tal-importazzjoni minn pajjiżi terzi, għall-prodotti u għall-perjodi msemmijin fl-Anness XV, it-Taqsima A tar-Regolament imsemmi,

ADOTTAT DAN IR-REGOLAMENT:

Artikolu 1

Il-valuri fissi tal-importazzjoni msemmija fl-Artikolu 138 tar-Regolament (KE) Nru 1580/2007 huma stipulati fl-Anness għal dan ir-Regolament.

Artikolu 2

Dan ir-Regolament għandu jidħol fis-seħħ fl-20 ta' Marzu 2010.

Dan ir-Regolament għandu jorbot fl-intier tiegħu u japplika direttament fl-Istati Membri kollha.

Magħmul fi Brussell, id-19 ta' Marzu 2010.

Għall-Kummissjoni,
f'isem il-President,
Jean-Luc DEMARTY
Direttur Ġenerali għall-Agrikoltura u l-Iżvilupp Rurali

([1]) ĠU L 299, 16.11.2007, p. 1.
([2]) ĠU L 350, 31.12.2007, p. 1.

ANNESS

il-valuri fissi tal-importazzjoni għad-determinazzjoni tal-prezz ta' dħul ta' ċertu frott u ħaxix

(EUR/100 kg)

Kodiċi NM	Kodiċi tal-pajjiż terz (1)	Valur fiss tal-importazzjoni
0702 00 00	IL	106,9
	JO	59,9
	MA	74,6
	TN	128,3
	TR	103,8
	ZZ	94,7
0707 00 05	JO	121,4
	MK	124,9
	TR	131,0
	ZZ	125,8
0709 90 70	JO	97,9
	MA	177,1
	TR	94,4
	ZZ	123,1
0805 10 20	EG	41,0
	IL	57,7
	MA	47,0
	TN	55,5
	TR	62,7
	ZZ	52,8
0805 50 10	EG	76,3
	IL	91,6
	MA	42,8
	TR	65,4
	ZZ	69,0
0808 10 80	AR	89,5
	BR	86,5
	CA	95,5
	CL	93,7
	CN	69,7
	MK	24,7
	US	117,4
	UY	70,1
	ZZ	80,9
0808 20 50	AR	81,2
	CL	59,5
	CN	45,4
	ZA	88,1
	ZZ	68,6

(1) In-nomenklatura tal-pajjiżi ffissata mir-Regolament tal-Kummissjoni (KE) Nru 1833/2006 (ĠU L 354, 14.12.2006, p. 19). Il-kodiċi "ZZ" jirrappreżenta "oriġini oħra".

REGOLAMENT TAL-KUMMISSJONI (UE) Nru 236/2010

tad-19 ta' Marzu 2010

li jemenda l-prezzijiet rappreżentattivi u l-ammonti tad-dazji addizzjonali għall-importazzjoni ta' ċerti prodotti tas-settur taz-zokkor, stabbiliti bir-Regolament (KE) Nru 877/2009 għas-sena tas-suq 2009/10

IL-KUMMISSJONI EWROPEA,

Wara li kkunsidrat it-Trattat dwar il-Funzjonament tal-Unjoni Ewropea,

Wara li kkunsidrat ir-Regolament tal-Kunsill (KE) Nru 1234/2007 tat-22 ta' Ottubru 2007 li jistabbilixxi organizzazzjoni komuni ta' swieq agrikoli u dwar dispożizzjonijiet speċifiċi għal ċerti prodotti agrikoli (Ir-Regolament Waħdieni dwar l-OKS) ([1]),

Wara li kkunsidrat ir-Regolament tal-Kummissjoni (KE) Nru 951/2006 tat-30 ta' Ġunju 2006 dwar regoli ddettaljati għall-applikazzjoni tar-Regolament tal-Kunsill (KE) Nru 318/2006 f'dak li għandu x'jaqsam mal-iskambji mal-pajjiżi terzi fis-settur taz-zokkor ([2]), u b'mod partikolari l-Artikolu 36(2), it-tieni subparagrafu, it-tieni sentenza tiegħu,

Billi:

(1) L-ammonti tal-prezzijiet rappreżentattivi u tad-dazji addizzjonali applikabbli għall-importazzjoni taz-zokkor abjad, taz-zokkor mhux ipproċessat u ta' ċerti ġuleppijiet għas-sena tas-suq 2009/10 ġew stabbiliti bir-Regolament tal-Kummissjoni (KE) Nru 877/2009 ([3]). Dawn il-prezzijiet u dazji ġew emendati l-aħħar mir-Regolament tal-Kummissjoni (UE) Nru 224/2010 ([4]).

(2) L-informazzjoni li l-Kummissjoni għandha f'idejha llum twassal biex dawn l-ammonti jiġu mmodifikati, skont ir-regoli ddettaljati pprovduti fir-Regolament (KE) Nru 951/2006,

ADOTTAT DAN IR-REGOLAMENT:

Artikolu 1

Il-prezzijiet rappreżentattivi u d-dazji addizzjonali applikabbli għall-importazzjoni tal-prodotti msemmija fl-Artikolu 36 tar-Regolament (KE) Nru 951/2006, stabbiliti bir-Regolament (KE) Nru 877/2009 għas-sena tas-suq 2009/10, huma b'dan mmodifikati skont l-Anness ta' dan ir-Regolament.

Artikolu 2

Dan ir-Regolament għandu jidħol fis-seħħ fl-20 ta' Marzu 2010.

Dan ir-Regolament għandu jorbot fl-intier tiegħu u japplika direttament fl-Istati Membri kollha.

Magħmul fi Brussell, id-19 ta' Marzu 2010.

Għall-Kummissjoni,
f'isem il-President,
Jean-Luc DEMARTY
Direttur Ġenerali għall-Agrikoltura u l-Iżvilupp Rurali

([1]) ĠU L 299, 16.11.2007, p. 1.
([2]) ĠU L 178, 1.7.2006, p. 24.
([3]) ĠU L 253, 25.9.2009, p. 3.
([4]) ĠU L 68, 18.3.2010, p. 5.

ANNESS

L-ammonti mmodifikati tal-prezzijiet rappreżentattivi u tad-dazji addizzjonali għall-importazzjoni taz-zokkor abjad, taz-zokkor mhux ipproċessat u tal-prodotti bil-kodiċi NM 1702 90 95, applikabbli mill-20 ta’ Marzu 2010

(EUR)

Kodiċi NM	Ammont tal-prezz rappreżentattiv għal kull 100 kg nett tal-prodott ikkonċernat	Ammont tad-dazju addizzjonali għal kull 100 kg nett tal-prodott ikkonċernat
1701 11 10 (1)	35,58	0,61
1701 11 90 (1)	35,58	4,23
1701 12 10 (1)	35,58	0,48
1701 12 90 (1)	35,58	3,93
1701 91 00 (2)	37,99	6,24
1701 99 10 (2)	37,99	2,94
1701 99 90 (2)	37,99	2,94
1702 90 95 (3)	0,38	0,29

(1) Stabbilit għall-kwalità standard kif iddefinita fl-Anness IV, il-punt III, tar-Regolament (KE) Nru 1234/2007.
(2) Stabbilit għall-kwalità standard kif iddefinita fl-Anness IV, il-punt II, tar-Regolament (KE) Nru 1234/2007.
(3) Stabbilit bħala 1 % tal-kontenut f'sukrożju.

DIRETTIVI

DIRETTIVA TAL-KUMMISSJONI 2010/19/UE

tad-9 ta' Marzu 2010

li temenda, għall-għanijiet ta' adattament għall-progress tekniku fil-qasam tas-sistemi tat-trażżin tal-isprej ta' ċerti kategoriji ta' vetturi bil-mutur u l-karrijiet tagħhom, id-Direttiva tal-Kunsill 91/226/KEE, u d-Direttiva 2007/46/KE tal-Parlament Ewropew u tal-Kunsill

(Test b'relevanza għaż-ŻEE)

IL-KUMMISSJONI EWROPEA,

Wara li kkunsidrat it-Trattat dwar il-Funzjonament tal-Unjoni Ewropea,

Wara li kkunsidrat id-Direttiva 2007/46/KE tas-27 ta' Marzu 1991 tal-Parlament Ewropew u tal-Kunsill tal-5 ta' Settembru 2007 li tistabbilixxi kwadru għall-approvazzjoni ta' vetturi bil-mutur u l-karrijiet tagħhom, u ta' sistemi, komponenti u unitajiet tekniċi separati maħsuba għal tali vetturi ("Direttiva Kwadru") [1] , u b'mod partikolari l-Artikolu 39 (2) tagħha,

Billi:

(1) Id-Direttiva 91/226/KEE dwar l-approssimazzjoni tal-liġijiet tal-Istati Membri marbuta mas-sistemi ta' trażżin tal-isprej ta' ċerti kategoriji ta' vetturi bil-mutur u l-karrijiet tagħhom [2] hija waħda mid-direttivi separati fil-kuntest tal-proċedura tal-approvazzjoni tat-tip KE stabbilita skont id-Direttiva 2007/46/KE. Id-dispożizzjonijiet tad-Direttiva 2007/46/KE dwar sistemi, komponenti u unitajiet tekniċi separati għall-vetturi għalhekk japplikaw għad-Direttiva 91/226/KEE.

(2) Fid-dawl tal-applikazzjoni obbligatorja tal-proċedura tal-approvazzjoni tat-tip KE għall-kategoriji kollha ta' vetturi koperti bid-Direttiva 2007/46/KE, jeħtieġ li jiġu pprovduti rekwiżiti armonizzati fir-rigward tat-trażżin tal-isprej għall-kategoriji kollha ta' vetturi koperti bid-Direttiva 91/226/KEE. Barra minn hekk, jeħtieġ li jiġi ċċarat li dawn ir-rekwiżiti mhumiex obbligatorji għall-vetturi off-road. Fl-aħħar nett, fid-dawl tal-esperjenza miksuba, jeħtieġ li d-Direttiva 91/226/KEE u, bħala konsegwenza, l-Anness IV tad-Direttiva 2007/46/KE għall-progress tekniku jiġu addattati.

(3) Id-Direttivi 91/226/KEE u 2007/46/KE għandhom għalhekk jiġu emendati skont dan.

(4) Il-miżuri stipulati f'din id-Direttiva huma skont l-opinjoni tal-Kumitat Tekniku - Vetturi bil-Mutur,

ADOTTAT DIN ID-DIRETTIVA:

Artikolu 1

Id-Direttiva 91/226/KEE se tiġi emendata kif ġej:

(1) il-Lista tal-Annessi u l-Annessi I, II, u III huma emendati skont l-Anness I ta' din id-Direttiva;

(2) L-Anness mingħajr numru bl-isem ta' "Figuri" jinbidel bit-test stabbilit fl-Anness II ta' din id-Direttiva.

Artikolu 2

L-annotazzjoni 43 tal-Anness IV u l-Anness XI, l-Appendiċijiet 2 u 4 tad-Direttiva 2007/46/KE se jinbidlu b'li ġej:

"43	Sistemi ta' trażżin tar-raxx	Direttiva 91/226/KEE	L 103, 23.4.1991, p. 5.				X	X	X	X	X	X	X"

(1) ĠU L 263, 9.10.2007, p. 1.
(2) ĠU L 103, 23.4.1991, p. 5.

Artikolu 3

1. B'effett mid-9 ta' April 2011 l-Istati Membri, għal raġunijiet ta' trażżin tar-raxx, ma għandhomx jiċħdu li jagħtu approvazzjoni tat-tip KE jew nazzjonali lil vettura jew komponent konformi mar-rekwiżiti stabbiliti fid-Direttiva 91/226/KEE kif emendata b'din id-Direttiva.

2. B'effett mid-9 ta' April 2011 l-Istati Membri, għal raġunijiet ta' trażżin tar-raxx, għandhom jiċħdu li jagħtu approvazzjoni tat-tip KE jew nazzjonali lil vettura jew komponent mhux konformi mar-rekwiżiti stabbiliti fid-Direttiva 91/226/KEE kif emendata b'din id-Direttiva.

3. Fl-applikazzjoni għall-approvazzjoni tat-tip KE ta' vettura sħiħa skont id-Direttiva 2007/46/KE, it-tipi ta' vettura li ngħataw approvazzjoni tat-tip nazzjonali jew tal-KE li tkopri t-trażżin tar-raxx, ma għandhomx għalfejn ikunu konformi mar-rekwiżiti tat-trażżin tar-raxx stabbiliti fid-Direttiva 91/226/KEE.

Artikolu 4

1. L-Istati Membri għandhom jadottaw u jippubblikaw, sa mhux aktar tard mit-8 ta' April 2011, il-liġijiet, ir-regolamenti, u d-dispożizzjonijiet amministrattivi meħtieġa biex ikunu f'konformità ma' din id-Direttiva. Huma għandhom jikkomunikaw minnufih lill-Kummissjoni t-test ta' dawn id-dispożizzjonijiet.

Għandhom japplikaw dawn id-dispożizzjonijiet mit-8 ta' April 2011.

Meta l-Istati Membri jadottaw dawn il-miżuri, dawn għandhom jinkludu referenza għal din id-Direttiva jew għandhom ikunu akkumpanjati b'tali referenza fil-ħin tal-pubblikazzjoni uffiċjali tagħhom. L-Istati Membri għandhom jistabbilixxu kif għandha ssir tali referenza.

2. L-Istati Membri għandhom jikkomunikaw lill-Kummissjoni t-test tad-dispożizzjonijiet ewlenin tal-liġi nazzjonali li huma jadottaw fil-qasam kopert minn din id-Direttiva.

Artikolu 5

Din id-Direttiva għandha tidħol fis-seħħ fl-għoxrin jum wara l-pubblikazzjoni tagħha f'*Il-Ġurnal Uffiċjali tal-Unjoni Ewropea*.

Artikolu 6

Din id-Direttiva hi indirizzata lill-Istati Membri.

Magħmul fi Brussel, id-9 ta' Marzu 2010.

Għall-Kummissjoni

Il-President

José Manuel BARROSO

ANNESS I

1. Il-Lista tal-Annessi tad-Direttiva 91/226/KEE tiġi emendat kif ġej:

(a) it-titlu marbut mal-Appendiċi 3 tal-Anness II jinbidel b'dan li ġej:

"Dokument ta' informazzjoni għall-approvazzjoni tat-tip KE tal-komponenti";

(b) It-titolu marbut mal-Anness III jinbidel b'dan li ġej:

"Anness III: Rekwiżiti dwar l-approvazzjoni tat-tip KE ta' vettura fir-rigward tat-tqegħid ta' sistemi ta' trażżin tar-raxx

Appendiċi 1: Dokument ta' informazzjoni għall-approvazzjoni tat-tip KE ta' vettura

Appendiċi 2: Mudell taċ-ċertifikat tal-approvazzjoni tat-tip KE tal-vetturi";

(c) il-linja "ĊIFRI: (1 sa 9)" tinbidel b'dan li ġej:

"L-Anness V: Figuri 1 sa 9".

2. L-Anness I tad-Direttiva 91/226/KEE huwa emendat kif ġej:

(a) Il-punti 9, 10 u 11 jinbidlu b'dan li ġej:

"9. *Fus li jista' jiġi miġbud lura*

'Fus li jista' jiġi miġbud lura' tfisser fus kif iddefinit fl-Anness I punt 2.15 tad-Direttiva 97/27/KE.

10. *Vettura mhux mgħobbija*

'Vettura mhux mgħobbija' tfisser vettura li taħdem kif iddefinit fil-punt 2.6 tal-Anness I tad-Direttiva 2007/46/KE tal-Parlament Ewropew u tal-kunsill (*).

11. *Il-profil ta' wiċċ it-tajer*

"Il-profil ta' wiċċ it-tajer" hija l-parti tat-tajer kif iddefinit fil-punt 2.8 tal-Anness II tad-Direttiva 92/23/KEE.

(*) ĠU L 263, 9.10.2007, p. 1.";

(b) Jiżdiedu l-punti 13, 14 u 15:

"13. *Vettura tal-irmonk tas-semitrailers*

'Vettura tal-irmonk tas-semitrailers' tfisser vettura tal-irmonk kif iddefinit fil-punt 2.1.1.2.2. tal-Anness I tad-Direttiva 97/27/KE.

14. *Massa ta' tagħbija massima teknikament permissibbli.*

'Il-massa ta' tagħbija massima teknikament permissibbli' tfisser il-massa massima tal-vettura kif iddefinit fil-punt 2.6 tal-Anness I tad-Direttiva 97/27/KE.

15. *Tip ta' vettura*

'Tip ta' vettura' tfisser, fir-rigward tat-trażżin tar-raxx, vetturi kompluti, mhux kompluti jew ikkompletati, li mhumiex differenti fir-rigward tal-aspetti li ġejjin:

— it-tip ta' strument ta' trażżin tar-raxx (installat fuq il-vettura),

— tismija tat-tip tas-sistema ta' trażżin tar-raxx tal-manifattur."

3. L-Anness II tad-Direttiva 91/226/KEE huwa emendat kif ġej:

(a) Il-punti 2 sa 3.4.3. jinbidlu b'dan li ġej:

"2. **Applikazzjoni għall-approvazzjoni tat-tip KE tal-komponenti**

2.1. L-applikazzjoni għall-approvazzjoni tat-tip KE tal-komponenti skont l-Artikolu 7 tad-Direttiva 2007/46/KE ta' tip ta' strument għat-trażżin tar-raxx għandha tintbagħat mill-manifattur.

2.2. Mudell tad-dokument ta' informazzjoni jinsab fl-Appendiċi 3.

2.3. Dawn li ġejjin għandhom jintbagħtu lis-servizz tekniku responsabbli mit-twettiq tat-testijiet għall-approvazzjoni tat-tip:

Erba' kampjuni: tlieta minnhom għat-testijiet u r-raba' biex jinżamm mil-laboratorju għal xi verifika sussegwenti. Il-laboratorju tat-testijiet jista' jeħtieġ aktar kampjuni.

2.4. Immarkar

Kull kampjun irid jiġi mmarkat b'mod ċar u li ma jitħassarx bl-isem jew il-marka tad-ditta u indikazzjoni tattip u jinkludi spazju li jkun kbir biżżejjed għall-marka tal-approvazzjoni tat-tip KE għall-komponenti.

3. **Għoti ta' approvazzjoni tat-tip KE għall-komponenti**

3.1. Jekk ir-rekwiżiti rilevanti jiġu sodisfatti, l-approvazzjoni tat-tip KE skont l-Artikolu 10 tad-Direttiva 2007/46/KE għandha tingħata.

3.2. Mudell għaċ-ċertifikat tal-approvazzjoni tat-tip KE jinsab fl-Appendiċi 4.

3.3. Numru ta' approvazzjoni f'konformità mal-Anness VII tad-Direttiva 2007/46/KE għandu jingħata lil kull tip ta' strument ta' trażżin tar-raxx approvat. L-istess Stat Membru ma għandux jassenja l-istess numru għal xi tip ieħor ta' strument ta' trażżin tar-raxx.

3.4. Kull strument ta' trażżin tar-raxx f'konformità ma' tip approvat skont din id-Direttiva għandu jkollu marka ta' approvazzjoni tat-tip KE għall-komponenti li tkun imwaħħla b'mod li ma titħassarx u li tinqara malajr anke meta l-istrument jitqiegħed fil-vettura.

3.5. Is-simbolu 'A' għal strumenti tat-tip li jtaffu l-enerġija jew 'S' għal strumenti tat-tip tas-separatur arja/ilma għandhom jiżdiedu mal-marka ta' approvazzjoni skont il-punt 1.3. tal-Appendiċi tal-Anness VII tad-Direttiva 2007/46/KE."

(b) L-appendiċijiet 1 sa 4 jinbidlu b'dan li ġej:

"Appendiċi 1

Testijiet fuq strumenti għat-trażżin tar-raxx tat-tip li jtaffu l-enerġija

1. *Il-prinċipju*

L-għan ta' dan it-test huwa li tiġi kkwantifikata l-ħila ta' strument li jilqa' fih l-ilma mmirat lejh permezz ta' sensiela ta' ġettijiet. L-apparat tat-test huwa maħsub biex joħloq mill-ġdid il-kundizzjonijiet li fihom l-istrument se jitħaddem meta jitqiegħed fuq vettura fir-rigward tal-volum u l-veloċità tal-ilma li jitla' mill-art millprofil ta' wiċċ it-tajer.

2. *Tagħmir*

Ara Figura 8 fl-Anness V għal deskrizzjoni tal-apparat tat-test.

3. *Kundizzjonijiet tat-test*

3.1. It-testijiet iridu jitwettqu f'kamra magħluqa b'ambjent ta' arja qiegħda.

3.2. It-temperatura tal-ambjent u t-temperatura tal-biċċiet tat-test trid tkun 21 (± 3) °C.

3.3. Irid jintuża ilma dejonizzat.

3.4. Il-biċċiet tat-test iridu jitlestew għal kull test bit-tixrib.

4. *Proċedura*

4.1. Orbot tajjeb kampjun wiesa' 500 (+ 0/– 5) mm u għoli 750 mm tat-tagħmir li jrid jiġi ttestjat mal-pjanċa vertikali tat-tagħmir ta' ttestjar, filwaqt li tiżgura li l-kampjun jinsab sewwa fi ħdan il-limiti tar-reċipjent fejn jinġema' l-ilma, u li ebda ostaklu ma jista' jtajjar l-ilma 'l bogħod, kemm qabel kif ukoll wara l-impatt.

4.2. Irregola r-rata tal-fluss tal-ilma għal 0,675 (+/– 0,01) l/s u mmira tal-inqas 90 1 u tal-aktar 120 1 għal fuq il-kampjun minn distanza orizzontali ta' 500 (+/– 2) mm (Figura 8 tal-Anness V).

4.3. Ħalli l-ilma jqattar mill-kampjun fir-reċipjent tal-ilma. Ikkalkula l-perċentwali ta' ilma miġbur imqabbel mal-kwantità ta' ilma li jtir bħala raxx.

4.4. Irrepeti t-test ħames darbiet fuq il-kampjun skont il-punti 4.2 u 4.3. Ikkalkula l-perċentwali medja tas-sensiela ta' ħames testijiet.

5. *Riżultati*

5.1. Il-perċentwali medja kkalkulata fil-punt 4.4 trid tkun 70 % jew iktar.

5.2. Jekk fi ħdan sensiela ta' ħames testijiet l-ogħla perċentwali u l-perċentwali l-iktar baxxa ta' ilma miġbur jitbiegħdu mill-perċentwali medja b'aktar minn 5 %, is-sensiela ta' ħames testijiet iridu jerġgħu jsiru.

Jekk fi ħdan it-tieni sensiela ta' ħames testijiet l-ogħla perċentwali u l-perċentwali l-iktar baxxa ta' ilma miġbur għal darb'oħra jitbiegħdu mill-perċentwali medja b'aktar minn 5 % u jekk l-iżgħar valur ma jissodisfax ir-rekwiżiti tal-punt 5.1., ma għandhiex tingħata l-approvazzjoni tat-tip.

5.3. Ittestja jekk il-pożizzjoni wieqfa tal-istrument tinfluwenzax ir-riżultati miksuba. Jekk dan ikun il-każ, il-proċedura deskritta fil-punti 4.1 sa 4.4 trid terġa' ssir fil-pożizzjoni li tagħti l-ogħla perċentwali u l-perċentwali l-iktar baxxa ta' ilma miġbur; ir-rekwiżiti tal-punt 5.2 jibqgħu fis-seħħ.

Il-medja tar-riżultati individwali għandha mbagħad tittieħed biex toħroġ il-perċentwali medja. Din il-perċentwali medja trid tkun ta' 70 jew iktar.

Appendiċi 2

Testijiet fuq strumenti għat-trażżin tar-raxx tat-tip tas-separatur arja/ilma

1. *Il-prinċipju*

Dan it-test huwa maħsub biex tiġi ddeterminata l-effikaċja ta' materjal poruż maħsub biex iżomm fih l-ilma li jitraxxex fuqu permezz ta' pulverizzatur ilma/arja li jaħdem bil-pressa.

It-tagħmir li jintuża għat-test irid joħloq mill-ġdid il-kundizzjonijiet li fihom isib ruħu l-materjal, fir-rigward ta' volum u veloċità tar-raxx tal-ilma ġġenerat mit-tajers, kieku kellu jitqiegħed fuq vettura.

2. *Tagħmir*

Ara Figura 9 fl-Anness V għal deskrizzjoni tal-apparat tat-test.

3. *Kundizzjonijiet tat-test*

3.1. It-testijiet iridu jitwettqu f'kamra magħluqa b'ambjent ta' arja qiegħda.

3.2. It-temperatura tal-ambjent u t-temperatura tal-biċċiet tat-test trid tkun 21 (± 3) °C.

3.3. Irid jintuża ilma dejonizzat.

3.4. Il-biċċiet tat-test iridu jitlestew għal kull test bit-tixrib.

4. *Proċedura*

4.1. Orbot kampjun 305 × 100 mm bil-wieqaf fl-apparat tat-test, ivverifika li m'hemmx spazju bejn il-kampjun u l-pjanċa milwija ta' fuq u li t-trej jinsab sewwa f'postu. Imla t-tank tal-pulverizzatur b'1 ± 0,005 litri ta' ilma u dan qiegħdu kif deskritt fid-dijagramma.

4.2. Il-pulverizzatur irid jiġi regolat kif ġej:

pressjoni (fil-pulverizzatur): 5 bar + 10 %/– 0 %

rata ta' fluss: 1 litru/minuta ± 5 sekondi

pulverizzazzjoni: ċirkulari, 50 ± 5 mm bħala dijametru b'distanza ta' 200 ± 5 mm mill-kampjun, żennuna 5 ± 0,1 mm bħala dijametru.

4.3. Ippulverizza sakemm ma jibqax aktar ilma u żomm nota tal-ħin meħud. Ħalli l-ilma joħroġ mill-kampjun fit-trej għal 60 sekonda u kejjel il-volum ta' ilma miġbur. Kejjel il-kwantità ta' ilma li jibqa' fit-tank tal-pulverizzatur. Ikkalkula l-perċentwali bil-volum ta' ilma miġbur imqabbel mal-volum ta' ilma ppulverizzat.

4.4. Irrepeti t-test ħames darbiet u kkalkula l-perċentwali medja tal-kwantità miġbura. Ivverifika qabel kull test li t-trej, it-tank tal-pulverizzatur u l-kontenitur tal-kejl ikunu nixfin.

5. *Riżultati*

5.1. Il-perċentwali medja kkalkulata fil-punt 4.4 trid tkun 85 % jew aktar.

5.2. Jekk fi ħdan sensiela ta' ħames testijiet l-ogħla perċentwali u l-perċentwali l-iktar baxxa ta' ilma miġbur jitbiegħdu mill-perċentwali medja b'aktar minn 5 %, is-sensiela ta' ħames testijiet jridu jsiru mill-ġdid. Jekk fi ħdan it-tieni sensiela ta' testijiet l-ogħla perċentwali u l-perċentwali l-iktar baxxa ta' ilma miġbur għal darb'oħra jitbiegħdu mill-perċentwali medja b'aktar minn 5 % u l-iżgħar valur ma jissodisfax ir-rekwiżiti tal-punt 5.1., ma għandhiex tingħata l-approvazzjoni tat-tip.

5.3. Fejn il-pożizzjoni wieqfa tal-istrument tinfluwenza r-riżultati miksuba, il-proċedura deskritta fil-punti 4.1 sa 4.4 trid issir mill-ġdid fil-pożizzjonijiet li jagħtu l-ogħla perċentwali u l-iktar perċentwali baxxa ta' ilma miġbur; ir-rekwiżiti tal-punt 5.2 jibqgħu fis-seħħ.

Ir-rekwiżit tal-punt 5.1 jibqa' fis-seħħ biex jingħataw ir-riżultati ta' kull test.

Appendiċi 3

Dokument ta' informazzjoni Nru … marbut mal-approvazzjoni tat-tip KE tal-komponenti ta' strumenti ta' trażżin tar-raxx (Direttiva 91/226/KEE)

L-informazzjoni li ġejja, jekk applikabbli, trid tiġi pprovduta fi tliet kopji u trid tinkludi werrej. Kull disinn irid jiġi pprovdut fi skala adatta u b'dettall suffiċjenti fuq daqs A4 jew fuq folder ta' format A4. Ir-ritratti, jekk ikun hemm, iridu juru dettall suffiċjenti.

Jekk is-sistemi, il-komponenti jew l-unitajiet tekniċi separati għandhom kontrolli elettroniċi, trid tiġi pprovduta l-informazzjoni dwar it-tħaddim tagħhom.

0. ĠENERALI

0.1. Il-marka (l-isem kummerċjali tal-manifattur):

0.2. Tip:

0.5. Isem u indirizz tal-manifattur:

0.7. Fil-kaz ta' komponenti u unitajiet tekniċi separati, post u metodu ta' twaħħil tal-marka ta' approvazzjoni KE:

0.8. L-indirizz(i) tal-impjant(i) tal-immuntar:

1. DESKRIZZJONI TAL-ISTRUMENT

1.1. Deskrizzjoni teknika tal-istrument ta' trażżin tar-raxx li tindika l-prinċipju fiżiku operattiv u t-test rilevanti li għalih irid jiġi suġġett.

1.2. Materjali użati:

1.3. Disinn(i) b'biżżejjed dettall u ta' skala xierqa biex dan (jew dawn) jiġi/jiġu identifikat/i. Id-disinn irid juri l-ispazju maħsub għall-marka tal-approvazzjoni tat-tip KEE tal-komponenti:

Data

Iffirmat

Appendiċi 4

MUDELL

(Format massimu: A4 (210 x 297 mm))

ĊERTIFIKAT TA’ APPROVAZZJONI TAT-TIP KE

Timbru tal-awtorità ta' approvazzjoni tat-tip

Komunikazzjoni li tikkonċerna:

— Approvazzjoni tat-tip KE

— Estensjoni tal-approvazzjoni tat-tip KE

— Ċaħda tal-approvazzjoni tat-tip KE

— Revoka tal-approvazzjoni tat-tip KE

ta' tip ta' vettura/komponent/unità teknika separata ([1]) f'dak li jirrigwardja d-Direttiva 91/226/KEE, kif l-aħħar emendata bid-Direttiva tal-Kummissjoni 2010/19/UE ([2])

Numru tal-approvazzjoni tat-tip:

Raġuni għall-estensjoni:

TAQSIMA I

0.1. Il-marka (l-isem kummerċjali tal-manifattur):

0.2. Tip:

0.3. Mezz ta’ identifikazzjoni tat-tip, jekk immarkat fuq il-vettura/komponent/unità teknika separata ([1]) ([3])

0.3.1. Fejn jinsab l-immarkar:

0.4. Kategorija ta' vettura ([4])

0.5. Isem u indirizz tal-manifattur:

0.7. Fil-kaz ta’ komponenti u unitajiet tekniċi separati, post u metodu ta’ twaħħil tal-marka ta’ approvazzjoni KE:

0.8. L-indirizz(i) tal-impjant(i) tal-immuntar:

TAQSIMA II

1. Tagħrif addizzjonali (fejn applikabbli): Ara l-Addendum

2. Is-servizz tekniku responsabbli għat-twettiq tat-testijiet:

3. Id-data tar-rapport tat-test:

4. In-numru tar-rapport tat-test:

5. Rimarki (jekk hemm): Ara l-Addendum

6. Post:

7. Data:

8. Firma:

9. Qed jiġi mehmuż l-indiċi tal-pakkett ta' informazzjoni ddepożitat mal-awtorità għall-approvazzjoni, li tista' tintalab kopja tiegħu.

([1]) Ħassar fejn ma japplikax.

([2]) ĠU L 72, 20.3.2010, p. 17.

([3]) Jekk il-mezz ta' identifikazzjoni tat-tip ikun fih karattri li mhumiex rilevanti għad-deskrizzjoni tal-vettura, ta' komponent jew ta' tipi ta' unità teknika separata koperti b'dan iċ-ċertifikat tal-approvazzjoni tat-tip, karattri bħal dawn għandhom ikunu rappreżentati fid-dokumentazzjoni bis-simbolu: ‘?’ (pereżempju ABC??123??).

([4]) Kif definit fl-Anness II A tad-Direttiva 2007/46/KE.

Addendum

għaċ-ċertifikat tal-approvazzjoni tat-tip KE Nru … dwar l-approvazzjoni tat-tip tal-komponenti tal-istrumenti ta' trażżin tar-raxx fir-rigward tad-Direttiva 91/226/KEE, kif emendata l-aħħar bid-Direttiva 2010/19/UE

1. Informazzjoni addizzjonali

1.1. Prinċipju operattiv tal-istrument: separatur assorbiment ta' enerġija/arja/ilma ([1]):

1.2. Karatteristiċi tal-istrumenti ta' trażżin tar-raxx (deskrizzjoni fil-qosor, marka jew isem, numru/i):

5. Rimarki (jekk hemm):

([1]) Ħassar fejn ma japplikax."

4. L-Anness III tad-Direttiva 91/226/KEE jiġi emendat kif ġej:

(a) Il-punti 0.1 u 0.2 jinbidlu b'dan li ġej:

"AMBITU

0.1. Il-vetturi tal-kategorija N u O, għajr għall-vetturi off-road kif iddefinit fl-Anness II tad-Direttiva 2007/46/KE, għandhom jinbnew u/jew ikollhom fuqhom sistemi ta' trażżin tar-raxx b'tali mod li jissodisfaw ir-rekwiżiti stabbiliti f'dan l-Anness. Fil-każ ta' vetturi bix-xażi/kabina, dawn ir-rekwiżiti jistgħu jiġu applikati biss għar-roti mgħottija mill-kabina.

Għall-vetturi tal-kategorija N1 u N2 b'massa ta' tagħbija massima permissibbli li ma taqbiżx 7.5 tunnellati, ir-rekwiżiti tad-Direttiva 78/549/KEE (*) jistgħu jiġu applikati bħala alternattiva għar-rekwiżiti ta' din id-Direttiva fuq talba tal-manifattur.

0.2. Ir-rekwiżiti ta' dan l-Anness marbuta mal-istrumenti tat-trażżin tar-raxx, kif iddefinit fil-punt 4 tal-Anness I, mhumiex mandatorji għall-vetturi tal-katogoriji N, O_1 u O_2 b'massa ta' tagħbija massima permissibbli li ma taqbiżx 7.5 tunnellati, vetturi bix-xażi/kabina, vetturi mingħajr bodi jew vetturi li fuqhom il-preżenza ta' strumenti ta' trażżin tar-raxx tkun inkompatibbli mal-użu tagħhom. Iżda, jekk dawn l-istrumenti jitqiegħdu fuq dawn il-vetturi, iridu jkunu konformi mar-rekwiżiti ta' din id-Direttiva.

(*) ĠU L 168, 26.6.1978, p. 45.";

(b) Il-punt 4 jinbidel b'dan li ġej:

"4. **Pożizzjoni tal-valance ta' barra**

Id-distanza 'c' bejn il-wiċċ lonġitudinali tanġenzjali mal-wiċċ ta' barra tat-tajer, apparti minn xi nefħa fit-tajer qrib l-art, u t-tarf ta' ġewwa tal-valance ma jistax jaqbeż il-100 mm (Figuri 1a u 1b tal-Anness V).";

(c) Il-punti 4.1. u 4.2 huma mħassra;

(d) Il-punt 7.1.1. jinbidel b'dan li ġej:

"7.1.1. Il-madgards iridu jgħattu ż-żona minnufih fuq in-naħa ta' fuq, ta' quddiem u ta' wara t-tajer jew tajers bil-mod li ġej:

(a) fil-każ ta' fus wieħed jew aktar minn fus wieħed, it-tarf ta' quddiem (C) irid jinġibed 'il quddiem biex jilħaq linja O-Z fejn ϑ (theta) ma tkunx aktar minn 45° 'il fuq mill-orizzontali.

It-tarf ta' wara nett (Figura 2 tal-Anness V) irid jinġibed 'l isfel b'mod li ma jkunx aktar minn 100mm 'il fuq minn linja orizzontali li tgħaddi miċ-ċentru tar-rota;

(b) fil-każ ta' aktar minn fus wieħed l-angolu ϑ huwa marbut biss mal-fus ta' quddiem nett u r-rekwiżit marbut mal-għoli tat-tarf ta' wara nett japplika biss għall-fus ta' wara nett;

(c) il-madgard irid ikollu wisa' totali 'q' (figura 1a tal-Anness V) li tkun tal-inqas biżżejjed biex tgħatti l-wisa' tat-tajer 'b' jew il-wisa' kollha taż-żewġ tajers 't' fil-każ ta' roti doppji, filwaqt li jittieħed kont tal-estremitajiet għall-unità tajer/rota speċifikata mill-manifattur. Id-dimensjonijiet 'b' u 't' għandhom jitkejlu mal-għoli tal-ħabb, esklużi xi marki, strixxi, faxxi ta' protezzjoni, eċċ, fuq il-ġnub tat-tajer.";

(e) Il-punt 7.1.3. jinbidel b'dan li ġej:

"7.1.3. Jekk il-madgards ikunu magħmula minn ħafna komponenti, meta jitqiegħdu, dawn ma għandux ikun fihom xi ftuħ li jippermetti lir-raxx joħroġ waqt li l-vettura tkun miexja. Dan ir-rekwiżit jitqies bħala li huwa sodisfatt jekk, meta l-vettura tkun mgħobbija jew mhux mgħobbija, kull titjir radjali li jispara 'l barra miċ-ċentru tar-rota minn fuq il-wisa' kollha tal-wiċċ tat-tajer li jkun qed idur u fi ħdan il-medda mgħottija mill-madgard jolqot dejjem xi parti mis-sistema tat-trażżin tar-raxx.";

(f) Il-punti 7.2.1, 7.2.2 u 7.2.3 jinbidlu b'dan li ġej:

"7.2.1. Fil-każ ta' fus wieħed, it-tarf ta' taħt tal-valance ta' barra ma jistax ikun lil hinn mid-distanzi jew ir-raġġi li ġejjin, kif jitkejjel miċ-ċentru tar-rota, għajr għat-trufijiet ta' taħt nett li jistgħu jkunu għat-tond (Figura 2 tal-Anness V).

Sospensjoni tal-arja:

(a) Fusien ma' sterings jew roti self-stering:
Mit-tarf ta' quddiem (lejn in-naħa ta' quddiem tal-vettura) (il-ponta C)
Lejn it-tarf ta' wara (lejn in-naħa ta' wara tal-vettura) (il-ponta A)
} $R_v \leq 1,5$ R

(b) Fusien ma' roti mingħajr stering:
Mit-tarf ta' quddiem (il-ponta C)
Lejn it-tarf ta' wara (il-ponta A)
} $R_v \leq 1,25$ R

Saspenxin mekkanika

(a) każ ġenerali } $R_v \leq 1,8$ R

(b) roti mingħajr stering għal vetturi b'massa ta' tagħbija teknikament permissibbli ta' aktar minn 7,5 t } $R_v \leq 1,5$ R

fejn R huwa r-raġġ tat-tajer imwaħħal fuq il-vettura, u Rv id-distanza, espressa bħala raġġ, li fiha jinsab it-tarf ta' isfel tal-valance ta' barra.

7.2.2. Fil-każ ta' aktar minn fus wieħed ir-rekwiżiti stabbiliti fil-punt 7.2.1. ma japplikawx bejn l-uċuħ trasversali weqfin li jgħaddu miċ-ċentru tal-ewwel u l-aħħar fus fejn il-valance ta' barra jista' jkun dritt biex jiżgura l-kontinwità tas-sistema ta' trażżin tar-raxx. (Figura 4 tal-Anness V).

7.2.3. Id-distanza bejn l-ogħla punti u l-iktar punti baxxi tas-sistema ta' trażżin tar-raxx (madgard u valance ta' barra) imkejla fi kwalunkwe profil bi dritt mal-madgard (ara l-figuri 1b u 2 fl-Anness V) ma tridx tkun ta' inqas minn 45 mm fil-punti kollha fuq in-naħa ta' wara ta' linja wieqfa li tgħaddi miċ-ċentru tar-rota jew tal-ewwel rota fil-każ ta' aktar minn fus wieħed. Din id-dimensjoni tista' titnaqqas bil-ftit il-ftit quddiem din il-linja.";

(g) Jiddaħħlu l-punti 7.2.5 u 7.2.6. li ġejjin:

"7.2.5. Ir-rekwiżiti tal-punti 7.2.3 u 7.2.4 jistgħu ma jiġux rispettati lokalment meta l-valance tkun magħmula minn elementi differenti b'moviment relattiv.

7.2.6. It-tractors għas-semitrailers b'xażi baxx (iddefinit fil-punt 6.20 tal-istandard ISO 612 tl-1978), jiġifieri dawk li jista' jkollhom għoli tal-kavilja mill-art ta' 1 100 mm jew inqas, jistgħu jkunu ddisinjati b'mod li jiġu eżentati mir-rekwiżiti tal-punti 7.1.1.a, 7.1.3 u 7.2.4. F'dan ir-rigward, mudgards u valances jistgħu ma jgħattux iż-żona minnufih 'il fuq mit-tajers tal-fusien ta' wara, meta dawn it-trakters jiġu gganċjati ma' semi-trailer, sabiex jiġi evitat li titfarrak is-sistema ta' trażżin tar-raxx. Iżda, il-madgards u l-valances ta' dawn il-vetturi jridu jkunu konformi mar-rekwiżiti tal-punti ta' hawn fuq, f'setturi li huma aktar minn 60° mil-linja wieqfa li tgħaddi miċ-ċentru tar-rota, quddiem u wara dawn it-tajers.

Dawn il-vetturi għalhekk iridu jkunu ddisinjati b'mod li jissodisfaw ir-rekwiżiti stabbiliti fl-ewwel paragrafu meta jitħaddmu mingħajr semi-trailer.

Sabiex ikunu jistgħu jilħqu dawn ir-rekwiżiti, il-madgards u l-valances jistgħu, pereżempju, ikun fihom parti li tinqala'.";

(h) Il-punt 7.3.1. jinbidel b'dan li ġej:

"7.3.1. Il-wisa' tal-widna trid tissodisfa r-rekwiżit għal 'q' fil-punt 7.1.1 (c), għajr fejn il-widna tkun ġewwa l-madgards, f'liema każ trid tal-inqas tkun daqs il-wisa' ta' wiċċ it-tajer.

Il-wisa' tal-parti tal-widna ta' kontra x-xita li tkun taħt il-madgard trid tissodisfa l-kondizzjoni stabbilita f'dan il-paragrafu b'tolleranza ta' 10 mm fuq kull naħa.";

(i) Il-punt 7.3.3. jinbidel b'dan li ġej:

"7.3.3. L-għoli massimu tat-tarf ta' taħt ma jridx jaqbeż 200 mm (Figura 3 tal-Anness V).

Id-distanza tiżdied sa 300 mm fil-każ tal-aħħar fus fejn id-distanza radjali tat-tarf ta' taħt tal-valancing ta' barra, Rv, ma jaqbiżx id-dimensjonijiet tar-raġġ tat-tajers imqiegħda fuq ir-roti ta' dan il-fus.

L-għoli massimu tat-tarf ta' isfel tal-widna ta' kontra x-xita apparagun mal-art, jista' jogħla sa 300 mm jekk il-manifattur jidhirlu li huwa teknikament xieraq fir-rigward tal-karatteristiċi tas-saspenxin.";

(j) Fil-punt 7.3.5., ir-referenza għall-"Figura 4b" tinbidel b'referenza għall-"Figura 4 tal-Anness V".

(k) Il-punt 9.3.2.1. jinbidel b'dan li ġej:

"9.3.2.1. It-tarf ta' isfel tal-istrument ta' trażżin tar-raxx ma għandux ikun aktar minn 200 mm mill-art.

L-għoli massimu tat-tarf ta' isfel tal-widna ta' kontra x-xita apparagun mal-art, jista' jogħla sa 300 mm jekk il-manifattur jidhirlu li huwa teknikament xieraq fir-rigward tal-karatteristiċi tas-saspenxin.";

(l) Jiddaħħal il-punt 10 li ġej:

"(10) Fil-każ ta' aktar minn fus wieħed, is-sistema ta' trażżin tar-raxx ta' fuss minnhom, li mhuwiex dak li qiegħed l-aktar lura, jista' ma jkollhiex għalfejn tgħatti l-wisa' kollha ta' wiċċ it-tajer fejn hemm, lokalment, il-possibilità ta' ndħil bejn is-sistema ta' trażżin tar-raxx u l-istruttura tal-fusien jew tas-saspenxin jew tat-tilar tal-vettura.";

(m) l-Appendiċi jitħassar;

(n) jiżdiedu l-Appendiċijiet 1 u 2 kif gej:

"Appendiċi 1

DOKUMENT TA' INFORMAZZJONI Nru. … MARBUT MAL-APPROVAZZJONI TAT-TIP KE TA' VETTURA FIR-RIGWARD TAT-TQEGĦID TA' SISTEMI TA' TRAŻŻIN TAR-RAXX (DIRETTIVA 91/226/KEE, KIF EMENDATA L-AĦĦAR BID-DIRETTIVA 2010/19/UE) (*)

(Għan-Noti ta' Spjegazzjoni jekk jogħġbok irreferi għall-Anness I tad-Direttiva 2007/46/KE)

L-informazzjoni li ġejja, jekk applikabbli, trid tiġi pprovduta fi tliet kopji u trid tinkludi werrej. Kull disinn irid jiġi pprovdut fi skala adatta u b'detall suffiċjenti fuq daqs A4 jew fuq folder ta' format A4. Ir-ritratti, jekk ikun hemm, iridu juru dettall suffiċjenti.

Jekk is-sistemi, il-komponenti jew l-unitajiet tekniċi individwali għandhom kontrolli elettroniċi, trid tiġi pprovduta l-informazzjoni dwar it-tħaddim tagħhom.

0. ĠENERALI

0.1. Il-marka (l-isem kummerċjali tal-manifattur):

0.2. Tip:

0.2.1. Isem(ismijiet) kummerċjali (jekk disponibbli):

0.3. Mezzi ta' identifikazzjoni tat-tip, jekk indikat fuq il-vettura ([b])

0.3.1. Fejn jinsab l-immarkar:

0.4. Kategorija tal-vettura ([c]):

0.5. Isem u indirizz tal-manifattur:

0.8. L-indirizz(i) tal-impjant(i) tal-immuntar:

1. KARATTERISTIĊI TA' KONSTRUZZJONI ĠENERALI TAL-VETTURA

1.1. Ritratti u/jew disinji ta' eżempju rappreżentattiv tal-vettura:

1.3. L-għadd tal-fusien u roti:

1.3.1. L-għadd u l-pożizzjoni tal-fusien b'roti doppji:

1.3.2. Għadd u pożizzjoni tal-fusien bi stering

2. MASES U DIMENSJONIJIET ([f]) ([g])

(f'kg u mm) (Irreferi għad-disinn fejn applikabbli)

2.1. Il-bażi minn fus sa fus (mgħobbi kompletament) ([g]) ([l]):

2.6. Il-massa tal-vettura miexja (massimu u minimu għal kull varjant)

Il-massa tal-vettura bil-karozzerija u, fil-każ ta' vettura tal-irmonk ta' kategorija għajr għal M_1, b'tagħmir ta' gganċjar, jekk imqiegħed mill-manifattur, f'kundizzjoni ta' sewqan, jew il-massa tax-xażi jew tax-xażi bil-kabina, mingħajr karozzerija u/jew tagħmir ta' gganċjar jekk il-manifattur ma jqegħidx il-karozzerija u/jew it-tagħmir ta' gganċjar (inklużi likwidi, għodda, rota żejda, jekk tkun imqiegħda, u s-sewwieq u, għal karozzi tal-linja u kowċis, kunduttur jekk ikun hemm sit għall-kunduttur fil-vettura) ([h]) (massimu u minimu għal kull varjant):

2.6.1. Distribuzzjoni ta' din il-massa fost il-fusien u, fil-każ ta' semi-trailer jew trailer b'fus fin-nofs, tagħbija fuq il-punt ta' gganċjar (massimu u minimu għal kull varjant):

2.8. Massa massima ta' tagħbija teknikament permissibbli ddikjarata mill-manifattur ([i]) ([3]):

9. KAROZZERIJA

9.20. Sistema ta' trażżin tar-raxx

9.20.0. Preżenza: iva/le/mhux kompluta ([1])

9.20.1. Deskrizzjoni qasira tal-vettura fir-rigward tas-sistema ta' trażżin tar-raxx tagħha u l-komponenti konstitwenti:

9.20.2. Disinji dettaljati tas-sistema ta' trażżin tar-raxx u l-pożizzjoni tagħha fuq il-vettura li juru d-dimensjonijiet speċifikati fil-Figuri fl-Anness V tad-Direttiva 91/226/KEE u meqjusa l-estremitajiet tal-kombinazzjonijiet tajer/rota:

9.20.3. Numru/i tal-approvazzjoni tat-tip tal-istrument(i) ta' trażżin tar-raxx, jekk disponibbli:

Data, Fajl

(*) Għall-vetturi tal-kategorija N1 u dawk tal-kategorija N2 b'massa massima ta' tagħbija teknikament permissibbli li ma taqbiżx is-7.5 tunnellati bl-użu tad-deroga tal-punt 0.1 tal-Anness III ta' din id-Direttiva, jista' jintuża d-dokument ta' informazzjoni stabbilit fl-Anness II tad-Direttiva 78/549/KEE.

Appendiċi 2

MUDELL

(Format massimu: A4 (210 x 297 mm))

ĊERTIFIKAT TA' APPROVAZZJONI TAT-TIP KE

Timbru tal-awtorità ta' approvazzjoni tat-tip

Komunikazzjoni li tikkonċerna:

— Approvazzjoni tat-tip KE ([1])

— Estensjoni tal-approvazzjoni tat-tip KE ([1])

— Ċaħda tal-approvazzjoni tat-tip KE ([1])

— Irtirar tal-approvazzjoni tat-tip KE ([1])

ta' tip ta' vettura/komponent/unità teknika separata f'dak li jirrigwardja d-Direttiva 91/226/KEE, kif emendata l-aħħar bid-Direttiva 2010/19/UE ([1])

Numru tal-approvazzjoni tat-tip:

Raġuni għall-estensjoni:

TAQSIMA I

0.1. Il-marka (l-isem kummerċjali tal-manifattur):

0.2. Tip:

0.3. Mezz ta' identifikazzjoni tat-tip, jekk immarkat fuq il-vettura/komponent/unità teknika separata ([1]) ([2])

0.3.1. Fejn jinsab l-immarkar:

0.4. Il-kategorija tal-vettura ([2]) ([3])

0.5. Isem u indirizz tal-manifattur:

0.7. Fil-kaz ta' komponenti u unitajiet tekniċi separati, post u metodu ta' twaħħil tal-marka ta' approvazzjoni KE:

0.8. L-indirizz(i) tal-impjant(i) tal-immuntar:

TAQSIMA II

1. Tagħrif addizzjonali (fejn applikabbli): Ara l-Addendum

2. Is-servizz tekniku responsabbli għat-twettiq tat-testijiet:

3. Id-data tar-rapport tat-test:

4. In-numru tar-rapport tat-test:

5. Rimarki (jekk hemm): Ara l-Addendum

6. Post:

7. Data:

8. Firma:

9. Qed jiġi mehmuż l-indiċi tal-pakkett ta' informazzjoni ddepożitat mal-awtorità għall-approvazzjoni, li tista' tintalab kopja tiegħu.

([1]) Ħassar fejn ma japplikax.

([2]) Jekk il-mezz ta' identifikazzjoni tat-tip ikun fih karattri li mhumiex rilevanti għad-deskrizzjoni tal-vettura, ta' komponent jew ta' tipi ta' unità teknika separata koperti b'dan iċ-ċertifikat tal-approvazzjoni tat-tip, karattri bħal dawn għandhom ikunu rappreżentati fid-dokumentazzjoni bis-simbolu: '?' (pereżempju ABC??123??).

([3]) Kif definit fl-Anness II A tad-Direttiva 2007/46/KE

Addendum

GĦAĊ-ĊERTIFIKAT TAL-APPROVAZZJONI TAT-TIP KE Nru … DWAR L-APPROVAZZJONI TAT-TIP TA' VETTURA FIR-RIGWARD TAD- DIRETTIVA 91/226/KEE KIF EMENDATA L-AĦĦAR BID-DIRETTIVA 2010/19/KE

1. Informazzjoni addizzjonali

1.1. Karatteristiċi tal-istrumenti tat-trażżin tar-raxx (tip, deskrizzjoni fil-qosor, marka jew isem, numru/i tal-approvazzjoni tat-tip tal-komponenti):

5. Kummenti (jekk hemm)"

ANNESS II

"ANNESS V

FIGURI

Figura 1a

Wisa' (q) tal-madgard (a) u pożizzjoni tal-valance (j)

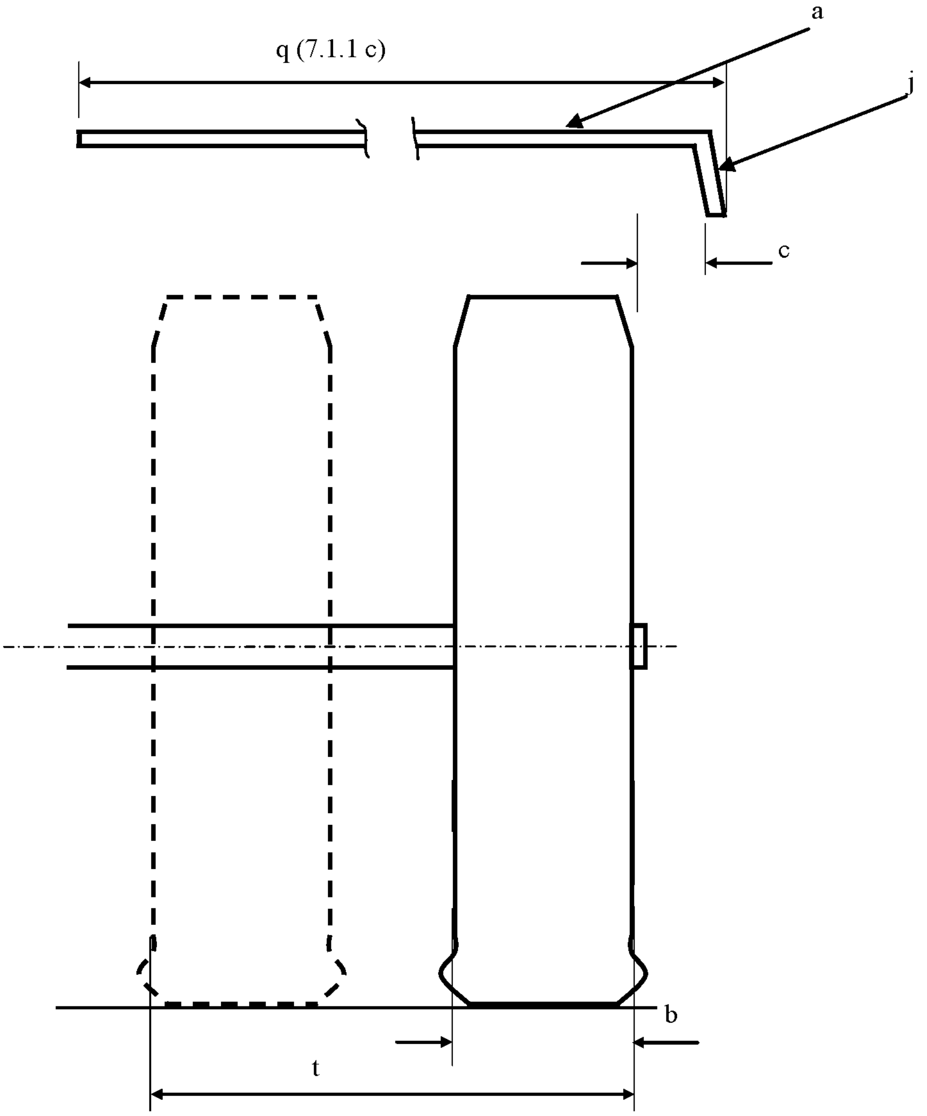

Nota: Il-figuri jirreferu għall-punti korrispondenti fl-Anness III.

Figura 1b

Eżempju ta' kejl tal-valance ta' barra

Figura 2

Dimensjonijiet tal-madgard u l-valance ta' barra

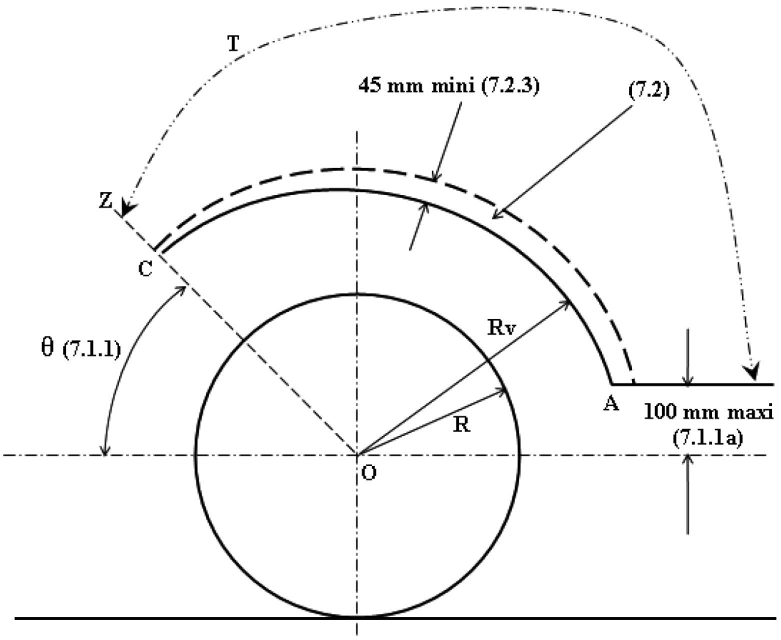

Nota:

1. Il-figuri kkwotati jirreferu għall-punti korrispondenti fl-Anness III.

2. T: estensjoni tal-madgard

Figura 3

Pożizzjoni tal-madgard u l-widna ta' kontra x-xita

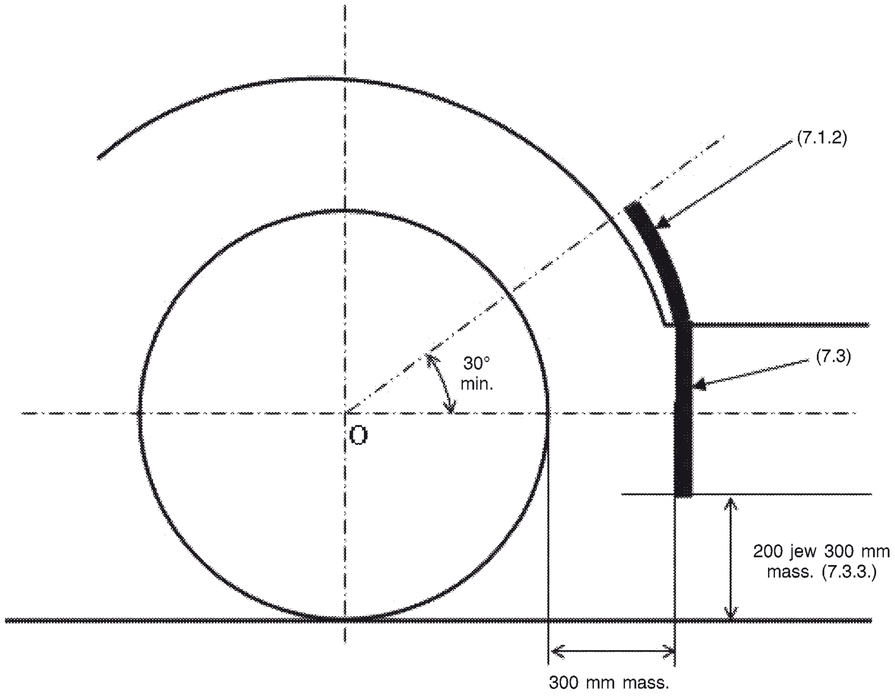

Nota: Il-figuri kkwotati jirreferu għall-punti korrispondenti fl-Anness III.

Figura 4

Dijagramma li turi apparat ta' sistema ta' trażżin tar-raxx (madgard, widna ta' kontra x-xita, valance ta' barra) li fih strumenti ta' trażżin tar-raxx (assorbituri tal-enerġija) għal aktar minn fus wieħed

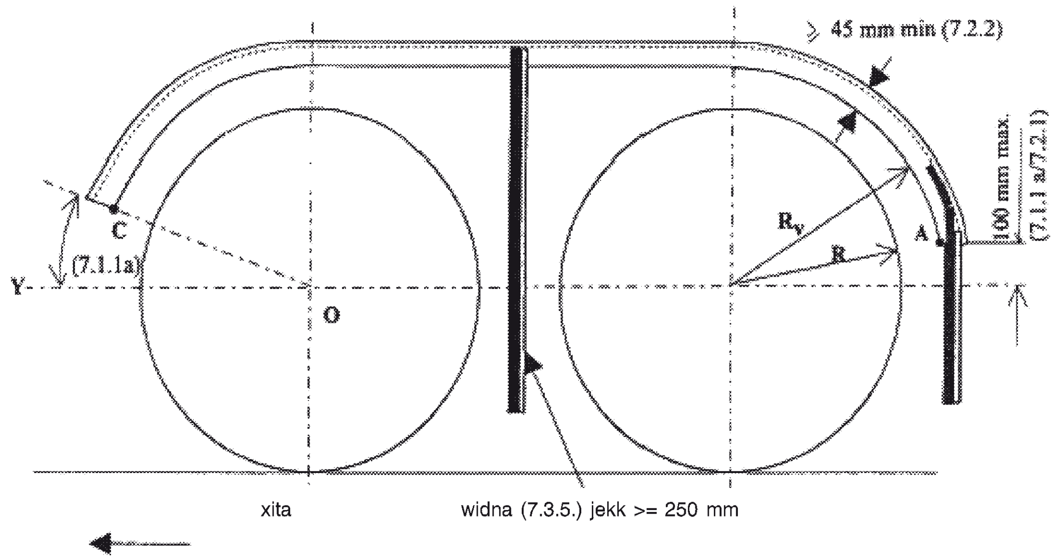

Figura 5

Dijagramma li turi apparat ta' sistema ta' trażżin tar-raxx li fih strumenti ta' trażżin tar-raxx (assorbenti tal-enerġija) għal fusien fuq roti mingħajr stering jew self-steering

(Anness III - punti 6.2 u 8)

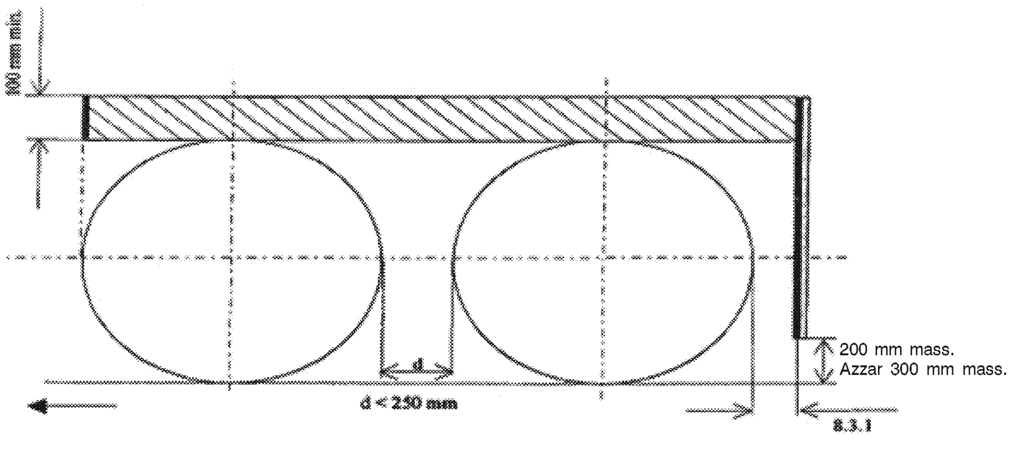

(a) Aktar minn fus wieħed fejn id-distanza bejn it-tajers hija anqas minn 250 mm

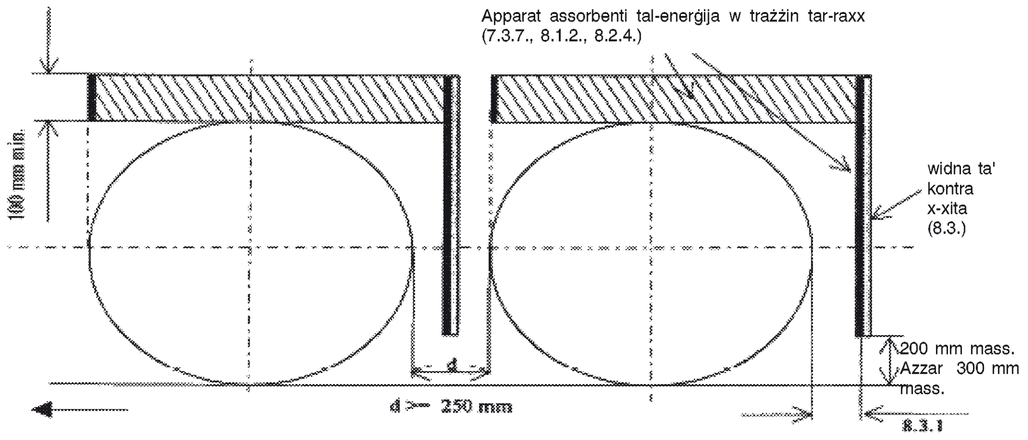

(b) Fus wieħed jew aktar minn fus wieħed fejn id-distanza bejn it-tajers mhix inqas minn 250 mm

Figura 6

Dijagramma li turi apparat ta' sistema ta' trażżin tar-raxx li fih strumenti ta' trażżin tar-raxx b'separaturi arja/ilma għal fusien fuq roti mingħajr stering jew self-steering

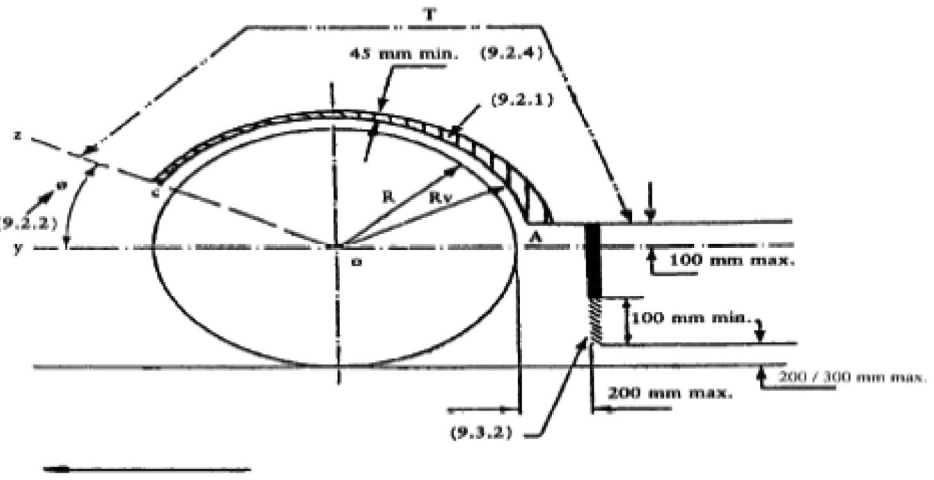

Nota:

1. Il-figuri jirreferu għall-punti korrispondenti fl-Anness III.

2. T: estensjoni tal-madgard

Figura 7

Dijagramma li turi apparat ta' sistema ta' trażżin tar-raxx li fih strumenti ta' trażżin tar-raxx (madgard, widna ta' kontra x-xita, valance ta' barra) għal aktar minn fus wieħed fejn id-distanza bejn it-tajers ma taqbiżx 300 mm

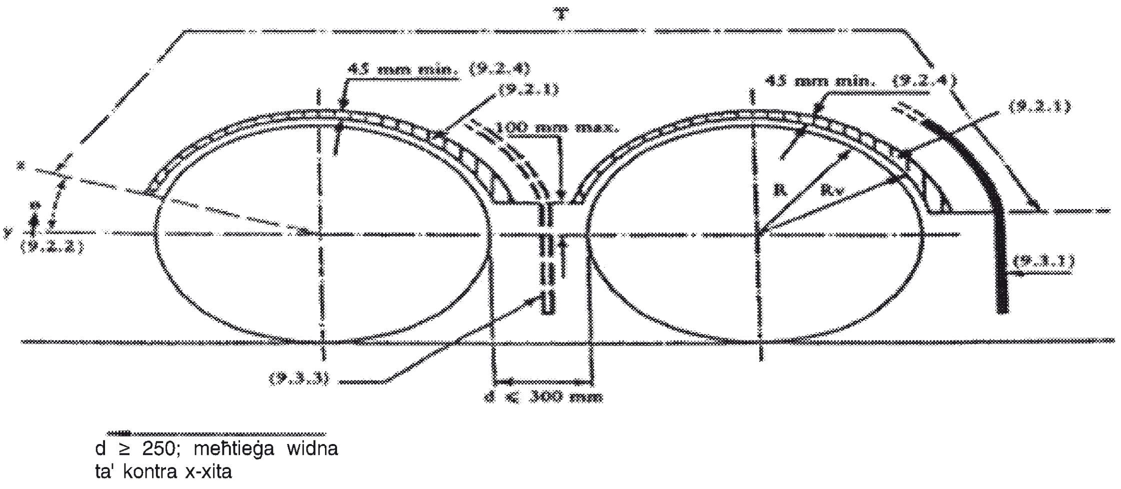

Nota:

1. Il-figuri jirreferu għall-punti korrispondenti fl-Anness III.
2. T: estensjoni tal-madgard

Figura 8

Apparat ta' ttestjar għal strumenti ta' trażżin tar-raxx li jassorbu l-enerġija

(Anness II, Appendiċi 1)

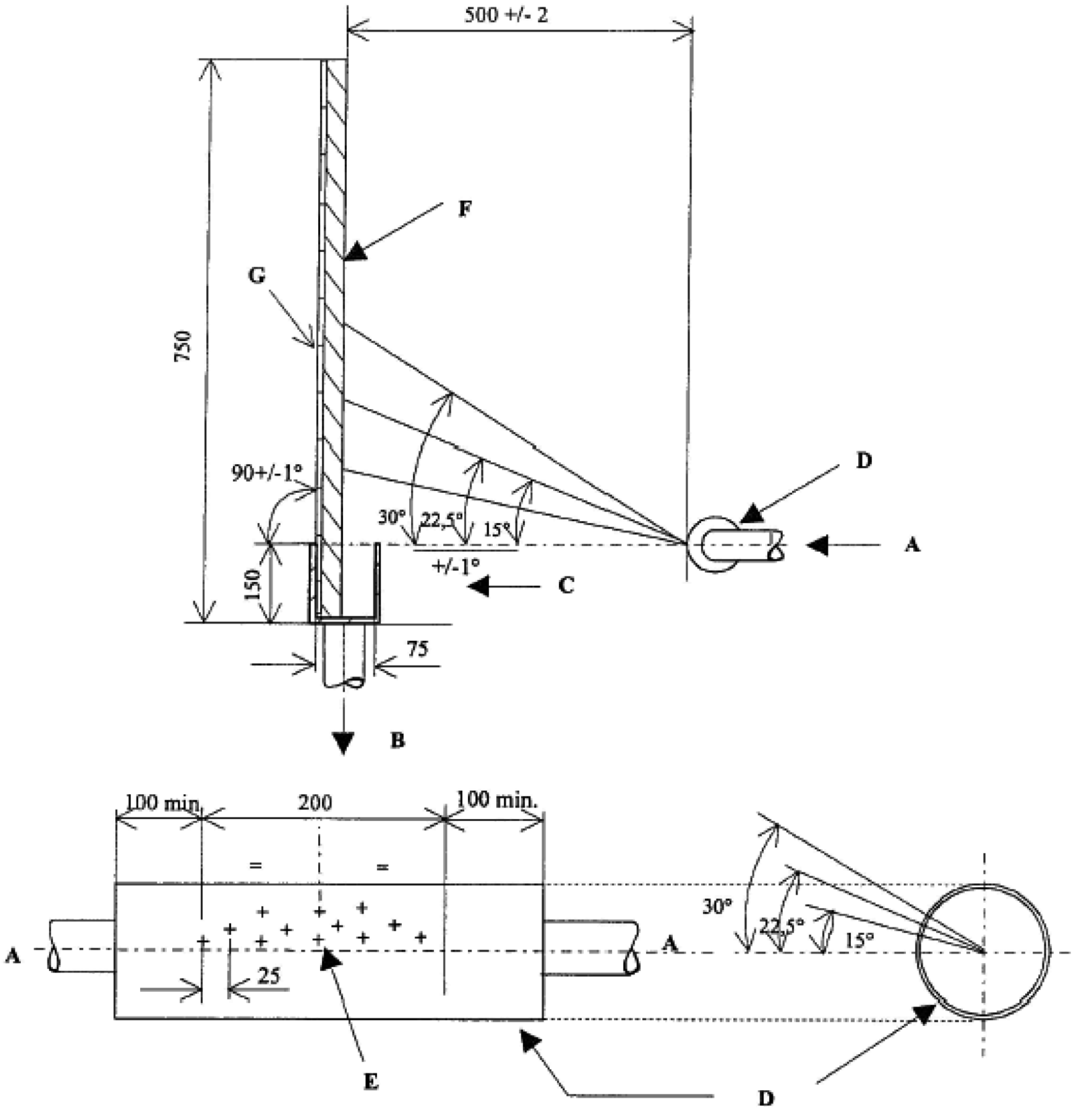

Nota:

A = provvista tal-ilma mill-pompa

B = fluss lejn it-tank fejn jinġema' l-ilma

C = reċipjent fejn jinġema' l-ilma b'dimensjoni interna ta' 500 (+5/-0) mm tul u 75 (+2/-0) mm wisa'

D = pajp tal-azzar li ma jissaddadx, dijametru ta' barra 54 mm, ħxuna ta' 1.2 (+/- 0.12) mm, ħruxija tal-wiċċ ta' ġewwa u ta' barra Ra bejn 0.4 u 0.8 µm

E = 12-il toqba mħaffra b'mod radjali forma ta' ċilindru bi trufijiet kwadri mingħajr tixwik. Id-dijametru tagħhom, imkejel fuq in-naħa ta' ġewwa u fuq in-naħa ta' barra tat-tubu, huwa 1.68 (+0.010/-0) mm

F = 500 (+0/-5) mm-kampjun wiesa' għall-ittestjar

G = wiċċ ċatt u iebes

Id-dimensjonijiet linejari huma f'millimetri.

Figura 9

Apparat ta' ttestjar għal strumenti ta' trażżin tar-raxx bis-separatur arja/ilma

(Anness II, Appendiċi 2)

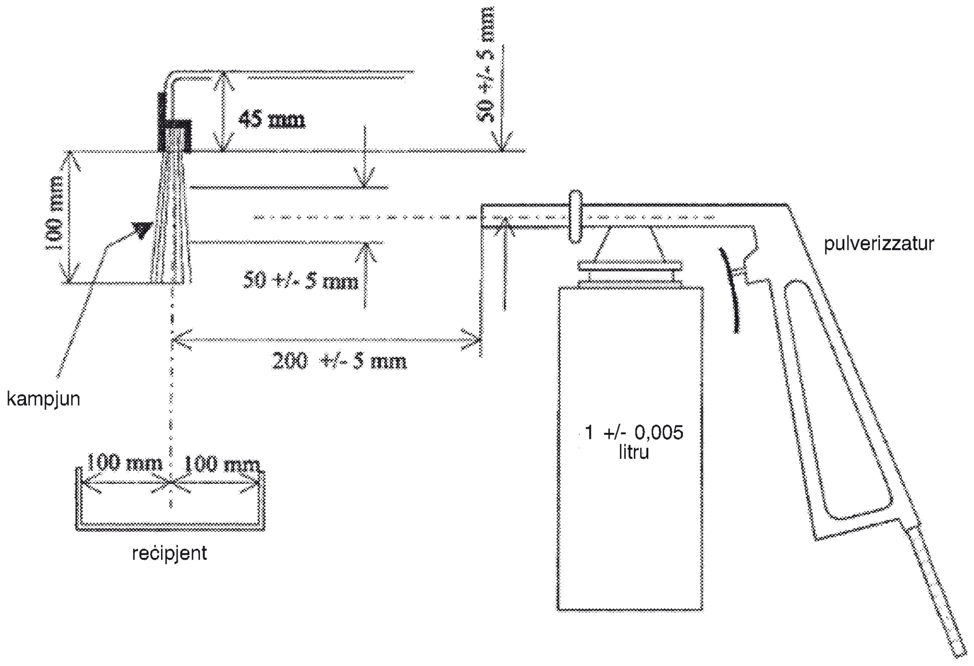

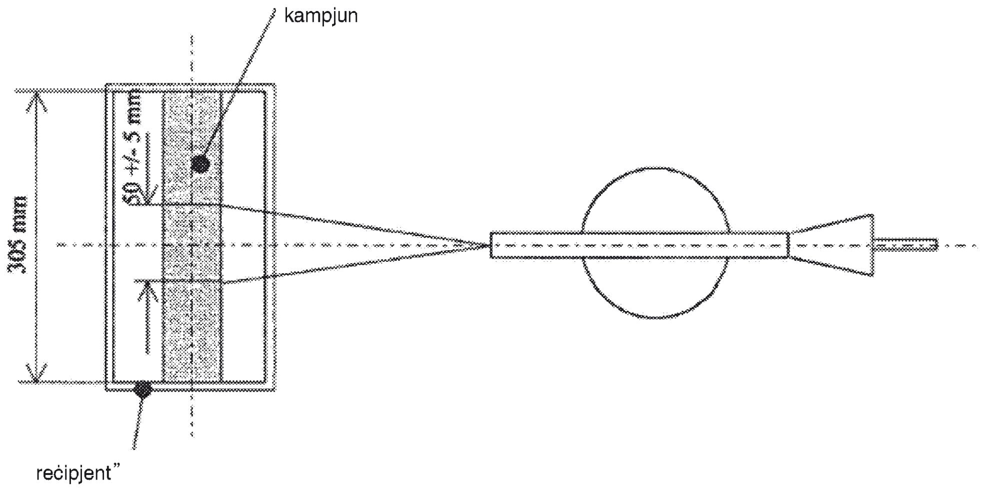

DEĊIŻJONIJIET

DEĊIŻJONI TAL-KUMMISSJONI

tad-19 ta' Marzu 2010

dwar kondizzjonijiet armonizzati għall-użu tal-ispektrum tar-radju għas-servizzi ta' komunikazzjoni mobbli abbord il-bastimenti (servizzi MCV) fl-Unjoni Ewropea

(notifikata bid-dokument numru C(2010) 1644)

(Test b'relevanza għaż-ŻEE)

(2010/166/UE)

IL-KUMMISSJONI EWROPEA,

Wara li kkunsidrat it-Trattat dwar il-Funzjonament tal-Unjoni Ewropea,

Wara li kkunsidrat id-Deċiżjoni tal-Parlament Ewropew u tal-Kunsill Nru 676/2002/KE tas-7 ta' Marzu 2002 dwar qafas regolatorju għall-politika dwar l-ispektrum tar-radju fil-Komunità Ewropea (Deċiżjoni dwar l-Ispektrum tar-Radju) ([1]), u partikolarment l-Artikolu 4(3) tagħha,

Billi:

(1) Il-politika tal-i2010, bħala qafas strateġiku għal Soċjetà tal-Informazzjoni Ewropea ([2]), tippromwovi ekonomija diġitali miftuħa u kompetittiva fl-Unjoni Ewropea u tenfasizza t-Teknoloġiji tal-Informazzjoni u l-Komunikazzjoni bħala mutur għall-inklużjoni u tal-kwalità ta' ħajja. L-iżvilupp ta' mezzi ta' komunikazzjoni addizzjonali jista' jkun ta' benefiċċju għall-produttività tax-xogħol u għat-tkabbir fis-suq tat-telefonija mobbli.

(2) L-applikazzjonijiet ta' konnettività marittima jintużaw abbord bastimenti tal-ġarr u tal-passiġġieri li jbaħħru fl-ibħra territorjali u fl-ilmijiet internazzjonali tal-Unjoni Ewropea u huma ġeneralment pan-Ewropej jew interstatali fin-natura tagħhom. L-għan tas-sistemi li jipprovdu s-servizzi ta' komunikazzjoni mobbli abbord il-bastimenti ("servizzi MCV") hu li jikkumplimentaw il-konnettività mobbli eżistenti meta jitħaddmu f'dawk iż-żoni tal-ibħra territorjali tal-Istati Membri tal-Unjoni Ewropea, kif imfisser fil-Konvenzjoni tan-Nazzjonijiet Uniti dwar il-Liġi tal-Baħar, li mhumiex koperti min-netwerks mobbli terrestri, u li huma soġġetti għad-Deċiżjoni tal-Kummissjoni 2009/766/KE tas-16 ta' Ottubru 2009 dwar l-armonizzazzjoni tal-meded ta' frekwenza 900 MHz u 1 800 MHz għal sistemi terrestri li kapaċi jipprovdu servizzi elettroniċi pan-Ewropej ta' komunikazzjoni fil-Komunità ([3]). Approċċ koordinat għar-regolamentazzjoni ta' servizzi MCV ta' dan it-tip għandu jikkontribwixxi sabiex jintlaħqu l-miri tas-suq uniku u sabiex tkun tista' titjieb id-disponibbiltà tas-servizzi tal-GSM fl-Unjoni Ewropea.

(3) L-armonizzazzjoni tar-regoli dwar l-użu tal-ispektrum tar-radju fl-Unjoni Ewropea għandha tiffaċilita l-applikazzjoni u l-użu tas-servizzi MCV fl-Unjoni Ewropea, fejn l-għanijiet ewlenin ikunu li tiġi evitata interferenza li tagħmel il-ħsara lil netwerks mobbli terrestri u li tiġi evitata l-konnessjoni ma' sistemi li joffru servizzi MCV meta jkun possibbli li ssir konnessjoni man-netwerks mobbli terrestri.

(4) Skont l-Artikolu 4(2) tad-Deċiżjoni 676/2002/KE, il-Kummissjoni Ewropea tat mandat ([4]) lill-Konferenza Ewropea tal-Amministrazzjonijiet tal-Posta u tat-Telekomunikazzjoni (minn hawn 'il quddiem, "is-CEPT") biex tidentifika l-kondizzjonijiet tekniċi u ta' tħaddim meħtieġa biex jiġi żgurat li tiġi evitata interferenza li tagħmel il-ħsara minn sistemi tal-GSM li jintużaw abbord ta' bastimenti fil-meded ta' frekwenzi ta' 900 MHz u 1 800 MHz fl-ibħra territorjali tal-Istati Membri bit-tħaddim ta' netwerks mobbli terrestri eżistenti, kif ukoll f'żoni ta' dawn l-ibħra territorjali fejn dawn in-netwerks jagħtu servizz, u li jiġi żgurat li t-terminals mobbli terrestri ma jkunux konnessi ma' xi sistema ta' dan it-tip meta tkun qed tintuża fl-ibħra territorjali u li ebda terminal mobbli ma jiċċaħħad milli jagħmel konnessjoni ma' netwerks terrestri. Din id-Deċiżjoni hija bbażata fuq l-istudji tekniċi li twettqu mis-CEPT skont il-mandat tal-Kummissjoni Ewropea, kif ippreżentati fir-Rapport nru 28 tas-CEPT ([5]).

([1]) ĠU L 108, 24.4.2002, p. 1.
([2]) COM(2005) 229 finali tal-1 ta' Ġunju 2005.
([3]) ĠU L 274, 20.10.2009, p. 32.
([4]) Mandat mogħti lis-CEPT dwar servizzi ta' Komunikazzjoni Mobbli fuq il-bastimenti, 8 ta' Lulju 2008.
([5]) Rapport finali mħejji mis-CEPT lill-Kummissjoni Ewropea bi tweġiba għall-Mandat tal-KE dwar servizzi ta' komunikazzjoni mobbli abbord il-bastimenti (MCV), 1 ta' Lulju 2009.

(5) Is-sistema li tipprovdi servizzi MCV meqjusa fir-Rapport tas-CEPT tikkonsisti fi stazzjon wieħed jew iktar piko-ċellulari abbord (BS tal-bastiment), li jippermetti l-aċċess għal netwerk prinċipali tal-GSM permezz ta' ħolqa ta' netwerk, pereżempju permezz tas-satellita, li tuża partijiet differenti tal-ispektrum flok il-meded ta' frekwenzi ta' 900 MHz u 1 800 MHz. Il-BS tal-bastiment li jkollu sistema bħal din iservi t-terminals mobbli tal-GSM *roaming* li jkunu qed iġorru fuqhom il-passiġġieri jew il-membri tal-ekwipaġġ li jkun hemm abbord billi jipprovdi konnettività fil-meded ta' frekwenzi GSM-900 u/jew GSM-1 800 meta l-bastiment ikun f'ibħra internazzjonali jew f'żoni tal-ibħra territorjali fejn ma jkunx hemm biżżejjed kopertura tan-netwerk mobbli terrestri jew xejn.

(6) Ir-Rapport tas-CEPT jikkonkludi li s-sistemi li jipprovdu servizzi MCV ma għandhomx jintużaw f'distanza eqreb minn żewġ mili nawtiċi (NM) mil-linja bażi ta' Stat kostali. Dan ir-rapport jelenka għadd ta' kondizzjonijiet tekniċi u ta' tħaddim għall-użu ta' sistemi ta' dan it-tip fl-ibħra territorjali bejn żewġ u tnax-il mil nawtiku mil-linja bażi.

(7) It-tagħmir għas-servizzi MCV kopert b'din id-Deċiżjoni huwa fl-ambitu tad-Direttiva 1999/5/KE tal-Parlament Ewropew u tal-Kunsill tad-9 ta' Marzu 1999 dwar it-tagħmir tar-radju u tagħmir terminali ta' telekomuni-kazzjonijiet u r-rikonoxximent reċiproku tal-konformità tagħhom [1]. Il-konformità mal-Istandards Armonizzati rilevanti għall-GSM-900 u/jew GSM-1 800 imsemmija f'din id-Direttiva tinvolvi l-preżunzjoni ta' konformità mar-rekwiżiti tagħha, u b'hekk tippermetti t-tqegħid ta' dan it-tip ta' tagħmir fis-suq.

(8) Filwaqt li jeżistu standards armonizzati tal-Istitut Ewropew tal-Istandards tat-Telekomunikazzjonijiet li jistabbilixxu r-rekwiżiti tekniċi li jippermettu t-tqegħid tat-tagħmir tal-GSM fis-suq, u filwaqt li tagħmir tal-GSM ta' dan it-tip jista' jintuża minn sistemi li jipprovdu servizzi MCV, xorta jibqa' meħtieġ li jiġu stabbiliti l-valuri speċifiċi għat-tħaddim li għandhom jiġu mħarsa mis-sistemi li jipprovdu servizzi MCV li jitħaddmu fl-ibħra territorjali, biex tiġi evitata l-interferenza man-netwerks terrestri.

(9) Għaldaqstant, l-Anness għal din id-Deċiżjoni jinkludi r-rekwiżiti tekniċi u ta' tħaddim elenkati fir-Rapport tas-CEPT. Dawn ir-rekwiżiti, li huma fil-meded ta' parametri adattabbli tal-istandards tal-GSM, għandhom jiżguraw il-koeżistenza bejn is-sistemi li jipprovdu servizzi MCV u n-netwerks GSM/UMTS terrestri fil-meded ta' frekwenzi ta' 900 u 1 800 MHz, kif ukoll tas-sistemi ta' navigazzjoni ajrunawtika li jintużaw fuq firxa qasira (sistemi RSBN) li jaħdmu fil-medda ta' frekwenzi 862-960 MHz. Dawn ir-rekwiżiti jinkludu tekniki għat-tnaqqis tal-interferenza abbażi tal-parametri ta' tħaddim speċifiċi tas-sistema tal-GSM, iżda jistgħu jintużaw ukoll mezzi jew tekniki oħra għat-tnaqqis tal-interferenza basta dawn ikunu jipprovdu livell ta' protezzjoni ekwivalenti.

(10) Din id-Deċiżjoni ma tistax titqies li timponi obbligi fuq Stati Membri li ma għandhomx ibħra territorjali. Dan għandu jkun mingħajr preġudizzju għall-awtorizzazzjoni tas-servizzi MCV, li hija barra mill-ambitu ta' din id-Deċiżjoni, biss li tista' tesiġi azzjoni min-naħa tal-Istati Membri b'konformità mal-leġiżlazzjoni tal-UE fir-rigward tal-bastimenti tan-nazzjonalità tagħhom.

(11) L-Istati Membri għandhom jagħmlu li jistgħu biex, kemm jista' jkun malajr, jagħmlu l-meded ta' frekwenzi ta' 900 MHz u 1 800 MHz disponibbli għas-sistemi li jipprovdu servizzi MCV, fuq bażi ta' mingħajr interfe-renza u mingħajr protezzjoni, fl-ibħra territorjali tagħhom biex, pereżempju, tiġi evitata d-diskriminazzjoni bejn id-detenturi tad-drittijiet ta' dawn il-meded. Madan-kollu, jekk iċ-ċirkustanzi nazzjonali jipprevenu d-dispo-nibbiltà tal-meded sħaħ, l-Istati Membri jistgħu jagħmlu disponibbli kwantità iżgħar ta' spektrum, iżda mill-inqas għandhom jagħmlu disponibbli 2 MHz ta' spektrum fid-direzzjoni ta' konnessjoni axxendentali u 2 MHz oħra fid-direzzjoni ta' konnessjoni dixxendentali, peress li hu maħsub li din il-kwantità ta' spektrum hija l-minimu meħtieġ għat-tħaddim tas-servizzi MCV.

(12) Bil-għan li jkun żgurat li l-kondizzjonijiet speċifikati f'din id-Deċiżjoni jibqgħu rilevanti u fid-dawl tal-bidliet veloċi fil-qasam tal-ispektrum tar-radju, l-amministrazzjonijiet nazzjonali għandhom jimmonitorjaw, fejn ikun possibbli, l-użu tal-ispektrum tar-radju li jsir minn tagħmir għal servizzi MCV, sabiex din id-Deċiżjoni tibqa' soġġetta għal reviżjoni attiva. Reviżjoni ta' dan it-tip għandha tikkunsidra l-iżvilupp teknoloġiku u tivverifika li s-suppo-żizzjonijiet tal-bidu dwar it-tħaddim tas-servizzi MCV għadhom rilevanti.

(13) Il-miżuri pprovduti f'din id-Deċiżjoni huma skont l-opin-joni tal-Kumitat dwar l-Ispektrum tar-Radju,

ADOTTAT DIN ID-DEĊIŻJONI:

Artikolu 1

L-għan ta' din id-Deċiżjoni hu li tarmonizza l-kondizzjonijiet tekniċi għad-disponibbiltà u l-użu effikaċi tal-meded ta' frek-wenzi ta' 900 MHz u 1 800 MHz għal sistemi li jipprovdu servizzi ta' komunikazzjonijiet mobbli abbord il-bastimenti fl-ibħra territorjali tal-Unjoni Ewropea.

[1] ĠU L 91, 7.4.1999, p. 10.

Artikolu 2

Għall-iskopijiet ta' din id-Deċiżjoni:

1. "servizzi ta" komunikazzjoni mobbli abbord il-bastimenti (servizzi MCV)' tfisser servizzi ta' komunikazzjoni elettroniċi, kif imfisser fl-Artikolu 2(c) tad-Direttiva 2002/21/KE tal-Parlament Ewropew u tal-Kunsill ([1]), mogħtijin minn impriża sabiex tippermetti li dawk li jkunu abbord bastiment jikkomunikaw permezz ta' netwerks pubbliċi ta' komunikazzjoni bl-użu ta' sistema tal-GSM mingħajr ma jkunu stabbiliti konnessjonijiet diretti man-netwerks mobbli terrestri;

2. "il-medda ta' frekwenzi ta" 900 MHz' tfisser il-medda ta' frekwenzi 880-915 MHz fil-każ ta' konnessjoni axxendentali (terminal li jittrażmetti u stazzjon ta' bażi ta' riċezzjoni) u l-medda ta' frekwenzi 925-960 MHz għal konnessjoni dixxendentali (stazzjon ta' bażi trażmettitur u terminal ta' riċezzjoni);

3. "il-medda ta" frekwenza ta' 1 800 MHz' tfisser il-medda ta' frekwenzi 1 710-1 785 MHz fil-każ ta' konnessjoni axxendentali (terminal li jittrażmetti u stazzjon ta' bażi ta' riċezzjoni) u l-medda ta' frekwenzi 1 805-1 880 MHz għal konnessjoni dixxendentali (stazzjon ta' bażi trażmettitur u terminal ta' riċezzjoni);

4. "sistema tal-GSM" tfisser netwerk ta' komunikazzjonijiet elettroniċi, konformi mal-Istandards tal-GSM, kif ippubblikati mill-Istitut Ewropew tal-Istandards tat-Telekomunikazzjonijiet, b'mod partikolari EN 301 502 u EN 301 511;

5. "fuq bażi ta" mingħajr interferenza u mingħajr protezzjoni' tfisser li ma tista' tiġi kkawżata l-ebda interferenza ta' ħsara lil kwalunkwe servizz ta' radjukomunikazzjoni u li ma tista' ssir l-ebda talba għall-protezzjoni ta' dawn is-servizzi mill-interferenza li tagħmel il-ħsara li toriġina minn servizzi oħra ta' radjukomunikazzjoni;

6. "baħar territorjali" għandha tiġi interpretata fl-istess sens kif imfissra fil-Konvenzjoni tan-Nazzjonijiet Uniti dwar il-Liġi tal-Baħar;

7. "Stazzjon ta" Bażi Transciever ta' Bastiment (BS tal-bastiment)' tfisser piko-ċellula mobbli li tinsab fuq il-bastiment u li tappoġġa s-servizzi tal-GSM fil-meded ta' frekwenzi ta' 900 MHz u/jew 1 800 MHz.

Artikolu 3

L-Istati Membri għandhom, sa mhux aktar tard minn tnax-il xahar wara li din id-Deċiżjoni tidħol fis-seħħ, jagħmlu disponibbli mill-inqas 2 MHz ta' spektrum fid-direzzjoni ta' konnessjoni axxendentali u 2 MHz ta' spektrum korrispondenti fid-direzzjoni ta' konnessjoni dixxendentali, fil-meded ta' frekwenzi ta' 900 MHz u/jew 1 800 MHz, għas-sistemi li jipprovdu servizzi MCV, fuq bażi ta' mingħajr interferenza u protezzjoni, fl-ibħra territorjali tagħhom u jiżguraw li dawn is-sistemi jkunu konformi mal-kondizzjonijiet stipulati fl-Anness għal din id-Deċiżjoni.

Artikolu 4

L-Istati Membri għandhom iżommu taħt reviżjoni l-użu tal-meded ta' frekwenzi ta' 900 MHz u 1 800 MHz mis-sistemi li jipprovdu servizzi MCV fl-ibħra territorjali tagħhom, b'mod partikolari fir-rigward tar-rilevanza kontinwa tal-kondizzjonijiet kollha speċifikati fl-Artikolu 3 ta' din id-Deċiżjoni u tal-każijiet ta' interferenza ta' ħsara.

Artikolu 5

L-Istati Membri għandhom jibagħtu rapport lill-Kummissjoni Ewropea dwar is-sejbiet tagħhom fir-rigward tar-reviżjoni imsemmija fl-Artikolu 4 għal din id-Deċiżjoni. Il-Kummissjoni Ewropea għandha, meta jkun xieraq, tagħmel ir-reviżjoni ta' din id-Deċiżjoni.

Artikolu 6

Din id-Deċiżjoni hija indirizzata lill-Istati Membri.

Magħmul fi Brussell, id-19 ta' Marzu 2010.

Għall-Kummissjoni
Neelie KROES
Viċi President

([1]) ĠU L 108, 24.4.2002, p. 33.

ANNESS

Il-kondizzjonijiet li għandhom jiġu mħarsa mis-sistemi li jipprovdu servizzi MCV fl-ibħra territorjali tal-Istati Membri tal-Unjoni Ewropea, biex tiġi evitata l-interferenza ta' ħsara għan-netwerks mobbli terrestri

Il-kondizzjonijiet li ġejjin iridu jkunu mħarsa:

(1) Is-sistema li tipprovdi servizzi MCV ma għandhiex tintuża f'distanza eqreb minn żewġ mili nawtiċi ([1]) mil-linja bażi, kif definit fil- Konvenzjoni tan-Nazzjonijiet Uniti dwar il-Liġi tal-Baħar;

(2) Jistgħu jintużaw biss antenni interni ta' BS ta' bastimenti bejn żewġ u tnax-il mil nawtiku mil-linja bażi;

(3) Limiti li għandhom jiġu stabbiliti għal terminals mobbli meta jintużaw abbord il-bastiment u għall-BS tal-bastiment:

Parametru	Deskrizzjoni
Qawwa tat-trażmissjoni/Densità tal-qawwa	Għat-terminals mobbli li jintużaw abbord il-bastiment u kkontrollati permezz tal-BS tal-bastiment fil-meded ta' frekwenzi ta' 900 MHz, il-qawwa massima tal-output irradjat: 5 dBm
	Għat-terminals mobbli li jintużaw abbord il-bastimenti u kkontrollati permezz tal-BS tal-bastimenti fil-medda ta' frekwenzi ta' 1 800 MHz, il-qawwa massima tal-output irradjat: 0 dBm
	Għall-istazzjonijiet ta' bażi abbord il-bastiment, id-densità massima tal-qawwa mkejla f'partijiet esterni tal-bastiment, b'referenza għal kejl ta' *gain* ta' antenna ta' 0 dBi: – 80 dBm/200 kHz
Aċċess għall-kanal u regoli tal-okkupazzjoni	Għandhom jintużaw tekniki għat-tnaqqis tal-interferenza li mill-inqas jipprovdu rendiment ekwivalenti għal dak ta' dawn il-fatturi ta' tnaqqis, abbażi tal-istandards tal-GSM — bejn zewġ u tliet mili nawtiċi mil-linja bażi, is-sensittività tar-riċevitur u l-limitu ta' skonnessjoni (livelli ACCMIN ([1]) u min RXLEV ([2])) tat-terminal mobbli li jintuża abbord il-bastiment għandha tkun daqs jew ogħla minn – 70 dBm/200 kHz u bejn tliet u tnax-il mil nawtiku mil-linja bażi għandha tkun daqs jew ogħla minn – 75 dBm/200 kHz — it-trażmissjoni mhux kontinwa ([3]) għandha tiġi attivata fid-direzzjoni ta' konnessjoni axxendentali; — il-valur tal-avvanz tal-ħin ([4]) tal-BS tal-bastiment għandu jiġi ssettjat fil-valur minimu.

([1]) ACCMIN (RX_LEV_ACCESS_MIN); kif deskritt fl-istandard ETSI TS 144 018 tal-GSM.
([2]) RXLEV (RXLEV-FULL-SERVING-CELL); kif deskritt fl-istandard ETSI TS 148 008 tal-GSM.
([3]) Trażmissjoni mhux kontinwa, jew DTX; kif deskritt fl-istandard ETSI TS 148 008 tal-GSM.
([4]) Avvanz tal-ħin; kif deskritt fl-istandard ETSI TS 144 018 tal-GSM.

([1]) Mil nawtiku = 1 852 metru.

RAKKOMANDAZZJONIJIET

RAKKOMANDAZZJONI TAL-KUMMISSJONI

tad-19 ta' Marzu 2010

dwar l-awtorizzazzjoni ta' sistemi għas-servizzi tal-komunikazzjoni mobbli abbord il-bastimenti (is-servizzi MCV)

(Test b'relevanza għaż-ŻEE)

(2010/167/UE)

IL-KUMMISSJONI EWROPEA,

Wara li kkunsidrat it-Trattat dwar il-Funzjonament tal-Unjoni Ewropea,

Wara li kkunsidrat id-Direttiva 2002/21/KE tal-Parlament Ewropew u tal-Kunsill tas-7 ta' Marzu 2002 dwar kwadru [qafas] regolatorju komuni għan-netwerks ta' komunikazzjonijiet u servizzi elettroniċi (Direttiva Kwadru) [Direttiva Qafas] ([1]), u b'mod partikolari l-Artikolu 19(1) tagħha,

Billi:

(1) Il-politika tal-i2010, bħala l-qafas strateġiku għal Soċjetà tal-Informatika Ewropea, tippromwovi ekonomija diġitali miftuħa u kompetittiva fl-Unjoni Ewropea, tenfasizza s-settur tal-ICT bħala mutur għall-inklużjoni u l-kwalità ta' ħajja, u tisħaq dwar il-benefiċċji ta' aċċess faċli għall-informazzjoni u r-riżorsi tal-komunikazzjoni fis-setturi kollha tal-ħajja ta' kuljum.

(2) Is-servizzi tal-komunikazzjoni mobbli abbord il-bastimenti (is-servizzi MCV) jintużaw abbord bastimenti tal-ġarr u tal-passiġġieri li jbaħħru fl-ibħra territorjali tal-Unjoni Ewropea u fl-ibħra internazzjonali u huma ġeneralment pan-Ewropej jew interstatali fin-natura tagħhom. L-għan tas-sistemi li jipprovdu s-servizzi MCV ("is-sistemi MCV") hu li jikkumplimentaw il-konnettività mobbli eżistenti meta jitħaddmu f'dawk iż-żoni tal-ibħra territorjali tal-Istati Membri tal-UE, kif imfisser fil-Konvenzjoni tan-Nazzjonijiet Uniti dwar il-Liġi tal-Baħar, li mhumiex koperti min-netwerks mobbli terrestri.

(3) Sistema MCV ("sistema MCV dedikata") ġeneralment tikkonsisti fi stazzjon wieħed jew iktar abbord (BS tal-bastiment) li jaħdem bil-piko-ċelloli, li jippermettu l-aċċess għal netwerk prinċipali tal-GSM permezz ta' ħolqa ta' netwerk għat-trażmissjoni tad-dejta mingħajr wajer, pereżempju permezz tas-satellita. Il-BS tal-bastiment li jkollu sistema bħal din iservi t-terminals mobbli tal-GSM li jkunu qed iġorru fuqhom il-passiġġieri jew il-membri tal-ekwipaġġ li jkun hemm abbord.

(4) Bħalissa, is-servizzi MCV jitħaddmu fuq bażi kummerċjali billi jużaw biss l-istandard tal-GSM u fil-meded ta' bejn 880 u 915 MHz u ta' bejn 1 710 u 1 785 MHz biss għall-konnessjoni axxendentali (għad-dejta li tintbagħat mit-terminal u tasal fl-istazzjon tal-bażi) u fil-medda bejn 925 u 960 MHz u fil-medda bejn 1 805 u 1 880 MHz għall-konnessjoni dixxendentali (stazzjon ta' bażi trażmettitur u terminal riċevitur). Madankollu, fil-futur dawn jistgħu jiġu estiżi għal sistemi pubbliċi oħra ta' komunikazzjoni mobbli terrestri, li jitħaddmu skont standards oħra u f'meded ta' frekwenza oħrajn.

(5) It-tħaddim tas-sistemi MCV dedikati għandu jingħaraf mill-kopertura estiża li joffru n-netwerks ta' servizzi tal-komunikazzjoni elettroniċi mobbli terrestri fl-ibħra territorjali sakemm din tkun imsejsa fuq id-drittijiet tal-operaturi sabiex jistabbilixxu u jħaddmu n-netwerks tas-servizzi mobbli terrestri.

(6) Approċċ koordinat għar-regolamentazzjoni tas-servizzi MCV għandu jgħin sabiex ikun iffaċilitat l-għoti ta' dawn is-servizzi madwar l-Unjoni Ewropea, u b'hekk jikkontribwixxi għall-akkwist tal-miri tas-suq uniku tal-UE. Għandu jgħin ukoll sabiex tkun żgurata l-konnettività mobbli mingħajr interruzzjonijiet għall-konsumaturi u għall-utenti kummerċjali u għandu jtejjeb il-potenzjal tas-servizzi innovattivi tal-komunikazzjoni marittima.

(7) Meta jawtorizzaw l-użu tal-ispettru għall-forniment tas-servizzi MCV, l-Istati Membri għandhom ikunu konformi mad-Direttiva 2002/21/KE u mad-Direttiva 2002/20/KE tal-Parlament Ewropew u tal-Kunsill tas-7 ta' Marzu 2002 dwar l-awtorizzazzjoni ta' netwerks u servizzi ta' komunikazzjonijiet elettroniċi (Direttiva ta' Awtorizzazzjoni) ([2]). B'mod partikolari, skont l-Artikoli 9(1) u 9(2) tad-Direttiva 2002/21/KE, l-Istati Membri għandhom jiżguraw li jkun hemm ġestjoni effettiva tal-frekwenzi tar-radju għas-servizzi ta' komunikazzjoni bir-radju fit-territorju tagħhom u li jippromwovu armonizzazzjoni tal-użu tal-frekwenzi tar-radju madwar l-Unjoni Ewropea, li jkun konsistenti mal-ħtieġa li jkun żgurat l-użu effettiv u effiċjenti tiegħu.

([1]) ĠU L 108, 24.4.2002, p. 33.

([2]) ĠU L 108, 24.4.2002, p. 21.

(8) Skont id-Direttiva 2002/21/KE, l-awtoritajiet regolatorji nazzjonali fl-Istati Membri għandhom jikkontribwixxu għall-iżvilupp tas-suq intern billi, inter alia jneħħu l-ostakli li fadal għall-forniment ta' netwerks għall-komunikazzjonijiet elettroniċi, faċilitajiet u servizzi assoċjati u servizzi għall-komunikazzjonijiet elettroniċi fuq livell Ewropew u jħeġġu l-istabbiliment u l-iżvilupp tan-netwerks trans-Ewropej u l-interoperabilità tas-servizzi pan-Ewropej u l-konnettività minn tarf sa ieħor. Għandhom jippromwovu wkoll kompetizzjoni fil-forniment tan-netwerks għall-komunikazzjonijiet elettroniċi, tas-servizzi għall-komunikazzjonijiet elettroniċi u tal-faċilitajiet u s-servizzi assoċjati billi, *inter alia*, iħeġġu l-użu effiċjenti u jiżguraw li jkun hemm ġestjoni effettiva tal-frekwenzi tar-radju u tar-riżorsi tan-numerazzjoni.

(9) Skont id-Direttiva 2002/20/KE, għandha tintuża s-sistema ta' awtorizzazzjoni li tkun l-anqas oneruża possibbli biex tippermetti l-forniment ta' netwerks ta' komunikazzjonijiet elettroniċi u servizzi sabiex tistimula l-iżvilupp ta' servizzi ġodda ta' komunikazzjonijiet elettroniċi u netwerks u servizzi pan-Ewropej ta' komunikazzjonijiet u biex tippermetti li l-fornituri tas-servizzi u l-konsumaturi jibbenefikaw mill-ekonomiji fil-kobor tas-suq uniku.

(10) Skont l-Artikolu 3(2) tad-Direttiva 2002/20/KE, il-forniment tan-netwerks tal-komunikazzjonijiet elettroniċi jew tal-għoti ta' servizzi elettroniċi jistgħu, mingħajr preġudizzju għall-obbligi speċifiċi msemmijin fl-Artikolu 6(2) jew għad-drittijiet tal-użu msemmijin fl-Artikolu 5, ikunu soġġetti biss għal awtorizzazzjoni ġenerali.

(11) Skont l-Artikolu 5(1) tad-Direttiva 2002/20/KE, l-Istati Membri ma għandhomx, fejn possibbli, b'mod partikolari fejn ir-riskju tal-interferenza li tagħmel il-ħsara hija negliġibbli, jagħmlu użu mill-frekwenzi tar-radju soġġetti għad-drittijiet individwali imma għandhom jagħmlu użu mill-awtorizzazzjonijiet ġenerali li jinkludu l-kundizzjonijiet tal-użu tagħhom.

(12) Sakemm ikunu sodisfatti l-kundizzjonijiet tekniċi stipulati fid-Deċiżjoni tal-Kummissjoni 2010/166/UE ([1]), ir-riskju tal-interferenza li tikkawża l-ħsara minħabba t-tħaddim tal-MCV se jkun negliġibbli, għalhekk, fil-prinċipju, l-awtorizzazzjonijiet ġenerali għall-użu tal-ispettru tar-radju għall-għoti tas-servizzi MCV għandhom jinħarġu mill-Istati Membri.

(13) Xi Stati Membri bħalissa qed jagħmlu użu mill-ispettru għall-għoti tas-servizzi MCV soġġetti għad-drittijet individwali. Dan l-approċċ ta' awtorizzazzjoni għandu jiġi vvalutat mill-ġdid, inkluż abbażi ta' xi esperjenza miksuba fir-rigward tal-għoti tas-servizzi MCV fl-ibħra territorjali tal-Istati Membri.

([1]) Ara paġna 38 ta' dan il-Ġurnal Uffiċjali.

(14) Skont l-Artikolu 1 tad-Direttiva 2009/114/KE tal-Parlament Ewropew u tal-Kunsill tas-16 ta' Settembru 2009 li temenda d-Direttiva tal-Kunsill 87/372/KEE dwar il-firxiet ta' frekwenza li għandhom jiġu rriżervati għall-introduzzjoni koordinata ta' komunikazzjonijiet mobbli terrestri pubbliċi ċellulari diġitali pan-Ewropej fil-Komunità ([2]), l-Istati Membri għandhom jeżaminaw jekk l-assenjazzjoni tal-medda ta' frekwenza ta' 900 MHz lill-operaturi tat-telefonija mobbli li jikkompetu fit-territorju tagħhom għandhiex it-tendenza li xxekkel il-kompetizzjoni fis-swieq konċernati tat-telefonija mobbli u għandhom jindirizzaw dawn id-distorsjonijiet skont l-Artikolu 14 tad-Direttiva 2002/20/KE. L-Istati Membri għandhom, fejn meħtieġ, jikkunsidraw li jieħdu din l-opportunità sabiex ibiddlu kwalunkwe drittijiet esklussivi tal-użu eżistenti mogħtija lin-netwerks tat-telefonija mobbli li jinsabu fit-territorju sabiex ma jeskludux l-għoti tas-servizzi MCV fil-frekwenzi rilevanti.

(15) L-Istati Membri għandhom jibagħtu l-informazzjoni lil xulxin u lill-Kummissjoni sabiex isolvu kwistjonijiet dwar kwalunkwe interferenza li tagħmel il-ħsara kkawżati mis-servizzi MCV. Il-Kummissjoni għandha tgħarraf lil-Kumitat tal-Komunikazzjonijiet u lil-Kumitat tal-Ispettru tar-Radju fir-rigward ta' kemm l-involviment tagħhom jista' jiffaċilita l-mod kif jiġu solvuti kwistjonijiet bħal dawn.

(16) Skont id-Direttiva 2002/22/KE tal-Parlament Ewropew u tal-Kunsill tas-7 ta' Marzu 2002 dwar servizz universali u d-drittijiet tal-utenti li jirrelataw ma' netwerks u servizzi ta' komunikazzjonijiet elettroniċi (Direttiva Servizz Universali) ([3]), l-Istati Membri għandhom jiżguraw li jkun hemm disponibbli informazzjoni trasparenti u aġġornata dwar il-prezzijiet u t-tariffi applikabbli, u dwar it-termini u l-kondizzjonijiet standard, fir-rigward tal-aċċess għal u l-użu tas-servizzi pubbliċi tat-telefown li huma disponibbli għall-utenti aħħarin u għall-konsumaturi. Id-Direttiva titlob ukoll lill-Istati Membri sabiex jiżguraw li, meta jkun hemm abbonament għas-servizzi li jipprovdu l-konnessjoni u/jew in-netwerk għas-servizz pubbliku tat-telefown, il-konsumaturi għandhom dritt li jkollhom kuntratt ma' impriża jew impriżi li jipprovdu servizzi ta' dan it-tip, li jispeċifikw fost l-oħrajn, dettalji dwar il-prezzijiet u t-tariffi u l-mezzi li permezz tagħhom tkun tista' tinkiseb informazzjoni aġġornata dwar it-tariffi applikabbli u l-ispejjeż tal-manutenzjoni.

(17) Ftehimiet internazzjonali f'dan il-qasam tas-sigurtà marittima u/jew is-sigurtà pubblika ma għandhomx ikunu ppreġudikati mit-tħaddim tas-servizzi MCV.

(18) L-elementi regolatorji u tekniċi tal-approċċ komuni sabiex ikun awtorizzat l-użu tal-ispettru għall-għoti tas-servizzi MCV fl-Unjoni Ewropea għandhom jinżammu taħt skrutinju sabiex jiġi żgurat li jibqgħu sodisfaċenti għall-iskop aħħari li tiġi evitata l-interferenza li tagħmel il-ħsara, u fin-nuqqas ta' dan se jitqiesu miżuri xierqa ta' rimedju.

([2]) ĠU L 274, 20.10.2009, p. 25.
([3]) ĠU L 108, 24.4.2002, p. 51.

(19) Il-miżuri pprovduti f'din ir-Rakkomandazzjoni huma konformi mal-opinjoni tal-Kumitat tal-Komunikazzjonijiet,

ADOTTAT DIN IR-RAKKOMANDAZZJONI:

1. L-għan ta' din ir-Rakkomandazzjoni hu li tikkoordina l-kundizzjonijiet u l-proċeduri nazzjonali tal-awtorizzazzjoni li jkollhom x'jaqsmu mal-użu tal-ispettru tar-radju għas-servizzi tal-komunikazzjoni mobbli abbord il-bastimenti (is-servizzi MCV) fl-ibħra territorjali tal-Istati Membri sabiex jiffaċilitaw l-użu ta' servizzi ta' dan it-tip madwar l-Unjoni Ewropea filwaqt li tiġi evitata interferenza li tagħmel il-ħsara kkawżata mis-servizzi MCV lis-servizzi ta' komunikazzjoni elettroniċi mobbli terrestri.

Il-kundizzjonijiet u l-proċeduri nazzjonali tal-awtorizzazzjoni msemmijin f'din ir-Rakkomandazzjoni se japplikaw mingħajr preġudizzju għall-obbligi legali dwar is-sigurtà marittima u s-sigurtà pubblika u għar-regoli u/jew għad-dispożizzjonijiet amministrattvi dwar it-tagħmir għas-servizzi MCV implimentati mill-Istati Membri, b'mod konformi mal-liġi tal-Unjoni Ewropea, b'mod partikolari d-Direttiva 1999/5/KE tal-Parlament Ewropew u tal-Kunsill tad-9 ta' Marzu 1999 dwar it-tagħmir tar-radju u tagħmir terminali ta' telekomunikazzjonijiet u r-rikonoxximent reċiproku tal-konformità tagħhom ([1]) u kwalunkwe strumenti internazzjonali u tal-UE fir-rigward it-tagħmir marittimu.

2. "Servizzi tal-komunikazzjoni mobbli abbord il-bastimenti (servizzi MCV)" tfisser servizzi ta' komunikazzjoni elettroniċi, kif imfisser fl-Artikolu 2(c) tad-Direttiva 2002/21/KE, mogħtijin minn impriża sabiex tippermetti li dawk li jkunu abbord bastiment jikkomunikaw permezz ta' netwerks pubbliċi ta' komunikazzjoni bl-użu ta' sistema ta' GSM mingħajr ma jkunu stabbiliti konnessjonijiet diretti man-netwerks mobbli terrestri.

3. Din ir-Rakkomandazzjoni tapplika sabiex ikun awtorizzat l-użu tal-ispettru tar-radju fil-meded ta' frekwenzi mfissra fid-Deċiżjoni 2010/166/UE għall-għoti tas-servizzi MCV fl-ibħra territorjali tal-Istati Membri, kif imfissrin fil-Konvenzjoni tan-Nazzjonijiet Uniti dwar il-Liġi tal-Baħar. L-għoti tas-servizzi MCV fl-ibħra internazzjonali, il-komunikazzjoni permezz tas-satellita bejn il-bastimenti u l-istazzjonijiet fl-ispazju, u l-għoti tas-servizzi mobbli bis-satellita (MSS) lill-utenti aħħarin abbord bastimenti huma barra l-ambitu ta' din ir-Rakkomandazzjoni.

4. Mhux iktar minn tnax-il xahar minn meta tiġi adotta din ir-Rakkomandazzjoni, l-Istati Membri għandhom jieħdu l-passi kollha meħtieġa sabiex ikunu jistgħu jawtorizzaw l-użu tal-ispettru għall-għoti tas-servizzi MCV fl-ibħra territorjali tagħhom abbord il-bastimenti tan-nazzjonalità tagħhom u l-użu tal-ispettru għall-għoti tas-servizzi MCV fl-ibħra territorjali tagħhom fil-meded jew sotto-meded ta' frekwenza li jkunu disponibbli skont id-Deċiżjoni 2010/166/UE, kif ikun applikabbli.

([1]) ĠU L 91, 7.4.1999, p. 10.

5. L-Istati Membri ma għandhomx jawtorizzaw l-użu tal-ispettru għall-għoti tas-servizzi MCV, sakemm dan l-użu ma jissodisfax il-kundizzjonijiet tekniċi stipulati fid-Deċiżjoni 2010/166/UE.

6. Jista' jkun li l-Istati Membri jesiġu li s-sistemi MCV jużaw biss il-meded speċifiċi jew is-sotto-meded ta' frekwenzi li jkunu disponibbli, skont id-Deċiżjoni 2010/166/UE, għat-tħaddim tas-sistemi MCV fl-ibħra territorjali tagħhom.

7. L-Istati Membri bħalissa qed jagħmlu użu mill-ispettru għall-għoti tas-servizzi MCV li huwa soġġett għall-awtorizzazzjoni ġenerali. Mingħajr preġudizzju għall-Artikolu 5(1) tad-Direttiva 2002/20/KE, fejn l-użu tal-ispettru għall-għoti tas-servizzi MCV huwa soġġett għad-drittijiet individwali, l-Istati Membri għandhom jivvalutaw mill-ġdid il-ħtieġa għad-drittijiet individwali ta' dan it-tip flimkien mal-objettiv li jiġu inkorporati l-kundizzjonijiet marbutin ma' dawn id-drittijiet f'awtorizzazzjoni ġenerali mill-iktar fis possibbli u mhux iktar tard minn tliet snin minn meta tiġi adottata din ir-Rakkomandazzjoni.

8. Mhux iktar tard minn tnax-il xahar minn meta din ir-Rakkomandazzjoni tiġi adottata, l-Istati Membri ma għandhomx jitolbu xi awtorizzazzjoni oħra għall-użu tal-ispettru li jkun disponibbli għall-għoti tas-servizzi MCV fl-ibħra territorjali tagħhom jekk l-użu tal-ispettru mis-sistema rilevanti tal-MCV huwa diġà awtorizzat minn Stat Membru ieħor, skont ir-reġim ta' awtorizzazzjoni tiegħu u skont din ir-Rakkomandazzjoni.

9. L-Istati Membri għandhom iqisu li ma jitolbux xi awtorizzazzjoni oħra għall-użu tal-ispettru fl-ibħra territorjali tagħhom għall-għoti tas-servizzi MCV abbord bastimenti ta' nazzjonalità tat-tielet pajjiż, sakemm l-użu tal-ispettru għall-għoti tas-servizzi tal-MCV abbord dawn il-bastimenti jkun diġà awtorizzat mill-pajjiżi rilevanti taħt l-istess kundizzjonijiet bħal dawk stipulati fid-Deċiżjoni 2010/166/UE.

10. L-Istati Membri li, qabel ma adottaw dan ir-Regolament, kienu taw drittijiet individwali esklussivi fil-meded jew fis-sotto-meded ta' frekwenzi li jkunu saru disponibbli għat-tħaddim tas-sistemi MCV, għall-forniment tan-netwerks tal-komunikazzjoni elettroniċi mobbli terrestri u/jew tas-servizzi li jestendu għall-ibħra territorjali tagħhom għandhom, fil-każ tal-ewwel analiżi, modifikazzjoni, estensjoni jew tiġdid ta' drittijiet esklussivi ta' dan it-tip, imsejsin fuq il-liġi tal-UE jew nazzjonali, fejn xieraq, jibdlu dawn id-drittijiet għall-użu sabiex jippermettu li s-sistemi MCV jitħaddmu fl-ibħra territorjali tagħhom. Sakemm isiru l-ewwel analiżi, modifika, estensjoni jew tiġdid, l-Istati Membri konċernati għandhom jippromwovu l-għoti tas-servizzi MCV fl-ibħra territorjali tagħhom abbażi tan-negozjar tal-ispettru, il-qsim tal-ispettru jew xi arranġamenti oħra li jistgħu jiġu pparagunati mal-operaturi mobbli terrestri li jgawdu d-drittijiet esklussivi rilevanti.

11. L-Istati Membri għandhom jikkooperaw b'mod attiv, kostruttiv u fi spirtu ta' solidarjetà, billi jużaw proċeduri eżistenti fejn xieraq, biex jindirizzaw kwalunkwe kwistjonijiet li jirrigwardaw interferenza li tagħmel il-ħsara li allegatament ikunu kkawżati mit-tħaddim tas-servizzi MCV.

12. L-Istati Membri għandhom iqajmu kwistjonijiet malajr kemm jista' jkun dwar interferenza li tagħmel il-ħsara li allegatament hija kkawżata mit-tħaddim tas-sistema MCV li taqa' taħt il-ġurisdizzjoni ta' Stat Membru ieħor għall-attenzjoni ta' dan l-Istat Membru u għandhom jgħarrfu lill-Kummissjoni. Fejn huwa xieraq, il-Kummissjoni għandha tgħarraf lill-Kumitat għall-Komunikazzjonijiet u lill-Kumitat għall-Ispettru tar-Radju dwar il-kwistjonijiet imsemmija hawn fuq sabiex ifittxu soluzzjonijiet għal kwalunkwe diffikultajiet.

13. L-Istati Membri li jkollhom ġurisdizzjoni fuq is-servizzi MCV li jkunu suspettati li qed jinterferixxu u jkunu ta' ħsara għas-servizzi mogħtija fit-territorju ta' Stat Membru ieħor għandhom jirreaġixxu u jsolvu minnufih kwalunkwe interferenza bħal din.

14. L-Istati Membri għandhom jieħdu kwalunkwe miżura xierqa sabiex jiżguraw li l-konsumaturi u l-utenti aħħarin l-oħrajn ikunu mgħarrfin b'mod xieraq dwar it-termini u l-kundizzjonijiet ta' kif għandhom jintużaw is-servizzi MCV.

15. L-Istati Membri għandhom iżommu l-użu tal-ispettru għall-għoti tas-servizzi MCV taħt skrutinju, b'mod partikolari fir-rigward ta' interferenza li attwalment jew potenzjalment tagħmel il-ħsara, u għandhom jirrappurtaw is-sejbiet tagħhom lill-Kummissjoni sabiex jippermettu li l-analiżi ta' din ir-Rakkomandazzjoni ssir f'waqtha jekk ikun meħtieġ.

Magħmul fi Brussell, id-19 ta' Marzu 2010.

Għall-Kummissjoni

Neelie KROES

Viċi President

EU Book shop

Il-pubbblikazzjonijiet kollha
tal-UE li INT qed tfittex!

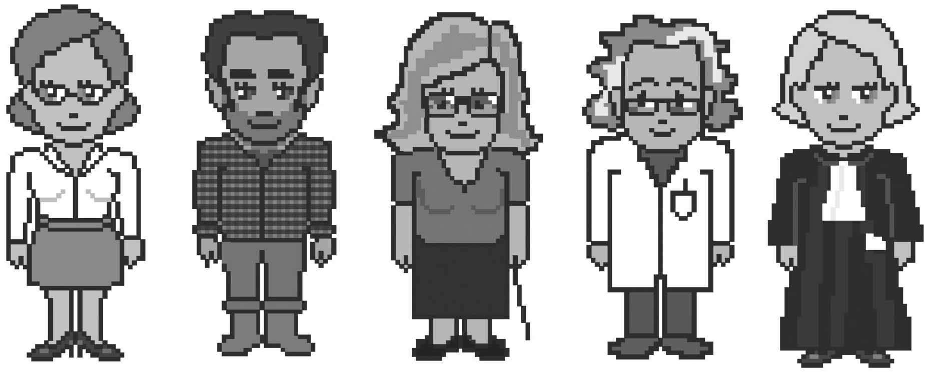

bookshop.europa.eu

PREZZ TAL-ABBONAMENT 2010 (mingħajr VAT, inklużi l-ispejjeż tal-posta b'kunsinna normali)

Il-Ġurnal Uffiċjali tal-UE, serje L+C, edizzjoni stampata biss	22 lingwa uffiċjali tal-UE	1 100 EUR fis-sena
Il-Ġurnal Uffiċjali tal-UE, serje L+C, stampati + CD-ROM annwali	22 lingwa uffiċjali tal-UE	1 200 EUR fis-sena
Il-Ġurnal Uffiċjali tal-UE, serje L, edizzjoni stampata biss	22 lingwa uffiċjali tal-UE	770 EUR fis-sena
Il-Ġurnal Uffiċjali tal-UE, serje L+C, CD-ROM fix-xahar (kumulattiva)	22 lingwa uffiċjali tal-UE	400 EUR fis-sena
Suppliment tal-Ġurnal Uffiċjali (serje S), Swieq Pubbliċi u Appalti, CD-ROM, żewġ edizzjonijiet fil-ġimgħa	multilingwi: 23 lingwa uffiċjali tal-UE	300 EUR fis-sena
Il-Ġurnal Uffiċjali tal-UE, serje C – Kompetizzjonijiet	Skont il-lingwa/i tal-Kompetizzjoni	50 EUR fis-sena

L-abbonament f'*Il-Ġurnal Uffiċjali tal-Unjoni Ewropea*, li joħroġ fil-lingwi uffiċjali tal-Unjoni Ewropea, hu disponibbli f'22 verżjoni lingwistika. Inklużi fih hemm is-serje L (Leġiżlazzjoni) u C (Komunikazzjoni u Informazzjoni).

Kull verżjoni lingwistika jeħtiġilha abbonament separat.

B'konformità mar-Regolament tal-Kunsill (KE) Nru 920/2005, ippubblikat fil-Ġurnal Uffiċjali L 156 tat-18 ta' Ġunju 2005, li jistipula li l-istituzzjonijiet tal-Unjoni Ewropea mhumiex temporanjament obbligati li jiktbu l-atti kollha bl-Irlandiż u li jippubblikawhom b'din il-lingwa, il-Ġurnali Uffiċjali ppubblikati bl-Irlandiż jinbiegħu apparti.

L-abbonament tas-Suppliment tal-Ġurnal Uffiċjali (serje S – Swieq Pubbliċi u Appalti) jiġbor fih it-total tat-23 verżjoni lingwistika uffiċjali f'CD-ROM waħdieni multilingwi.

Fuq rikjesta, l-abbonament f'*Il-Ġurnal Uffiċjali tal-Unjoni Ewropea* jagħti d-dritt li l-abbonat jirċievi diversi annessi tal-Ġurnal Uffiċjali. L-abbonati jiġu mgħarrfa dwar il-ħruġ tal-annessi permezz ta' "Avviż lill-qarrej" inserit f'*Il-Ġurnal Uffiċjali tal-Unjoni Ewropea*.

Il-formati tas-CD-Rom se jinbidlu bil-formati tad-DVD matul l-2010.

Bejgħ u Abbonamenti

Abbonamenti fil-perjodiċi diversi bi ħlas, bħalma huwa l-abbonament f'*Il-Ġurnal Uffiċjali tal-Unjoni Ewropea*, huma disponibbli mill-uffiċini tal-bejgħ tagħna. Il-lista tal-uffiċini tal-bejgħ hi disponibbli fuq l-internet fl-indirizz li ġej:

http://publications.europa.eu/others/agents/index_mt.htm

EUR-Lex (http://eur-lex.europa.eu) joffri aċċess dirett u bla ħlas għal-liġijiet tal-Unjoni Ewropea. Dan is-sit jippermetti li jkun ikkonsultat *Il-Ġurnal Uffiċjali tal-Unjoni Ewropea* u jinkludi wkoll it-Trattati, il-leġiżlazzjoni, il-ġurisprudenza u l-atti preparatorji tal-leġiżlazzjoni.

Biex tkun taf aktar dwar l-Unjoni Ewropea, ikkonsulta: http://europa.eu

L-Uffiċċju tal-Pubblikazzjonijiet tal-Unjoni Ewropea
2985 Il-Lussemburgu
IL-LUSSEMBURGU

MT