Il-Ġurnal Uffiċjali tal-Unjoni Ewropea

C 24

Edizzjoni bil-Malti

Informazzjoni u Avviżi

Volum 59

22 ta' Jannar 2016

Werrej

IL-PARLAMENT EWROPEW

SESSJONI 2012–2013

Dati tas-seduti: mill-4 sas-7 ta' Frar 2013

Il-Minuti ta' din is-sessjoni ġew ippubblikati fil-ĠU C 120 E, 26.4.2013.

TESTI ADOTTATI

I *Riżoluzzjonijiet, rakkomandazzjonijiet u opinjonijiet*

RIŻOLUZZJONIJIET

Il-Parlament Ewropew

It-Tlieta 5 ta' Frar 2013

2016/C 024/01 Riżoluzzjoni tal-Parlament Ewropew tal-5 ta' Frar 2013 dwar it-titjib tal-aċċess għall-finanzi għall-SMEs (2012/2134(INI)) . . . 2

L-Erbgħa 6 ta' Frar 2013

2016/C 024/02 Riżoluzzjoni tal-Parlament Ewropew tas-6 ta' Frar 2013 dwar is-57 sessjoni tal-Kummissjoni dwar l-Istatus tan-Nisa (CSW) tan-NU: l-eliminazzjoni u l-prevenzjoni tal-forom kollha ta' vjolenza fuq in-nisa u l-bniet (2012/2922(RSP)). . . . 8

2016/C 024/03 Riżoluzzjoni tal-Parlament Ewropew tas-6 ta' Frar 2013 dwar is-Sħubija Ewropea għall-Innovazzjoni dwar it-Tixjiħ Attiv u b'Saħħtu (2012/2258(INI)) . . . 11

2016/C 024/04 Riżoluzzjoni tal-Parlament Ewropew tas-6 ta' Frar 2013 dwar l-objettivi strateġiċi tal-UE għas-16-il laqgħa tal-Konferenza tal-Partijiet tal-Konvenzjoni dwar il-Kummerċ Internazzjonali fl-Ispeċijiet ta' Fawna u Flora Selvaġġi fil-Periklu (CITES), li se ssir f'Bangkok (it-Tajlandja) mit-3 sal-14 ta' Marzu 2013 (2012/2838(RSP)) . . . 19

2016/C 024/05 Riżoluzzjoni tal-Parlament Ewropew tas-6 ta' Frar 2013 dwar il-linji gwida għall-proċedura baġitarja 2014, Taqsima I – Il-Parlament Ewropew, Taqsima II – Il-Kunsill, Taqsima IV – Il-Qorti tal-Ġustizzja, Taqsima V – Il-Qorti tal-Awdituri, Taqsima VI – Il-Kumitat Ekonomiku u Soċjali Ewropew, Taqsima VII – Il-Kumitat tar-Reġjuni, Taqsima VIII – L-Ombudsman Ewropew, Taqsima IX – Il-Kontrollur Ewropew għall-Protezzjoni tad-Data, Taqsima X – Is-Servizz Ewropew għall-Azzjoni Esterna (2013/2003(BUD)) 24

MT

2016/C 024/06 Riżoluzzjoni tal-Parlament Ewropew tas-6 ta' Frar 2013 dwar ir-Responsabilità Soċjali Korporattiva: imġiba kummerċjali responsabbli u trasparenti u tkabbir sostenibbli (2012/2098(INI)) 28

2016/C 024/07 Riżoluzzjoni tal-Parlament Ewropew tas-6 ta' Frar 2013 dwar ir-Responsabilità Soċjali Korporattiva: promozzjoni tal-interessi tas-soċjetà u triq lejn l-irkupru sostenibbli u inklużiv (2012/2097(INI)) . . . 33

Il-Ħamis 7 ta' Frar 2013

2016/C 024/08 Riżoluzzjoni tal-Parlament Ewropew tas-7 ta' Frar 2013 dwar is-Semestru Ewropew għall-Koordinazzjoni tal-Politika Ekonomika Stħarriġ Annwali dwar it-Tkabbir 2013 (2012/2256(INI)) . . . 49

2016/C 024/09 Riżoluzzjoni tal-Parlament Ewropew tas-7 ta' Frar 2013 dwar is-Semestru Ewropew għall-koordinazzjoni tal-politika ekonomika: Aspetti Soċjali u tal-Impjieg fl-Istħarriġ Annwali dwar it-Tkabbir 2013 (2012/2257(INI)) 55

2016/C 024/10 Riżoluzzjoni tal-Parlament Ewropew tas-7 ta' Frar 2013 li jinkludi rakkomandazzjonijiet lill-Kummissjoni dwar il-governanza tas-Suq Eniku (2012/2260(INL)) 75

2016/C 024/11 Riżoluzzjoni tal-Parlament Ewropew tal-7 ta' Frar 2013 dwar it-22 sessjoni tal-Kunsill tad-Drittijiet tal-Bniedem tan-Nazzjonijiet Uniti (2013/2533(RSP)) 89

2016/C 024/12 Riżoluzzjoni tal-Parlament Ewropew tas-7 ta' Frar 2013 dwar it-taħriġ ġudizzjarju – koordinaturi tal-qrati (2012/2864(RSP)) 97

2016/C 024/13 Riżoluzzjoni tal-Parlament Ewropew tas-7 ta' Frar 2013 dwar ir-Rapport Annwali 2011 tal-Bank Ewropew tal-Investiment (2012/2286(INI)) 100

2016/C 024/14 Riżoluzzjoni tal-Parlament Ewropew tas-7 ta' Frar 2013 dwar il-Laos: il-każ ta' Sombath Somphone (2013/2535(RSP)) 106

2016/C 024/15 Riżoluzzjoni tal-Parlament Ewropew tas-7 ta' Frar 2013 dwar id-detenzjoni ta' attivisti tad-drittijiet tal-bniedem fiż-Żimbabwe (2013/2536(RSP)) 108

2016/C 024/16 Riżoluzzjoni tal-Parlament Ewropew tas-7 ta' Frar 2013 dwar l-attakki riċenti fuq il-ħaddiema ta' assistenza medika fil-Pakistan (2013/2537(RSP)) 111

III *Atti preparatorji*

IL-PARLAMENT EWROPEW

It-Tlieta 5 ta' Frar 2013

2016/C 024/17 P7_TA(2013)0034

Miżuri speċifiċi għall-agrikoltura fil-gżejjer minuri fil-Baħar Eġew ***I

Riżoluzzjoni leġiżlattiva tal-Parlament Ewropew tal-5 ta' Frar 2013 dwar il-proposta għal regolament tal-Parlament Ewropew u tal-Kunsill li jistabbilixxi miżuri speċifiċi għall-agrikoltura favur il-gżejjer minuri fil-Baħar Eġew (COM(2010)0767 – C7-0003/2011 – 2010/0370(COD))

P7_TC1-COD(2010)0370

Pożizzjoni tal-Parlament Ewropew adottata fl-ewwel qari fil-5 ta' Frar 2013 bil-ħsieb ta' l-adozzjoni tar-Regolament (UE) Nru …/2013 tal-Parlament Ewropew u tal-Kunsill li jistabbilixxi miżuri speċifiċi għall-agrikoltura favur il-gżejjer minuri fil-Baħar Eġew u li jħassar ir-Regolament tal-Kunsill (KE) Nru 1405/2006 115

2016/C 024/18 P7_TA(2013)0035

Miżuri speċifiċi għall-agrikoltura fir-reġjuni l-aktar imbiegħda tal-Unjoni ***I

Riżoluzzjoni leġiżlattiva tal-Parlament Ewropew tal-5 ta' Frar 2013 dwar il-proposta għal Regolament tal-Parlament Ewropew u tal-Kunsill li jistabbilixxi miżuri speċifiċi għall-agrikoltura fir-reġjuni l-aktar imbiegħda tal-Unjoni (COM(2010)0498 – C7-0284/2010 – 2010/0256(COD))

P7_TC1-COD(2010)0256

Pożizzjoni tal-Parlament Ewropew adottata fl-ewwel qari fil-5 ta' Frar 2013 bil-ħsieb ta' l-adozzjoni tar-Regolament (UE) Nru …/2013 tal-Parlament Ewropew u tal-Kunsill li jistabbilixxi miżuri speċifiċi għall-agrikoltura fir-reġjuni ultraperiferiċi tal-Unjoni u li jħassar ir-Regolament tal-Kunsill (KE) Nru 247/2006 116

L-Erbgħa 6 ta' Frar 2013

2016/C 024/19 Riżoluzzjoni leġiżlattiva tal-Parlament Ewropew tas-6 ta' Frar 2013 dwar il-proposta għal deċiżjoni tal-Kunsill dwar il-Ftehim bejn l-UE u l-Istati Uniti tal-Amerika dwar il-GATT tal-1994 fir-rigward tal-modifika tal-konċessjonijiet fl-iskedi tar-Repubblika tal-Bulgarija u r-Rumanija matul l-adeżjoni tagħhom fl-UE (12213/2012 – C7-0409/2012 – 2012/0167(NLE)) 118

2016/C 024/20 Riżoluzzjoni leġiżlattiva tal-Parlament Ewropew tas-6 ta' Frar 2013 dwar il-proposta għal deċiżjoni tal-Kunsill dwar il-linji gwida għall-politiki tal-Istati Membri dwar l-impjiegi (COM(2012)0709 – C7-0410/2012 – 2012/0335(NLE)) 118

2016/C 024/21 P7_TA(2013)0039

Trasparenza ta' miżuri li jirregolaw il-prezzijiet ta' prodotti mediċinali għall-użu mill-bniedem ***I

Riżoluzzjoni leġiżlattiva tal-Parlament Ewropew tas-6 ta' Frar 2013 dwar il-proposta għal direttiva tal-Parlament Ewropew u tal-Kunsill dwar it-trasparenza ta' miżuri li jirregolaw il-prezzijiet ta' prodotti mediċinali għall-użu mill-bniedem u l-inklużjoni tagħhom fil-kamp ta' applikazzjoni ta' sistemi pubbliċi tal-assigurazzjoni tas-saħħa (COM(2012)0084 – C7-0056/2012 – 2012/0035(COD))

P7_TC1-COD(2012)0035

Pożizzjoni tal-Parlament Ewropew adottata fl-ewwel qari fis-6 ta' Frar 2013 bil-ħsieb ta' l-adozzjoni tad-Direttiva 2013/…/UE tal-Parlament Ewropew u tal-Kunsill dwar it-trasparenza ta' miżuri li jirregolaw il-prezzijiet ta' prodotti mediċinali għall-użu mill-bniedem u l-inklużjoni tagħhom fil-kamp ta' applikazzjoni ta' sistemi pubbliċi tal-assigurazzjoni tas-saħħa [1] 119

2016/C 024/22 P7_TA(2013)0040

Il-Politika Komuni tas-Sajd ***I

Riżoluzzjoni leġiżlattiva tal-Parlament Ewropew tas-6 ta' Frar 2013 dwar il-proposta għal regolament tal-Parlament Ewropew u tal-Kunsill dwar il-Politika Komuni tas-Sajd (COM(2011)0425 – C7-0198/2011 – 2011/0195(COD))

P7_TC1-COD(2011)0195

Pożizzjoni tal-Parlament Ewropew adottata fl-ewwel qari fis-6 ta' Frar 2013 il-ħsieb ta' l-adozzjoni tar-Regolament (UE) Nru …/2013 tal-Parlament Ewropew u tal-Kunsill dwar il-Politika Komuni tas-Sajd, li temenda ir-Regolament tal-Kunsill (KE) Nru 1954/2003 u (KE) Nru 768/2005 u li tħassar ir-Regolamenti tal-Kunsill (KE) Nru 2371/2002 u (KE) Nru 639/2004 u d-Deċiżjoni tal-Kunsill 2004/585/KE 134

---

[1] Test b'relevanza għaż-ŻEE

2016/C 024/23 P7_TA(2013)0041

Il-livell ta' ħoss tal-vetturi bil-mutur ***I

Riżoluzzjoni leġiżlattiva tal-Parlament Ewropew tas-6 ta' Frar 2013 dwar il-proposta għal regolament tal-Parlament Ewropew u tal-Kunsill dwar il-livell ta' ħoss tal-vetturi bil-mutur (COM(2011)0856 – C7-0487/2011 – 2011/0409(COD))

P7_TC1-COD(2011)0409

Pożizzjoni tal-Parlament Ewropew adottata fl-ewwel qari fis-6 ta' Frar 2013 bil-ħsieb ta' l-adozzjoni tar-Regolament (UE) Nru …/2013 tal-Parlament Ewropew u tal-Kunsill dwar il-livell ta' ħoss tal-vetturi bil-mutur ([1]) 195

2016/C 024/24 P7_TA(2013)0042

Il-Fond Ewropew għar-Refuġjati, il-Fond Ewropew għar-Ritorn u l-Fond Ewropew għall-Integrazzjoni taċ-Ċittadini ta' Pajjiżi Terzi ***I

Riżoluzzjoni leġiżlattiva tal-Parlament Ewropew tas-6 ta' Frar 2013 dwar il-proposta għal regolament tal-Parlament Ewropew u tal-Kunsill li temenda id-Deċiżjoni Nru 573/2007/KE, d-Deċiżjoni Nru 575/2007/KE u d-Deċiżjoni tal-Kunsill 2007/435/KE bil-ħsieb li tiżdied ir-rata ta' kofinanzjament għall-Fond Ewropew għar-Refuġjati, il-Fond Ewropew għar-Ritorn u l-Fond Ewropew għall-Integrazzjoni taċ-ċittadini ta' pajjiżi terzi fir-rigward ta' ċerti dispożizzjonijiet marbutin mal-ġestjoni finanzjarja għal ċerti Stati Membri li qed jesperjenzaw jew huma mhedda b'diffikultajiet serji fir-rigward tal-istabbilità finanzjarja tagħhom (COM(2012)0526 – C7-0302/2012 – 2012/0252(COD))

P7_TC1-COD(2012)0252

Pożizzjoni tal-Parlament Ewropew adottata fl-ewwel qari fis-6 ta' Frar 2013 bil-ħsieb ta' l-adozzjoni tad-Deċiżjoni Nru …/2013/UE tal-Parlament Ewropew u tal-Kunsill li temenda id-Deċiżjonijiet Nru 573/2007/KE u Nru 575/2007/KE tal-Parlament Ewropew u tal-Kunsill u d-Deċiżjoni tal-Kunsill 2007/435/KE bil-ħsieb li tiżdied ir-rata ta' kofinanzjament għall-Fond Ewropew għar-Refuġjati, il-Fond Ewropew għar-Ritorn u l-Fond Ewropew għall-Integrazzjoni taċ-ċittadini ta' pajjiżi terzi fir-rigward ta' ċerti dispożizzjonijiet marbutin mal-ġestjoni finanzjarja għal ċerti Stati Membri li qed jesperjenzaw jew huma mhedda b'diffikultajiet serji fir-rigward tal-istabbiltà finanzjarja tagħhom 265

2016/C 024/25 P7_TA(2013)0043

Il-Fond tal-Fruntieri Esterni ***I

Riżoluzzjoni leġiżlattiva tal-Parlament Ewropew tas-6 ta' Frar 2013 dwar il-proposta għal deċiżjoni tal-Parlament Ewropew u tal-Kunsill li temenda d-Deċiżjoni Nru 574/2007/KE bil-ħsieb li tiżdied ir-rata ta' kofinanzjament tal-Fond tal-Fruntieri Esterni għal ċerti Stati Membri li qed jesperjenzaw jew huma mhedda b'diffikultajiet serji fir-rigward tal-istabbilità finanzjarja tagħhom (COM(2012)0527 – C7-0301/2012 – 2012/0253(COD))

P7_TC1-COD(2012)0253

Pożizzjoni tal-Parlament Ewropew adottata fl-ewwel qari fis-6 ta' Frar 2013 bil-ħsieb ta' l-adozzjoni tad-Deċiżjoni Nru …/2013/UE tal-Parlament Ewropew u tal-Kunsill li temenda d-Deċiżjoni Nru 574/2007/KE bil-ħsieb li tiżdied ir-rata ta' kofinanzjament tal-Fond għall-Fruntieri Esterni għal ċerti Stati Membri li qed jesperjenzaw jew huma mhedda b'diffikultajiet serji fir-rigward tal-istabbiltà finanzjarja tagħhom 266

([1]) Test b'relevanza għaż-ŻEE

2016/C 024/26 P7_TA(2013)0044

Il-konservazzjoni tar-riżorsi tas-sajd ***I

Riżoluzzjoni leġiżlattiva tal-Parlament Ewropew tas-6 ta’ Frar 2013 dwar il-proposta għal regolament tal-Parlament Ewropew u tal-Kunsill li jemenda r-Regolament tal-Kunsill (KE) Nru 850/98 dwar il-konservazzjoni ta’ riżorsi tas-sajd permezz ta’ miżuri tekniċi għall-protezzjoni ta’ żgħar ta’ organiżmi tal-baħar u li jħassar ir-Regolament tal-Kunsill (KE) Nru 1288/2009 (COM(2012)0298 – C7-0156/2012 – 2012/0158(COD))

P7_TC1-COD(2012)0158

Pożizzjoni tal-Parlament Ewropew adottata fl-ewwel qari fis-6 ta’ Frar 2013 bil-ħsieb ta’ l-adozzjoni tar-Regolament (UE) Nru …/2013 tal-Parlament Ewropew u tal-Kunsill li jemenda r-Regolament tal-Kunsill (KE) Nru 850/98 dwar il-konservazzjoni ta’ riżorsi tas-sajd permezz ta’ miżuri tekniċi għall-protezzjoni ta’ żgħar ta’ organiżmi tal-baħar u r-Regolament tal-Kunsill (KE) Nru 1434/98 li jispeċifika l-kondizzjonijiet li taħthom jistgħu jinħattu l-aringi għal skopijiet industrijali li mhux għall-konsum dirett tal-bniedem 267

Il-Ħamis 7 ta’ Frar 2013

2016/C 024/27 Riżoluzzjoni leġiżlattiva tal-Parlament Ewropew tas-7 ta’ Frar 2013 dwar il-proposta għal direttiva tal-Kunsill li temenda d-Direttiva 2006/112/KE dwar is-sistema komuni ta’ taxxa fuq il-valur miżjud fir-rigward ta’ mekkaniżmu ta’ reazzjoni rapida kontra l-frodi tal-VAT (COM(2012)0428 – C7-0260/2012 – 2012/0205(CNS)) 269

Tifsira tas-simboli użati

*	Proċedura ta' konsultazzjoni
***	Proċedura ta' approvazzjoni
***I	Proċedura leġiżlattiva ordinarja: l-ewwel qari
***II	Proċedura leġiżlattiva ordinarja: it-tieni qari
***III	Proċedura leġiżlattiva ordinarja: it-tielet qari

(It-tip ta' proċedura jiddependi mill-bażi legali proposta mill-abbozz ta' att)

Emendi tal-Parlament:

Il-partijiet tat-testi l-ġodda huma indikati permezz tat-tipa ***korsiva u grassa***. Il-partijiet tat-test imħassra huma indikati permezz tas-simbolu ▌ jew huma ingassati. Is-sostituzzjoni hija indikata billi t-test il-ġdid jiġi indikat permezz tat-tipa ***korsiva u grassa*** u billi jitħassar jew jiġi ingassat it-test sostitwit.

IL-PARLAMENT EWROPEW

SESSJONI 2012–2013

Dati tas-seduti: mill-4 sas-7 ta' Frar 2013

Il-Minuti ta' din is-sessjoni ġew ippubblikati fil-ĠU C 120 E, 26.4.2013.

TESTI ADOTTATI

It-Tlieta 5 ta' Frar 2013

I

(Riżoluzzjonijiet, rakkomandazzjonijiet u opinjonijiet)

RIŻOLUZZJONIJIET

IL-PARLAMENT EWROPEW

P7_TA(2013)0036

It-titjib tal-aċċess għall-finanzi għall-SMEs

Riżoluzzjoni tal-Parlament Ewropew tal-5 ta' Frar 2013 dwar it-titjib tal-aċċess għall-finanzi għall-SMEs (2012/2134(INI))

(2016/C 024/01)

Il-Parlament Ewropew,

— wara li kkunsidra l-Komunikazzjoni tal-Kummissjoni 'Pjan ta' azzjoni għat-titjib tal-aċċess għall-finanzi għall-SMEs' (COM(2011)0870),

— wara li kkunsidra l-Komunikazzjoni tal-Kummissjoni 'Ewropa 2020 – strateġija għal tkabbir intelliġenti, sostenibbli u inklussiv' (COM(2010)2020),

— wara li kkunsidra r-Rapport tal-Kummissjoni 'L-imminimizzar tal-piż regolatorju għall-SMEs – L-adattament tar-regolamentazzjoni tal-UE għall-bżonnijiet tal-intrapriżi mikro' (COM(2011)0803),

— wara li kkunsidra l-programm tal-Kummissjoni għall-kompetittività tal-intrapriżi u l-intrapriżi ż-żgħar u ta' daqs medju, il-programm 'COSME' (COM(2011)0834),

— wara li kkunsidra l-'Att dwar in-Negozji ż-Żgħar għall-Ewropa' (COM(2008)0394), li jirrikonoxxi r-rwol ċentrali tal-SMEs fl-ekonomija tal-UE u għandu l-għan li jsaħħaħ ir-rwol tal-SMEs u jippromwovi l-potenzjal tagħhom li joħolqu t-tkabbir u l-impjiegi billi jtaffi għadd ta' problemi kkunsidrati bħala fatturi li jimpedixxu l-iżvilupp tal-SMEs,

— wara li kkunsidra l-Komunikazzjoni tal-Kummissjoni tat-23 ta' Frar 2011 dwar ir-reviżjoni tal-'Att dwar in-Negozji ż-Żgħar għall-Ewropa' (COM(2011)0078) u r-riżoluzzjoni tal-Parlament tat-12 ta' Mejju 2011 dwarha ([1]),

— wara li kkunsidra l-proposta tal-Kummissjoni għal regolament tal-Parlament Ewropew u tal-Kunsill dwar Fondi Ewropej ta' Kapital ta' Riskju (COM(2011)0860),

— wara li kkunsidra l-proposta tal-Kummissjoni għal regolament tal-Parlament Ewropew u tal-Kunsill dwar il-Fondi ta' Intraprenditorija Soċjali Ewropej (COM(2011)0862),

— wara li kkunsidra l-istudju tal-2011 tal-Kummissjoni u l-Bank Ċentrali Ewropew rigward l-Istħarriġ dwar l-Aċċess għall-Finanzi għall-SMEs,

([1]) ĠU C 377 E, 7.12.2012, p. 102.

It-Tlieta 5 ta' Frar 2013

— wara li kkunsidra r-Rapport Speċjali 2/2012 tal-Qorti tal-Awdituri dwar l-istrumenti finanzjarji għall-SMEs kofinanzjati mill-Fond Ewropew għall-Iżvilupp Reġjonali,

— wara li kkunsidra r-riżoluzzjoni tiegħu tas-7 ta' Settembru 2010 dwar l-iżvilupp tal-potenzjal ta' ħolqien ta' impjiegi ta' ekonomija sostenibbli ġdida ([1]),

— wara li kkunsidra l-Artikolu 48 tar-Regoli ta' Proċedura tiegħu,

— wara li kkunsidra r-rapport tal-Kumitat għall-Affarijiet Ekonomiċi u Monetarji u l-opinjonijiet tal-Kumitat għall-Impjiegi u l-Affarijiet Soċjali, il-Kumitat għas-Suq Intern u l-Ħarsien tal-Konsumatur, il-Kumitat għall-Iżvilupp Reġjonali u l-Kumitat għall-Affarijiet Legali (A7-0001/2013),

A. billi regolamentazzjoni tal-industrija finanzjarja b'dgħufijiet fit-tfassil, flimkien mal-effetti ħorox u mifruxa tal-kriżi finanzjarja, ekonomika u tad-dejn, jistgħu jwasslu għal aċċess għall-finanzi aktar diffiċli għall-SMEs;

B. billi huwa kruċjali li jinħolqu u jiġu żviluppati l-għodod meħtieġa u jiġu stabbiliti l-kundizzjonijiet it-tajbin li jippermettu lill-Unjoni tagħti spinta lit-tkabbir fiż-żona tal-euro u fl-Unjoni b'mod ġenerali;

C. billi s-self bankarju huwa s-sors ewlieni ta' finanzjament għall-SMEs fl-Unjoni Ewropea;

D. billi, skont data tal-BĊE, ir-rati tas-self għall-SMEs ivarjaw ħafna bejn l-Istati Membri u hemm żbilanċi fl-aċċess għal-likwidità, b'rati għolja ta' rifjut fir-rigward ta' self għal proġetti ta' negozju f'ċerti pajjiżi;

E. billi l-SMEs jirrappreżentaw aktar minn 98 % tan-negozji Ewropej u jipprovdu aktar minn 67 % tal-impjiegi fl-Unjoni; billi, għalhekk, huma s-sinsla tal-ekonomija tal-Unjoni Ewropea u xpruni importanti tat-tkabbir ekonomiku Ewropew fit-tul u ta' opportunitajiet ta' ħolqien ta' impjiegi sostenibbli fi ħdan is-27 Stat Membru;

F. billi 85 % tal-impjiegi ġodda kollha fl-UE bejn l-2002 u l-2010 nħolqu mill-SMEs, b'mod partikolari minn ditti ġodda; billi 32,5 miljun persuna fl-UE jaħdmu għal rashom;

G. billi hemm tipi differenti ta' SMEs li kollha għandhom ħtiġijiet differenti;

H. billi l-azzjonijiet li jappoġġaw l-SMEs u l-intraprenditorija huma regolati mill-'Att dwar in-Negozji ż-Żgħar' li l-Istati Membri flimkien mal-Kummissjoni Ewropea impenjaw ruħhom li jimplimentawh,

Kwistjonijiet ġenerali

1. Jilqa' l-Pjan ta' Azzjoni tal-Kummissjoni u l-ġabra wiesgħa ta' proposti u rakkomandazzjonijiet tagħha rigward l-SMEs;

2. Jaqbel mal-Kummissjoni li s-suċċess ekonomiku, l-eċċellenza u l-koeżjoni tal-Unjoni Ewropea jiddependu fil-wisa' minn tkabbir u ħolqien ta' impjiegi sostenibbli abbażi ta' SMEs impenjati li jipprovdu prodotti u servizzi ta' kwalità; jenfasizza l-importanza li jitħeġġeġ it-tkabbir ekonomiku tul il-firxa kollha ta' kumpaniji; jenfasizza li l-SMEs huma parti minn 'ekosistema' usa' ta' intrapriżi; jinnota li f'din l-'ekosistema' hemm ukoll il-ħtieġa li tiġi żgurata enfasi ugwali fuq it-titjib tal-aċċess għall-finanzi għal mikrointrapriżi jew għal negozjanti individwali; jinnota li kumpaniji akbar jiddependu b'mod estensiv minn netwerk wiesa' ta' SMEs iżgħar;

3. Jenfasizza li, minħabba l-effett aggravanti tal-kriżi finanzjarja u ekonomika, bosta SMEs għandhom diffikultajiet ta' aċċess għall-finanzi u li l-SMEs jeħtiġilhom jikkonformaw ma' kriterji regolatorji ġodda u xi drabi aktar stretti minn qabel; jenfasizza li l-istituzzjonijiet bankarji li matul il-kriżi bbenefikaw minn għajnuna mill-istat, kif ukoll minn forom impliċiti oħra ta' għoti ta' sussidju bħal garanziji pubbliċi u appoġġ ta' likwidità minn banek ċentrali u l-Bank Ċentrali Ewropew, għandhom ikunu suġġetti għal miri rigward l-ammonti ta' finanzjament tagħhom u l-kundizzjonijiet għall-SMEs; iħeġġeġ lill-Kummissjoni tkompli bl-isforzi tagħha biex tippromwovi l-implimentazzjoni fil-livell nazzjonali tal-prinċipju 'L-Ewwel Aħseb fiż-Żgħir', li jimplika semplifikazzjoni ulterjuri tal-ambjent regolatorju u amministrattiv għall-SMEs;

([1]) ĠU C 308 E, 20.10.2011, p. 6.

It-Tlieta 5 ta' Frar 2013

4. Jenfasizza l-fatt li fis-semplifikazzjoni tal-ambjent regolatorju u amministrattiv għall-SMEs, jeħtieġ li jiġi pprovdut ħarsien adegwat għall-impjegati fl-oqsma tas-sigurtà soċjali u s-saħħa u s-sikurezza fuq il-post tax-xogħol; jistieden lill-Kummissjoni u lill-Istati Membri jindirizzaw diskriminazzjoni potenzjali fl-aċċess għall-finanzi fil-każ ta' SMEs immexxija minn persuni jew gruppi soċjali żvantaġġati;

5. Jinnota li f'dawn l-aħħar snin saru sforzi konsiderevoli sabiex titnaqqas il-burokrazija;

6. Jenfasizza l-importanza li tissaħħaħ is-sistema bankarja lokali; jenfasizza r-responsabilità u l-funzjonijiet tal-banek, minn banek fuq skala lokali għal dawk fuq skala Ewropea, b'rabta mal-investiment għaqli fl-ekonomija u b'mod aktar speċifiku fl-SMEs; jinnota d-differenzi bejn l-Istati Membri fil-prezz tas-self għall-SMEs u fl-aċċess għall-finanzi għall-SMEs minħabba kuntest makroekonomiku mhux favorevoli, li jistgħu jkollhom implikazzjonijiet negattivi għall-kompetizzjoni f'żoni periferiċi; jindika li, għalkemm il-problemi ta' aċċess għall-finanzi għall-SMEs għadhom ivarjaw fost l-Istati Membri, ir-riżultati tal-Istħarriġ tal-BĊE dwar is-Self mill-Banek ta' Ottubru 2011 juru ssikkar sinifikanti ġenerali fl-istandards tal-kreditu għas-self lill-SMEs u juru li tnaqqis fl-investimenti għal livell minimu jista' jwassal għal kriżi tal-kreditu; jirrikonoxxi, minbarra dan, li hemm domanda sinifikanti għal mikrokrediti fl-UE;

7. Itenni li regoli kuntrattwali riveduti għall-akkwist pubbliku u l-konċessjoni m'għandhomx ixekklu l-aċċess tal-SMEs u l-mikrointrapriżi għas-suq tal-akkwist;

8. Ifakkar li fl-Ewropa, is-sors ewlieni tal-finanzjament tal-SMEs huwa s-settur bankarju; jemmen li minħabba l-frammentazzjoni tas-settur bankarju u d-diverġenza kbira sussegwenti fir-rati ta' self u l-offerta ta' kreditu fost il-pajjiżi, jeħtieġ li jkun hemm approċċ differenzjat għat-titjib fl-aċċess għall-finanzjament għall-SMEs, b'kunsiderazzjoni taċ-ċirkostanzi speċifiċi tal-pajjiż;

Id-diversità tal-intrapriżi żgħar u ta' daqs medju

9. Ifakkar lill-Kummissjoni li l-SMEs madwar l-Ewropa huma eteroġenji ħafna, minn negozji tradizzjonali ħafna mmexxija mill-familja għal intrapriżi li jikbru b'rata mgħaġġla, ditti ta' teknoloġija avvanzata, mikrointrapriżi, intrapriżi soċjali u negozji li jkunu għadhom kemm jifthu, u li l-approċċi biex jassistuhom għandhom ikunu diversi wkoll;

10. Jindika li fis-sitwazzjoni attwali fejn l-aċċess insuffiċjenti għal sorsi adegwati ta' kapital ta' riskju, partikolarment fl-istadji tal-bidu, għadu wieħed mill-aktar restrizzjonijiet sinifikanti għall-ħolqien u l-iżvilupp tad-ditti orjentati lejn it-tkabbir, il-Pjan ta' Azzjoni tal-Kummissjoni jenfasizza ħafna l-kapital ta' riskju bħala mezz possibbli ta' finanzjament tat-tkabbir; jenfasizza, madankollu, li dan it-tip ta' finanzjament huwa adegwat biss għal numru żgħir ta' SMEs u li s-self bankarju għadu s-sors ewlieni ta' finanzjament;

11. Jenfasizza li m'hemmx mezz ta' finanzjament wieħed tajjeb għal kulħadd, u jistieden lill-Kummissjoni tappoġġa l-iżvilupp ta' firxa wiesgħa ta' programmi, strumenti u inizjattivi mfasslin apposta, minn ekwità (bħal investituri privati (business angels), finanzjament kollettiv u faċilitajiet ta' kummerċ multilaterali) għal kważi ekwità (bħal finanzjament intermedju ('mezzanine finance')) u strumenti tad-debitu (bħal bonds ta' kumpaniji ta' ammonti żgħar ('small-ticket company bonds'), faċilitajiet ta' garanzija u pjattaformi), fi sħubijiet bejn il-banek u operaturi oħra involuti fil-finanzjament tal-SMEs (professjonisti tal-kontabilità, assoċjazzjonijiet tan-negozju jew tal-SMEs jew kmamar tal-kummerċ) sabiex in-negozji jiġu appoġġati fil-fażijiet tal-bidu, tat-tkabbir u tat-trasferiment b'kunsiderazzjoni tal-kobor, id-dħul u l-ħtiġijiet ta' finanzjament tagħhom;

12. Jenfasizza li l-Kummissjoni għandha tenfasizza r-rwol importanti li jista' jkollu s-suq tal-ishma sabiex itejjeb l-aċċess għal-likwidità kemm għall-SMEs u kemm għall-investituri fi stadji differenti; ifakkar li fiż-żona tal-euro diġà huma stabbiliti swieq tal-ishma mfasslin speċifikament għall-SMEs u li dawn tfasslu b'rispons għar-rekwiżiti speċifiċi tas-suq u tal-finanzjament;

Il-vulnerabbiltà tal-SMEs

13. Jitlob lill-Kummissjoni sabiex ir-regolamenti l-ġodda rilevanti għall-SMEs ikunu suġġetti għal valutazzjoni tal-impatt ġenerali u inklużiva, inkluż test rigoruż, filwaqt li jittieħdu inkunsiderazzjoni l-ħtiġijiet u l-isfidi li jridu jiffaċċjaw l-SMEs;

14. Jenfasizza l-fatt li l-SMEs spiss jinsabu fi tmiem katina twila tal-provvista u għaldaqstant huma dawk li l-aktar li jiġu affettwati minn ħlasijiet tard u perjodi qosra ta' ħlas; jilqa', għalhekk, l-inizjattiva tal-Kummissjoni li tinkoraġġixxi bil-qawwa lill-Istati Membri jaċċeleraw l-implimentazzjoni tad-Direttiva dwar il-Ħlasijiet Tard;

It-Tlieta 5 ta' Frar 2013

15. Jissottolinja l-fatt li l-istħarriġ tal-Kummissjoni juri li mhux biss l-aċċess għall-finanzi iżda wkoll l-aċċess għall-ħiliet, inklużi dawk maniġerjali u l-għarfien finanzjarju u tal-kontabilità, jikkostitwixxu fatturi kritiċi għall-SMEs sabiex ikollhom aċċess għall-fondi, ikunu innovattivi, jikkompetu u jikbru; jemmen, għaldaqstant, li d-disponibilità ta' strumenti finanzjarji tal-UE għandu jiġi akkumpanjat minn forniment ta' skemi xierqa ta' gwida, pariri u taħriġ u servizzi tan-negozju bbażati fuq l-għarfien;

16. Iqis li hu meħtieġ li l-SMEs ikunu appoġġati fil-livell lokali sabiex jiġu żviluppati politiki għall-promozzjoni tal-intraprenditorija, sabiex tittejjeb is-sitwazzjoni tal-SMEs tul il-ħajja operattiva tagħhom u sabiex dawn jiġu megħjuna jkollhom aċċess għal swieq ġodda; jemmen li r-rikonoxximent u l-iskambju ta' prattiki tajba huma elementi ewlenin ta' din il-politika;

Lejn aktar professjonalità fl-intraprenditorija

17. Jinnota li n-nuqqas ta' għarfien bażiku tal-imprendituri fil-qasam tal-finanzi jillimita l-kwalità tal-pjanijiet ta' negozju u għaldaqstant ukoll is-suċċess ta' applikazzjonijiet għal kreditu; jistieden, għaldaqstant, lill-Istati Membri jipprovdu appoġġ għat-taħriġ professjonali għal imprendituri potenzjali kif ukoll għas-sħubijiet bejn banek, kmamar tal-kummerċ, assoċjazzjonijiet ta' negozju u professjonisti fil-kontabilità;

18. Jemmen li l-intraprenditorija femminili hija riżors mhux sfruttat għat-tkabbir u l-kompetittività tal-UE li għandu jiġi mrawwem u msaħħaħ u li għandhom jitneħħew l-ostakli kollha li jiffaċċjaw in-nisa fis-suq tax-xogħol;

19. Jemmen li fis-sistemi ta' edukazzjoni bażika għandhom jiġu inklużi l-iżvilupp ta' ħiliet imprenditorjali kif ukoll programmi ta' tagħlim dwar kif is-suq, l-ekonomija u s-sistema finanzjarja joperaw, jiffunzjonaw u jaffettwaw lil xulxin; jemmen li pjan ta' negozju mħejji tajjeb huwa l-ewwel pass lejn aċċess aħjar għall-finanzi u l-vijabilità; jistieden lill-Kummissjoni u lill-Istati Membri jinkludu mingħajr dewmien l-edukazzjoni finanzjarja fil-programmi edukattivi tagħhom; jappoġġa, f'dan ir-rigward, il-programm "Erasmus għall-Imprendituri Żgħażagħ", imfassal sabiex jippromwovi kultura intraprenditorjali u jiżviluppa s-suq uniku u l-kompetittività;

20. Jemmen li jeħtieġ li jkun hemm strateġija speċjali għal negozji li jkunu għadhom kemm jiftħu u għodod finanzjarji biex jiġu implimentati proġetti innovattivi u tiġi żviluppata l-kreattività tal-imprendituri żgħażagħ;

21. Jenfasizza l-fatt li f'uħud mill-Istati Membri diġà hemm element tal-aħjar prattika fil-qasam tat-titjib fit-tħejjija tal-imprendituri; jistieden lill-Kummissjoni tappoġġa l-implimentazzjoni tagħha fi Stati Membri oħra;

22. Jenfasizza, li l-fatt li l-imprendituri u l-imprendituri potenzjali u l-banek jiġu infurmati bi kliem sempliċi u fuq bażi regolari dwar l-inizjattivi ta' taħriġ, il-finanzjament mill-UE u l-programmi għall-SMEs, huwa indispensabbli fil-livell nazzjonali, reġjonali u lokali, billi jeħtieġ li dawn japprofittaw ruħhom mill-opportunitajiet u l-miżuri kollha disponibbli; jistieden lill-Kummissjoni tiżgura li l-organizzazzjonijiet nazzjonali tal-SMEs jiġu infurmati kif xieraq dwar l-inizjattivi tal-UE u l-proposti ta' politika;

23. Jappella għal aktar sforzi komunikattivi min-naħa tal-grupp tal-BEI sabiex jiġu promossi skemi finanzjarji għall-komunità tal-SMEs b'kollaborazzjoni mal-organizzazzjonijiet tal-SMEs;

24. Jindika li fid-dawl tal-fatt li 15 % tan-negozji jagħlqu minħabba falliment, huwa indispensabbli li l-imprendituri li fallew jingħataw gwida; jappoġġa s-semplifikazzjoni u t-tqassir fil-proċeduri ta' falliment sabiex l-imprendituri inkwistjoni jingħataw ċans ieħor, billi n-negozji stabbiliti minn persuni li jkunu se jiftħu negozju għat-tieni darba jista' jkollhom prestazzjoni aħjar;

It-trasparenza

25. Jinnota li l-għarfien tal-kredituri dwar l-għodod ta' kreditu ġeneralment huwa aħjar minn dak tal-imprendituri u li l-imprendituri għandhom jikkomunikaw aħjar mal-kredituri dwar il-pjan ta' negozju tagħhom u dwar l-istrateġija tagħhom fuq perjodu twil; jenfasizza li dawn il-lakuni fl-informazzjoni joħolqu diffikultajiet fid-diskussjoni dwar applikazzjoni għal kreditu; jirrikonoxxi l-fatt li jeħtieġ li l-SMEs jiksbu pariri mfasslin speċifikament dwar l-opportunitajiet ta' kreditu; jistieden lill-Kummissjoni trawwem l-iskambju tal-aħjar prattiki b'rabta ma' soluzzjonijiet speċifiċi fir-rigward tad-djalogu, il-kooperazzjoni u l-iskambju ta' informazzjoni bejn il-kredituri u l-imprendituri; jistieden lill-Kummissjoni ssaħħaħ id-djalogu u l-kooperazzjoni bejn l-imprendituri u l-kredituri;

26. Jenfasizza li l-kredituri għandhom jistabbilixxu kriterji ċari u speċifiċi dwar l-applikazzjoni għall-finanzjament b'mod trasparenti; jenfasizza li meta kreditur jiċħad applikazzjoni għal kreditu totalment jew parzjalment, il-kreditur għandu jinforma lill-imprenditur b'mod adegwat u kostruttiv ir-raġunijiet għaċ-ċaħda; jistieden lill-Kummissjoni tiddefinixxi linji gwida ċari dwar dan l-approċċ kostruttiv lejn it-trasparenza;

It-Tlieta 5 ta' Frar 2013

27. Jinnota li fil-ħlas minn qabel ta' self, l-SMEs iridu jħallsu għat-telf ta' finanzjament, u spiss multa addizzjonali lill-kreditur, li twassal għal spiża totali li hija għolja wisq biex jifilħuha; jistieden lill-Kummissjoni tipproponi aktar trasparenza fil-kuntratti kollha dwar il-ħlas lura qabel il-waqt għall-SMEs u teżamina l-possibilità li jiġi stabbilit punt massimu sabiex l-ispejjeż għal din it-tip ta' operazzjoni jiġu limitati;

28. Jinnota li l-SMEs spiss iħabbtu wiċċhom ma' rekwiżiti dejjem aktar stretti, inklużi garanziji personali, sabiex jiksbu finanzjament mingħand istituzzjonijiet tal-kreditu; jinnota li rati ta' interessi aktar għoljin jistgħu jwasslu għal żieda fit-termini u l-kundizzjonijiet mhux marbuta mal-prezz, inklużi garanziji personali; iqis, għalhekk, li l-leġiżlazzjoni meħtieġa sabiex tiġi rregolata l-industrija finanzjarja għandha tħares u tistimola b'mod espliċitu s-self effikaċi lill-ekonomija reali, b'mod partikolari l-SMEs;

29. Jistieden lill-Istati Membri jnaqqsu l-piż amministrattiv fil-bidu u matul il-ħajja operattiva tal-SMEs, fid-dawl tad-differenzi f'dan il-qasam bejn il-pajjiżi li qed jostakolaw l-ikkompletar tas-suq uniku; jenfasizza li huwa importanti li jitnaqqsu n-numru ta' ġranet meħtieġa sabiex jinfetaħ negozju ġdid; jitlob lill-Kummissjoni teżamina l-aħjar prattiki potenzjali li jridu jiġu implimentati fl-Istati Membri; jistieden lill-Kummissjoni tivvaluta l-possibilità li tintroduċi numru ta' identifikazzjoni uniku tal-SMEs, miżmum f'bażi ta' data Ewropea unika għall-SMEs, inkluża d-data finanzjarja kollha, li jippermetti lill-SMEs japplikaw b'mod aktar faċli għall-programmi u l-finanzjament nazzjonali u tal-UE; jindika li fl-introduzzjoni ta' tali numru ta' identifikazzjoni tal-SME, għandha tingħata attenzjoni lill-prinċipji tal-ħarsien tad-data;

30. Jilqa' l-proposta tal-Kummissjoni sabiex tippromwovi l-użu ta' klassifikazzjoni kwalitattiva bħala għodda sabiex tiġi kkomplementata l-valutazzjoni kwantitattiva standard tal-affidabilità kreditizja tal-SMEs;

Modi ġodda ta' finanzjament

31. Jilqa' l-programmi ġodda ta' finanzjament tal-Kummissjoni, li jqisu l-karatteristiċi speċifiċi tal-SMEs; jistieden lill-Kummissjoni tkompli tiżviluppa l-finanzjament tal-UE mfassal apposta għall-SMEs; jenfasizza li l-frammentazzjoni tal-finanzjament għandha tiġi evitata u li l-finanzjament jista' jkun effikaċi biss meta jkun kapaċi jkopri parti sostanzjali ta' dak li huwa meħtieġ mill-SMEs inkwistjoni;

32. Jemmen bis-sħiħ li l-pakkett finanzjarju għall-istrumenti finanzjarji tad-debitu u l-ekwità fl-ambitu tal-Programm COSME u Orizzont 2020 għandu jiżdied sostanzjalment, u li l-aċċess tal-SMEs għal tali strumenti għandu jitjieb konsiderevolment;

33. Huwa tal-opinjoni li l-Kummissjoni għandha tesplora metodi għat-titjib tas-suq ta' kważi ekwità Ewropew, b'mod partikolari l-finanzjament intermedju; jirrakkomanda lill-Kummissjoni tistħarreġ kif għandha ssaħħaħ il-faċilità Mezzanina għat-Tkabbir tal-Fond Ewropew tal-Investiment (FEI) u tinvestiga prodotti intermedji ġodda, bħal garanzija għal self intermedju; jirrakkomanda wkoll li jiġu pprovduti data u analiżi dwar l-istrumenti finanzjarji biex jitnaqqsu l-ostakli għal intermedjarji finanzjarji li jkunu jixtiequ jesploraw is-suq tas-self għal kapital intermedju fl-UE;

34. Jitlob li tal-anqas 20 % tal-baġit ta' Orizzont 2020 ikun allokat lill-SMEs;

35. Jinnota li l-garanziji tal-kapital huma apprezzati u użati ħafna mill-SMEs u l-istituzzjonijiet tal-kreditu; jilqa' l-isforzi tal-Kummissjoni dwar din il-kwistjoni; jistieden lill-Istati Membri jimplimentaw qafas adegwat għall-garanziji tal-kapital;

36. Jistieden lill-Kummissjoni tipprovdi qafas regolatorju xieraq u mfassal apposta għall-emittenti tal-finanzjament għall-SMEs li ma jkunx ta' piż għalihom u li jakkwista wkoll il-fiduċja tal-investituri (skont il-leġiżlazzjoni Ewropea dwar l-istandards tal-kontabilità, id-Direttiva dwar il-Prospett, id-Direttiva dwar it-Trasparenza, id-Direttiva dwar l-Abbuż tas-Suq u l-MIFID);

37. Jilqa' l-ftehim li ntlaħaq fil-laqgħa tal-Kunsill Ewropew tat-28 u tad-29 ta' Ġunju 2012 dwar iż-żieda fil-kapital tal-BEI bl-ammont ta' EUR 10 biljun, li se jippermetti lill-grupp BEI jżid il-kapaċità ta' self tiegħu ġewwa l-Unjoni b'madwar EUR 60 biljun tul il-perjodu 2012-2015 u jikseb madwar EUR 180 biljun f'investiment totali u li b'hekk ikollu rwol pożittiv fil-kuntest tal-isforzi magħquda biex tingħata spinta lill-ekonomija Ewropea; jilqa' l-fatt li l-BEI, fil-prijoritajiet ta' self tiegħu, identifika b'mod speċifiku l-ħtieġa li tiġi estiża l-firxa ta' sħab bankarji għal self lill-SMEs sabiex jiġu inklużi intermedjarji finanzjarji u mhux konvenzjonali ġodda; jenfasizza li dan l-impenn il-ġdid m'għandux idgħajjef l-isforzi paralleli biex jissaħħu u jittejbu l-istrumenti baġitarji konġunti tal-BEI u tal-Unjoni li jintużaw għall-kondiviżjoni tar-riskju u t-teħid ta' ishma tal-ekwità; fid-dawl ta' dan, jistieden lill-Kummissjoni ssaħħaħ u tottimizza l-istrumenti tal-kondiviżjoni tar-riskju tal-Bank Ewropew tal-Investiment u l-programmi tal-Fond Ewropew tal-Investiment għall-portafolli tal-ekwità jew tal-finanzjament intermedju mogħti mill-istituzzjonijiet finanzjarji (intermedjarji) lill-SMEs; jirrikonoxxi li l-politika ta' koeżjoni hija waħda mis-sorsi ewlenin ta' appoġġ finanzjarju għall-SMEs u li programmi ta' finanzjament fl-ambitu tal-Fondi Strutturali, tnaqqis fil-burokrazija, u żieda fir-rapidità u l-effiċjenza huma essenzjali sabiex jitrawwem l-irkupru tal-ekonomija tal-UE u l-kompetittività tagħha;

It-Tlieta 5 ta' Frar 2013

38. Jistieden lill-Kummissjoni tistabbilixxi Pjattaforma ta' Garanzija Ewropea permanenti fl-ambitu tal-Fond Ewropew tal-Investiment biex tiffaċilita l-aċċess tal-SMEs għall-finanzi, li ttejjeb l-iżvilupp tal-garanziji jew tal-prodotti tas-self ibbażati fuq garanziji Ewropej u tnaqqas ir-rekwiżiti tal-kapital bankarju u l-espożizzjoni għar-riskji għall-intermedjarji finanzjarji;

39. Iħeġġeġ lill-BEI jkompli jibni fuq l-inizjattiva ta' Mikrofinanzjament tal-Proġetti u b'hekk ikattar il-kontribut tiegħu lejn l-iżvilupp tal-prijoritajiet ta' politika tal-UE fil-qasam tal-inklużjoni soċjali;

40. Jinnota li f'uħud mill-Istati Membri hemm ammont rekord ta' tfaddil domestiku fil-kontijiet tal-bank, filwaqt li fi Stati Membri oħrajn id-depożiti qed jonqsu minħabba l-effetti tal-kriżi; jenfasizza li l-ħolqien ta' qafas adatt ta' inċentivi sabiex dan it-tfaddil domestiku jiġi attivat għandu jiffaċilita l-aċċess tal-SMEs għall-finanzi, kemm dawk nazzjonali u kemm dawk transkonfinali, u jagħti spinta lill-ekonomija tal-UE; jistieden lill-Kummissjoni tressaq proposta dwar l-attivazzjoni ta' dan it-tfaddil, pereżempju billi tintroduċi inċentivi abbażi tal-aħjar prattiki li jeżistu fi ħdan l-Istati Membri;

41. Jinnota li l-SMEs jikkontribwixxu lejn l-okkupazzjoni f'reġjuni fejn il-livelli ta' impjiegi huma aktar baxxi, filwaqt li jistimolaw żieda fl-impjiegi u jgħinu biex jissodisfaw il-ħtiġijiet attwali tar-residenti u għalhekk ikollhom effett pożittiv fuq l-iżvilupp tal-komunitajiet lokali; jemmen għalhekk, li l-iżvilupp tal-SMEs huwa mod kif titnaqqas id-dispartità fil-livell nazzjonali;

42. Jilqa' l-appoġġ għall-SMEs u l-mikrointrapriżi permezz ta' inizjattivi bħall-Programm tal-Unjoni Ewropea għall-Bidla u l-Innovazzjoni Soċjali (PSCI), il-Programm Ewropa Kreattiva (inkluż il-Mekkaniżmu ta' Garanzija għas-Self favur is-Settur Kulturali u Kreattiv), COSME u Orizzont 2020 li joħolqu mezzi ġodda kif jiġu żviluppati l-ħiliet u l-għarfien li jippermettu lill-SMEs u lill-mikrointrapriżi jiżviluppaw b'mod dinamiku;

43. Jistieden lill-Kummissjoni u lill-Istati Membri jindirizzaw modi kif jista' jittejjeb l-aċċess għall-finanzjament għall-SMEs bil-għan li jiġu pprovduti xogħlijiet, provvisti jew servizzi innovattivi lis-settur pubbliku; jitlob b'mod partikolari miżuri li jtejbu l-kundizzjonijiet tal-finanzjament billi jiżguraw li l-kapital ta' riskju u l-flussi ta' finanzjament rilevanti l-oħra jirrikonoxxu bis-sħiħ il-potenzjal tat-tkabbir tal-intrapriżi innovattivi li jaħdmu mal-imsieħba mis-settur pubbliku kemm fuq proġetti ta' akkwist prekummerċjali u kemm fil-kuntest tas-Shubijiet għall-Innovazzjoni;

44. Jenfasizza li qafas regolatorju tal-UE dwar l-akkwist pubbliku li jkun ġust, miftuħ u trasparenti u infurzar proporzjonat, trasparenti u mhux diskriminatorju tad-Direttiva 96/71/KE tal-Parlament Ewropew u tal-Kunsill tas-16 ta' Diċembru 1996 dwar l-impjieg ta' ħaddiema fil-qafas ta' prestazzjoni ta' servizzi [1] huma indispensabbli sabiex l-SMEs jiksbu aċċess aħjar għall-kuntratti pubbliċi u jkunu jistgħu realment iwettqu b'suċċess dawn il-kuntratti;

45. Iżid jgħid li għandhom jittieħdu l-miżuri sabiex jiġi żgurat li s-semplifikazzjoni tal-attività transkonfinali għall-SMEs ma tiffaċilitax, fl-istess ħin, l-attività transkonfinali fil-kuntest ta' impjiegi indipendenti fittizji, b'mod speċjali fis-settur tal-kostruzzjoni;

o

o o

46. Jagħti istruzzjonijiet lill-President tiegħu biex jgħaddi din ir-riżoluzzjoni lill-Kunsill, lill-Bank Ċentrali Ewropew, lill-Bank Ewropew tal-Investiment, lill-Kummissjoni u lill-gvernijiet u l-parlamenti tal-Istati Membri.

---

(1) ĠU L 18, 21.1.1997, p. 1.

L-Erbgħa 6 ta' Frar 2013

P7_TA(2013)0045

L-eliminazzjoni u l-prevenzjoni tal-forom kollha ta' vjolenza fuq in-nisa u t-tfajliet

Riżoluzzjoni tal-Parlament Ewropew tas-6 ta' Frar 2013 dwar is-57 sessjoni tal-Kummissjoni dwar l-Istatus tan-Nisa (CSW) tan-NU: l-eliminazzjoni u l-prevenzjoni tal-forom kollha ta' vjolenza fuq in-nisa u l-bniet (2012/2922 (RSP)).

(2016/C 024/02)

Il-Parlament Ewropew,

— wara li kkunsidra r-Raba' Konferenza Dinjija dwar in-Nisa li saret f'Pekin f'Settembru 1995, id-Dikjarazzjoni u l-Pjattaforma għal Azzjoni adottata f'Pekin u d-dokumenti sussegwenti ta' eżitu adottati fis-sessjonijiet specjali tan-Nazzjonijiet Uniti Pekin + 5 u Pekin + 10 dwar aktar azzjoni u inizjattivi biex jimplimentaw id-Dikjarazzjoni u l-Pjattaforma għal Azzjoni ta' Pekin, adottati fid-9 ta' Ġunju 2000 u fil-11 ta' Marzu 2005 rispettivament,

— wara li kkunsidra l-Konvenzjoni tan-Nazzjonijiet Uniti tal-1979 dwar l-Eliminazzjoni tal-Forom kollha ta' Diskriminazzjoni kontra n-Nisa (CEDAW),

— wara li kkunsidra l-Komunikazzjoni tal-Kummissjoni tal-1 ta' Marzu 2006 bl-isem "Il-pjan ta' rotta ghall-ugwaljanza bejn in-nisa u l-irgiel 2006-2010" (COM(2006)0092),

— wara li kkunsidra r-riżoluzzjoni tiegħu tal-25 ta' Frar 2010 dwar Pekin + 15 – Pjattaforma tan-NU għal Azzjoni favur l-Ugwaljanza bejn is-Sessi ([1]),

— wara li kkunsidra r-rapport tiegħu tat-5 ta' April 2011 dwar prijoritajiet u punti prinċipali ta' qafas politiku ġdid tal-UE rigward il-ġlieda kontra l-vjolenza fuq in-nisa ([2]),

— wara li kkunsidra l-Konvenzjoni tal-Kunsill tal-Ewropa dwar il-prevenzjoni u l-ġlieda kontra l-vjolenza fuq in-nisa u l-vjolenza domestika,

— wara li kkunsidra l-Linji Gwida tal-UE dwar il-Vjolenza fuq in-Nisa u l-Bniet u dwar il-Ġlieda kontra l-Forom kollha ta' Diskriminazzjoni kontrihom (Kunsill Affarijiet Ġenerali tat-8 ta' Diċembru 2008), kif ukoll il-Pjan ta' Azzjoni dwar l-Ugwaljanza tal-Ġeneru u l-Abilitazzjoni tan-Nisa fl-Iżvilupp bħala parti mill-Konklużjonijiet tal-Kunsill dwar l-Għanijiet ta' Żvilupp tal-Millenju (MDGs) adottat f'Ġunju 2010 (Kunsill Affarijiet Barranin),

— wara li kkunsidra r-rapport tal-laqgħa tal-Grupp ta' Esperti dwar il-Prevenzjoni tal-Vjolenza kontra n-Nisa u l-Bniet li saret f'Bangkok mis-17 sal-20 ta' Settembru 2012,

— wara li kkunsidra r-rapport ta' eżitu tal-Forum tan-NU għall-Partijiet Interessati dwar il-Prevenzjoni u l-Eliminazzjoni tal-Vjolenza fuq in-Nisa, li tlaqqa' fil-kwartieri ġenerali tan-NU fit-13 u l-14 ta' Diċembru 2012,

— wara li kkunsidra l-mistoqsija lill-Kummissjoni fis-57 sessjoni tas-CSW tan-NU: l-eliminazzjoni u l-prevenzjoni tal-forom kollha ta' vjolenza fuq in-nisa u l-bniet (O-000004/2013 – B7-0111/2013),

— wara li kkunsidra l-Artikoli 115(5) u 110(2) tar-Regoli ta' Procedura tiegħu,

A. billi l-vjolenza fuq in-nisa u l-bniet għadha waħda mill-vjolazzjonijiet globali u strutturali l-aktar serji tad-drittijiet tal-bniedem, u hija fenomenu li jinvolvi vittmi u awturi ta' kull età, sfond edukattiv, dħul u pożizzjoni soċjali, u li hija sew konsegwenza kif ukoll kawża ta' inugwaljanza bejn in-nisa u l-irġiel;

B. billi l-vjolenza fuq in-nisa tippersisti f'kull pajjiż tad-dinja bħala vjolazzjoni mxerrda tad-drittijiet tal-bniedem u hija xkiel kbir għall-ilħiq tal-ugwaljanza tal-ġeneru u għall-abilitazzjoni tan-nisa; billi taffettwa nisa u bniet f'kull rokna tad-dinja, irrispettivament minn fatturi bħall-età, il-klassi jew l-isfond ekonomiku, u tagħmel ħsara lil familji u komunitajiet, għandha kostijiet ekonomiċi u soċjali sinifikanti, u tirrestrinġi u timmina t-tkabbir ekonomiku u l-iżvilupp;

([1]) GU C 348 E, 21.12.2010, p. 11.
([2]) GU C 296 E, 2.10.2012, p. 26.

C. billi jeħtieġ li jiġu ttrattati l-forom kollha ta' vjolenza fuq in-nisa, jiġifieri vjolenza fiżika, sesswali u psikoloġika, kif definit fil-Pjattaforma ta' Pekin għall-Azzjoni, ladarba lkoll kemm huma jirrestrinġu kemm in-nisa jistgħu jgawdu d-drittijiet tal-bniedem u l-libertajiet fundamentali;

D. billi l-fastidju u l-vjolenza kontra n-nisa jħaddnu firxa wiesgħa ta' vjolazzjonijiet tad-drittijiet tal-bniedem, bħalma huma: l-abbuż sesswali, l-istupru, il-vjolenza domestika, l-aggressjoni u l-fastidju sesswali, il-prostituzzjoni, it-traffikar tan-nisa u l-bniet, il-ksur tad-drittijiet sesswali u riproduttivi tan-nisa, il-vjolenza fuq in-nisa fix-xogħol; il-vjolenza fuq in-nisa f'sitwazzjonijiet ta' kunflitt, il-vjolenza fuq in-nisa fil-ħabsijiet jew f'istituzzjonijiet ta' kura, il-vjolenza kontra l-lesbjani, it-tiċħid arbitrarju tal-libertà, u diversi prattiki tradizzjonali ta' ħsara bħall-mutilazzjoni ġenitali, delitti tal-unur u żwiġijiet furzati; billi kull wieħed minn dawn l-abbużi jista' jħalli ġrieħi psikoloġiċi profondi u jinvolvi ħsara jew sofferenza fiżika jew sesswali, theddid ta' atti bħal dawn u koerċizzjoni, ħsara għas-saħħa ġenerali tan-nisa u l-bniet, inkluża s-saħħa riproduttiva u sesswali tagħhom, u f'xi każijiet iwassal għall-mewt;

E. billi, filwaqt li l-inugwaljanza u d-diskriminazzjoni tal-ġeneru jkattru r-riskji ta' vjolenza, forom oħra ta' diskriminazzjoni abbażi ta' fatturi bħalma huma d-diżabilità jew l-appartenenza għal grupp minoritarju jistgħu jkabbru r-riskju li n-nisa jkunu esposti għall-vjolenza u l-isfruttament; billi r-reazzjonijiet attwali għall-vjolenza fuq in-nisa u l-bniet u kwalunkwe strateġija ta' prevenzjoni li tmur magħhom mhumiex inklussivi biżżejjed biex iħaddnu nisa u bniet li jsofru aktar minn forma waħda ta' diskriminazzjoni;

F. billi jeżistu bosta forom ta' vjolenza strutturali fuq in-nisa, fosthom il-limitazzjoni tad-dritt tan-nisa għall-għażla, id-dritt tagħhom fuq ġisimhom u l-integrità fiżika tagħhom, id-dritt tagħhom għall-edukazzjoni, u d-dritt tagħhom għall-awtodeterminazzjoni, kif ukoll it-tiċħid tan-nisa mid-drittijiet ċivili u politiċi sħaħ tagħhom; ifakkar li soċjetà fejn in-nisa u l-irġiel ma jkunux żgurati drittijiet ugwali tipperpetwa forma ta' vjolenza strutturali kontra n-nisa u l-bniet;

G. billi NGOs sew lokali kif ukoll internazzjonali, bħalma huma gruppi li jġibu 'l quddiem interessi partikolari u dawk li jorganizzaw rifuġji tan-nisa, linji telefoniċi ta' emerġenza u strutturi ta' appoġġ, huma essenzjali biex isir progress lejn il-qerda tal-vjolenza fuq in-nisa u tal-vjolenza abbażi tal-ġeneru;

H. billi, biex il-ħidma favur il-qerda tal-vjolenza fuq in-nisa u tal-vjolenza abbażi tal-ġeneru tkun effikaċi, jeħtieġ li jkun hemm kooperazzjoni u azzjoni internazzjonali, impenn sod minn mexxejja politiċi fil-livelli kollha, kif ukoll livelli aktar sostanzjali ta' finanzjament;

I. billi politiki u azzjonijiet tan-NU għall-eliminazzjoni tal-vjolenza fuq in-nisa u l-bniet u tal-vjolenza abbażi tal-ġeneru huma tal-ogħla importanza biex dawn il-kwistjonijiet jinġiebu fuq quddiem nett tax-xena internazzjonali tat-tfassil tal-politika u tal-azzjoni, u biex l-Istati Membri tal-UE jiġu mħeġġa ħalli jindirizzaw it-tema tal-vjolenza fuq in-nisa b'mod aktar sistematiku;

1. Jikkonferma l-impenn tiegħu favur il-Pjattaforma ta' Pekin għall-Azzjoni u l-firxa ta' azzjonijiet għall-ugwaljanza tal-ġeneru li hemm deskritta fiha; itenni li l-ħidma għal tmiem tal-vjolenza fuq in-nisa u l-bniet tirrikjedi approċċ koordinat u multisettorjali, li jinvolvi l-partijiet interessati kollha u wkoll jindirizza l-kawżi sottostanti tal-vjolenza, bħalma huma d-diskriminazzjoni diretta jew indiretta, sterjotipi prevalenti tal-ġeneru, u nuqqas ta' ugwaljanza bejn in-nisa u l-irġiel;

2. Jissottolinja l-importanza ta' eżitu pożittiv fis-57 sessjoni tas-CSW tan-NU li għandha ssir mill-4 sal-15 ta' Marzu 2013, inkluża l-adozzjoni ta' ġabra ta' konklużjonijiet progressivi u maqbula li sejrin jikkontribwixxu b'mod sinifikanti għal tmiem tal-vjolenza fuq in-nisa u l-bniet, inklużi nisa b'diżabilitajiet, nisa indiġeni, nisa migranti, tfajliet adolexxenti u nisa bl-HIV/AIDS, u b'hekk tassew jagħmlu differenza madwar id-dinja kollha;

3. Iqis li, fost il-prijoritajiet ewlenin biex il-vjolenza fuq in-nisa u l-bniet tiġi indirizzata, għandu jkun hemm l-eliminazzjoni ta' attitudnijiet soċjokulturali diskriminatorji li jirrinforzaw il-pożizzjoni subordinata tan-nisa fis-soċjetà u jwasslu biex il-vjolenza fuq in-nisa u l-bniet tkun tollerata, sew fl-isfera privata kif ukoll f'dik pubblika, fid-djar, fil-postijiet tax-xogħol u fl-istituzzjonijiet edukattivi; f'dan il-kuntest, jittama li jsir progress aċċellerat fl-iżvilupp ta' normi legali, standards u politiki internazzjonali li jtejbu s-servizzi u l-protezzjoni tal-vittmi, ikattru l-għarfien ħalli l-aġir u l-attitudnijiet jinbidlu, u, fuq kollox, jiżguraw implimentazzjoni suffiċjenti u konsistenti f'kull parti tad-dinja;

L-Erbgħa 6 ta' Frar 2013

4. Iqis li l-UE u l-Istati Membri tagħha, biex isiru atturi aktar effiċjenti fuq livell globali, jeħtiġilhom jintensifikaw l-isforzi domestiċi tagħhom biex jeliminaw il-vjolenza fuq in-nisa u l-vjolenza abbażi tal-ġeneru; għaldaqstant itenni t-talba tiegħu li l-Kummissjoni tipproponi strateġija tal-UE kontra l-vjolenza fuq in-nisa, inkluża direttiva li tistabbilixxi standards minimi; f'dan il-kuntest, jistieden ukoll kemm lill-UE u kemm lill-Istati Membri individwali biex jiffirmaw u jirratifikaw il-Konvenzjoni tal-Kunsill tal-Ewropa dwar il-prevenzjoni tal-vjolenza fuq in-nisa u domestika u l-ġlieda kontra dik il-vjolenza;

5. Jistieden lill-Kummissjoni u lill-Istati Membri biex jirrevedu l-politiki, programmi u riżorsi li għandhom għad-dispożizzjoni tagħhom biex jikkonfrontaw il-vjolenza fi ħdan l-UE u barra minnha, u jsaħħu l-istrateġija tagħhom bi strumenti aġġornati u miri ambizzjużi;

6. Jistieden lill-UE u lill-Istati Membri tagħha biex iżidu l-allokazzjoni ta' riżorsi tagħhom għal tmiem tal-vjolenza fuq in-nisa u l-bniet, inkluż fil-livell lokali, nazzjonali, Ewropew u dinji, u biex jagħtu sostenn lil atturi li qed iħabirku ħalli jtemmu l-vjolenza fuq in-nisa u l-vjolenza abbażi tal-ġeneru, b'mod partikolari lil NGOs li jaħdmu f'dan il-qasam;

7. Jesprimi l-appoġġ qawwi tiegħu għax-xogħol ta' UN WOMEN, li huwa attur ċentrali fis-sitema tan-NU għall-eliminazzjoni tal-vjolenza fuq in-nisa u l-bniet madwar id-dinja u li jlaqqa' flimkien il-partijiet interessati kollha ħalli jiġġenera bidla tal-politiki u jikkoordina l-azzjonijiet; jistieden lill-istati membri tan-NU, kif ukoll lill-UE, biex iżidu l-finanzjament tagħhom għall-UN WOMEN;

8. Jistieden lis-Servizz Ewropew għall-Azzjoni Esterna jqawwi l-isforzi tiegħu biex jiżgura li d-drittijiet tal-bniedem tan-nisa u l-bniet jitħarsu u jinġiebu 'l quddiem fl-azzjonijiet u d-djalogi kollha li jkun involut fihom, u li jħaffef l-implimentazzjoni tiegħu tal-Linji Gwida tal-UE dwar il-Vjolenza fuq in-Nisa u l-Bniet u dwar il-Ġlieda kontra l-Forom kollha ta' Diskriminazzjoni kontrihom, kif ukoll li joħloq rabtiet aktar stretti mal-ħidma li qed issir kontra l-vjolenza fuq in-nisa u l-bniet fil-qafas tal-UE ta' kooperazzjoni għall-iżvilupp, filwaqt li jappoġġja wkoll id-difensuri tad-drittijiet tan-nisa, tad-drittijiet tal-bniedem u tad-drittijiet tal-persuni LGBT;

9. Jitlob li jiġu żviluppati programmi u mekkaniżmi istituzzjonali fil-livell internazzjonali u f'dak reġjonali, b'tali mod li jkun żgurat li l-istrateġiji preventivi kontra l-vjolenza fuq in-nisa u l-bniet ikunu fil-qalba ta' kull azzjoni internazzjonali mfassla b'reazzjoni għal kriżijiet umanitarji relatati ma' sitwazzjonijiet ta' kunflitt jew ta' wara l-kunflitti, jew ta' diżastri naturali;

10. Jistieden lill-UE tappoġġja bis-sħiħ ir-rakkomandazzjonijiet tal-Grupp ta' Esperti li s-CSW 2013 għandha taqbel li tiżviluppa Pjan Globali għall-Implimentazzjoni ta' Tmiem tal-Vjolenza fuq in-Nisa u l-Bniet, b'attenzjoni partikolari għall-prevenzjoni tal-vjolenza u l-għoti ta' servizz ta' monitoraġġ u gwida operazzjonali rigward l-obbligi internazzjonali eżistenti (CEDAW u BPFA), li għandhom japprovawhom l-istati membri kollha tan-NU u li għandhom jiġu varati fl-2015;

11. Jitlob li l-UE tappoġġja l-varar ta' Kampanja Dinjija favur il-prevenzjoni tal-vjolenza fuq in-nisa u l-bniet u tal-vjolenza abbażi tal-ġeneru, ħalli tieħu passi ulterjuri biex il-pajjiżi u l-komunitajiet tagħna tagħmilhom sikuri u biex tirrispetta bis-sħiħ id-drittijiet tal-bniedem tan-nisa u l-bniet madwar id-dinja kollha; jemmen li din il-kampanja għandha tissejjes fuq sħubijiet eżistenti bejn stati u atturi relevanti oħra, inklużi organizzazzjonijiet tas-soċjetà ċivili u organizzazzjonijiet tan-nisa;

12. Jitlob li r-Rappreżentant Speċjali tal-UE għad-Drittijiet tal-Bniedem jikkunsidra bis-sħiħ rapporti u proposti dwar il-vjolenza fuq in-nisa;

13. Jagħti istruzzjonijiet lill-President tiegħu biex jgħaddi din ir-riżoluzzjoni lill-Kunsill, lill-Kummissjoni, lir-Rappreżentant Għoli tal-Unjoni għall-Affarijiet Barranin u l-Politika ta' Sigurtà, kif ukoll lir-Rappreżentant Speċjali tal-UE għad-Drittijiet tal-Bniedem.

L-Erbgħa 6 ta’ Frar 2013

P7_TA(2013)0046

Sħubija Ewropea għall-Innovazzjoni dwar it-Tixjiħ Attiv u b’Saħħtu

Riżoluzzjoni tal-Parlament Ewropew tas-6 ta’ Frar 2013 dwar is-Sħubija Ewropea għall-Innovazzjoni dwar it-Tixjiħ Attiv u b’Saħħtu (2012/2258(INI))

(2016/C 024/03)

Il-Parlament Ewropew,

— wara li kkunsidra l-Komunikazzjoni tal-Kummissjoni tad-29 ta’ Frar 2012, Il-Progress tal-Pjan Strateġiku tal-Implimentazzjoni tas-Sħubija Ewropea għall-Innovazzjoni dwar it-Tixjiħ Attiv u b’Saħħtu’ (COM(2012)0083),

— wara li kkunsidra l-Pjan ta’ Azzjoni Internazzjonali ta’ Madrid dwar it-Tixjiħ ta’ April 2002,

— wara li kkunsidra d-Deċiżjoni Nru 940/2011/UE tal-Parlament Ewropew u tal-Kunsill tal-14 ta’ Settembru 2011 dwar is-Sena Ewropea għat-Tixjiħ Attiv u s-Solidarjetà bejn il-Ġenerazzjonijiet,

— wara li kkunsidra l-Pjan Strateġiku tal-Implimentazzjoni tas-Sħubija Ewropea għall-Innovazzjoni dwar it-Tixjiħ Attiv u b’Saħħtu tas-17 ta’ Novembru 2011,

— wara li kkunsidra l-opinjoni tal-Kumita tat-Reġjuni dwar “Tixjiħ Attiv: innovazzjoni – saħħa intelliġenti – ħajja aħjar” ta’ Mejju 2012 ([1]),

— wara li kkunsidra l-opinjoni tal-Kumitat Ekonomiku u Soċjali Ewropew dwar “Orizzont 2020: Pjanijiet direzzjonali dwar it-tixjiħ” ta’ Mejju 2012 ([2]),

— wara li kkunsidra l-Artikolu 48 tar-Regoli ta’ Proċedura tiegħu,

— wara li kkunsidra r-rapport tal-Kumitat għall-Ambjent, is-Saħħa Pubblika u s-Sikurezza tal-Ikel u l-opinjoni tal-Kumitat għall-Impjiegi u l-Affarijiet Soċjali (A7-0029/2013),

1. Jilqa’ l-proposta tal-Kummissjoni għal Sħubija Ewropea għall-Innovazzjoni li tippromwovi paradigma ġdida li tqis it-tixjiħ bħala opportunità għall-futur pjuttost milli bħala piż fuq is-soċjetà; barra minn hekk, jenfasizza li din l-opportunità m’għandhiex tkun limitata għal innovazzjonijiet tekniċi (ICT) u l-potenzjal tagħhom għas-suq intern u għall-industriji u l-intrapriżi tal-UE, billi s-soluzzjonijiet ICT għandhom ikunu faċli biex jintużaw għall-utent kif ukoll orjentati lejn l-utent aħħari, partikolarment lejn l-anzjani; jemmen li għandha tinkludi wkoll strateġija ċara u mhux ambigwa b’objettivi soċjali li jippromwovu u jirrikonoxxu formalment ir-rwol tal-anzjani, u l-valur tal-esperjenza tagħhom u tal-kontribut tagħhom lis-soċjetà u lill-ekonomija, ħielsa minn stigmi u diskriminazzjoni;

2. Jinnota li din l-istrateġija għandha tinkludi wkoll riċerka dwar forom ġodda ta’ okkupazzjoni adatta u xierqa għall-anzjani; jemmen li għandha ssir riċerka f’aktar dettall dwar il-potenzjal u l-valur miżjud li jiġu impjegati l-anzjani, sabiex jiġu żviluppati linji gwida li jinkludu soluzzjonijiet applikabbli u aċċettabbli għal kulħadd; jenfasizza li d-dividend demografiku tal-ġenerazzjonijiet aktar anzjani jista’ jagħti valur soċjetali kbir;

3. Jistieden lill-Kummissjoni tinkludi formalment dimensjoni tal-ġeneru kif ukoll dimensjoni tal-età, u, għalhekk, tinkorpora l-kwistjoni tal-bilanċ bejn ix-xogħol u l-ħajja privata fl-istrateġija tagħha għal tixjiħ attiv u b’saħħtu;

4. Jinnota li t-tixjiħ tas-soċjetà huwa attribwibbli għal bidla demografika (tnaqqis fir-rati tat-twelid);

5. Jenfasizza kif l-anzjani jirrappreżentaw il-firxa tal-età li qed tikber b’mod l-aktar mgħaġġel fl-Ewropa; jittama, f’dak il-kuntest u bl-għan li jiġu żviluppati, mill-aktar fis possibbli, infrastruttura, servizzi u strumenti li kapaċi jirrispondu għal din it-tranżizzjoni soċjali, li l-Kummissjoni tkompli tinvolvi lill-gvernijiet nazzjonali, lill-awtoritajiet lokali, lid-WHO u lill-akbar numru possibbli ta’ partijiet interessati fl-implimentazzjoni ta’ miżuri ta’ sensibilizzazzjoni dwar din il-kwistjoni;

([1]) ĠU C 225, 27.7.2012, p. 46.
([2]) ĠU C 229, 31.7.2012, p. 13.

L-Erbgħa 6 ta’ Frar 2013

6. Jirrimarka dwar l-għamla demografika differenti ħafna tal-Istati Membri u d-differenzi sinifikanti nazzjonali, politiċi u kulturali fil-perċezzjonijiet tal-isfida demografika u, speċjalment, tal-modi ta’ kif wieħed jindirizzaha u jippjana għaliha; jinnota ż-żieda kostanti fl-istennija tal-għomor f’kull Stat Membru u ż-żieda sinifikanti fl-għadd ta’ nies li jkomplu jaħdmu wara li jirtiraw, bir-rati tal-impjieg fost dawk ta’ età bejn il-65 u l-74 sena jogħlew bi 15 % fil-perjodu 2006-2011;

7. Jenfasizza l-ħtieġa li wieħed jisma’ lill-persuni anzjani sabiex tiġi offruta ħbiberija permezz ta’ programmi soċjali li permezz tagħhom iż-żgħażagħ ikunu jistgħu jinvolvu ruħhom ma’ persuni anzjani u jirċievu mingħandhom il-valuri u l-esperjenzi tagħhom; jemmen li l-appoġġ tas-soċjetà ċivili għall-EIP huwa meħtieġ f’termini ta’ għoti ta’ livell iżjed sinifikanti ta’ kura permezz ta’ fondazzjonijiet u assoċjazzjonijiet differenti;

8. Jenfasizza li l-parteċipazzjoni ugwali fil-ħajja hija wkoll dritt fundamentali tal-membri anzjani tas-soċjetà;

9. Jirrimarka li opportunitajiet ta’ xogħol u volontarjat, kif ukoll miżuri ta’ protezzjoni soċjali, huma essenzjali biex jiġi żgurat tixjiħ attiv u b’saħħtu;

10. Jenfasizza li l-anzjani għandhom bżonn diversi forom ta’ appoġġ u kura, u li s-servizzi u s-soluzzjonijiet għandhom għalhekk dejjem ikunu orjentati lejn il-persuni u xprunati mid-domanda;

11. Jenfasizza l-ħtieġa li tiġi miġġielda d-diskriminazzjoni abbażi tal-età fl-impjieg sabiex ikun żgurat li l-ħaddiema anzjani jkunu jistgħu jżommu l-impjieg tagħhom jew ikollhom aċċess għal opportunitajiet ta’ impjieg;

12. Jenfasizza r-rwol importanti ta’ atturi lokali u reġjonali fil-modernizzazzjoni, it-titjib u r-razzjonalizzazzjoni tal-provvista ta’ servizzi tas-saħħa u tal-kura soċjali bl-għan li jinħolqu mudelli li jiksbu riżultati aħjar għal individwi fis-suq tax-xogħol;

13. Jenfasizza l-ħtieġa li jinħolqu l-kundizzjonijiet ta’ qafas xierqa li permezz tagħhom in-nies ikunu jistgħu jipparteċipaw fis-suq tax-xogħol u jibqgħu produttivi, kemm billi tittejjeb il-flessibbiltà tas-suq tax-xogħol permezz tal-introduzzjoni ta’ kontijiet tul il-ħajja u possibbiltajiet ta’ xogħol part-time u billi jiġu previsti forom differenti ta’ kuntratti ta’ impjieg adatti għall-ħaddiema anzjani, kif ukoll arranġamenti flessibbli għall-irtirar, pereżempju permezz ta’ pensjonijiet parzjali jew snin ta’ bonus, filwaqt li dejjem tiġi ggarantita protezzjoni soċjali adegwata;

14. Japprova l-proposta tal-Kummissjoni biex tiġi adottata d-definizzjoni ta’ tixjiħ attiv u b’saħħtu kif ifformulata mid-WHO; jenfasizza li tixjiħ attiv u b’saħħtu jinkludi l-ħajja kollha u li l-partikolaritajiet tal-kuntest tal-UE għandhom ikunu parti mid-definizzjoni, inklużi, b’mod aktar speċifiku, il-prijoritajiet tal-UE fir-rigward ta’ kundizzjonijiet ambjentali b’saħħithom u ekoloġikament sostenibbli, is-sensibilizzazzjoni dwar is-saħħa, il-prevenzjoni fir-rigward tas-saħħa u l-iskrinjar bikri segwiti minn djanjożi xierqa u trattament effikaċi, il-litteriżmu rigward is-saħħa, is-saħħa elettronika, l-eżerċizzju fiżiku, is-sikurezza tal-ikel u n-nutrizzjoni adegwata, l-ugwaljanza bejn is-sessi, is-sistemi ta’ sigurtà soċjali (inklużi l-kura tas-saħħa u l-assigurazzjoni fuq is-saħħa), u l-iskemi ta’ protezzjoni soċjali; jinnota li l-età aktar avvanzata mhijiex awtomatikament marbuta mal-mard, u għalhekk m’għandhiex tkun assoċjata mad-dipendenza jew id-diżabbiltà jew titqies daqshom;

15. Jappoġġja l-proposta tal-Kummissjoni biex iżżid in-numru medju ta’ SĦS (Snin ta’ Ħajja b’Saħħitha) b’sentejn bħala parti mill-objettivi ta’ Orizzont 2020, u jilqa’ l-progress mediku li jgħin biex tiżdied l-istennija tal-għomor; madanakollu, jenfasizza li biex jintlaħaq dan l-għan ambizzjuż għandha tiġi applikata perspettiva tul il-ħajja; jenfasizza li l-aċċess għall-prevenzjoni u l-kura primarja għandu jingħata prijorità u li għandhom jiġu żviluppati mekkaniżmi xierqa biex jiġi affrontat l-impatt detrimentali tal-mard kroniku fuq it-tixjiħ attiv u b’saħħtu matul il-ħajja kollha;

16. Jinkuraġġixxi lill-Kummissjoni u lill-Istati Membri jikkunsidraw is-saħħa bħala kwistjoni orizzontali, billi jinkorporaw kwistjonijiet dwar is-saħħa fil-politiki relevanti kollha tal-UE, inklużi s-sigurtà soċjali u l-protezzjoni soċjali, il-politika ekonomika u tal-impjieg, l-ugwaljanza bejn is-sessi, u l-politiki ta’ nondiskriminazzjoni u kontra d-diskriminazzjoni;

17. Jistieden lill-Kummissjoni timmoniterja u tipprovdi data bbażata fuq l-evidenza, kompleta u miftuħa għall-aċċess dwar l-inċidenza u l-prevalenza ta’ mard (kroniku), u tinkorpora dik id-data fi strateġiji u f’linji gwida rigward l-aħjar prassi għal tixjiħ attiv u b’saħħtu;

18. Iħeġġeġ lill-Istati Membri jiżviluppaw perkorsi effiċjenti biex jivvalutaw u jimmoniterjaw l-abbuż tal-anzjani kif ukoll l-impatt tiegħu fuq is-saħħa u l-benessri tal-vittmi, u jiżviluppaw proċeduri aċċessibbli biex jgħinu u jipproteġu lill-vittmi;

L-Erbgħa 6 ta' Frar 2013

19. Jenfasizza li l-kwistjonijiet dwar is-saħħa għandhom jiġu integrati fil-politiki kollha tal-Unjoni Ewropea inklużi s-sigurtà soċjali u l-protezzjoni soċjali, il-politika tal-ekonomija u tal-impjieg, l-ugwaljanza u d-diskriminazzjoni bejn is-sessi;

20. Iħeġġeġ lill-Kummissjoni tenfasizza aktar li ż-żieda tan-numru medju ta' snin ta' ħajja b'saħħitha taċ-ċittadini tagħna b'sentejn hija l-għan ewlieni u li l-azzjonijiet kollha magħżula għandhom jikkontribwixxu b'mod li jkun jista' jitkejjel għal dan il-għan;

21. Jinkuraġġixxi l-proposta tal-Kummissjoni li taġixxi bħala faċilitatur u koordinatur tal-EIP-AHA, billi tinvolvi ruħha ma' partijiet interessati li jirrappreżentaw kemm in-naħa tad-domanda kif ukoll dik tal-provvista; jirrimarka li l-Kummissjoni għandha tiżgura li l-EIP tkun ta' benefiċċju għaċ-ċittadini kollha tal-UE, prinċipalment għal dawk mhux rappreżentati biżżejjed jew li jinsabu fir-riskju ta' esklużjoni; hawnhekk, jilqa' r-rikonoxximent fil-Komunikazzjoni (COM (2012)0083 tar-rwol tal-EIP fl-ilħuq tal-objettivi tal-Unjoni tal-Innovazzjoni, l-Aġenda Diġitali, l-inizjattiva Ħiliet Ġodda għal Impjiegi Ġodda, il-Pjattaforma Ewropea kontra l-Faqar u l-Esklużjoni Soċjali u l-Istrateġija tal-UE dwar is-Saħħa, inter alia, f'termini tal-ilħuq tal-objettivi tal-inizjattivi ewlenin ta' Ewropa 2020;

22. Jistieden lill-Kummissjoni tiżviluppa indikaturi li jistgħu jagħtu data dwar il-mard kroniku u t-tixjiħ li tkun paragunabbli, komprensiva u tkun aċċessibbli b'mod faċli, sabiex jiġu żviluppati strateġiji aktar effettivi u tkun iffaċilitata l-kondiviżjoni tal-aħjar prassi kemm f'livell nazzjonali kif ukoll f'dak tal-UE;

23. Japprova l-proposta tal-Kummissjoni li tiżdied il-parteċipazzjoni tal-anzjani fit-teħid ta' deċiżjonijiet u fit-tfassil tal-politika u li tistimula governanza reġjonali u lokali; jenfasizza, madankollu, li approċċ parteċipatorju minn isfel għal fuq minbarra l-parteċipazzjoni kontinwa tagħhom fil-ħajja soċjali u kulturali jeħtieġ valutazzjonijiet ta' bażi aktar fil-fond u monitoraġġ regolari tal-ħtiġijiet u talbiet attwali u futuri ta' persuni anzjani u ta' dawk li jipprovdulhom il-kura b'mod informali u formali;

24. Jenfasizza li l-informazzjoni u d-data miġbura fil-livell lokali u permezz ta' approċċ parteċipatorju minn isfel għal fuq se jipprovdu lil min ifassal il-politika bl-għarfien meħtieġ biex ifasslu politiki li jkunu aċċettabbli u xierqa għall-komunitajiet lokali; għalhekk, jistieden lill-Kummissjoni tistabbilixxi bħala rekwiżit l-użu ta' approċċ ta' riċerka parteċipatorja minn isfel għal fuq, kif ukoll l-iżvilupp ulterjuri tal-indikaturi u l-indiċijiet relevanti, sabiex jiġu identifikati u mmoniterjati l-ħtiġijiet attwali għal politiki, programmi u servizzi effikaċi;

25. Ifakkar lill-Kummissjoni li r-restrizzjonijiet u l-limitazzjonijiet rigward il-kura tas-saħħa, is-servizzi tal-kura, il-protezzjoni soċjali u s-sigurtà soċjali adottati u implimentati mill-Kummissjoni u/jew mill-Istati Membri bħala sforz biex isir tfaddil finanzjarju u baġitarju u tnaqqis fin-nefqa pubblika (fil-qasam tas-saħħa u f'dak soċjali) b'riżultat tal-kriżi ekonomika u finanzjarja attwali, m'għandhom bl-ebda mod jinterferixxu mal-ħtiġijiet bażiċi u mad-dinjità tal-bniedem jew jaffettwawhom b'mod negattiv; jenfasizza li tali tfaddil u tnaqqis, sakemm ma jkunux ikkombinati ma' riformi orjentati lejn il-pazjenti li jkunu meqjusa sew, jista' jaggrava l-inugwaljanzi soċjali u fil-qasam tas-saħħa u jwassal għall-esklużjoni soċjali; jenfasizza li tali tfaddil u tnaqqis jaggrava r-riżultati ġenerali tas-saħħa, l-inugwaljanzi fil-qasam tas-saħħa, l-inugwaljanzi soċjali u l-esklużjoni soċjali, u konsegwentement ikun theddida għas-solidarjetà interġenerazzjonali u intraġenerazzjonali; għalhekk, jistieden lill-Istati Membri jiżviluppaw Patt tal-Ġenerazzjonijiet li jinkludi strateġija ċara u mhux ambigwa sabiex tiġi salvagwardjata l-koeżjoni soċjali, jittejbu r-riżultati ġenerali tas-saħħa u jiġu ttrattati l-inugwaljanzi fis-saħħa; jenfasizza li l-mira ta' strateġija bħal din għandha tkun li l-iskemi tas-saħħa u l-kura soċjali jkollhom prezzijiet raġonevoli u jkunu disponibbli u aċċessibbli;

26. Jenfasizza, f'dan il-kuntest, il-ħtieġa għal finanzjament xieraq fil-livelli lokali, reġjonali, nazzjonali u tal-UE biex jiġu appoġġjati l-SMEs u l-intrapriżi soċjali; jiddubita kemm huma biżżejjed ir-riżorsi disponibbli tas-sħubija EIP-AHA li joriġinaw mill-partijiet interessati u jinkuraġġixxi lill-Kummissjoni tqiegħed għad-dispożizzjoni l-finanzjament meħtieġ; jilqa' l-allinjament previst tal-istrumenti ta' finanzjament tal-UE biex jiġi ottimizzat l-impatt tal-finanzjament, u jinkuraġġixxi l-użu u t-tkomplija ta' proġetti bħal CASA, "Aktar Snin, Ħajja Aħjar" u proġetti oħrajn li jippromwovu l-interoperabbiltà u l-iskambju ta' għarfien, ta' data u tal-aħjar prassi; jemmen li d-deċiżjoni biex l-"Innovazzjoni għal ħajja b'saħħitha u tixjiħ attiv" tiġi identifikata bħala tema prijoritarja għall-Komunitajiet ta' Konoxxenza u Innovazzjoni (KKI) fl-2014-2015 tal-Istitut Ewropew tal-Innovazzjoni u t-Teknoloġija (EIT) hija pass fid-direzzjoni t-tajba li trid tiġi kkomplementata bi strumenti finanzjarji konkreti, pereżempju finanzjament fil-Qafas Finanzjarju Pluriennali għall-2014-2020, inklużi l-FSE, il-FER, il-programm EPSCI, il-programm għar-riċerka u l-innovazzjoni u Orizzont 2020;

27. Huwa konvint li diversi strumenti finanzjarji, bħall-Fond ta' Intraprenditorija Soċjali, il-Fond Ewropew ta' Kapital ta' Riskju u l-"European Angels Fund" (EAF), huma meħtieġa sabiex jittejjeb l-aċċess tal-intrapriżi soċjali għas-swieq finanzjarji;

L-Erbgħa 6 ta' Frar 2013

28. Jistenna li l-Istati Membri, meta jużaw il-Fondi Strutturali, jagħtu aktar attenzjoni lill-kundizzjonijiet tal-għajxien u tax-xogħol tal-ġenerazzjoni aktar anzjana, joħolqu b'mod konġunt Ewropa adatta għall-ġenerazzjonijiet sal-2020, u jespandu l-infrastruttura soċjali tagħhom sabiex ikunu jistgħu jiġġieldu kontra l-faqar fost l- anzjani;

L-ewwel pilastru: Prevenzjoni, skrining u dijanjożi bikrija

29. Jilqa' l-approċċ tal-Kummissjoni rigward il-prevenzjoni tal-fraġilità u t-tnaqqis funzjonali; jinkuraġġixxi lill-Kummissjoni tapplika approċċ olistiku fir-rigward tal-prevenzjoni; jirrimarka dwar il-korrelazzjoni sistematika bejn l-istatus soċjoekonomiku u r-riżultati tas-saħħa tul il-ħajja; jistieden lill-Kummissjoni u lill-Istati Membri jittrattaw kwistjonijiet strutturali, inkluż l-illitteriżmu rigward is-saħħa u jindirizzaw l-inugwaljanzi soċjoekonomiċi (li jwasslu għal inugwaljanzi fis-saħħa); barra minn hekk, filwaqt li jaċċetta li r-responsabbiltà individwali għandha rwol fit-titjib tal-istatus tas-saħħa, jisfida l-pressjoni li ssir fuq l-individwi biex itejbu l-istatus ta' saħħithom bla ma l-kwistjonijiet strutturali jiġu ttrattati kif xieraq; għalhekk, jistieden lill-Kummissjoni u lill-Istati membri joħolqu kundizzjonijiet strutturali li jittrattaw inugwaljanzi strutturali u fis-saħħa, inkluż l-illitteriżmu rigward is-saħħa, u jipprovdu l-finanzjament meħtieġ għal aktar riċerka dwar ir-rwol li l-komunitajiet lokali jista' jkollhom meta jiġu ttrattati dawn l-inugwaljanzi;

30. Jistieden lill-Kummissjoni u lill-awtoritajiet kompetenti fl-Istati Membri biex jirrikonoxxu, jippromwovu u jiffinanzjaw il-forom kollha ta' prevenzjoni, i.e. il-promozzjoni ta' stil ta' ħajja tajjeb għas-saħħa, skrining regolari għall-mard, interventi bikrija sabiex il-progressjoni tal-mard tinżamm lura jew titreġġa' lura fl-istadji bikrija, u l-iżvilupp ta' miżuri ta' prevenzjoni bl-għan li titnaqqas ir-rata ta' deterjorament għall-pazjenti affettwati minn mard kroniku;

31. Jirrimarka li l-mobbiltà intellettwali tista' tiżdied b'aċċess għat-tagħlim tul il-ħajja (LLL), anke f'età aktar avvanzata, u b'hekk tgħin biex tingħeleb il-marda tad-demenzja;

32. Jappoġġja l-approċċ tal-Kummissjoni fir-rigward tal-promozzjoni tas-saħħa permezz ta' programmi integrati; madankollu, jenfasizza l-fatt li dawn il-programmi għandhom ikunu bbażati fuq l-evidenza (li tirrefletti l-ħtiġijiet attwali u futuri tal-popolazzjoni li qed tixjieħ); barra minn hekk, jenfasizza li għandhom jinkorporaw approċċ xieraq fir-rigward ta' kwistjonijiet li mhumiex marbuta (b'mod sħiħ jew dirett) mal-imġiba individwali, bħall-kundizzjonijiet ambjentali (il-kwalità tal-arja, il-kwalità tal-ilma, it-tnaqqis tal-istorbju, il-ġestjoni tal-iskart), is-saħħa u s-sigurtà fuq il-post tax-xogħol (il-ġestjoni tal-età) u l-ħarsien tal-konsumatur (standards tal-kummerċjalizzazzjoni u tar-reklamar, sikurezza tal-ikel, drittijiet tal-konsumatur);

33. Jappoġġja l-approċċ tal-Kummissjoni fir-rigward taż-żieda tal-livelli ta' attività fiżika tal-popolazzjoni sabiex jittejjeb it-tixjiħ attiv u b'saħħtu, filwaqt li jfakkar li nuqqas ta' eżerċizzju regolari jwassal għal għadd ta' problemi tas-saħħa li, skont id-WHO, jikkostitwixxu r-raba' fattur ta' riskju l-aktar komuni li jwassal għall-mewt; huwa preokkupat li l-biċċa l-kbira taċ-ċittadini tal-UE ma jagħmlux l-ammont ta' eżerċizzju rakkomandat għal kuljum;

34. Jinkuraġġixxi l-korrelazzjoni eqreb tat-tixjiħ b'saħħtu ma' inklużjoni usa' tal-eżerċizzju fiżiku fil-programmi edukattivi; jenfasizza l-importanza tal-għażliet ta' kuljum (l-attività fiżika, id-dieta, eċċ.) fil-prevenzjoni tal-problemi tas-saħħa; jistieden lill-Kummissjoni u lill-awtoritajiet kompetenti fl-Istati Membri jieħdu azzjoni biex jinjuraġġixxu lill-persuni ta' kull età jagħmlu aktar eżerċizzju fiżiku bħala mezz biex itejbu s-saħħa individwali tagħhom li jissarraf f'għadd ikbar ta' snin li wieħed iqatta' f'saħħtu, kif ukoll f'benefiċċji konsiderevoli għas-soċjetà fil-forma ta' saħħa pubblika ġenerali u ta' riżultati finanzjarji;

35. Jilqa' l-Pjan Strateġiku tal-Implimentazzjoni tas-Sħubija Ewropea għall-Innovazzjoni dwar it-Tixjiħ Attiv u b'Saħħtu, u speċjalment l-enfasi tiegħu fuq il-kooperazzjoni bejn il-Kummissjoni, l-Istati Membri, l-industrija u n-negozju, il-partijiet interessati pubbliċi u privati, il-professjonisti fis-settur tas-saħħa u tal-kura, kif ukoll l-organizzazzjonijiet li jirrappreżentaw l-anzjani u l-pazjenti, fuq l-iskambju u t-trasferiment ta' ideat tajbin u tal-aħjar prassi (eż. il-pjattaforma "Marketplace" bbażata diġitalment), u fuq l-ottimizzazzjoni ta' strumenti eżistenti ta' finanzjament; jenfasizza li t-tixjiħ għandu jitqies bħala opportunità aktar milli piż, u li l-valur tal-anzjani, l-esperjenzi tagħhom u l-kontribut kontinwu tagħhom lejn is-soċjetà għandhom ilkoll jiġu rikonoxxuti u promossi; jilqa' l-approċċ tal-Kummissjoni, li b'mod ċar hu mmirat lejn il-promozzjoni tal-vitalità u d-dinjità tal-anzjani fl-Ewropa permezz ta' innovazzjonijiet ta' relevanza għalihom, biex tissaħħaħ "kultura ta' tixjiħ attiv" f'Ewropa adatta għall-ġenerazzjonijiet u biex dan il-proċess jitfassal flimkien mas-sħab rikonoxxuti fil-qasam tar-riċerka u tas-soċjetà ċivili;

36. Ifakkar fil-ħtieġa ta' rikonoxximent aktar sħiħ tal-edukazzjoni informali u mhux formali tal-anzjani, b'mod partikolari meta tkun inkisbet permezz tal-volontarjat jew tal-kura informali;

37. Jistieden lill-Kummissjoni tagħti prijorità lill-fatturi li jistgħu jinfluwenzaw kif jixjieħu n-nies fl-Ewropa, bħar-rati għoljin ta' konsum ta' alkoħol u tabakk;

L-Erbgħa 6 ta' Frar 2013

It-tieni pilastru: Kura u fejqan

38. Jappoġġja l-objettiv tal-Kummissjoni li tiżviluppa aktar is-sistemi integrati ta' kura u fejqan; filwaqt li jqis l-adegwatezza ta' sistemi ta' kura u fejqan eżistenti, preferuti u futuri b'rabta mal-iżvilupp ulterjuri tagħhom u filwaqt li jikkunsidra l-prinċipju tas-sussidjarjetà fil-qasma tas-saħħa pubblika, jistieden lill-Istati Membri u lill-awtoritajiet kompetenti jiżviluppaw sistemi ta' kura u fejqan nazzjonali, reġjonali u lokali li jinkorporaw approċċ olistiku u integrat għall-ġestjoni tal-mard relatat mal-età; jistieden lill-Kummissjoni tgħin lill-Istati Membri f'dan ir-rigward, filwaqt li tirrispetta d-differenzi reġjonali u lokali fl-aspettattivi, in-normi u l-valuri taċ-ċittadini; jinkuraġġixxi lill-Kummissjoni tagħmel użu mill-ħidma tal-Aġenzija Ewropea għall-Mediċini dwar il-mediċini li jintużaw għall-anzjani u tintegraha sabiex ittejjeb l-aċċess għal mediċini sikuri u adegwati għall-pazjenti anzjani;

39. Jilqa' l-intenzjoni tal-Kummissjoni li timplimenta skemi ta' ġestjoni ta' każijiet u pjanijiet ta' kura individwali; madanakollu, filwaqt li jirrikonoxxi li approċċ iċċentrat fuq il-klijent/pazjent huwa meħtieġ, jemmen li l-ispejjeż ta' approċċ bħal dan f'termini ta' użu ta' fornituri tal-kura mħarrġa u tal-"għodda" xierqa, m'għandhomx jitħallsu biss mill-individwu iżda għandhom jitqiesu bħala responsabilità soċjali, biex tiġi ggarantita s-solidarjetà interġenerazzjonali u intraġenerazzjonali; jemmen li għandha tingħata kunsiderazzjoni lil forom ġodda ta' solidarjetà li jinsabu moħbija fil-potenzjal tal-ġenerazzjoni anzjana u li għandhom jiġu inkorporati f'soluzzjonijiet għal kwistjonijiet relatati mal-kura u l-fejqan;

40. Jinkuraġġixxi l-ambizzjoni tal-Kummissjoni fir-rigward tas-saħħa elettronika, biex issir aspett sinifikanti u sostanzjali tas-sistemi futuri tal-kura u l-fejqan; madanakollu, jirrikonoxxi li s-soluzzjonijiet tas-saħħa elettronika, filwaqt li huma ta' benefiċċju, jistgħu ma jtejbux b'mod sinifikanti r-riżultati tas-saħħa, inkluża l-benessri psikoloġika, jekk jieħdu post l-interazzjoni umana pjuttost milli jiġu integrati ma' approċċ wiċċimbwiċċ bejn pazjenti u professjonisti tal-kura tas-saħħa; jemmen li t-teknoloġija tas-saħħa elettronika m'għandhiex tnaqqas ir-relazzjoni ta' fiduċja bejn l-anzjani u l-professjonisti tal-kura tas-saħħa;

41. Jirrikonoxxi l-intenzjoni tal-Kummissjoni li tikkontribwixxi biex tagħmel is-sistemi tal-kura u l-fejqan aktar kosteffiċjenti; madanakollu, jenfasizza li ż-żieda kontinwa tal-ispejjeż ġenerali tal-kura tas-saħħa u l-appoġġ soċjali ma tistax tiġi attribwita biss għal popolazzjoni li qed tixjieħ; jirrikonoxxi li l-prevalenza li qed tiżdied tal-mard kroniku għandha rwol sostanzjali fl-ispejjeż li qed jiżdiedu tal-kura tas-saħħa u tal-appoġġ soċjali; madankollu, jinnota li meta l-piż tal-ispejjeż tal-kura tas-saħħa jiġġarrab dejjem iżjed mill-individwu dan x'aktarx joħloq ċirku vizzjuż li fih is-saħħa u l-benessri tal-persuni jitpoġġew fir-riskju billi jistgħu jkunu sfurzati jirriallokaw ir-riżorsi normalment limitati tagħhom jew meta jkollhom jipposponu, jabbandunaw jew saħansitra jwaqqfu t-trattament, l-assistenza u n-nutrizzjoni adegwata, li mbagħad jista' jwassal għal spejjeż tal-kura tas-saħħa u l-appoġġ soċjali dejjem akbar kemm għall-individwu kif ukoll għas-soċjetà;

42. Jirrikonoxxi l-objettiv tal-Kummissjoni li tittratta l-inċertezzi legali u regolatorji u l-frammentazzjoni tas-suq, iżda jenfasizza li r-riformi meħtieġa kollha tas-suq għandhom iqisu l-importanza li l-kura tas-saħħa tibqa' għall-but taċ-ċittadini kollha, u li l-kompetenzi tal-gvernijiet nazzjonali u reġjonali u tal-awtoritajiet lokali fir-rigward tal-protezzjoni soċjali u tas-saħħa għandhom ikunu rikonoxxuti, rispettati u osservati, mingħajr ma tiġi kompromessa l-ħtieġa li jsir investiment fi skemi tal-kura bbażati fuq il-komunità;

43. Jibqa' jsostni li jinħtieġu riformi ulterjuri tas-sistemi tal-pensjoni sabiex dawn jinżammu adegwati, sostenibbli u sikuri, b'attenzjoni speċjali għat-tnaqqis tad-differenza bejn il-pagi tal-irġiel u n-nisa fix-xogħol u konsegwentement fil-pensjonijiet, u li l-livelli tal-pensjonijiet iridu wkoll jibqgħu prevedibbli għall-ġenerazzjonijiet futuri; għal dan il-għan, jitlob li tiġi stabbilita aktar koerenza bejn l-età ta' rtitrar effettiv, l-età ta' rtirar uffiċjali u l-istennija tal-għomor; jistieden lil dawk l-Istati Membri li żiedu l-età statutorja tal-irtirar, jew li se jagħmlu dan, biex jinkuraġġixxu l-impjieg ta' persuni anzjani, eż. permezz ta' eżenzjonijiet fiskali u tas-sigurtà soċjali;

44. Jistieden lill-Kummissjoni twettaq analiżi globali tal-potenzjal tal-kura tas-saħħa tal-Ewropa b'rabta mal-potenzjal nazzjonali fl-Istati Membri, fid-dawl tan-nuqqas serju ta' ħaddiema tal-kura tas-saħħa f'xi Stati Membri minħabba l-fatt li l-kundizzjonijiet tax-xogħol huma aktar attraenti f'pajjiżi Ewropej oħra;

45. Jistieden lill-Kummissjoni tfassal strateġija bl-għan biex jinkisbu opportunitajiet indaqs għaċ-ċittadini Ewropej kollha fil-qasam tal-kura tas-saħħa, sabiex tinħoloq sistema ta' kooperazzjoni bejn il-pajjiżi Ewropej li qed jitilfu numru kbir ta' ħaddiema tal-kura tas-saħħa u dawk li jibbenefikaw mis-servizzi tagħhom;

L-Erbgħa 6 ta' Frar 2013

46. Isostni li l-politiki ta' konċiljazzjoni bejn il-ħajja tal-familja u l-ħajja tax-xogħol jippermettu lin-nisa jkampaw aħjar mat-tixjiħ, meta jitqies il-fatt li l-impjieg itejjeb il-kwalità tal-ħajja; jemmen ukoll li tali politiki jippermettu lin-nisa jevitaw differenza fil-pagi u, għaldaqstant, ir-riskju ta' faqar aktar tard f'ħajjithom f'każijiet fejn, sabiex ikunu jistgħu jikkonċiljaw il-ħajja tal-familja mal-ħajja tax-xogħol, ikollhom jagħżlu xogħlijiet part-time, mingħajr irbit jew atipiċi, b'riperkussjonijiet f'termini ta' ħlas tal-kontribuzzjonijiet tal-pensjoni;

47. Iqis li jeħtieġ li tissaħħaħ l-adegwatezza tal-pensjonijiet billi tiġi miġġielda d-diskriminazzjoni skont il-ġeneru fis-suq tax-xogħol, b'mod speċjali billi jitnaqqsu d-differenzi fil-karrieri u l-pagi;

48. Jenfasizza l-ħtieġa għal responsabbiltà personali, filwaqt li jitqies li jeħtieġ ukoll li l-individwi jaħsbu dwar x'jistgħu jagħmlu biex jiżguraw l-età tal-pensjoni tagħhom; jenfasizza wkoll ir-rwol kruċjali tas-solidarjetà tal-familja u dik interġenerazzjonali;

It-tielet pilastru: Tixjiħ attiv u ħajja indipendenti

49. Jilqa' l-approċċ tal-Kummissjoni fir-rigward tat-tixjiħ attiv u l-ħajja indipendenti, u aktar speċifikament, il-ħsieb komprensiv tagħha dwar ir-rwol u l-importanza tal-"post fit-tixjiħ" hekk kif ir-radius jew il-perimetru li fih in-nies jgħixu ħajjithom jiċkien aktar ma dawn jixjieħu, u minħabba li l-anzjani għandhom tendenza li jippreferu jgħixu indipendentement għall-itwal żmien possibbli waqt li jibqgħu attivi fil-komunità tagħhom; jenfasizza l-ħtieġa li l-anzjani jiġu mħeġġa jgħixu indipendentement fi djarhom stess sakemm ikun vijabbli, jekk ikunu jixtiequ jagħmlu hekk, sabiex jitnaqqas it-tfixkil għar-rutina normal tagħhom, kemm fiżikament kif ukoll mentalment. jenfasizza wkoll li s-soluzzjoni mhix biss id-djar għall-anzjani, iżda anke l-kwartieri interġenerazzjonalment u komprensivament attivi; iqis li l-AAL JP (il-Programm Konġunt tal-Għajxien Megħjun Kontestwalment) huwa strument importanti għall-użu ta' riżorsi tekniċi li jiffaċilitaw il-ħajja ta' kuljum;

50. Jinkuraġġixxi lill-Kummissjoni, fil-valutazzjoni tagħha tas-soluzzjonijiet għal Għajxien Indipendenti, biex tikkunsidra l-problemi ppreżżntati mid-distakk li jeżisti f'ħafna Stati Membri bejn l-aspettativa medja ta' ħajja b'saħħitha u l-età tal-pensjoni, li potenzjalment tħalli ħafna persuni b'perjodu li fih ma jkunux għadhom kapaċi jaħdmu iżda jkunu għadhom mhumiex eliġibbli li jirċievu d-drittijiet sħaħ tal-pensjoni tagħhom;

51. Ifakkar li ċ-ċittadini anzjani huma ta' benefiċċju għas-soċjetajiet tagħna, u huwa essenzjali li nibnu fuq l-għarfien u l-esperjenzi tagħhom fl-oqsma kollha tal-ħajja u nappoġġjaw l-għajxien indipendenti tagħhom għall-itwal perjodu ta' żmien possibbli;

52. Jemmen li huwa kruċjali li jiġi miġġieled l-iżolament tal-informazzjoni fost il-ġenerazzjoni anzjana, u li l-aċċess għal u l-użu ta' teknoloġiji ġodda jikkostitwixxu waħda mill-għodda essenzjali għal tixjiħ attiv u b'saħħtu u l-inklużjoni soċjali tal-anzjani;

53. Jistieden lill-Kummissjoni tippromwovi ambjent fiżiku aċċessibbli u għall-but ta' kulħadd u l-adattament tad-djar tal-anzjani bl-għan li tiffaċilita l-indipendenza tagħhom; jenfasizza li l-adattament tad-djar huwa l-aħjar prevenzjoni kontra l-inċidenti domestiċi li jistgħu jikkawżaw diżabbiltajiet serji, li jirriżultaw fi spejjeż kbar għas-servizzi pubbliċi u l-familji u li huma ta' xkiel għal tixjiħ attiv u f'saħħtu;

54. Jappoġġja l-għan tal-Kummissjoni li jinħolqu ambjenti adatti għall-anzjani, sabiex ikun evitat li l-kapaċitajiet potenzjali (u residwi) tal-anzjani ma jiġux ostakolati minn dak li jkun madwarhom u biex jiġu megħjuna jżommu l-kapaċitajiet fiżiċi u konoxxittivi tagħhom għall-itwal żmien possibbli, u jgħixu f'ambjenti familjari u sikuri filwaqt li jiġi evitat ukoll l-iżolament soċjali; jistieden lill-Kummissjoni, madanakollu, tinkuraġġixxi l-ħolqien ta' ambjenti "mfassla għal kulħadd", u jenfasizza li dawn l-ambjenti għandhom jinftiehmu f'kuntest wiesa', li mhux biss jinkorpora l-ambjent urban u rurali bi djar, bankini, bliet, eċċ. komdi, sikuri u aċċessibbli, iżda anke l-ambjent soċjali, psikoloġiku, ekoloġiku, kulturali u naturali, li joffri diversi forom ta' attività u li jagħti lil kull individwu opportunitajiet għal sodisfazzjon personali u motivazzjoni kondiviża; jenfasizza li dan l-ambjent urban għandu jiggarantixxi li l-persuni anzjani jkollhom iktar aċċessibbiltà għall-benefiċċji ta' ħajja f'żona b'densità għolja ta' popolazzjoni permezz ta' aċċess iktar faċli għal kumditajiet vitali, u jirrimarka li, minkejja l-urbanizzazzjoni li għaddejja, ħafna nies għadhom jgħixu fil-kampanja, fejn jinħtieġu wkoll soluzzjonijiet innovattivi;

55. Jenfasizza wkoll l-importanza li l-ambjent ta' ġewwa tad-djar tal-anzjani jiġi adattat sabiex jiġu evitati aħjar l-inċidenti domestiċi u l-waqgħat u jittawwal l-għajxien indipendenti; jinkuraġġixxi lill-Istati Membri jiżguraw li l-anzjani jkunu eliġibbli għal finanzjament għall-adattament ta' darhom; jappoġġja miżuri li jevitaw l-iżolament tal-persuni anzjani u/jew tal-persuni li ma jkunux jistgħu jħallu darhom u li jkissru l-istigma assoċjata mal-mard, kemm jekk ikun relatat mal-età kif ukoll jekk le;

L-Erbgħa 6 ta' Frar 2013

56. Jenfasizza l-ħtieġa għal bilanċ bejn iż-żoni rurali u urbani f'termini ta' kura għall-persuni anzjani; jemmen li innovazzjonijiet teknoloġiċi permezz ta' ICTs għandhom jindirizzaw l-isfidi ta' mobbiltà li jħabbtu wiċċhom magħhom l-anzjani li jgħixu fiż-żoni rurali;

57. Jenfasizza l-ħtieġa li tingħata attenzjoni partikolari lill-inklużjoni ta' persuni li qed jixjieħu li jgħixu f'żoni remoti jew f'żoni b'ħafna żvantaġġi;

58. Jappoġġja l-isforzi tal-Kummissjoni biex toħloq ambjenti adatti għall-anzjani biex jiġi żgurat li l-kapaċitajiet potenzjali (u residwi) tal-anzjani ma jkunux ostakolati mill-ambjent tagħhom; jenfasizza li dawn l-ambjenti għandhom jitqiesu f'kuntest wiesa', mhux biss relatat mal-ambjent mibni, iżda anke mal-ambjent soċjali, psikoloġiku, kulturali u naturali; jinkuraġġixxi lill-Kummissjoni, f'dan il-kuntest, biex tipproponi wkoll Liġi Ewropea dwra l-Aċċessibbiltà;

59. Jistieden lill-Kummissjoni tirrieżamina s-soluzzjonijiet u l-prassi tajba disponibbli relatati ma' approċċ ġdid għal tixjiħ attiva u għall-ħolqien ta' sistema ta' tixjiħ attiv komprensiva u kompatibbli fl-Istati Membri kollha;

60. Jipproponi li l-politiki tal-UE skont it-Titolu XII tat-Trattat dwar il-Funzjonament tal-Unjoni Ewropea rigward l-edukazzjoni u l-isport għandhom jinkludu taqsima dwar it-tixjiħ attiv;

61. Jenfasizza li t-tneħħija tal-ostakli arkitettoniċi għall-persuni b'diżabbiltà għandha wkoll effett pożittiv fuq il-mobbiltà tal-anzjani, u tgħinhom biex jgħixu ħajja indipendenti u attiva aktar fit-tul; għalhekk, iqis li huwa importanti li dawn l-ostakli jitneħħew ukoll fil-bliet żgħar, fejn jgħixu numru kbir ta' anzjani;

62. Jipproponi li jittieħdu miżuri li jinkuraġġixxu l-irtirar ikkombinat ma' xi forma ta' attività;

63. Jistieden lill-Kummissjoni tressaq proposti għall-ġlieda kontra d-diskriminazzjoni kontra l-anzjani fir-rigward tal-aċċess għas-suq tax-xogħol, fil-post tax-xogħol u fit-twettiq tax-xogħol, bl-għan li tinkiseb dinja tax-xogħol konsistentement favorevoli għall-ġenerazzjonijiet;

64. Jistieden lill-impjegaturi, fejn meħtieġ, iżidu l-isforzi tagħhom biex jadattaw il-kundizzjonijiet tax-xogħol għall-istat tas-saħħa u l-kapaċitajiet tal-ħaddiema anzjani u jinkuraġġixxu immaġni aktar pożittiva tal-persuni anzjani fil-post tax-xogħol;

65. Jinnota li t-tixjiħ ma jfissirx biss sfidi iżda joffri wkoll possibbiltajiet, b'mod speċjali opportunitajiet ta' innovazzjoni li, fit-tul, jistgħu jikkontribwixxu għall-ħolqien tal-impjiegi u benessri ekonomiku dejjem akbar fl-Ewropa;

Kwistjonijiet orizzontali

66. Jilqa' l-approċċ tal-Kummissjoni fir-rigward ta' strumenti ta' finanzjament, proċessi ta' standardizzazzjoni, żvilupp ta' repożitorji, sinerġiji u faċilitazzjoni ta' kooperazzjoni u kondiviżjoni tal-aħjar prassi bejn l-Istati Membri; jenfasizza, madankollu, li huwa prerekwiżit li dawn l-objettivi jkunu marbuta mal-ħtiġijiet u t-talbiet attwali (i.e. li jkun żgurat li l-politiki, il-programmi u s-servizzi jkunu bbażati fuq l-evidenza u għalhekk ikunu sostnuti minn valutazzjoni rappreżentattiva u monitoraġġ regolari, biex tkun faċilitata u mħaffa l-kreazzjoni ta' UE adatta għall-anzjani); għalhekk, jistieden lill-Kummissjoni tibda l-iżvilupp ta' għodod ta' valutazzjoni u monitoraġġ standardizzati li jipprovdu d-data meħtieġa fir-rigward tar-rakkomandazzjonijiet għall-politika bbażata fuq l-evidenza, l-iżvilupp ta' programmi u l-provvista ta' servizzi (tas-saħħa/kura);

67. Jappoġġja l-approċċ tal-Kummissjoni fir-rigward ta' innovazzjonijiet adatti għall-anzjani; jistieden lill-Kummissjoni, madankollu, biex tiżgura li dawn l-innovazzjonijiet ikunu orjentati lejn l-utent u faċli għall-utent u biex tinkorpora l-potenzjal tagħhom b'mod attiv; għaldaqstant, jistieden lill-Kummissjoni tiżviluppa metodoloġija li permezz tagħha l-ħtiġijiet attwali u futuri tal-anzjani jistgħu jiġu evalwati, u tinvolvi aktar lill-utenti finali fil-politiki u l-programmi ta' finanzjament tagħha; ifakkar li karatteristiċi adattati għall-ħtiġijiet tal-anzjani normalment huwa ppruvat li huma ta' vantaġġ għall-ġenerazzjonijiet kollha;

68. Iqis li hija meħtieġa koordinazzjoni aħjar bejn il-livelli differenti involuti fl-iżvilupp ta' soluzzjonijiet għall-benefiċċju tat-tixjiħ attiv u b'saħħtu, u jenfasizza l-ħtieġa ta' governanza f'diversi livelli f'dan il-qasam; jemmen li l-istituzzjonijiet reġjonali u lokali m'għandhomx jitqiesu sempliċement bħala awtoritajiet ta' implimentazzjoni, iżda għandhom ikunu involuti fil-proċess sħiħ tat-teħid ta' deċiżjonijiet u tal-valutazzjoni;

69. Jenfasizza r-rwol importanti ta' atturi lokali u reġjonali fil-modernizzazzjoni, it-titjib u r-razzjonalizzazzjoni tal-provvista ta' servizzi tas-saħħa u tal-kura soċjali, bl-għan li jinħolqu mudelli li jiksbu riżultati aħjar għal individwi fis-suq tax-xogħol;

L-Erbgħa 6 ta' Frar 2013

70. Jilqa' l-inizjattivi eżistenti dwar l-aċċessibbiltà, bħall-Premijiet għal Bliet Aċċessibbli; jistieden lill-Kummissjoni tadotta Att Ewropew dwar l-Aċċessibbiltà biex ittejjeb is-suq tal-oġġetti u s-servizzi aċċessibbli;

71. Jinkuraġġixxi l-idea li jiġi offrut taħriġ informali lil membri tal-ġenerazzjonijiet taż-żgħażagħ bl-għan li jiġu promossi forom komuni ta' servizzi ta' kura għall-anzjani;

72. Jenfasizza r-rwol essenzjali ta' aktar investiment u nfiq fil-qasam tal-edukazzjoni, tat-taħriġ u tat-taħriġ addizzjonali, filwaqt li tingħata prijorità lit-tagħlim tul il-ħajja u lill-promozzjoni ta' stili ta' ħajja tajbin għas-saħħa, sabiex jinħoloq ambjent tax-xogħol favorevoli għall-ġenerazzjonijiet u sabiex il-ħaddiema anzjani ma jibqgħux lura f'ambjent teknoloġiku li qed jinbidel; f'dan il-kunstest, iħeġġeġ li jkun hemm enfasi qawwija fuq it-tagħlim tul il-ħajja fi ħdan il-programm "Erasmus għal Kulħadd", li huwa għodda effettiva għat-trawwim tal-edukazzjoni u l-iżvilupp professjonali kontinwu għaċ-ċittadini tal-UE ta' kull età;

73. Jenfasizza l-ħtieġa ta' approċċ olistiku għat-tixjiħ u ta' żvilupp u riforma komprensivi, mhux biss fl-oqsma tat-tagħlim tul il-ħajja u tas-suq tax-xogħol iżda anke fir-rigward tal-aċċess għalihom, inklużi fatturi bħat-trasport, l-infrastruttura u l-bini;

74. Jenfasizza l-ħtieġa li jiġu stabbiliti sistemi ta' appoġġ għal dawk li jieħdu ħsieb il-familja;

75. Jappoġġja l-approċċ tal-Kummissjoni rigward il-promozzjoni tal-ħolqien ta' ambjenti adatti għall-anzjani, fejn dawn tal-aħħar għandhom jitqiesu bħala kontributur kruċjali għat-tixjiħ attiv u b'saħħtu tul il-ħajja kollha; jirrimarka, madankollu, li l-promozzjoni biss tal-ħolqien ta' ambjenti adatti għall-anzjani mhijiex se tkun biżżejjed sabiex ikun żgurat titjib effettiv rigward kwistjonijiet bħall-mobbiltà tal-persuni, il-possibbiltà li wieħed ikun jista' jimxi fil-viċinati jew il-faċilitajiet ta' parteċipazzjoni soċjali tal-komunitajiet, kif ukoll aċċess għal servizzi tas-saħħa u l-kura kwalitattivi u għall-but ta' kulħadd u għal djar xierqa u għall-but ta' kulħadd;

76. Jilqa' l-objettiv li jiġu promossi ambjenti adatti għall-anzjani bħala għodda essenzjali biex jiġu appoġġjati l-ħaddiema anzjani u l-anzjani li qed ifittxu xogħol u li jiġu promossi soċjetajiet inklussivi li joffru opportunitajiet indaqs għal kulħadd;

77. Jenfasizza l-importanza li jiġu żgurati s-saħħa u s-sigurtà fil-posta tax-xogħol bħala prerekwiżit għal ħajja tax-xogħol sostenibbli u għal tixjiħ attiv, b'mod partikolari għal ħaddiema b'diżabbiltà jew b'kundizzjonijiet kroniċi; jirrimarka li l-ICT u r-robotika jista' jkollhom rwol ewlieni f'dak il-kuntest billi jiffaċilitaw ix-xogħlijiet fiżiċi għall-forza tax-xogħol li qed tixjieħ tagħna; jistieden lill-Kummissjoni u lill-Istati Membri jippromwovu teknoloġiji bħal dawn meta jkun xieraq; jilqa' r-rikonoxximent tas-sinifikat tal-prevenzjoni fl-ewwel pilastru tal-Pjan Strateġiku ta' Implimentazzjoni; huwa konvint li l-prevenzjoni għandha wkoll rwol ewlieni fil-posta tax-xogħol, billi ttejjeb is-saħħa okkupazzjonali, filwaqt li tnaqqas il-pressjoni fuq is-sistemi tas-saħħa u l-kura fit-tul;

78. Huwa konvint li riformi komprensivi huma neċessarji għall-prevenzjoni u l-evitar ta' nuqqasijiet serji fl-aċċess għas-swieq tax-xogħol li jirriżultaw f'aktar tnaqqis fir-ritmu ekonomiku u f'theddida għal-livell ta' prosperità fl-Ewropa; f'dan ir-rigward, jenfasizza l-ħtieġa li tiġi żviluppata perspettiva wiesgħa li tikkunsidra kwistjonijiet bħal politiki ekonomiċi, impjiegi, sigurtà soċjali, protezzjoni soċjali, ugwaljanza u diskriminazzjoni bejn il-ġeneri;

79. Jilqa' l-inizjattivi attwali fil-qasam tal-istandardizzazzjoni, bħall-mandati dwar "Disinn għal kulħadd" u l-aċċessibbiltà tal-ICT u tal-ambjent mibni; jinnota l-impenn tal-Kummissjoni biex tniedi inizjattivi simili għall-istandards Ewropej dwar is-saħħa elettronika u l-għajxien indipendenti; jistieden lill-Kummissjoni u lill-korpi ta' standardizzazzjoni jinvolvu iżjed lill-utenti f'dawn l-inizjattivi sabiex jindirizzaw il-ħtiġijiet tagħhom b'mod adegwat;

80. Jistieden lill-Kummissjoni u lill-Istati Membri iniedu kampanji li jtejbu l-perċezzjoni tal-pubbliku fir-rigward tal-kontribut u l-produttività ta' ħaddiema anzjani, speċjalment ta' dawk b'diżabbiltajiet jew b'kundizzjonijiet kroniċi;

81. Iqis li l-anzjani irid ikollhom livelli xierqa ta' dħul, djar, aċċess għal kull tip ta' servizz tas-saħħa, soċjali u kulturali, u netwerks soċjali b'saħħithom sabiex tittejjeb il-kwalità ta' ħajjithom, kif ukoll li jeħtieġu opportunitajiet biex jibqgħu jikkontribwixxu għas-suq tax-xogħol, jekk ikunu jixtiequ, mingħajr restrizzjonijiet minħabba diskriminazzjoni abbażi tal-età;

82. Jenfasizza l-importanza li jiġu appoġġjati u megħjuna voluntiera anzjani u l-volontarjat interġenerazzjonali; jemmen li l-volontarjat u l-inizjattivi "anzjani għall-anzjani" għall-popolazzjoni li qed tixjieħ jistgħu jipprovdu mezz ta' inklużjoni kif ukoll jagħtu kontribut kbir mhux ħażin għas-sostenibbiltà tas-sistemi tal-kura fit-tul; għalhekk, jinkuraġġixxi l-iżvilupp u l-innovazzjoni f'dan il-qasam;

o

o o

83. Jagħti istruzzjonijiet lill-President tiegħu biex jgħaddi din ir-riżoluzzjoni lill-Kunsill u lill-Kummissjoni.

P7_TA(2013)0047

Preparazzjonijiet għal CITES COP 16

Riżoluzzjoni tal-Parlament Ewropew tas-6 ta' Frar 2013 dwar l-objettivi strateġiċi tal-UE għas-16-il laqgħa tal-Konferenza tal-Partijiet tal-Konvenzjoni dwar il-Kummerċ Internazzjonali fl-Ispeċijiet ta' Fawna u Flora Selvaġġi fil-Periklu (CITES), li se ssir f'Bangkok (it-Tajlandja) mit-3 sal-14 ta' Marzu 2013 (2012/2838(RSP))

(2016/C 024/04)

Il-Parlament Ewropew,

— wara li kkunsidra s-16-il laqgħa li jmiss tal-Konferenza tal-Partijiet (CoP16) tal-Konvenzjoni dwar il-Kummerċ Internazzjonali fl-Ispeċijiet ta' Fawna u Flora Selvaġġi fil-Periklu (CITES), li se ssir mit-3 sal-14 ta' Marzu 2013 f'Bangkok, it-Tajlandja,

— wara li kkunsidra l-mistoqsijiet lill-Kunsill u lill-Kummissjoni dwar l-objettivi ewlenin għall-CoP16 tal-Konvenzjoni dwar il-Kummerċ Internazzjonali fl-Ispeċijiet ta' Fawna u Flora Selvaġġi fil-Periklu (CITES) f'Bangkok, it-Tajlandja, mit-3 sal-14 ta' Marzu 2013 (O-000201/2012 – B7-0109/2013 u O-000202/2012 – B7-0110/2013),

— wara li kkunsidra l-Artikoli 115(5) u 110(2) tar-Regoli ta' Proċedura tiegħu,

A. billi s-CITES hija l-akbar ftehim dinji eżistenti dwar il-konservazzjoni tal-organiżmi selvaġġi, bl-għan li tipprevjeni l-isfruttar żejjed tal-fawna u l-flora selvaġġi minħabba l-kummerċ internazzjonali, b'177 Parti, inklużi s-27 Stat Membru tal-Unjoni Ewropea;

B. billi l-għan tas-CITES huwa li jiżgura li l-kummerċ internazzjonali fl-annimali u l-pjanti selvaġġi ma jkunx theddida għas-sopravivenza tal-ispeċijiet fl-ambjent naturali tagħhom;

C. billi huwa importanti li l-prosperità fit-tul tingħata prijorità fuq l-interessi ekonomiċi għal perjodu qasir ta' żmien;

D. billi l-isfruttar tal-ispeċijiet selvaġġi, il-kummerċ illegali fil-fawna u l-flora selvaġġi, il-qerda tal-ħabitats, it-tibdil fil-klima u l-konsum tar-riżorsi naturali mill-bniedem huma l-kawżi ewlenin tat-tifqir tal-bijodiversità;

E. billi d-delinjament ta' foresti intatti u l-fatt li f'ċerti żoni ma jinbnewx toroq huma metodi kosteffikaċi biex jitħarsu l-bijodiversità u s-servizzi ekosistemiċi;

F. billi l-Anness 4 tar-Riżoluzzjoni Conf. 9.24 (Rev. CoP15) tas-CITES jirreferi għal miżuri ta' prekawzjoni li jridu jitqiesu jew jiġu implimentati meta jiġu emendati l-appendiċijiet;

G. billi s-CITES għandha tibbaża d-deċiżjonijiet tagħha fuq ix-xjenza;

H. billi l-ispeċijiet inklużi fis-CITES huma elenkati f'appendiċijiet skont l-istatus tal-konservazzjoni u l-livelli ta' kummerċ internazzjonali tagħhom, bl-Appendiċi I jinkludi speċijiet fil-periklu ta' estinzjoni li għalihom il-kummerċ huwa pprojbit, u bl-Appendiċi II jinkludi speċijiet li l-kummerċ tagħhom irid jiġi kkontrollat biex jiġi evitat użu inkompatibbli mas-sopravivenza tagħhom;

L-Erbgħa 6 ta' Frar 2013

I. billi l-ispeċijiet fl-Appendiċi I tas-CITES huma protetti b'mod qawwi, u kwalunkwe tip ta' kummerċ fl-ispeċijiet elenkati fih huwa pprojbit; billi kwalunkwe permess biex jinbiegħu eżemplari jew prodotti kkonfiskati, (pereżempju l-avorju, l-għadam tat-tigra jew il-qarn tar-rinoċeronti) jikkomprometti l-għan tal-Konvenzjoni CITES;

J. billi l-proċess ta' rieżami perjodiku wera li s-CITES irnexxiet fir-rigward ta' ċerti speċijiet elenkati fl-Appendiċi I, li issa jistgħu jiġu ttrasferiti fl-Appendiċi II;

K. billi l-Mira 12 ta' Aichi tal-Pjan Strateġiku għall-Bijodiversità 2011-2020, fil-qafas tal-Konvenzjoni dwar id-Diversità Bijoloġika, tipprevedi li, sal-2020, l-estinzjoni tal-ispeċijiet li huwa magħruf li huma mhedda tkun ġiet evitata u l-istatus ta' konservazzjoni tagħhom, b'mod partikolari ta' dawk li l-għadd tagħhom qed jonqos l-aktar, ikun ġie mtejjeb u kkonsolidat;

L. billi l-Mira 6 ta' Aichi tal-Pjan Strateġiku għall-Bijodiversità 2011-2020, fil-qafas tal-Konvenzjoni dwar id-Diversità Bijoloġika, tipprevedi li, sal-2020, l-istokkijiet ta' ħut u ta' invertebrati kif ukoll il-pjanti akkwatiċi kollha jkunu ġestiti u sfruttati b'mod sostenibbli, legali u bl-applikazzjoni ta' approċċi bbażati fuq l-ekosistemi, sabiex jiġi evitat is-sajd żejjed, ikunu fis-seħħ pjanijiet u miżuri ta' rkupru għall-ispeċijiet kollha li l-għadd tagħhom naqas, is-sajd ma jkollu l-ebda impatt negattiv sinifikanti fuq l-ispeċijiet fil-periklu u l-ekosistemi vulnerabbli u l-impatti tas-sajd fuq l-istokkijiet, l-ispeċijiet u l-ekosistemi jkunu f'limiti ekoloġiċi sikuri;

M. billi t-trasparenza tat-teħid ta' deċiżjonijiet fl-istituzzjonijiet ambjentali internazzjonali hija element fundamentali għall-funzjonament effikaċi tagħhom; billi d-Dokument Finali tal-Konferenza Rio+20, "The Future We Want" (Il-Futur li Rridu), jafferma mill-ġdid li "biex nilħqu l-għanijiet tagħna għal żvilupp sostenibbli jeħtieġ li l-istituzzjonijiet fil-livelli kollha jkunu effikaċi, trasparenti, responsabbli u demokratiċi"; u billi l-promozzjoni tat-trasparenza tifforma parti wkoll mill-"Viżjoni Strateġika tas-CITES: 2008-2013" inkluża fir-Riżoluzzjoni Conf. 14.2 tas-CITES;

N. billi r-Regoli ta' Proċedura attwali tas-CITES jistipulaw li l-votazzjonijiet permezz ta' vot sigriet "normalment m'għandhomx jintużaw" għal kwistjonijiet oħra għajr l-elezzjoni ta' uffiċjali u pajjiżi ospitanti; billi, minkejja din ir-regola, fl-aħħar CoP għadd kbir ta' votazzjonijiet saru permezz ta' vot sigriet; billi votazzjonijiet permezz ta' vot sigriet jintużaw regolarment għal kwistjonijiet sensittivi u importanti, pereżempju fir-rigward tal-ispeċijiet tal-baħar jew tal-kummerċ tal-avorju;

O. billi l-pixxiplamti huma vulnerabbli ferm għall-isfruttar żejjed mis-settur tas-sajd;

P. billi l-kurazzi komuni huma fil-periklu fid-dinja kollha minħabba l-kummerċ internazzjonali tal-pinen tagħhom u l-qabdiet inċidentali, li kkawżaw tnaqqis storiku fil-popolazzjonijiet tagħhom;

Q. billi żieda sinifikanti fil-kaċċa illegali tal-iljunfanti issa qed tolqot il-popolazzjonijiet tal-iljunfanti madwar l-erba' subreġjuni Afrikani kollha u hija ta' preokkupazzjoni serja u li qed tiżdied; billi l-kwantitajiet maqbuda ta' avorju illegali laħqu wkoll livelli bħal qatt qabel bejn l-2009 u l-2011;

R. billi l-kaċċa għat-trofej mhux sostenibbli u mhux etika kkawżat tnaqqis fuq skala kbira tal-ispeċijiet fil-periklu elenkati fl-Appendiċijiet I u II tas-CITES; billi l-kaċċa għat-trofej qed tikkomprometti b'mod serju l-għan tal-Konvenzjoni CITES;

S. billi nuqqas ta' infurzar effikaċi jfisser li l-ispeċijiet fil-periklu elenkati fl-Appendiċijiet I u II tas-CITES għadhom qed jinqatlu għall-profitt;

T. billi madwar 80 % tal-popolazzjoni tar-rinoċeronti fl-Afrika tinsab fl-Afrika t'Isfel; billi l-kaċċa illegali ta' dawn l-annimali fl-istati kollha tal-medda ta' distribuzzjoni tagħhom qed tiżdied maljar ħafna;

U. billi t-tigri u felini Asjatiċi kbar oħra fl-Appendiċi I għadhom soġġetti għal kummerċ illegali sinifikanti iżda hemm nuqqas ta' rapportar lis-CITES dwar miżuri ta' infurzar u, speċifikament, nuqqas ta' rapportar dwar konformità mad-Deċiżjoni 14.69 tas-CITES, li l-UE appoġġat fl-2007, biex tinqata' b'mod gradwali t-trobbija tat-tigri u biex jiġi żgurat li t-tigri ma jitrabbewx għall-kummerċ (inkluż il-kummerċ domestiku) fil-partijiet u d-derivati tagħhom;

V. billi t-tibdil fil-klima huwa theddida sinifikanti għall-orsijiet polari (Ursus maritimus); billi l-kaċċa u l-kummerċ internazzjonali fil-partijiet tal-orsijiet polari huma wkoll theddida serja;

W. billi l-Unjoni Ewropea hija suq tal-importazzjoni prinċipali għal rettili bħala annimali domestiċi, inklużi importazzjonijiet ta' speċijiet elenkati fis-CITES;

L-Erbgħa 6 ta' Frar 2013

X. billi ħafna speċijiet tal-fekruna huma sfruttati b'mod qawwi għas-swieq tal-ikel u għall-kummerċ internazzjonali fl-annimali domestiċi;

Y. billi l-pressjoni li qed tiżdied tas-sajd li ġejja mill-kummerċ internazzjonali fl-iskwami tal-garġi tar-rajjiet wasslet għal rati sinifikanti ta' tnaqqis fid-daqsijiet tal-popolazzjoni tar-rajjiet Manta (*Manta spp*.) u ta' speċijiet oħra ta' rajja;

Z. billi l-istrumenti tas-sajd internazzjonali u s-CITES għandhom jaħdmu biex jintlaħaq l-istess objettiv li tiġi żgurata l-konservazzjoni fit-tul tal-istokkijiet tal-ħut fl-ibħra miftuħa, filwaqt li jitqies, inter alia, l-impatt tal-qabdiet inċidentali fuq l-ispeċijiet mhux fil-mira;

AA. billi l-Konvenzjoni CITES attwalment tinkludi dispożizzjonijiet xejn ċari dwar l-"introduzzjoni mill-baħar" u, b'mod aktar speċifiku, dispożizzjonijiet dwar l-"Istat ta' introduzzjoni" meta l-ispeċijiet jinqabdu fl-ibħra miftuħa;

AB. billi l-Grupp ta' Ħidma tas-CITES dwar l-Introduzzjoni mill-Baħar ippropona soluzzjoni li tirrispetta l-ġurisdizzjoni tal-Istat tal-Bandiera li jkun responsabbli għall-ħruġ tad-dokumentazzjoni tas-CITES, b'xi eċċezzjonijiet żgħar relatati mal-bastimenti tas-sajd mikrija;

AC. billi l-funzjonament xieraq tal-Konvenzjoni CITES aktarx li jirrikjedi li l-Partijiet iżidu konsiderevolment il-finanzjament fis-snin li ġejjin;

AD. billi l-Unjoni Ewropea ma tikkontribwixxix direttament għall-Konvenzjoni CITES; billi, madankollu, hija waħda mid-donaturi ewlenin permezz tal-għajnuna għall-iżvilupp tagħha;

1. Jistieden lill-Unjoni Ewropea u lill-Istati Membri biex jużaw il-prinċipju ta' prekawzjoni bħala l-prinċipju ewlieni għad-deċiżjonijiet kollha tagħhom dwar dokumenti ta' ħidma u proposti ta' elenkar, filwaqt li jqisu, b'mod partikolari, il-prinċipju ta' min juża jħallas, l-approċċ ibbażat fuq l-ekosistemi u l-prinċipji ta' konservazzjoni tradizzjonali;

2. Iħeġġeġ lill-Unjoni Ewropea u lill-Istati Membri biex jitkellmu b'vuċi waħda u jtejbu l-ħeffa u l-effiċjenza tal-proċeduri interni tagħhom tat-teħid ta' deċiżjonijiet sabiex ikunu jistgħu jaqblu malajr dwar pożizzjoni interna tal-UE għall-CoP16 tas-CITES u sabiex jagħmlu użu sħiħ mis-saħħa ta' 27 Parti fi ħdan l-UE bl-għan li d-deċiżjonijiet meħuda fil-CoP16 iqisu l-prinċipju ta' prekawzjoni;

3. Iħeġġeġ lill-Unjoni Ewropea biex ikollha rwol ta' tmexxija fil-protezzjoni tal-ispeċijiet fil-periklu, billi tieħu parti attiva fin-negozjati dwar il-Konvenzjoni CITES u billi tippromwovi t-tneħħija ta' lakuni li jaggravaw is-sitwazzjoni; jikkundanna l-fatt li saru allegazzjonijiet dwar Stati Membri u ċittadini tal-Unjoni Ewropea li jintużaw bħala intermedjarji fit-trasferiment tal-qarn tar-rinoċeronti fil-Vjetnam jew f'pajjiżi oħra fejn għandu valur kummerċjali kbir u b'hekk jistimolaw id-domanda u aktar kaċċa illegali;

4. Iħeġġeġ lill-Unjoni Ewropea u lill-Istati Membri biex jinvolvu pajjiżi terzi, kemm qabel kif ukoll waqt il-Konferenza, u jistabbilixxu alleanzi;

5. Jinkuraġġixxi lill-Partijiet tas-CITES biex iqisu aktar opportunitajiet ħalli jsaħħu l-kooperazzjoni, il-koordinazzjoni u s-sinerġiji fost il-konvenzjonijiet relatati mal-bijodiversità fil-livelli relevanti kollha;

It-trasparenza tat-teħid ta' deċiżjonijiet

6. Jopponi bil-qawwa l-użu ta' votazzjonijiet permezz ta' vot sigriet bħala prassi ġenerali fi ħdan is-CITES, billi r-Regoli ta' Proċedura tas-CITES jipprevedu li dawn jintużaw biss f'ċirkustanzi straordinarji; jappoġġa f'dan il-kuntest il-proposta relevanti mressqa mid-Danimarka f'isem l-Istati Membri tal-UE;

7. Jilqa' l-proposta mressqa mid-Danimarka f'isem l-Istati Membri tal-UE biex fir-Riżoluzzjoni Conf. 11.1 (Rev. CoP15) jiġi inkluż paragrafu ġdid dwar il-kunflitti ta' interess;

Il-finanzjament

8. Iħeġġeġ lill-Kummissjoni biex tiżgura l-kontinwità tal-finanzjament permezz tal-għajnuna għall-iżvilupp tagħha bl-għan li jintlaħqu l-objettivi tas-CITES; jirreferi b'mod speċifiku, f'dan il-kuntest, għall-programm MIKE (Monitoraġġ tal-Qtil Illegali tal-Iljunfanti) li għaddej u li, soġġett għal rieżami u valutazzjoni indipendenti tal-effikaċja tiegħu, jista' jkun l-oġġett ta' impenn imġedded min-naħa tal-Unjoni Ewropea;

L-Erbgħa 6 ta' Frar 2013

9. Jinkuraġġixxi lill-Kummissjoni u lill-Istati Membri tal-UE biex jivvalutaw possibbiltajiet li jagħtu appoġġ finanzjarju fit-tul lill-Konvenzjoni CITES permezz tal-Fond Ewropew għall-Iżvilupp;

10. Jappoġġa l-proposta li s-CITES titlob li l-Fond għall-Ambjent Dinji (GEF) iservi bħala mekkaniżmu finanzjaru għas-CITES kif ukoll li l-istrateġija għall-bijodiversità tinfetaħ biex il-GEF 6 jinkludi komponent tal-ispeċijiet ([1]);

L-introduzzjoni mill-baħar

11. Jilqa' d-diskussjonijiet u l-progress li sar fil-Grupp ta' Ħidma tas-CITES dwar l-Introduzzjoni mill-Baħar; jappoġġa d-Dokument 32 tal-CoP16, li l-għan tiegħu huwa li jittejjeb l-infurzar għall-ispeċijiet tal-baħar fil-lista tas-CITES li jinqabdu fl-ibħra barra l-ġurisdizzjoni ta' kwalunkwe Stat, u jħeġġeġ lill-Partijiet biex jikkonkludu l-ħidma fuq il-kwistjoni fil-laqgħa CoP16;

Il-klieb il-baħar

12. Jilqa' l-proposta tal-Brażil, tal-Gżejjer Komoros, tal-Kroazja, tal-Eġittu u tad-Danimarka f'isem l-Istati Membri tal-Unjoni Ewropea biex il-pixxiplamtu (*Lamna nasus*) jiġi inkluż fl-Appendiċi II; iħeġġeġ lill-Unjoni Ewropea u lill-Istati Membri jappoġġaw din il-proposta;

13. Jilqa' l-proposta tal-Brażil, tal-Kolombja, tal-Kosta Rika, tal-Ekwador, tal-Ħonduras, tal-Messiku u tad-Danimarka f'isem l-Istati Membri tal-Unjoni Ewropea biex tliet speċijiet tal-kurazza komuni (*Sphyrna spp.*) jiġu inklużi fl-Appendiċi II; iħeġġeġ lill-Kummissjoni u lill-Istati Membri jappoġġaw din il-proposta;

14. Iħeġġeġ lill-Unjoni Ewropea u lill-Istati Membri jappoġġaw il-proposta biex il-kelb il-baħar tal-pinen bojod (*Carcharhinus longimanus*) jiġi inkluż fl-Appendiċi II tas-CITES, li tressqet mill-Brażil, mill-Kolombja u mill-Istati Uniti tal-Amerika;

L-avorju tal-iljunfanti u l-qarn tar-rinoċeronti

15. Jilqa' l-irtirar tal-proposta tat-Tanżanija biex il-popolazzjoni tagħha tal-iljunfant Afrikan (*Loxodonta africana*) tiġi ttrasferita mill-Appendiċi I għall-Appendiċi II u biex isir bejgħ ta' darba tal-istokkijiet tat-Tanżanija tal-avorju tal-iljunfanti;

16. Iħeġġeġ lill-Unjoni Ewropea u lill-Istati Membri biex jirrifjutaw kwalunkwe proposta li l-iljunfant Afrikan jew il-kummerċ fl-avorju tal-iljunfant Afrikan jiġu ttrasferiti mill-Appendiċi I għall-Appendiċi II sakemm tkun tista' ssir valutazzjoni tal-impatt tal-bejgħ ta' darba f'Novembru 2008 mill-Botswana, in-Namibja, l-Afrika t'Isfel u ż-Żimbabwe u jkun ġie stabbilit li l-bejgħ ta' darba ma kellu ebda impatt negattiv fuq il-popolazzjonijiet tal-iljunfanti f'dawk il-pajjiżi jew f'pajjiżi tal-viċinat;

17. Iħeġġeġ lill-Partijiet tas-CITES biex, filwaqt li jqisu l-kriżi attwali tal-kaċċa illegali tal-iljunfanti, jieħdu approċċ ta' prekawzjoni u jibbażaw id-deċiżjonijiet tagħhom fuq l-impatt possibbli fuq il-konservazzjoni tal-iljunfanti u l-implimentazzjoni tal-Pjan ta' Azzjoni dwar l-Iljunfant Afrikan meta jikkunsidraw il-mekkaniżmu tat-teħid ta' deċiżjonijiet għal kummerċ futur fl-avorju tal-iljunfanti wara l-perjodu sħiħ ta' waqfien ta' disa' snin, li jibda mill-bejgħ ta' darba f'Novembru 2008 mill-Botswana, in-Namibja, l-Afrika t'Isfel u ż-Żimbabwe; għaldaqstant, jistieden lill-Unjoni Ewropea u lill-Istati Membri biex jappoġġaw proposta li tiġi emendata d-Deċiżjoni 14.77 dwar mekkaniżmu ta' teħid ta' deċiżjonijiet għal kummerċ futur fl-avorju tal-iljunfanti, imressqa mill-Benin, il-Burkina Faso, ir-Repubblika Ċentru-Afrikana, il-Côte d'Ivoire, il-Kenja, il-Liberja, in-Niġerja, u t-Togo;

18. Jinkuraġġixxi lill-Partijiet tas-CITES biex jappoġġaw l-adozzjoni tar-riżoluzzjoni dwar il-Pjan ta' Azzjoni dwar l-Iljunfant Afrikan, kif imressqa min-Niġerja u mir-Rwanda, u l-implimentazzjoni ta' dan il-pjan bħala l-aktar triq effiċjenti 'l quddiem għall-konservazzjoni tal-iljunfanti madwar l-Afrika;

19. Jistieden lill-Unjoni Ewropea, lill-Istati Membri u lill-Partijiet kollha tas-CITES biex jappoġġaw il-proposta tal-Kenja għal kwota żero temporanja fuq l-esportazzjoni ta' trofej ta' rinoċeronti mill-Afrika t'Isfel u mis-Sważiland, u jistieden lill-Partijiet tas-CITES biex jistudjaw miżuri dwar kif titnaqqas id-domanda għall-qarn tar-rinoċeronti;

20. Jistieden lill-Partijiet biex inaqqsu l-kwoti annwali nazzjonali ta' esportazzjoni għall-kaċċa għat-trofej tal-ispeċijiet fil-periklu elenkati fl-Appendiċijiet I u II tas-CITES;

(1) http://www.cites.org/eng/cop/16/doc/E-CoP16-08-04.pdf

21. Jistieden lill-Partijiet kollha li fihom jiġi kkunsmat il-qarn tar-rinoċeronti, u b'mod partikolari lill-Vjetnam, biex jieħdu miżuri urġenti ħalli jwaqqfu l-importazzjoni illegali tal-qrun tar-rinoċeronti, jimponu pieni severi fuq dawk li jiksru l-liġi u jieħdu miżuri biex jedukaw lill-konsumaturi dwar l-impatt tal-konsum tagħhom fuq il-popolazzjonijiet selvaġġi tar-rinoċeronti; jistieden lill-Kummissjoni u lill-Istati Membri biex jindirizzaw dawn il-kwistjonijiet f'negozjati kummerċjali mal-Partijiet rispettivi;

Il-felini kbar

22. Iħeġġeġ lill-Unjoni Ewropea u lill-Istati Membri biex jitolbu sospensjonijiet tal-kummerċ mal-Partijiet li jkunu naqsu milli jikkonformaw mad-Deċiżjoni 14.69 tas-CITES dwar it-tigri, u mal-Partijiet li jinkoraġġixxu t-trobbija tat-tigri għall-kummerċ fil-partijiet u d-derivati tagħhom;

23. Iħeġġeġ lill-Partijiet tas-CITES biex iwaqqfu l-kaċċa għat-trofej mhux sostenibbli u mhux etika, li kkawżat tnaqqis fuq skala kbira fil-popolazzjonijiet tal-iljun Afrikan;

24. Jesprimi dispjaċir dwar il-fatt illi ma tressqet l-ebda proposta għat-trasferiment tal-iljun (*Panthera leo*) mill-Appendiċi II għall-Appendiċi I tas-CITES;

Ir-rettili

25. Iħeġġeġ lill-Unjoni Ewropea u lill-Istati Membri biex jappoġġaw sensiela ta' proposti li diversi speċijiet ta' fkieren tal-baħar u fkieren mill-Amerika ta' Fuq u l-Asja jiddaħħlu fl-Appendiċi II tas-CITES u li seba' speċijiet jiġu ttrasferiti għall-Appendiċi I;

26. Iħeġġeġ lill-Unjoni Ewropea u lill-Istati Membri, fir-rigward ta' proposti alternattivi għal tliet speċijiet ta' fkieren tal-ilma ħelu (*Cuora galbinifrons, Mauremys annamensis* u *Geoemyda japonica*), biex jappoġġaw il-proposti aktar qawwija mill-istati tal-medda ta' distribuzzjoni tagħhom (il-Vjetnam u l-Ġappun), skont ir-rakkomandazzjonijiet ta' esperti minn workshop tas-CITES f'Singapor;

27. Jistieden lill-Unjoni Ewropea u lill-Istati Membri biex jappoġġaw il-proposta li l-wiżgħat il-ħodor tan-New Zealand (*Naultinus spp.*) u l-lifgħa tal-ħofra tal-Mangshan (*Protobothrops mangshanensis*) jiġu inklużi fl-Appendiċi II tas-CITES, li tressqet mill-uniċi stati tal-medda ta' distribuzzjoni tagħhom, in-New Zealand u ċ-Ċina rispettivament;

28. Iħeġġeġ lill-Unjoni Ewropea u lill-Istati Membri biex jappoġġaw abbozz ta' deċiżjoni dwar il-kummerċ fis-sriep u l-ġestjoni tal-konservazzjoni, imressqa mill-Isvizzera;

Speċijiet oħra

29. Iħeġġeġ lill-Unjoni Ewropea u lill-Istati Membri tal-UE biex jappoġġaw abbozz ta' deċiżjoni, imressaq mill-Etjopja, il-Kenja u l-Uganda, biex jiġi studjat il-kummerċ legali u illegali fiċ-ċiti (*Acinonyx jubatus*);

30. Jilqa' l-ħidma mwettqa mill-Kummissjoni Internazzjonali għall-Konservazzjoni tat-Tonn tal-Atlantiku (ICCAT) wara l-momentum li nħoloq fil-CoP15 tas-CITES fl-2010;

31. Jiddispjaċih li ma tressqet l-ebda proposta biex it-tonn tat-Tramuntana (*Thunnus thynnus*) jiġi inkluż fl-Appendiċi I tas-CITES;

32. Jiddispjaċih li ma tressqet l-ebda proposta biex il-*Corallium spp*. u l-*Paracorallium spp*. jiġu inklużi fl-Appendiċi II tas-CITES;

33. Iħeġġeġ lill-Unjoni Ewropea u lill-Istati Membri biex jappoġġaw:

— l-inklużjoni tar-rajjiet Manta (*Manta spp.*) fl-Appendiċi II tas-CITES, kif propost mill-Brażil, il-Kolombja u l-Ekwador; u l-inklużjoni ta' speċijiet oħra ta' rajja fl-Appendiċi II, kif propost mill-Kolombja u l-Ekwador;

— it-trasferiment tal-orsijiet polari (*Ursus maritimus*) mill-Appendiċi II għall-Appendiċi I tas-CITES, kif propost mill-Istati Uniti tal-Amerika u appoġġat mill-Federazzjoni Russa;

— it-trasferiment tal-lamantin tal-Afrika tal-Punent (*Trichesurus senegalensis*) mill-Appendiċi II għall-Appendiċi I, kif propost mill-Benin, is-Senegal u s-Sjerra Leone;

— it-trasferiment tal-pixxisega tal-ilma ħelu (*Pristis microdon*) mill-Appendiċi II għall-Appendiċi I, kif propost mill-Awstralja;

L-Erbgħa 6 ta' Frar 2013

— l-inklużjoni ta' diversi speċijiet ta' rosewood (*Dalbergia spp.*) u l-ispeċijiet tal-ebanu (*Diospyros spp.*) fl-Appendiċi II tas-CITES, kif propost mill-Madagaskar, il-Beliże, it-Tajlandja u l-Vjetnam;

— l-inklużjoni ta' diversi speċijiet innegozjati internazzjonalment bħal pjanti ornamentali (*Adenia firingalavensis, Adenia subsessifolia, Cyphostemma laza, Operculicarya decaryi, Senna meridionalis, Uncarina stellulifera* u *Uncarina grandidieri*) fl-Appendiċi II tas-CITES, kif propost mill-uniku stat tal-medda ta' distribuzzjoni tagħhom, il-Madagaskar;

34. Jistieden lill-Unjoni Ewropea u lill-Istati Membri tal-UE biex jopponu:

— il-bidla proposta għad-Dikjarazzjoni tal-Viżjoni Strateġika tas-CITES, li tesiġi li s-CITES tikkontribwixxi għal għanijiet oħra miftiehma globalment minflok għall-għan attwali "li tikkontribwixxi biex titnaqqas b'mod sinifikanti r-rata tat-telf tal-bijodiversità";

— ir-rimi jew il-bejgħ ta' eżemplari nnegozjati illegalment u kkonfiskati ta' speċijiet tal-Appendiċijiet I, II u III, kif propost mill-Indoneżja;

— it-trasferiment ta' tliet speċijiet ta' kukkudrill (*Crocodylus acutus, C. porosus,* u *C. siamensis*) mill-Appendiċi I għall-Appendiċi II tas-CITES, kif propost mill-Kolombja u t-Tajlandja;

— it-trasferiment tal-Greater Prairie Chicken ta'Attwater (*Tympanuchus cupido attwateri*) mill-Appendiċi I għall-Appendiċi II, kif mitlub mill-Kumitat tal-Annimali, minħabba li, għalkemm l-aħħar sekwestru ta' konsenja illegali seħħ fl-1998, il-popolazzjonijiet selvaġġi ta' din is-subspeċi fl-2012 naqsu bi 58 % għal 46 għasfur biss fl-ambjent naturali tiegħu;

— it-tħassir tas-Serduk ta' Sonnerat (*Gallus sonnerati*) u tal-faġan aħmar demm (*Ithaginis cruentus*) mill-Appendiċi II, kif mitlub mill-Kumitat tal-Annimali, peress li l-popolazzjonijiet selvaġġi taż-żewġ speċijiet qed jonqsu gradwalment, il-kummerċ internazzjonali ta' Gallus sonnerati għal swieq tal-annimali domestiċi huwa konsiderevoli, uħud mis-subspeċijiet ta' *Ithaginis cruentus* huma distribwiti f'żoni limitati, b'popolazzjoni limitata ħafna, u ċ-Ċina, bħala stat tal-medda ta' distribuzzjoni, topponi t-tħassir tal-faġan aħmar demm;

— it-tħassir tat-Tektiek is-Siġar Imperjali (*Campephilus imperialis*) mill-Appendiċi I, minħabba li, għalkemm din l-ispeċi titqies bħala "possibbilment estinta", għadhom jaslu regolarment rapporti aneddottali ta' nies li jgħidu li rawh;

— it-tħassir taż-Żrinġijiet li Jrabbu f'Żaqqhom (*Rheobatrachus silus* u *Rheobatrachus vitellinus*) mill-Appendiċi II tas-CITES, kif propost mill-Awstralja, peress li jista' jkun li dawn l-ispeċijiet għadhom mhumiex estinti, u attwalment qed jitwettqu studji fil-post biex jinstabu l-popolazzjonijiet li fadal;

o

o o

35. Jagħti istruzzjonijiet lill-President tiegħu biex jgħaddi din ir-riżoluzzjoni lill-Kunsill, lill-Kummissjoni, lill-Partijiet tas-CITES u lis-Segretarjat tas-CITES.

P7_TA(2013)0048

Linji gwida għall-baġit 2014 – Taqsimiet Oħra differenti mill-Kummissjoni

Riżoluzzjoni tal-Parlament Ewropew tas-6 ta' Frar 2013 dwar il-linji gwida għall-proċedura baġitarja 2014, Taqsima I – Il-Parlament Ewropew, Taqsima II – Il-Kunsill, Taqsima IV – Il-Qorti tal-Ġustizzja, Taqsima V – Il-Qorti tal-Awdituri, Taqsima VI – Il-Kumitat Ekonomiku u Soċjali Ewropew, Taqsima VII – Il-Kumitat tar-Reġjuni, Taqsima VIII – L-Ombudsman Ewropew, Taqsima IX – Il-Kontrollur Ewropew għall-Protezzjoni tad-Data, Taqsima X – Is-Servizz Ewropew għall-Azzjoni Esterna (2013/2003(BUD))

(2016/C 024/05)

Il-Parlament Ewropew,

— wara li kkunsidra l-Artikolu 314 tat-Trattat dwar il-Funzjonament tal-Unjoni Ewropea,

L-Erbgħa 6 ta' Frar 2013

— wara li kkunsidra l-Ftehim Interistituzzjonali tas-17 ta' Mejju 2006 bejn il-Parlament Ewropew, il-Kunsill u l-Kummissjoni dwar id-dixxiplina baġitarja u l-amministrazzjoni finanzjarja tajba ([1]),

— wara li kkunsidra d-Deċiżjoni tal-Kunsill 2007/436/KE, Euratom tas-7 ta' Ġunju 2007 dwar is-sistema tar-riżorsi proprji tal-Komunitajiet Ewropej ([2]),

— wara li kkunsidra r-Rapport Annwali tal-Qorti tal-Awdituri dwar l-implimentazzjoni tal-baġit għas-sena finanzjarja 2011, flimkien mat-tweġibiet tal-istituzzjonijiet li jkunu qed jiġu verifikati ([3]),

— wara li kkunsidra t-Titolu II, Kapitolu 7 tar-Regoli ta' Proċedura tiegħu,

— wara li kkunsidra r-rapport tal-Kumitat għall-Baġits (A7-0020/2013),

A. billi l-ftehim dwar il-qafas finanzjarju pluriennali (QFP) l-ġdid għall-perjodu 2014-2020 għadu ma ntlaħaqx u, għalhekk, il-limitu massimu għall-Intestatura 5 għall-baġit tal-UE fl-2014 għadu ma ġiex stabbilit, filwaqt li l-limitu massimu għall-Intestatura 5 fl-2013 huwa EUR 9 181 miljun fi prezzijiet kurrenti ([4]) u, jekk ma jintlaħaqx ftehim dwar il-QFP li jmiss fil-ħin, dan il-limitu massimu, wara l-aġġustament tekniku annwali ([5]), jiġi estiż għall-2014;

B. billi, f'kuntest ta' piż kbir ta' dejn pubbliku u ta' trażżin fi żminijiet ta' sforzi kontinwi ta' konsolidazzjoni baġitarja nazzjonali, il-Parlament Ewropew, u l-istituzzjonijiet kollha tal-UE, għandhom ikomplu jeżerċitaw livell għoli ta' responsabbiltà, kontroll u awtotrażżin fil-qasam baġitarju;

C. billi l-funzjonament mingħajr xkiel tal-Parlament għandu jkun prinċipju gwida ugwalment importanti;

D. billi ċerti investimenti jista' jkollhom impatt sostenibbli fuq il-baġit istituzzjonali u għalhekk għandhom jitqiesu minkejja l-marġnijiet stretti għal manuvrar;

E. billi, f'dan l-istadju tal-proċedura annwali, il-Parlament qed jistenna l-estimi tal-istituzzjonijiet l-oħra u l-proposti tal-Bureau tiegħu stess għall-baġit 2014;

F. billi wieħed se jkollu jżomm quddiem għajnejh l-implikazzjonijiet finanzjarji ta' darba tal-elezzjonijiet Ewropej f'nofs l-2014;

Qafas ġenerali u prijoritajiet għall-baġit 2014

1. Isostni li l-istituzzjonijiet għandhom ikomplu jillimitaw jew jiffriżaw il-baġits amministrattivi tagħhom f'solidarjetà mal-kundizzjonijiet ekonomiċi u baġitarji diffiċli fl-Istati Membri, mingħajr preġudizzju għall-kwalità tal-attivitajiet istituzzjonali ewlenin, ir-rispett għall-obbligi legali u l-ħtieġa ta' investiment fl-iżvilupp;

2. Jemmen li l-approprjazzjonijiet għall-2014 għandhom ikunu bbażati fuq analiżi bir-reqqa tal-eżitu tal-approprjazzjonijiet fl-2012 u fl-2013, bl-għan li jsir iffrankar fuq linji fejn qamu problemi fl-implimentazzjoni; iqis li jistgħu jsiru ffrankar u effiċjenzi reali permezz tal-identifikazzjoni tas-sovrappożizzjonijiet u l-ineffiċjenzi fil-linji baġitarji;

3. Iħeġġeġ lill-istituzzjonijiet isaħħu l-kooperazzjoni reċiproka tagħhom biex jikkondividu l-aħjar prattiki fejn ikun possibbli u ġustifikat u jidentifikaw iffrankar permezz tal-akkomunament u l-kondiviżjoni tar-riżorsi umani u tekniċi, pereżempju fis-sistemi tat-teknoloġija tal-informazzjoni, it-traduzzjoni, l-interpretazzjoni u s-servizzi tat-trasport u, possibbilment, oqsma oħra;

([1]) ĠU C 139, 14.6.2006, p. 1.
([2]) ĠU L 163, 23.6.2007, p. 17.
([3]) ĠU C 344, 12.11.2012.
([4]) Il-limitu massimu tal-Intestatura 5 jinkludi l-kontribuzzjoni tal-persunal għall-iskema tal-irtirar.
([5]) Artikolu 24 tal-Ftehim Interistituzzjonali bejn il-Parlament Ewropew, il-Kunsill u l-Kummissjoni dwar id-dixxiplina baġitarja u l-amministrazzjoni finanzjarja tajba, ĠU C 139, 14.6.2006, p. 3

L-Erbgħa 6 ta' Frar 2013

Il-Parlament

4. Jenfasizza l-fatt li t-trażżin istituzzjonali, meta jitqies il-livell tar-rati ta' inflazzjoni rilevanti, wassal għal tnaqqis fil-baġit tal-PE f'termini reali; ifakkar li dan kien possibbli permezz ta' ppjanar u kontroll baġitarju strett, l-impenn qawwi tal-kumitat responsabbli tiegħu u r-riorganizzazzjoni tax-xogħol, notevolment tnaqqis f'linji baġitarji relatati mal-ivvjaġġar, tnaqqis fit-tul u fin-numru tal-missjonijiet, użu akbar tal-vidjokonferenzi u servizzi ta' traduzzjoni u interpretazzjoni ottimizzati; ifakkar li r-riformi strutturali li diġà kien hemm qbil dwarhom, li wħud minnhom ilhom japplikaw mill-2011, huma stmati li jippermettu ffrankar annwali ta' madwar EUR 29 miljun – bi ffrankar ulterjuri ta' EUR 10 miljun fir-rata tal-imgħax prevista fuq il-finanzjament tal-proprjetà immobbli fis-snin li ġejjin, ħaġa li saret possibbli minħabba l-pagamenti minn qabel – minkejja l-bżonn li tiġi assorbita ż-żieda tal-kompetenzi u l-ispejjeż addizzjonali ta' 18-il Membru ieħor li jirriżultaw mid-dħul fis-seħħ tat-Trattt ta' Lisbona u t-tħejjija għall-adeżjoni tal-Kroazja;

5. Ifakkar li sinjali viżibbli ta' awtotrażżin huma l-iffriżar tal-allowances kollha tal-Membri fil-livell tal-2011 sal-aħħar tal-mandat parlamentari attwali u l-fatt li l-allowances tal-persunal għall-missjonijiet ma ġewx indiċizzati mill-2007 'l hawn;

6. Jinkoraġġixxi t-tkomplija tar-riformi strutturali u organizzattivi li għandhom l-għan li jiksbu effiċjenzi akbar mingħajr ma jipperikolaw l-eċċellenza leġiżlattiva u l-kwalità tal-kundizzjonijiet tax-xogħol; jappoġġa innovazzjoni organizzattiva biex jittejbu l-effikaċja tal-Parlament u l-kwalità tas-servizzi u tal-kundizzjonijiet tax-xogħol tal-Membri, inklużi, iżda mhux biss, strutturar aktar effiċjenti tar-ritmu ta' ħidma tal-Parlament, u tas-servizzi ta' traduzzjoni u interpretazzjoni (mingħajr ma jiġi pperikolat il-prinċipju tal-multilingwiżmu), soluzzjonijiet loġistiċi ottimali – inkluża l-loġistika tat-trasport – għall-Membri u għall-assistenti tagħhom, iffrankar fl-ispejjeż tal-catering, assistenza interna mtejba fil-qasam tar-riċerka, u t-tkomplija u l-iżvilupp ulterjuri ta' Parlament mingħajr karti u laqgħat elettroniċi; ifakkar fit-talba għal analiżi tal-ispejjeż, meta mqabbla mal-benefiċċji, tal-laqgħat mingħajr karti, u jistieden lill-amministrazzjoni tippreżentaha lill-Kumitat għall-Baġits sa mhux aktar tard minn nofs l-2013;

7. Jitlob li jiġu implimentati metodi ta' amministrazzjoni razzjonalizzata u effiċjenti fil-Parlament biex jitnaqqsu l-piżijiet amministrattivi u b'hekk l-istituzzjoni tiffranka l-ħin u l-flus;

8. Iqis li l-Grupp ta' Ħidma Konġunt tal-Bureau u tal-Kumitat għall-Baġits dwar il-baġit tal-Parlament jista', abbażi tal-ħidma li beda fl-2012, ikollu rwol utli f'din ir-riforma billi jidentifika ffrankar possibbli u jirrifletti fuq ideat biex tittejjeb l-effiċjenza u jippreżenta dawn l-ideat lill-Kumitat għall-Baġits; jinnota li l-grupp ta' ħidma diġà laħaq fil-parti l-kbira tagħhom l-objettivi stabbiliti għalih fl-aħħar tal-2011, b'mod partikolari fir-rigward tat-tnaqqis tal-ispejjeż tal-ivvjaġġar; fid-dawl tal-konklużjonijiet preliminari tal-Grupp ibbażati, inter alia, fuq studji kumparattivi tal-baġit tal-Parlament Ewropew mal-baġits tal-Kungress tal-Istati Uniti u kampjun mill-parlamenti tal-Istati Membri, jinkoraġġixxi t-tkomplija tal-ħidma tiegħu u l-iżvilupp ta' pjan ta' azzjoni korrispondenti, li għandu jiġi ppreżentat kemm lill-Kumitat għall-Baġits kif ukoll lill-Bureau biex jiġi kkunsidrat matul il-proċess baġitarju tal-Parlament għall-2014; ifakkar fir-riżoluzzjoni tiegħu tat-23 ta' Ottubru 2012 ([1]) fejn esprima l-aspettattiva li dawn l-istudji "[joħolqu] iffrankar fit-tul fil-baġit tal-Parlament u jippreżenta[w] ideat għat-titjib tal-effiċjenza tiegħu fl-2013 u fis-snin ta' wara"; jinnota li l-Parlament Ewropew għandu livell ta' nfiq globali aktar baxx għal kull abitant meta mqabbel ma' parlamenti kumparabbli tal-Istati Membri u mal-Kungress Amerikan; jinnota wkoll li hemm bżonn li jissaħħaħ ir-rwol ta' skrutinju tal-Parlament u li jingħata appoġġ għar-riċerka mmirat aħjar biex ikun jista' jaqdi r-rwol tiegħu fir-rappreżentazzjoni demokratika;

9. Jilqa', b'mod aktar ġenerali, il-kooperazzjoni msaħħa bejn il-Kumitat għall-Baġits u l-Bureau matul il-proċedura baġitarja annwali; huwa lest li jsaħħaħ aktar il-kooperazzjoni bejn is-Segretarju Ġenerali, il-Bureau u l-Kumitat għall-Baġits tul is-sena kollha bil-ħsieb li jiġu żgurati proċess baġitarju mingħajr intoppi u implimentazzjoni effikaċi tal-baġit; jistenna li l-Bureau jippreżenta abbozz tal-estimi prudenti bbażat fuq il-bżonnijiet, li jikkunsidra l-possibilità ta' żidiet sussegwenti li jirriżultaw mill-obbligi ġuridikament vinkolanti, b'mod partikolari l-ispejjeż ta' darba relatati mal-arranġamenti ta' tranżizzjoni tal-Membri għall-elezzjonijiet Ewropej tal-2014; jistieden lis-Segretarju Ġenerali jipprovdi informazzjoni dwar l-ispejjeż tal-arranġamenti tranżitorji għall-elezzjonijiet preċedenti tal-Parlament Ewropew;

10. Ifakkar fid-deċiżjoni adottata fil-plenarja li l-Kunsill jippreżenta pjan direzzjonali sa Ġunju 2013 dwar il-postijiet tax-xogħol multipli tal-PE u jistenna li ż-żewġ kumitati kkonċernati, is-Segretarju Ġenerali u l-Bureau jipprovdu lill-Membri b'ċifri u informazzjoni aġġornati dwar l-impatt ambjentali u finanzjarju tal-arranġament ta' postijiet tax-xogħol multipli;

([1]) Testi adottati, P7_TA(2012)0359, paragrafu 93.

L-Erbgħa 6 ta’ Frar 2013

jissuġġerixxi li s-servizzi tal-PE għall-valutazzjoni tal-impatt jeżaminaw din il-kwistjoni, inkluż fir-rigward tal-impatt tal-preżenza jew tal-preżenza parzjali tal-PE fuq il-komunitajiet u r-reġjuni rispettivi u jippreżentaw valutazzjoni sa Ġunju 2013 biex il-konklużjonijiet tagħhom jitqiesu fil-kuntest tal-QFP li jmiss;

11. Jitlob lis-servizzi rilevanti tal-Parlament jagħmlu valutazzjoni tal-ftehim bejn l-awtoritajiet fil-Lussemburgu u l-Parlament Ewropew, dwar in-numru ta’ persunal li jrid ikun preżenti fil-Lussemburgu, filwaqt li titqies reviżjoni tal-ħtiġijiet tal-Parlament; iqis li din il-valutazzjoni għandha tinkludi suġġerimenti dwar kif jerġa’ jiġi nnegozjat dan il-ftehim, mingħajr preġudizzju għad-dispożizzjonijiet legali;

12. Ifakkar fir-riżoluzzjonijiet baġitarji tal-Parlament, inkluża l-aktar riżoluzzjoni riċenti tiegħu tat-23 ta’ Ottubru 2012 ([1]), li titlob proċess trasparenti ta’ teħid ta’ deċiżjonijiet fil-qasam tal-politika tal-bini, abbażi ta’ informazzjoni bikrija, u waqfien fl-akkwisti ġodda sa tmiem il-leġiżlatura attwali; jitlob informazzjoni dwar il-konklużjonijiet tas-Segretarju Ġenerali dwar ix-xogħol ta’ rinnovazzjoni u r-rilokazzjoni tal-uffiċċji, u dwar l-iskeda ta’ dawn ix-xogħlijiet, inkluża informazzjoni dwar bini intermedju għall-persunal tal-Parlament fis-snin li ġejjin, speċjalment b’rabta mal-problemi strutturali fil-bini Paul-Henri Spaak (PHS) u l-akkwist tal-bini Trebel;

13. Jirrikonoxxi l-isforzi li saru fl-2012 biex jiġi kkomunikat l-istat ta’ progress tal-bini KAD lill-Kumitat għall-Baġits, u jitlob li din il-komunikazzjoni tkompli sakemm idum għaddej il-proġett, b’mod partikolari fir-rigward tar-riżultat tas-Sejħa emendata għall-Offerti; jinnota li saru adattamenti u tiċkin ta’ 8 000 m^2, biex wieħed jibqa’ f’livell aktar baxx mill-qafas finanzjarju predeterminat għall-proġett KAD, jew jaderixxi miegħu, skont it-talba tal-Kumitat għall-Baġits; jilqa’ bi pjaċir l-iffrankar ta’ aktar minn EUR 10 miljun f’pagamenti ta’ mgħaxijiet fis-snin li ġejjin – meta mqabbel mal-estimi ta’ finanzjament tal-proġett għall-2012 – miksub permezz ta’ trasferimenti għal pagamenti bil-quddiem bikrija kemm għall-bini KAD kif ukoll għall-bini Trebel; jemmen li, fil-kuntest tal-maġġoranza li qed tikber fost il-Membri favur arranġamenti ġodda ta’ xogħol ([2]), il-proġetti tal-bini tal-Parlament jeħtieġ li jiġu trattati b’kawtela u li l-kawtela għandha tirbaħ fuq l-ambizzjoni; jinkoraġġixxi t-tkomplija ta’ dan id-djalogu siewi, u jitlob li l-informazzjoni mitluba tingħata fil-ħin;

L-istituzzjonijiet l-oħrajn

14. Huwa konxju li l-kuntest u l-eżitu tal-proċeduri baġitarji riċenti ħallew lill-parti l-kbira tal-istituzzjonijiet b’marġni limitat ta’ manuvrar meta jitqiesu l-kompiti dejjem jikbru li jiġu fdati lilhom, partikolarment iż-żieda fl-ammont ta’ xogħol tal-Qorti tal-Ġustizzja u l-ħtiġijiet speċjali tas-Servizz Ewropew għall-Azzjoni Esterna (SEAE);

15. Jifhem li s-SEAE huwa istituzzjoni relattivament ġdida, li għadha fil-fażi ta’ tkabbir, u li n-netwerk tiegħu ta’ missjonijiet jeħtieġ li jissaħħaħ aktar biex jiġu ssodisfati l-prijoritajiet politiċi tal-UE; jinnota li s-SEAE huwa l-unika istituzzjoni li hija esposta għal inflazzjoni f’pajjiżi terzi, għal fluttwazzjonijiet fir-rati tal-kambju u għall-preokkupazzjonijiet partikolari tal-persunal tagħha fir-rigward tas-sigurtà;

16. Iqis kwalunkwe tnaqqis mhux ġustifikat u ġenerali, u kwalunkwe approċċ mhux divrenzjat lejn il-baġits tal-istituzzjonijiet, bħala kontroproduttivi; biħsiebu, minflok, ikompli l-approċċ tiegħu ta’ każ b’każ;

17. Jirrepeti l-pożizzjoni tiegħu adottata f’ċikli baġitarji preċedenti li jistenna li l-istituzzjonijiet kollha jkomplu juru sforzi biex jiksbu ffrankar u jżommu livell għoli ta’ dixxiplina baġitarja meta jkunu qed ifasslu l-estimi baġitarji tagħhom;

o

o o

18. Jagħti istruzzjonijiet lill-President tiegħu biex jgħaddi din ir-riżoluzzjoni lill-Kunsill, lill-Kummissjoni, lill-Qorti tal-Ġustizzja, lill-Qorti tal-Awdituri, lill-Kumitat Ekonomiku u Soċjali Ewropew, lill-Kumitat tar-Reġjuni, lill-Ombudsman Ewropew, lill-Kontrollur Ewropew għall-Protezzjoni tad-Data kif ukoll lis-Servizz Ewropew għall-Azzjoni Esterna.

([1]) Testi adottati, P7_TA(2012)0359.
([2]) Testi adottati, P7_TA(2012)0359.

L-Erbgħa 6 ta' Frar 2013

P7_TA(2013)0049

Ir-Responsabbiltà Soċjali Korporattiva: imġiba kummerċjali responsabbli u trasparenti u tkabbir sostenibbli

Riżoluzzjoni tal-Parlament Ewropew tas-6 ta' Frar 2013 dwar ir-Responsabilità Soċjali Korporattiva: imġiba kummerċjali responsabbli u trasparenti u tkabbir sostenibbli (2012/2098(INI))

(2016/C 024/06)

Il-Parlament Ewropew,

— wara li kkunsidra r-Riżoluzzjoni tal-Kunsill tat-3 ta' Diċembru 2001 dwar is-segwitu tal-Green Paper rigward ir-responsabilità soċjali korporattiva ([1]),

— wara li kkunsidra r-Riżoluzzjoni tal-Kunsill tas-6 ta' Frar 2003 dwar ir-responsabilità soċjali korporattiva ([2]),

— wara li kkunsidra l-Komunikazzjoni tal-Kummissjoni "Il-Modernizzazzjoni tal-Liġi tal-Kumpaniji u t-Tisħiħ tal-Governanza Korporattiva fl-Unjoni Ewropea – Pjan għall-Avvanz" (COM(2003)0284) (il-Pjan ta' Azzjoni dwar il-Governanza Korporattiva),

— wara li kkunsidra l-Komunikazzjoni tal-Kummissjoni bl-isem "Pakkett 'Negozji Responsabbli'" (COM(2011)0685),

— wara li kkunsidra l-Komunikazzjoni tal-Kummissjoni bl-isem "Inizjattiva għan-Negozju Soċjali – Il-ħolqien ta' klima favorevoli għall-intrapriżi soċjali, il-partijiet interessati ewlenin fl-ekonomija soċjali u l-innovazzjoni" (COM(2011) 0682),

— wara li kkunsidra l-Komunikazzjoni tal-Kummissjoni bl-isem "Ewropa 2020 – Strateġija għal tkabbir intelliġenti, sostenibbli u inklussiv" (COM(2010)2020),

— wara li kkunsidra r-riżoluzzjoni tiegħu tat-30 ta' Mejju 2002 dwar il-Green Paper tal-Kummissjoni dwar il-promozzjoni ta' qafas Ewropew għar-responsabilità soċjali tal-intrapriżi ([3]),

— wara li kkunsidra r-riżoluzzjoni tiegħu tat-13 ta' Mejju 2003 dwar "il-Komunikazzjoni mill-Kummissjoni dwar ir-Responsabilità Soċjali Korporattiva: Kontribut kummerċjali għal Żvilupp Sostenibbli" ([4]),

— wara li kkunsidra r-Riżoluzzjoni tiegħu tat-13 ta' Marzu 2007 dwar "ir-responsabilità soċjali korporattiva: sħubija ġdida" ([5]),

— wara li kkunsidra l-opinjoni tal-Kumitat Ekonomiku u Soċjali Ewropew tal-24 ta' Mejju 2012 dwar il-Komunikazzjoni tal-Kummissjoni bl-isem ta' "Strateġija rinnovata tal-UE 2011-14 għar-Responsabilità Soċjali Korporattiva" ([6]),

— wara li kkunsidra l-Komunikazzjoni tal-Kummissjoni bl-isem "Strateġija rinnovata tal-UE 201114 għar-Responsabilità Soċjali Korporattiva" (COM(2011)0681),

— wara li kkunsidra l-Artikolu 48 tar-Regoli ta' Proċedura tiegħu,

— wara li kkunsidra r-rapport tal-Kumitat għall-Affarijiet Legali u l-opinjonijiet tal-Kumitat għall-Impjiegi u l-Affarijiet Soċjali, il-Kumitat għall-Affarijiet Barranin, il-Kumitat għall-Iżvilupp, il-Kumitat għall-Kummerċ Internazzjonali u l-Kumitat għall-Kultura u l-Edukazzjoni(A7-0017/2013),

Kunċett modern tar-Responsabilità Soċjali Korporattiva (RSK): rimarki preliminari

1. Jenfasizza li n-negozju ma jistgħux jieħdu f'idejhom ir-responsabilità tal-awtoritajiet pubbliċi f'dak li għandu x'jaqsam mal-promozzjoni, l-implimentazzjoni u l-kontroll ta' standards soċjali u ambjentali;

([1]) ĠU C 86, 10.4.2002, p. 3.
([2]) ĠU C 39, 18.2.2003, p. 3.
([3]) ĠU C 187 E, 7.8.2003, p. 180.
([4]) ĠU C 67 E, 17.3.2004, p. 73.
([5]) ĠU C 301 E, 13.12.2007, p. 45.
([6]) ĠU C 229, 31.7.2012, p. 77.

L-Erbgħa 6 ta' Frar 2013

2. Jenfasizza li l-kriżi ekonomika globali attwali kienet riżultat ta' żbalji fundamentali rigward it-trasparenza, l-obbligu ta' rendikont u r-responsabiltià, kif ukoll minn kunsiderazzjoni ta' medda qasira ta' żmien biss, u li l-UE għandha d-dmir tiżgura li dawn il-lezzjonijiet jitgħallimhom kulħadd; jilqa' l-intenzjoni tal-Kummissjoni li twettaq stħarriġiet tal-Ewrobarometru dwar il-fiduċja fin-negozju; jappella biex ir-riżultati ta' dawn l-istħarriġiet jiġu diskussi bis-sħiħ u biex il-partijiet interessati kollha jieħdu azzjoni; huwa bil-qawwa favur ir-responsabilità soċjali korporattiva (RSK), u huwa tal-fehma li din – jekk tkun implimentata b'mod korrett u titħaddem mill-impriżi kollha, mhux biss minn dawk kbar – tista' tagħti kontribut kbir biex terġa' titkattar il-fiduċja mitlufa, li hija meħtieġa għal irkupru ekonomiku sostenibbli, u tista' ttaffi l-konsegwenzi soċjali tal-kriżi ekonomika; jinnota li meta n-negozju jassumi responsabilità għas-soċjetà, l-ambjent, u l-impjegati, huwa joħloq sitwazzjoni ta' benefiċċju għal kulħadd li sservi biex twessa' l-bażi ta' fiduċja meħtieġa għas-suċċess ekonomiku; iqis li huwa fl-interess tan-negozju u tas-soċjetà kollha kemm hi li l-RSK issir parti minn strateġija ta' negozju sostenibbli; jirrimarka li diversi negozji – speċjalment impriżi ta' daqs żgħir u medju (SMEs) – qed jagħtu eżempju eċċellenti f'dan il-qasam;

3. Huwa tal-fehma li l-impriżi jistgħu jikkontribwixxu għall-iżvilupp ta' ekonomija soċjali tas-suq u għall-ilħiq tal-objettivi tal-istrateġija Ewropa 2020, filwaqt li jipprovdu postijiet tax-xogħol u jwittu t-triq għall-irkupru ekonomiku;

4. Jemmen li d-dibattitu dwar l-RSK għandu jitqiegħed f'kuntest usa' li, filwaqt li jiżgura li s-CRS tibqa' primarjament politika volontarja, iħalli wkoll lok għal djalogu dwar miżuri regolatorji, kull fejn dan ikun f'postu;

5. Japprova d-definizzjoni l-ġdida tal-RSK proposta mill-Kummissjoni, li twarrab id-dikotomija bejn l-approċċi volontarji u dawk obbligatorji;

6. Iqis li l-governanza korporattiva tikkostitwixxi element fundamentali tar-responsabilità soċjali korporattiva, speċjalment f'dak li jirrigwarda r-relazzjonijiet mal-awtoritajiet pubbliċi, mal-ħaddiema u mal-assoċjazzjonijiet li jirrappreżentawhom, u rigward il-politika dwar il-bonusijiet, ir-rimunerazzjoni u s-salarji; jemmen li, b'mod partikolari f'każijiet meta negozju jsib ruħu f'diffikultajiet, bonusijiet, rimunerazzjoni u salarji eċċessivi mħallsa lill-maniġers mhumiex kompatibbli ma' mġiba soċjalment responsabbi;

7. Jemmen li l-politika fiskali ta' negozju għandha titqies bħala parti integrali mill-RSK u li, b'konsegwenza ta dan, imġiba soċjalment responsabbli ma tħalli l-ebda lok għal strateġiji maħsuba biex jevadu t-taxxa jew jisfruttaw ir-rifuġji fiskali;

8. Iqis li, fil-valutazzjoni tar-responsabilità soċjali ta' kumpanija, jeħtieġ li titqies l-imġiba tal-kumpaniji li joperaw fil-katina ta' provvista tagħha u, fejn dan ikun applikabbli, tas-subkuntratturi tagħha;

It-tisħiħ tar-rabta bejn l-RSK, il-pubbliku ġenerali, il-kompetittività u l-innovazzjoni

9. Jistieden lill-Kummissjoni u lill-awtoritajiet nazzjonali biex jippromwovu mudelli ta' negozju innovattivi, imfassla biex isawru rabtiet aktar stretti bejn l-impriżi u l-ambjent soċjali li joperaw fih;

10. Jitlob li l-Kummissjoni tikunsidra d-diskussjonijiet attwali li qed isiru rigward ir-reviżjoni tad-Direttivi dwar il-Kontabilità u t-Trasparenza sabiex l-istrateġija tal-RSK il-ġdida li ġiet proposta tikkumplimenta d-Direttiva riveduta.

11. Jenfasizza l-importanza li jintrifdu soluzzjonijiet innovattivi li permezz tagħhom l-impriżi jkunu jistgħu jindirizzaw sfidi soċjali u ambjentali bħalma huma l-introduzzjoni ta' sistemi ta' trasport intelliġenti u prodotti ekoeffiċjenti, aċċessibbli u ddisinjati għal kulħadd;

12. Jinkoraġġixxi lill-Kummissjoni fl-isforzi tagħha biex tkabbar il-viżibilità tal-RSK u xxerred l-aqwa prattiki, u jiffavorixxi bis-sħiħ l-introduzzjoni ta' skema ta' premju Ewropew għal impriżi u sħubijiet li jħaddmu l-RSK; f'dan ir-rigward, jitlob lill-Kummissjoni biex tikkunsidra, fost azzjonijiet oħra, jekk għal dan il-għan tistax tiġi introdotta tikketta soċjali Ewropea;

13. Jilqa' l-idea li jinħolqu pjattaformi tal-RSK b'diversi partijiet interessati, u jaqbel mal-approċċ settorjali li ntgħażel;

L-Erbgħa 6 ta’ Frar 2013

14. Jagħraf l-importanza u l-potenzjal tal-inizjattiva “Impriża 2020” tan-netwerk CSR Europe, li jista’ jkolha rwol sostanzjali fit-tisħiħ tar-rabta bejn l-RSK u l-kompetittività billi trawwem id-disseminazzjoni tal-aqwa prattiki; jitlob lill-Kummissjoni u lill-Istati Membri biex irawmu aktar sinerġiji rigward l-objettiv ta’ politiki u inizjattivi li jġibu ‘l quddiem l-innovazzjoni soċjali u l-ħolqien tal-impjiegi; iħeġġeġ lill-Kummissjoni biex tirfed l-isforzi tan-netwerk CSR Europe, filwaqt li l-ewwel u qabel kollox taħdem biex issaħħaħ il-kooperazzjoni bejn in-negozji u l-Istati Membri b’tali mod li jissawru l-pedamenti għal pjanijiet ta’ azzjoni nazzjonali u għat-tixrid tal-prattiki tajbin;

15. Japprova l-proposta tal-Kummissjoni li tagħmel stħarriġiet perjodiċi dwar il-fiduċja pubblika fin-negozju u l-attitudnijiet tal-pubbliku lejn strateġiji tal-RSK implimentati mill-impriżi; jirrakkomanda li l-kontenut ta’ dawn l-istħarriġiet jintrabat mar-reviżjoni tal-pjan ta’ azzjoni għall-konsum u l-produzzjoni sostenibbli, bil-għan li jiġu identifikati l-ostakoli għal konsum aktar responsabbli;

Titjib tat-trasparenza u l-effikaċja ta’ politiki tal-RSK

16. Iħeġġeġ lill-Kummissjoni biex tfassal miżuri speċifiċi maħsuba ħalli jikkumbattu informazzjoni żvijanti u falza rigward impenji favur ir-responsabilità soċjali korporattiva u relatata mal-impatt ambjentali u soċjali ta’ prodotti u servizzi, lil hinn mill-miżuri stabbiliti fid-Direttiva dwar Prattiki Kummerċjali Żleali, b’attenzjoni partikolari għal kwistjonijiet dwar ir-reġistrazzjoni u l-kunsiderazzjoni ta’ lmenti abbażi ta’ proċedura miftuħa u ċara kif ukoll dwar il-ftuħ ta’ investigazzjonijiet; iqis li l-“greenwashing” mhuwiex biss forma ta’ qerq li jiżvija lill-konsumaturi, lill-awtoritajiet pubbliċi u lill-investituri, iżda wkoll li jnaqqas il-fiduċja fl-RSK bħala mezz effikaċi għall-promozzjoni ta’ tkabbir sostenibbli u inklussiv;

17. Jaqbel li kunsiderazzjonijiet soċjali u ambjentali għandhom jitqiesu aktar fl-akkwisti pubbliċi; jitlob, f’dan il-kuntest, li l-kriterju tal-prezz l-aktar baxx ma jibqax jintuża għall-għoti ta’ appalti, u li jkun hemm aktar responsabilizzazzjoni matul il-katina tas-subappalti;

18. Jistieden lill-Kummissjoni biex tieħu inizjattivi ħalli tiżblokka u ssaħħaħ il-potenzjal tal-RSK fl-indirizzar tat-tibdil fil-klima (billi torbotha mal-effiċjenza tar-riżorsi u tal-enerġija), pereżempju fil-proċessi li l-kumpaniji jużaw għax-xiri ta’ materja prima;

19. Jenfasizza li l-għajnuna li l-UE tagħti lil gvernijiet ta’ pajjiżi terzi biex jimplimentaw regolamentazzjoni soċjali u ambjentali kif ukoll reġimi ta’ spezzjoni effikaċi tikkostitwixxi komplement meħtieġ sabiex l-RSK tan-negozji Ewropej tinġieb ‘il quddiem madwar id-dinja kollha;

20. Jenfasizza li l-Investiment Soċjalment Responsabbli (SRI) jagħmel parti mill-proċess ta’ implimentazzjoni tal-RSK fid-deċiżjonijiet marbutin mal-investiment; jinnota li, għalkemm bħalissa ma teżisti l-ebda definizzjoni universali tal-SRI, is-soltu dan jgħaqqad l-għanijiet finanzjarji tal-investituri mal-preokkupazzjonijiet tagħhom rigward kwistjonijiet soċjali, ambjentali, etiċi u ta’ governanza korporattiva;

21. Jagħraf li huwa importanti li n-negozji jiżvelaw informazzjoni dwar is-sostenibbiltà, bħal fatturi soċjali u ambjentali, bil-għan li jiġu identifikati riskji ta’ sostenibbiltà u li titkattar il-fiduċja tal-investituri u tal-konsumaturi; jindika l-progress notevoli li qed isir f’dan ir-rigward, u jitlob li l-Kummissjoni tappoġġja l-mira tal-Kunsill Internazzjonali dwar lir-Rappurtar Integrat (IIRC) li r-appurtar integrat (IR) isir l-istandard globali fid-deċennju li ġej;

22. Jisħaq li jeħtieġ li jitharsu r-rispett rigoruż għad-drittijiet tal-bniedem, id-diliġenza u t-trasparenza biiex l-RSK tkun żgurata tul il-katina ta’ provvista kollha kemm hi, biex jitkejjel l-impatt tan-negozji Ewropej fuq is-sostenibbiltà, u biex jiġu miġġielda l-evitar tat-taxxi u l-fluss ta’ flejjes illeċiti;

23. Jenfasizza li r-responsabbiltà korporattiva m’għandhiex tiġi ristretta għal strument ta’ marketing, u li l-uniku mod biex l-RSK tiġi żviluppata bis-sħiħ huwa li din tkun integrata fl-istrateġija komprensiva tan-negozju u tkun implimentata u msarrfa fir-realtà fl-operazzjonijiet ta’ kuljum u fl-istrateġija finanzjarja; ikun favur rabta bejn responsabilita korporattiva tajba u governanza korporattiva tajba; jemmen li l-Kummissjoni għandha tinkoraġġixxi lill-kumpaniji biex jiddeċiedu dwar strateġija tal-RSK fil-livell tal-bord tad-diretturi; jistieden lill-Kummissjoni u lill-Istati Membri biex jintroduċu kodiċijiet ta’ ġestjoni korporattiva li jirriflettu l-importanza tar-responsabilità għal kulħadd fil-kumpanija, u li jistabbilixxu rabta soda bejn il-prestazzjoni tal-kumpanija mil-lati tal-ambjent, is-soċjetà u d-drittijiet tal-bniedem u r-riżultati finanzjarji tagħha;

24. Jenfasizza li l-investituri u l-konsumaturi għandhom ikunu jistgħu jidentifikaw faċilment l-impriżi li jkunu impenjaw ruħhom favur l-RSK, għax dan iservi biex iħeġġeġ lil dawn tal-aħħar fl-isforzi tagħhom;

L-Erbgħa 6 ta' Frar 2013

25. Jisħaq li l-Investiment Soċjalment Responsabbli (SRI), bħala parti mill-proċess ta' implementazzjoni tal-RSK f'deċiżjonijiet tal-investiment, jikkombina l-objettivi finanzjarji u ekonomiċi tal-investituri ma' kunsiderazzjonijiet soċjali, ambjentali, etiċi, kulturali u edukattivi;

26. Qiegħed isegwi mill-qrib id-diskussjonijiet attwali dwar il-proposta leġiżlattiva dwar it-trasparenza tal-informazzjoni soċjali u ambjentali mogħtija mill-kumpaniji; huwa favur l-adozzjoni ta' proposta leġiżlattiva li tippermetti flessibilità ta' azzjoni kbira, fil–qies tan-natura multidimensjonali tal-RSK u tad-diversità tal-politiki tal-RSK implimentati min-negozji, akkumpanjata b'livell suffiċjenti ta' paragunabbilità li jaqdi l-ħtiġijiet tal-investituri u tal-partijiet interessati l-oħra, kif ukoll il-ħtieġa li l-konsumaturi jingħataw aċċess faċli għall-informazzjoni dwar l-impatt tan-negozji fuq is-soċjetà, inkluż dwar aspetti ta' governanza u tal-metodoloġija ta' kostijiet tul iċ-ċiklu tal-ħajja; iqis li l-informazzjoni dwar is-sostenibbiltà għandha tkopri wkoll, fejn dan ikun f'loku, il-ktajjen ta' subappalti u ta' provvista, u għandha tissejjes fuq metodoloġiji aċċettati globalment bħal dawk tal-Inizjattiva Globali dwar ir-Rappurtar jew tal-Kunsill dwar ir-Rappurtar Integrat; jitlob, barra minn hekk, li għall-SMEs jiġu applikati eżenzjoni jew qafas semplifikat;

27. Jitlob li jitkattar il-monitoraġġ aktar inklussiv u aktar trasparenti tal-prinċipjio tal-RSK fil-politika kummerċjali tal-UE, b'punti ta' riferiment ċari biex jitkejjel it-titjib, bl-għan li titħeġġeġ il-fiduċja fis-sistema;

28. Iħeġġeġ lill-UE kif ukoll lill-Istati Membri biex jagħtu tagħrif konkret dwar l-RSK, u tagħlim u taħriġ dwarha, ħalli l-impriżi jkunu jistgħu jieħdu vantaġġ sħiħ mill-RSK u jimplementawha fil-kultura organizzattiva tagħhom;

29. Iħeġġeġ lill-kumpaniji tal-midja biex jinkludu standards trasparenti ta' ġurnaliżmu fil-politiki tal-RSK tagħhom, inklużi garanziji ta' protezzjoni tal-fonti u l-jeddijiet tal-whistleblowers;

30. Jistieden lill-Kummissjoni biex tikkunsidra ulterjormanet miżuri vinkolanti u mhux vinkolanti maħsuba biex jiffaċilitaw r-rikonoxximent u l-promozzjoni tal-isforzi magħmula min-negozji rigward it-trasparenza u d-divulgazzjoni ta' informazzjoni mhux finanzjarja;

31. Jopponi bil-qawwa l-introduzzjoni ta' parametri speċifiċi, bħall-iżvilupp ta' indikaturi ta' prestazzjoni fil-livell tal-UE kollha kemm hi, li jistgħu jikkawżaw burokrazija żejda u strutturi operazzjonali ineffiċjenti; minflok, jitlob lill-Kummissjoni biex tagħti lill-kumpaniji, u tippromwovi fosthom, l-użu ta' metodoloġiji aċċettati internazzjonalment, bħalma huma dawk tal-Inizjattiva Globali dwar ir-Rappurtar u tal-Kunsill dwar ir-Rappurtar Integrat;

32. Iqis li huwa essenzjali, madankollu, li l-Kummissjoni, mill-aktar fis, tiżviluppa l-metodoloġija komuni prevista biex tkejjel il-prestazzjonijiet ambjentali tul iċ-ċiklu tal-ħajja; jemmen li din il-metodoloġija tkun utli kemm mil-lat ta' trasparenza tal-informazzjoni tal-negozji kif ukoll għall-finijiet tal-valutazzjoni li l-awtoritajiet pubbliċi jagħmlu rigward il-prestazzjonijiet ambjentali tal-kumpaniji;

33. Jilqa' l-intenzjoni tal-Kummissjoni li tvara "Komunità ta' Prattika" dwar l-RSK u azzjoni soċjali min-naħa tan-negozji; jemmen li dan jeħtieġlu jkun kumplimentarju għal kodiċi ta' prattika tajba għall-koregolamentazzjoni u l-awtoregolamentazzjoni, li permezz tiegħu l-partijiet interessati kollha jkunu jistgħu jimpenjaw ruħhom fi proċess ta' tagħlim kollettiv biex itejbu l-effiċjenza u l-obbligu ta' rendikont f'azzjonijiet b'diversi partijiet interessati;

34. Jitlob li jkun hemm konsultazzjoni sħiħa u attiva u involviment ta' organizzazzjonijiet rappreżentattivi, inklużi t-trejdjunjins, fl-iżvilupp, l-operat u l-monitoraġġ tal-proċessi u l-istrutturi tal-RSK tal-kumpaniji, filwaqt li jaħdmu ma' min iħaddem f'approċċ ta' sħubija ġenwina;

35. Jitlob lill-Kummissjoni biex tiżgura li obbligu ta' rappurtar sistematiku fuq informazzjoni essenzjali dwar is-sostenibbiltà ma jkunx ta' piż żejjed fuq il-kumpaniji, ladarba jeħtieġ li dawn tal-aħħar jilqgħu kwalunkwe strateġija ġdida tal-RSK; jitlob li l-Kummissjoni taħseb għal perjodu ta' tranżizzjoni qabel ma jidħol fis-seħħ ir-rappurtar mhux finanzjarju fuq bażi regolari għall-kumpaniji, minħabba li dan jagħtihom l-opportunità inizjali li jimplimentaw sewwa l-RSK internament, b'tali mod li jistabbilixxu politika akkurata u dettaljata tal-RSK bħala parti mis-sistemi ta' ġestjoni interna tagħhom;

36. Jappoġġja l-proposta tal-Kummissjoni li tobbliga lill-fondi ta' investiment u l-istituzzjonijiet finanzjarji kollha biex jinfurmaw lill-klijenti tagħhom (ċittadini, negozji, awtoritajiet pubbliċi, eċċ.) dwar kriterji ta' investiment etiku jew responsabbli li japplikaw jew dwar kwalunkwe standard jew kodiċi li jimxu miegħu;

37. Japprova d-direttiva tal-Kummissjoni dwar l-istandards minimi għall-vittmi; jappella biex il-politiki tal-RSK tal-kumpaniji fis-setturi rilevanti (bħall-ivvjaġġar, l-assigurazzjoni, l-akkomodazzjoni u t-telekomunikazzjonijiet) jinkludu strateġiji u strutturi pożittivi u prattiċi biex jappoġġjaw il-vittmi ta' reati u l-familji tagħhom waqt kriżi, u biex jistabbilixxu politiki speċifiċi għal kwalunkwe impjegat li, fil-post tax-xogħol jew barra minnu, jisfa vittma ta' reat;

L-Erbgħa 6 ta' Frar 2013

38. Jirrikonoxxi l-valur u l-potenzjal sostanzjali ta' strumenti ta' awtoregolamentazzjoni u koregolamentazzjoni bħalma huma kodiċijiet ta' kondotta speċifiċi għas-settur; jilqa' għalhekk ix-xewqa tal-Kummissjoni li ttejjeb l-istrumenti eżistenti billi tiżviluppa kodiċi ta' prattiki tajba għal dan il-qasam; huwa kontra, madanakollu, l-introduzzjoni ta' approċċ uniku li ma jikkunsidrax l-ispeċifiċitajiet ta' kull settur u r-rekwiżiti speċifiċi tan-negozji;

L-RSK u l-SMEs: mit-teorija għall-prattika

39. Ifakkar fil-karatteristiċi speċjali tal-SMEs, li joperaw prinċipalment fuq livell lokali u reġjonali ġewwa setturi speċifiċi; iqis li huwa essenzjali, għalhekk, li l-politiki tal-Unjoni dwar l-RSK, inklużi pjanijiet ta' azzjoni nazzjonali dwar l-RSK, jikkunsidraw sewwa r-rekwiżiti essenzjali tal-SMEs, bi qbil mal-prinċipju "aħseb l-ewwel fiż-żgħir", u jirrikonoxxu l-approċċ informali u intuwittiv tal-SMEs lejn l-RSK;

40. Jindika l-importanza li l-impriżi żgħar u ta' daqs medju jkunu involuti fl-RSK u li l-kisbiet tagħhom f'dan il-qasam jiġu rikonoxxuti;

41. Jirrikonoxxi li bosta SMEs fl-Ewropa diġà jħaddmu politiki tal-RSK, bħall-impjieg lokali, l-involviment fil-komunità, l-applikazzjoni ta' politiki ta' governanza tajba fil-katina ta' provvista tagħhom, eċċ.; jirrimarka, madankollu, li l-maġġoranza ta' dawn l-SMEs ma jafux li fil-fatt qed jimplimentaw fil-prattika sostenibbiltà, RSK u prattiki tajba ta' governanza korporattiva; jistieden lill-Kummisjsoni, għalhekk, biex l-ewwel teżamina l-prattiki attwali tal-SMEs qabel ma tikkunsidra strateġiji speċifiċi tal-RSK għall-SMEs;

42. Jesprimi l-oppożizzjoni tiegħu għal kull miżura li tista' tikkawża piżijiet amministrattivi jew finanzjarji addizzjonali għall-SMEs, filwaqt li juri l-appoġġ tiegħu għal miżuri li jħallu lill-SMEs jagħmlu azzjonijiet konġunti;

43. Jistieden lill-Istati Membri u lill-awtoritajiet reġjonali biex jagħmlu użu intelliġenti mill-fondi ta' koeżjoni bil-għan li jirfdu attivitajiet promozzjonali rigward l-RSK minn organizzazzjonijiet intermedjarji tal-SMEs, fuq l-eżempju tal-programm ewlieni Ġermaniż kofinanzjat mill-Fond Soċjali Ewropew;

44. Jitlob lill-Kummissjoni, b'kollaborazzjoni mal-Istati Membri, ma' organizzazzjonijiet intermedjarji tal-SMEs u ma' partijiet interessati oħra, biex tfassal strateġiji u miżuri ħalli tgħin lill-SMEs jaqsmu bejniethom l-aqwa prattiki tal-RSK, pereżempju permezz ta' database għall-ġbir ta' informazzjoni fuq politiki tal-RSK implimentati mill-SMEs, b'dettalji ta' proġetti mwettqa f'pajjiżi differenti;

45. Jirrakkomanda li jitfasslu gwidi u manwali dwar l-RSK għall-SMEs; jenfasizza, f'dan ir-rigward, l-urġenza ta' aktar riċerka akkademika fuq kif tista' titqawwa l-aċċettazzjoni tal-RSK min-naħa tal-SMEsm kif ukoll dwar l-impatt ekonomiku, soċjali u ambjentali tal-politiki tal-RSK fil-livell lokali u reġjonali;

46. Huwa tal-fehma li, biex ikollha impatt ġenwin fuq it-tnaqqis tal-faqar, l-aġenda tal-RSK għandha wkoll tiffoka fuq l-SMEs, minħabba li l-impatt soċjali u ambjentali kumulattiv tagħhom huwa sinifikanti;

47. Jistieden lill-Kummissjoni u lill-Istati Membri biex jidentifikaw strategiji ta' żvilupp u ta' appoġġ maħsuba għad-disseminazzjoni tal-RSK fost l-SMEs; jirrakkomanda, b'mod partikolari, li jitfasslu miżuri speċifiċi għal-impriżi żgħar u għall-mikroimpriżi;

Kwistjonijiet ta' konformita' u relazzjonijiet ma' pajjiżi terzi

48. Jenfasizza li, wara d-dħul fis-seħħ tat-Trattat ta' Lisbona, il-Parlament għandu jinżamm infurmat bis-sħiħ dwar kif ir-riżultati tal-Valutazzjonijiet tal-Impatt fir-rigward tas-Sostenibilità (SIA) tal-ftehimiet jiġu inkorporati fin-negozjati qabel il-konklużjoni tagħhom, u li l-Parlament ikun mgħarraf dwar liema kapitoli ta' dawn il-ftehimiet ikunu nbidlu, bil-għan li jiġu evitati impatti negattivi identifikati fl-SIA;

49. Jenfasizza li jeħtieġ li trattati bilaterali futuri dwar l-investiment iffirmati mill-UE jiżguraw li jintlaħaq bilanċ ġust bejn il-ħtieġa li l-investituri jkunu protetti u l-ħtieġa li jkun previst intervent mill-istat, speċjalment b'rabta ma' standards soċjali, tas-saħħa u ambjentali;

50. Jistieden li l-idea ta' sponsorizzazzjoni tiġi promossa fost min iħaddem;

51. Ifakkar li, għas-soluzzjoni ta' tilwim kummerċjali u/jew għat-talba ta' kumpens għal esternalitajiet negattivi ta' attività tan-negozju irresponsabbli jew illegali tan-negozju, diġà jeżistu kemm il-kawżi fil-qrati kif ukoll alternattivi għal dawn tal-aħħar; jistieden lill-Kummissjoni, f'dan ir-rigward, biex taħdem aktar ħalli tkattar l-għarfien dwar iż-żewġ triqat kemm fost

il-komunità tan-negozju kif ukoll fost il-pubbliku ġenerali; ifakkar li l-Kamra Internazzjonali tal-Kummerċ (ICC) tipprovdi servizzi ta' soluzzjoni tat-tilwim għal individwi, negozji, stati, entitajiet statali u organizzazzjonijiet internazzjonali li jfittxu alternattivi għal kawżi fil-qrati, liema alternattivi jistgħu jikkontribwixxu biex itejbu l-aċċess effikaċi għall-ġustizzja għall-vittmi f'każ ta' ksur ta' prattiki kummerċjali responsabbli li jikkawżaw danni ekonomiċi, soċjali u ambjentali fl-UE u/jew barra minnha;

52. Jenfasizza li s-sensibilizzazzjoni fil-livell korporattiv dwar l-importanza tal-RSK u l-konsegwenzi tan-nuqqas ta' ottemperanza, bħala kompitu għall-Kummissjoni, jeħtieġ li tkun akkumpanjata minn sensibilizzazzjoni u tisħiħ xieraq tal-kapaċitajiet fil-livell tal-gvernijiet tal-pajjiżi ospitanti, biex ikunu żgurati l-implimentazzjoni effikaċi tad-drittijiet tal-RSK u l-aċċess għall-ġustizzja;

53. Huwa tal-fehma li l-Kummissjoni u l-Istati Membri għandhom iħeġġu lill-kumpaniji tal-UE biex jieħdu inizjattivi immirati li jippromwovu l-RSK u jiskambjaw prattiki tajba ma' sħabhom f'pajjiżi oħra;

Konklużjonijiet

54. Jenfasizza l-ħtieġa li l-miżuri regolatorji jitfasslu fi ħdan qafas legali solidu u f'konformità ma' standards internazzjonali, bil-għan li jiġu evitati interpretazzjonijiet nazzjonali differenti u riskji ta' vantaġġi jew żvantaġġi kompetittivi fuq skala reġjonali, nazzjonali jew makroreġjonali;

55. Iħeġġeġ lill-Kummissjoni biex tissokta bl-isforzi tagħha għall-promozzjoni tal-RSK f'relazzjonijiet ma' pajjiżi u reġjuni oħra madwar id-dinja; jitlob, f'dan ir-rigward, li jsiru sforzi akbar biex ir-reċiproċità ssir prinċipju ċentrali tar-relazzjonijiet kummerċjali;

56. Jerġa' jsostni l-konvinzjoni tiegħu li l-iżvilupp tal-RSK għandu jiġi avvanzat primarjament permezz tal-approċċ li jħaddan diversità ta' partijiet interessati filwaqt li jalloka rwol ewlieni lin-negozji, li jeħtieġ li jkunu jistgħu jiżviluppaw approċċ imfassal għas-sitwazzjoni speċifika tagħhom; jisħaq fuq il-ħtieġa ta' miżuri u approċċi speċifiċi għall-iżvilupp tal-RSK fost l-SMEs;

57. Jinnota li l-istrateġija attwali tal-Kummissjoni dwar l-RSK tkopri l-perjodu 2011-2014; jitlob li l-Kummissjoni tiżgura li tiġi adottata strateġija ambizzjuża fil-ħin għall-perjodu ta' wara l-2014;

o

o o

58. Jagħti istruzzjoni lill-President tiegħu biex iressaq din ir-riżoluzzjoni lill-Kunsill, lill-Kummissjoni, u lill-gvernijiet u lill-parlamenti tal-Istati Membri.

P7_TA(2013)0050

Ir-Responsabbiltà Soċjali Korporattiva: promozzjoni tal-interessi tas-soċjetà u triq lejn l-irkupru sostenibbli u inklużiv

Riżoluzzjoni tal-Parlament Ewropew tas-6 ta' Frar 2013 dwar ir-Responsabilità Soċjali Korporattiva: promozzjoni tal-interessi tas-soċjetà u triq lejn l-irkupru sostenibbli u inklużiv (2012/2097(INI))

(2016/C 024/07)

Il-Parlament Ewropew,

— wara li kkunsidra l-Artikoli 5, 12, 14, 15, 16, 21, 23, 26, 27, 28, 29, 31, 32, 33, 34 u 36 tal-Karta tad-Drittijiet Fundamentali tal-Unjoni Ewropea,

— wara li kkunsidra l-Karta Soċjali Ewropea, b'mod partikolari l-Artikoli 5, 6 u 19 tagħha,

L-Erbgħa 6 ta' Frar 2013

— wara li kkunsidra d-Dikjarazzjoni tal-Organizzazzjoni Internazzjonali tax-Xogħol (ILO) dwar il-Prinċipji u d-Drittijiet Fundamentali fix-Xogħol, adottata fl-1998, u l-konvenzjonijiet tal-ILO li jistabbilixxu standards universali fundamentali tax-xogħol fir-rigward ta': l-abolizzjoni tax-xogħol furzat (Nri 29 (1930) u 105 (1957)); il-libertà ta' assoċjazzjoni u d-dritt ta' negozjar kollettiv, (Nri 87 (1948) u 98 (1949); l-abolizzjoni tat-tħaddim tat-tfal (Nri 138 (1973) u 182 (1999)); u n-nondiskriminazzjoni fl-impjieg, (Nri 100 (1951) u 111 (1958)),

— wara li kkunsidra wkoll il-konvenzjonijiet tal-ILO dwar il-klawsoli tax-xogħol (kuntratti pubbliċi) (Nru 94) u dwar in-negozjar kollettiv (Nru 154),

— wara li kkunsidra l-Aġenda tax-Xogħol Deċenti u l-Patt Globali għall-Impjiegi tal-ILO, adottati b'kunsens dinji fid-19 ta' Ġunju 2009 waqt il-Konferenza Internazzjonali dwar ix-Xogħol,

— wara li kkunsidra d-Dikjarazzjoni dwar il-Ġustizzja Soċjali għal Globalizzazzjoni Ġusta, adottata bil-kunsens tal-183 Stat Membru tal-ILO fl-10 ta' Ġunju 2008,

— wara li kkunsidra d-Dikjarazzjoni Universali tad-Drittijiet tal-Bniedem (1948) u strumenti oħra tan-Nazzjonijiet Uniti fil-qasam tad-drittijiet tal-bniedem, b'mod partikolari l-Patt Internazzjonali dwar id-Drittijiet Ċivili u Politiċi (1966) u dak dwar id-Drittijiet Ekonomiċi, Soċjali u Kulturali (1966), il-Konvenzjoni Internazzjonali dwar l-Eliminazzjoni tal-Forom Kollha ta' Diskriminazzjoni Razzjali (1965), il-Konvenzjoni dwar l-Eliminazzjoni ta' Kull Forma ta' Diskriminazzjoni kontra n-Nisa (1979), il-Konvenzjoni dwar id-Drittijiet tat-Tfal (1989), il-Konvenzjoni Internazzjonali dwar il-Protezzjoni tad-Drittijiet tal-Ħaddiema Migranti Kollha u tal-Membri tal-familji tagħhom (1990) u l-Konvenzjoni dwar id-Drittijiet tal-Persuni b'Diżabbiltajiet (2006),

— wara li kkunsidra l-Prinċipji tat-Tisħiħ tal-Pożizzjoni tan-Nisa tan-NU mnedija f'Marzu 2010, li joffru gwida dwar kif in-nisa jistgħu jingħataw is-setgħa fuq il-post tax-xogħol, fis-suq u fil-komunità u huma riżultat ta' kollaborazzjoni bejn il-UN Women u l-Patt Dinji tan-Nazzjonijiet Uniti;

— wara li kkunsidra l-"Consistency Project", proġett kollaborattiv bejn il-"Climate Disclosure Standards Board" (CDSB), il-"Global Reporting Initiative" (GRI), l-Organizzazzjoni għall-Kooperazzjoni u l-Iżvilupp Ekonomiċi (OECD) u l-Konferenza tan-Nazzjonijiet Uniti dwar il-Kummerċ u l-Iżvilupp (UNCTAD) imfassal biex jappoġġa approċċ aktar konsistenza għad-domanda u l-forniment ta' informazzjoni korporattiva relatata mat-tibdil fil-klima;

— wara li kkunsidra l-Prinċipji Gwida tan-NU dwar in-Negozju u d-Drittijiet tal-Bniedem u l-konklużjonijiet tal-Kunsill Affarijiet Barranin tat-8 ta' Diċembru 2009 ([1]),

— wara li kkunsidra l-Linji Gwida tal-OECD għall-Impriżi Multinazzjonali, aġġornati f'Mejju 2011,

— wara li kkunsidra l-Konvenzjoni dwar il-Ġlieda Kontra t-Tixħim tal-OECD tal-1997,

— wara li kkunsidra l-Global Reporting Initiative,

— wara li kkunsidra t-twaqqif tal-Kunsill Internazzjonali dwar ir-Rapportar Integrat (International Integrated Reporting Council – IIRC),

— wara li kkunsidra l-Att dwar id-Dikjarazzjonijiet Finanzjarji (2008) tad-Danimarka,

— wara li kkunsidra l-Patt Dinji tan-NU,

— wara li kkunsidra l-istudju ta' Ottubru 2010 prodott għall-Kummissjoni dwar il-lakuni fil-governanza bejn l-istrumenti u l-istandards internazzjonali fil-qasam tar-Responsabilità Soċjali Korporattiva u l-leġiżlazzjoni Ewropea fis-seħħ (magħrufa bħala l-"Istudju ta' Edinburgh) ([2]), li l-konklużjonijiet tiegħu ġew rapportati fir-Rapport Annwali tal-Parlament Ewropew dwar id-Drittijiet tal-Bniedem tal-2011 ([3]), u li kienu approvati kompletament mill-Kunsill Ewropew,

---

([1]) http://www.business-humanrights.org/SpecialRepPortal/Home/Protect-Respect-Remedy-Framework u http://www.consilium.europa.eu/uedocs/cms_data/docs/pressdata/EN/foraff/111819.pdf
([2]) http://ec.europa.eu/enterprise/policies/sustainable-business/files/business-human-rights/101025_ec_study_final_report_en.pdf
([3]) Testi adottati, P7_TA(2012)0126.

L-Erbgħa 6 ta' Frar 2013

— wara li kkunsidra l-paragrafi 46 u 47 tad-dokument finali tas-Summit Dinji tal-2012 Rio+20 dwar l-Izvilupp Sostenibbli,

— wara li kkunsidra l-Principji tan-NU għall-Investiment Responsabbli (UNPRI),

— wara li kkunsidra l-Istandard Internazzjonali ISO 26000 li jipprovdi linji gwida għar-responsabilità socjali, u li nħareġ fl-1 ta' Novembru 2010,

— wara li kkunsidra l-istudju "Green Winners" tal-2009 li sar fuq 99 kumpanija ([1]),

— wara li kkunsidra t-twaqqif tal-Forum Multilaterali Ewropew dwar ir-Responsabilità Socjali Korporattiva, imniedi fis-16 ta' Ottubru 2002,

— wara li kkunsidra d-Direttiva 2004/18/KE tal-Parlament Ewropew u tal-Kunsill tal-31 ta' Marzu 2004 fuq koordinazzjoni ta' proċeduri għall-għoti ta' kuntratti għal xogħlijiet pubbliċi, kuntratti għal provvisti pubbliċi u kuntratti għal servizzi pubbliċi ([2]),

— wara li kkunsidra l-proposta tal-Kummissjoni għal direttiva tal-Parlament Ewropew u tal-Kunsill dwar l-akkwist pubbliku (COM(2011)0896);

— wara li kkunsidra r-Regolament tal-Kunsill (KE) Nru 44/2001 tat-22 ta' Diċembru 2000 dwar ġurisdizzjoni u rikonoxximent u eżekuzzjoni ta' sentenzi f'materji ċivili u kummerċjali ([3]), li ħadet post il-Konvenzjoni ta' Brussel tal-1968 minbarra fir-rigward tar-relazzjonijiet bejn id-Danimarka u Stati Membri Oħra,

— wara li kkunsidra r-Riżoluzzjoni tal-Kunsill tat-3 ta' Diċembru 2001 dwar is-segwitu tal-Green Paper rigward ir-responsabilità soċjali korporattiva ([4]),

— wara li kkunsidra r-riżoluzzjoni tal-Kunsill tas-6 ta' Frar 2003 dwar ir-responsabilità soċjali korporattiva ([5]),

— wara li kkunsidra l-komunikazzjoni mill-Kummissjoni bit-titolu "Promozzjoni tax-xogħol deċenti għal kulħadd – Il-kontribuzzjoni tal-Unjoni fl-implimentazzjoni tal-aġenda tax-xogħol deċenti għal kulħadd" (COM(2006)0249) (komunikazzjoni mill-Kummissjoni dwar ix-xogħol deċenti),

— wara li kkunsidra l-komunikazzjoni mill-Kummissjoni bit-titolu "Il-Modernizzazzjoni tad-dritt soċjetarju u t-tisħiħ tal-governanza tal-impriżi fl-Unjoni Ewropea – Pjan għall-avvanz" (COM(2003)0284) (Pjan ta' Azzjoni dwar il-Governanza tal-Impriżi),

— wara li kkunsidra l-komunikazzjoni mill-Kummissjoni bit-titolu "Kummerċ, Tkabbir u Affarijiet Dinjija – Il-Politika tal-Kummerċ bħala element prinċipali mill-Istrategija tal-UE 2020" (COM(2010)0612),

— wara li kkunsidra l-komunikazzjoni mill-Kummissjoni bit-titolu "Pakkett 'Negozji responsabbli'" (COM(2011)0685),

— wara li kkunsidra l-komunikazzjoni mill-Kummissjoni bit-titolu "Lejn irkupru li jwassal għall-ħolqien abbundanti ta' impjiegi" (COM(2012)0173),

— wara li kkunsidra l-komunikazzjoni mill-Kummissjoni bit-titolu "Inizjattiva għan-negozju soċjali – Il-ħolqien ta' klima favorevoli għall-intraprizi socjali, il-partijiet interessati ewlenin fl-ekonomija soċjali u l-innovazzjoni" (COM(2011) 0682),

— wara li kkunsidra l-komunikazzjoni mill-Kummissjoni bit-titolu "Ewropa 2020 – Strateġija għal tkabbir intelliġenti, sostenibbli u inklussiv" (COM(2010)2020),

---

(1) http://www.atkearney.com/documents/10192/6972076a-9cdc-4b20-bc3a-d2a4c43c9c21
(2) ĠU L 134, 30.4.2004, p. 114.
(3) ĠU L 12, 16.1.2001, p. 1.
(4) ĠU C 86, 10.4.2002, p. 3.
(5) ĠU C 39, 18.2.2003, p. 3.

L-Erbgħa 6 ta' Frar 2013

— wara li kkunsidra l-Komunikazzjoni mill-Kummissjoni bit-titolu "Strateġija għall-ugwaljanza bejn in-nisa u l-irġiel 2010-2015" (COM(2010)0491),

— wara li kkunsidra r-riżoluzzjoni tiegħu tat-30 ta' Mejju 2002 dwar il-Green Paper tal-Kummissjoni dwar il-promozzjoni ta' qafas Ewropew għar-responsabilità soċjali korporattiva ([1]),

— wara li kkunsidra r-riżoluzzjoni tiegħu tat-13 ta' Mejju 2003 dwar "il-Komunikazzjoni mill-Kummissjoni dwar ir-responsabilità soċjali korporattiva: kontribut tal-impriżi għall-Iżvilupp Sostenibbli" ([2]),

— wara li kkunsidra r-rizoluzzjoni tiegħu tat-13 ta' Marzu 2007 dwar "ir-responsabilità soċjali tal-intraprizi: sħubija ġdida" ([3]),

— wara li kkunsidra r-riżoluzzjoni tiegħu tal-25 ta' Novembru 2010 dwar ir-responsabilità soċjali tal-kumpaniji fil-ftehimiet kummerċjali internazzjonali ([4]),

— wara li kkunsidra r-riżoluzzjoni tiegħu tas-16 ta' Ġunju 2010 dwar l-UE 2020, li tafferma li teżisti rabta inestrikabbli bejn ir-reponsabilità korporattiva u l-governanza korporattiva ([5]),

— wara li kkunsidra l-Komunikazzjoni tal-Kummissjoni tal-20 ta' Novembru 2012 bl-isem "Inizjattiva għan-Negozju Soċjali – Il-ħolqien ta' klima favorevoli għall-intrapriżi soċjali, il-partijiet interessati ewlenin fl-ekonomija soċjali u l-innovazzjoni" ([6]),

— wara li kkunsidra l-opinjoni tal-Kumitat Ekonomiku u Soċjali Ewropew tal-24 ta' Mejju 2012 dwar il-komunikazzjoni mill-Kummissjoni bit-titolu "Strateġija rinnovata tal-UE 2011-14 għar-Responsabilità Soċjali Korporattiva" ([7]),

— wara li kkunsidra l-komunikazzjoni mill-Kummissjoni bit-titolu "Strateġija rinnovata tal-UE 2011-2014 għar-Responsabilità Soċjali Korporattiva" (COM(2011)0681),

— wara li kkunsidra l-Artikolu 48 tar-Regoli ta' Procedura tiegħu,

— wara li kkunsidra r-rapport tal-Kumitat għall-Impjiegi u l-Affarijiet Soċjali u l-opinjonijiet tal-Kumitat għall-Affarijiet Legali, tal-Kumitat għall-Affarijiet Barranin, tal-Kumitat għall-Iżvilupp, tal-Kumitat għall-Kummerċ Internazzjonali kif ukoll tal-Kumitat għall-Kultura u l-Edukazzjoni (A7-0023/2013),

A. billi t-terminu "responsabilità soċjali korporattiva (RSK)" jeħtieġ ma jintużax b'mod ħażin għad-definizzjoni mill-ġdid tal-istandards minimi applikabbli maqbula f'livell internazzjonali, iżda jintuża biex titkejjel l-implimentazzjoni tagħhom u jinftiehem aħjar kif dawn jistgħu jiġu applikati malajr u direttament mill-impriżi ta' kull daqs;

B. billi l-kunċett tal-RSK tipikament użat fl-istituzzjonijiet tal-UE għandu jitqies bħala prinċipalment mhux distingwibbli mill-kunċetti relatati ta' impriżi responsabbli u etiċi, "ambjent, soċjetà u governanza", żvilupp sostenibbli u responsabilità korporattiva;

C. billi approċċ multilaterali jeħtieġ li jibqa' l-ġebla tax-xewka tal-inizjattivi kollha appoġġati mill-UE dwar l-RSK, kif ukoll il-bażi tal-RSK l-aktar kredibbli mwettqa mill-impriżi stess, u li jibda mil-livell lokali;

D. billi l-Global Reporting Initiative ipprovdiet il-metodoloġija l-aktar aċċettata fil-livell internazzjonali għat-trasparenza tal-impriżi u billi l-formazzjoni tal-International Integrated Reporting Council (IIRC), li tinvolvi l-entitajiet internazzjonali l-aktar importanti dwar it-twaqqif ta' standards tal-kontabbiltà, tindika li r-rappurtar ta' sostenibbiltà korporattiva integrat fil-kontijiet finanzjarji se jsir in-norma globali f'inqas minn għaxar snin;

([1]) ĠU C 187 E, 7.8.2003, p. 180.
([2]) ĠU C 67 E, 17.3.2004, p. 73.
([3]) ĠU C 301 E, 13.12.2007, p. 45.
([4]) ĠU C 99 E, 3.4.2012, p. 101.
([5]) ĠU C 236 E, 12.8.2011, p. 57.
([6]) Testi adottati, P7_TA(2012)0429.
([7]) ĠU C 229, 31.7.2012, p. 77.

L-Erbgħa 6 ta' Frar 2013

E. billi x-xogħol innovattiv tal-"Prince's Accounting for Sustainability Project", tat-TEEB (L-Ekonomija tal-Ekosistemi u l-Bijodiversità) għall-Impriżi u tal-Programm Ambjentali tan-Nazzjonijiet Uniti issa għamilha possibbli għall-impriżi li jifhmu sew u b'mod preċiż il-valutazzjoni monetarja tal-impatt soċjali u ambjentali estern tagħhom u b'hekk jinserixxu dan bħala parti mill-ġestjoni finanzjarja tal-kumpanija;

F. billi kien hemm bidla radikali fil-komunità ta' investituri b'1 123 investitur (li jirrappreżentaw USD 32 triljun ta' assi totali ġestiti) li japprovaw il-Prinċipji ta' Investiment Responsabbli tan-NU (UNPRI); billi l-Forum għall-Investiment Sostenibbli Ewropew jikkalkula li s-suq globali tal-investiment soċjalment responsabbli laħaq madwar EUR 7 triljun minn Settembru 2010, u billi 82 investitur immexxija minn Aviva Global Investors u li jirrappreżentaw USD 50 triljun ta' assi totali ġestiti talbu, fl-okkażjoni tas-Summit tan-NU għal Żvilupp Sostenibbli, sabiex ir-rappurtar tas-sostenibbiltà korporattiva jsir obbligatorju;

G. billi t-twaqqif tal-Pjattaforma Multilaterali Ewropea dwar l-RSK, it-twettiq ta' għadd ta' proġetti pilota u ta' proġetti ta' riċerka, l-attivitajiet tal-Alleanza preċedenti għall-Impriżi stabbilixxew rekord passat ċar ta' azzjoni Ewropea fil-qasam tal-RSK, flimkien mal-kontribut kontinwu u ta' siwi li sar minn "familja" ta' organizzazzjonijiet tal-RSK Ewropej li tinkludi CSR Europe, l-Akkademja Ewropea tan-Negozju fis-Soċjetà (EABIS), il-Forum għall-Investiment Sostenibbli Ewropew (Eurosif), u l-Koalizzjoni Ewropea għall-Ġustizzja Korporattiva (ECCJ);

H. billi ċerti standards komuni għall-RSK huma essenzjali, billi differenzi fil-materjalità jeħtieġu wkoll approċċi differenzjati mill-industrija u billi, f'soċjetà libera, l-RSK qatt ma tista' tagħmel azzjoni tal-karità obbligatorja, li tista' tnaqqas ir-rieda tan-nies li jagħtu;

I. billi l-kodiċijiet ta' kondotta tal-kumpanija kellhom rwol importanti biex jinbeda u jitkabbar l-għarfien dwar l-RSK, iżda huma rispons insuffiċjenti minħabba n-nuqqas frekwenti ta' speċifiċità, ta' inkonsistenza mal-istandards internazzjonali eżistenti, ta' eżempji ta' evitar ta' kwistjonijiet materjali u ta' nuqqas ta' paragunabilità u trasparenza fl-applikazzjoni;

J. billi l-Prinċipji ta' Linji Gwida dwar in-Negozji u d-Drittijiet tal-Bniedem tan-NU ġew maqbula unanimament fin-NU bl-appoġġ sħiħ tal-Istati Membri tal-UE, tal-Organizzazzjoni Internazzjonali tal-Impjegaturi u tal-Kamra Internazzjonali tal-Kummerċ, inkluż appoġġ għall-kunċett ta' "smart mix" (taħlita intelliġenti) bejn azzjonijiet regolatorji u dawk volontarji;

K. billi r-Rappreżentant Speċjali preċedenti tas-Segretarju Ġenerali tan-NU dwar in-Negozju u d-Drittijiet tal-Bniedem, John Ruggie, appella lill-Istati Membri tal-UE, bħala parti mill-Konferenza tal-RSK imsejħa mill-Presidenza Svediża ta' dak iż-żmien, biex jikkjarifikaw u jappoġġaw il-kwistjoni tal-ġurisdizzjoni extraterritorjali għal każijiet ta' ksur minn kumpaniji f'pajjiżi terzi fraġli; billi l-appell tiegħu kien sussegwentement approvat fil-konklużjonijiet tal-Kunsill Ewropew, imma attwalment għadha ma ttieħdet l-ebda azzjoni bħala risposta;

L. billi l-istudju tal-Kummissjoni dwar lakuni ta' governanza bejn l-istrumenti u l-istandards tal-RSK u leġiżlazzjoni eżistenti Ewropea, magħruf bħala l-Istudju ta' Edinburgh, ippubblikat f'Ottubru 2010 u li r-riżultati tiegħu ġew irrappurtati fir-Rapport Annwali dwar id-Drittijiet tal-Bniedem tal-2011, ġie approvat b'mod sħiħ mill-Kunsill Ewropew u mill-Parlament Ewropew;

M. billi l-Linji Gwida tal-OECD dwar l-Impriżi Multinazzjonali huma l-istandard RSK internazzjonali l-aktar kredibbli u li l-aġġornament maqbul f'Mejju 2011 jirrappreżenta opportunità sinifikanti biex l-implimentazzjoni tal-RSK timxi 'l quddiem;

N. billi kien hemm għadd ta' inizjattivi internazzjonali biex jiżguraw rappurtar ta' sostenibbiltà mill-impriżi, inklużi r-rekwiżiti għall-impriżi mmexxija mill-Istat Ċiniż li jirrappurtaw, u għall-impriżi li jirrappurtaw dwar l-implimentazzjoni tal-Linji Gwida tal-RSK żviluppati mill-Gvern tal-Indja, flimkien mal-fatt li l-impriżi għandhom jiżvelaw ir-rendiment ta' sostenibbiltà tagħhom mitlub bħala rekwiżit fil-lista uffiċjali tal-Borża fil-Brażil, fl-Afrika tan-Nofsinhar u l-Malasja, u bħala rekwiżit tal-Kummissjoni għat-Titoli u l-Kambju tal-Istati Uniti;

O. billi l-Att dwar id-Dikjarazzjonijiet Finanzjarji Daniż (2008) fir-rigward tar-rappurtar tas-sostenibilità korporattiva li għandu rekwiżiti addizzjonali speċifiċi ta' rappurtar dwar l-impatt tat-tibdil fil-klima u tad-drittijiet tal-bniedem, kien ferm popolari mal-impriżi Daniżi, li 97 % minnhom jagħżlu li jirrappurtaw minkejja d-dispożizzjoni ta' "kkomforma jew spjega" li tkopri l-ewwel tliet snin tal-applikazzjoni tal-Att;

L-Erbgħa 6 ta' Frar 2013

P. billi Franza u d-Danimarka huma tnejn mill-erba' gvernijiet tal-Istati Membri tan-NU li qablu li jmexxu l-implimentazzjoni tal-impenn tan-NU Rio+20 għar-rappurtar dwar is-sostenibbiltà korporattiva;

Q. billi l-aġġornament tal-Linji Gwida dwar l-Impriżi Multinazzjonali tal-OECD, immexxi mill-Pajjiżi l-Baxxi, offra l-opportunità li jtejjeb il-viżibilità u l-istatus ta' dawk il-linji gwida, permezz ta' sistema ta' punti ta' kuntatt nazzjonali, temm "in-nexus ta' investiment" li fixkel l-applikazzjoni sħiħa tagħhom mal-katina tal-provvista u integra bis-sħiħ il-Prinċipji dwar in-Negozji u d-Drittijiet tal-Bniedem tan-NU;

R. billi r-riżoluzzjoni tal-Parlament Ewropew dwar l-Ewropa 2020 tiddikjara li hemm rabta qawwija bejn ir-responsabilità korporattiva u l-governanza korporattiva;

S. billi l-istudju "Green Winners" 2009 li jiġbor fih 99 kumpanija wera li f'16-il settur industrijali separat, kumpaniji bi strateġiji RSK kellhom rendiment aħjar mill-medja industrijali b'mill-inqas 15 %, b'hekk jirrappreżentaw kapitalizzazzjoni tas-suq addizzjonali ta' EUR 498 miljun (USD 650 miljun) għal kull kumpanija;

T. billi l-Istħarrig "Global CEO 2012" juri li l-impriżi jirrikonoxxu li t-tkabbir jitlob ħidma mill-qrib mal-popolazzjoni lokali; billi, pereżempju, aktar minn 60 % ta' dawk mistħarrġa kienu qed jippjanaw li jżidu l-investiment tagħhom fit-tliet snin ta' wara biex jgħinu ħalli titħares is-saħħa tal-ħaddiema;

1. Jirrikonoxxi li l-komunikazzjoni mill-Kummissjoni hija parti minn sensiela ta' dikjarazzjonijiet politiċi li bis-saħħa tagħhom l-RSK hija promossa b'mod aktar wiesa', hija integrata fil-politiki tal-UE u se ssir prinċipju stabbilit għall-azzjoni Ewropea; jistieden lill-Kummissjoni u lill-Istati Membri jużaw l-istrateġija RSK 2014-2020 bħala l-bażi għal miżuri prattiċi li jinkoraġġixxu lill-kumpaniji jinvolvu ruħhom fl-RSK;

2. Jenfasizza li għarfien attiv tar-responsabilità soċjali jwassal għal fiduċja u aċċettazzjoni soċjali akbar fl-impriżi;

3. Jaqbel, madankollu, mal-analiżi stabbilita fil-komunikazzjoni, skont liema l-prattiki tal-RSK għadhom limitati, fil-biċċa l-kbira, għal minoranza tal-impriżi l-kbar, minkejja l-appelli diretti fil-komunikazzjonijiet tal-Kummissjoni tal-2001 u 2006 biex aktar impriżi jħaddnu l-RSK; iqis, madankollu, li l-impriżi dejjem kienu involuti fis-soċjetà li fiha joperaw u li l-RSK tista' tiġi introdotta f'kumpaniji ta' kwalunkwe daqs; jinnota wkoll il-ħtieġa li l-SMEs ikunu involuti fid-dibattitu dwar l-RSK, li ħafna minnhom jadottawha abbażi ta' approċċ aktar informali u intuwittiv li jinvolvi l-ammont minimu ta' amministrazzjoni u l-ebda żieda fl-ispejjeż;

4. Jiġbed l-attenzjoni fuq ir-rwol strateġiku tal-SMEs, li billi huma qrib it-territorju li jaħdmu fih, jistgħu jiffaċilitaw it-tixrid tal-RSK; jitlob lill-Kummissjoni tiżviluppa, flimkien mal-awtoritajiet nazzjonali u mal-pjattaformi multilaterali, forom ta' kooperazzjoni settorjali bejn l-SMEs li jippermettulhom jieħdu azzjoni konġunta dwar problemi soċjali u ambjentali;

5. Jiddispjaċih li l-RSK tkompli tkun iffokata fuq standards ambjentali u tħalli barra standards soċjali, anke jekk dawn huma essenzjali sabiex tinkiseb klima soċjali li twassal għal tkabbir ekonomiku u għal konverġenza soċjali;

6. Jemmen li fil-kriżi finanzjarja globali hemm ir-riskju reali li dawk li jfasslu l-politika, inkluż fl-UE, se jsofri konsegwenzi negattivi minħabba ppjanar fuq terminu qasir ta' żmien, b'konċentrazzjoni esklużiva fuq miżuri ta' trasparenza u kontabilità definiti b'mod ristrett fis-swieq finanzjarji, filwaqt li qed tiġi traskurata l-ħtieġa urġenti li s-setturi finanzjarji kif ukoll dawk industrijali jindirizzaw l-isfidi fundamentali tad-degradazzjoni ambjentali u tad-diżintegrazzjoni soċjali b'mod integrat;

7. Iwissi li l-impriżi jistgħu biss ikunu sostenibbli fil-futur jekk ikunu jeżistu f'ekonomija sostenibbli, u li ma jistax ikun hemm alternattiva għall-bidla futura b'emissjonijiet baxxi tal-karbonju li tinkludi wkoll il-preservazzjoni tal-kapital soċjali u naturali fid-dinja, proċess li fih l-RSK għandu jkollu rwol deċisiv;

L-Erbgħa 6 ta' Frar 2013

8. Jemmen li "t-tisħiħ"tal-RSK jeħtieġ jitjieb permezz ta': enfasi fuq l-istrumenti globali tal-RSK; impetu ġdid minn impriżi li huma l-mexxejja fost il-pari tagħhom; żvelar mill-impriżi ta' informazzjoni soċjali u ambjentali; l-użu ta' linji gwida xierqa; appoġġ milll-amministrazzjoni pubblika għall-ħolqien ta' kundizzjonijiet li jwasslu għal kooperazzjoni tal-RSK u l-provvediment ta' għodda u strumenti xierqa, bħal pereżempju sistema ta' inċentiva; analiżi tal-impatt robusta ta' inizjattivi eżistenti tal-RSK; appoġġ għal inizjattivi ġodda fl-isfera soċjali; adattament tal-RSK sabiex jiġu ssodisfati l-ħtiġijiet tal-SMEs; u żieda fir-rikonoxximent fi ħdan kemm il-komunità tan-negozju kif ukoll is-soċjetà ġenerali tal-iskala kbira ħafna tal-isfidi globali soċjali u ambjentali li qed jiffaċċjaw l-Ewropa u d-dinja;

9. Jappoġġa l-intenzjoni tal-Kummissjoni li ssaħħaħ l-RSK fl-Ewropa billi tipproduċi linji gwida u tappoġġa inizjattivi multilaterali għal setturi industrijali individwali, u jappella lill-kumpaniji u l-assoċjazzjonijiet ewlenin biex iħaddnu din l-inizjattiva;

10. Itenni li l-RSK għandha tgħaddi mill-proċess għar-riżultat;

11. Jilqa' favorevolment il-fatt li d-definizzjoni tal-RSK stabbilita fil-komunikazzjoni mill-Kummissjoni, li tirrifletti l-approċċ ġdid adottat għall-ewwel darba mill-Kummissjoni fil-Forum Multilaterali tal-2009, toffri opportunità indispensabbli f'termini ta' inklużjoni u ta' ħolqien ta' kunsens, u tirrifletti korrettament il-kunsens il-ġdid li ntlaħaq bejn l-impriżi u l-partijiet interessati l-oħrajn f'dan l-ambitu bis-saħħa tal-qbil unanimu tal-Prinċipji Gwida tan-NU u strumenti oħra bħall-Gwida Standard dwar ir-Responsabilità Soċjali ISO 26000; jilqa' l-integrazzjoni tat-tħassib soċjali, ambjentali, etiku u rigward id-drittijiet tal-bniedem fl-operazzjonijiet tan-negozju; jinsisti li l-Kummissjoni jeħtiġilha tiddifferenzja aktar bejn: (1) atti ta' karità minn impriżi; (2) atti socjali minn imprizi bbażati fuq il-ligijiet, ir-regoli u l-istandards internazzjonali; u (3) atti antisoċjali minn impriżi li jiksru l-liġijiet, ir-regoli u l-istandards internazzjonali u li huma atti kriminali u abużivi, bħal pereżempju x-xogħol tat-tfal jew ix-xogħol furzat, u li għandhom jiġu kkundanati bil-kbir;

12. Itenni li l-RSK teħtieġ testendi wkoll għall-aġir tal-impriżi fil-konfront ta' pajjiżi terzi u fihom stess;

13. Jinnota b'interess li l-Kummissjoni bdiet tinkludi referenzi għall-RSK fil-ftehimiet kummerċjali tal-UE; huwa tal-fehma li, meta jitqies ir-rwol ewlieni tal-korporazzjonijiet, is-sussidjarji tagħhom u l-ktajjen ta' provvista tagħhom fil-kummerċ internazzjonali, ir-responsabilità soċjali u ambjentali korporattiva għandha ssir parti integrali tal-kapitolu dwar l-iżvilupp sostenibbli tal-ftehimiet kummerċjali tal-UE; jistieden lill-Kummissjoni tiżviluppa proposti konkreti għall-implimentazzjoni ta' dawn il-prinċipji tal-RSK fil-politika kummerċjali;

14. Iqis li "r-responsabilità soċjali" għandha wkoll tirrispetta l-prinċipji u d-drittijiet fundamentali bħal dawk speċifikati mill-ILO, inkluż b'mod partikolari l-libertà ta' assoċjazzjoni, id-dritt għall-ftehim kollettiv, il-projbizzjoni ta' xogħol furzat, l-abolizzjoni tax-xogħol tat-tfal u l-eliminazzjoni tad-diskriminazzjoni fuq il-post tax-xogħol;

15. Jirrakkomanda bil-qawwa l-kontribut magħmul mill-Kummissarji għall-Impjiegi, l-Intrapriża u s-Suq Intern u s-servizzi tagħhom għall-approċċ progressiv u kostruttiv adottat fil-Komunikazzjoni mill-Kummissjoni; jagħraf il-kontribut ta' partijiet oħra tal-Kummissjoni permezz tal-Grupp Inter-Servizz dwar l-RSK; madankollu jitlob lill-President tal-Kummissjoni jipprovdi tmexxija personali fil-qasam tal-RSK u jiżgura li tittieħed "responsabilità" sħiħa tal-impenn tal-Kummissjoni għall-RSK b'mod partikolari fid-Direttorati Ġenerali għall-Ambjent u f'dawk li jikkonċernaw ir-relazzjonijiet esterni;

16. Itenni l-konvinzjoni tiegħu li l-RSK għandha tinkludi miżuri soċjali li jiġbru fihom taħriġ vokazzjonali, bilanċ bejn ix-xogħol u l-ħajja, u kundizzjonijiet tax-xogħol xierqa; jiddikjara mill-ġdid il-konvinzjoni tiegħu fil-"każ kummerċjali" għall-RSK, iżda jtenni li, meta tali każ ma japplikax fit-terminu qasir f'sitwazzjoni jew f'kumpanija partikolari, dan qatt ma jista' jintuża bħala skuża għall-aġir irresponsabbli u antisoċjali; jemmen li teżisti riċerka suffiċjenti li turi li l-"każ kummerċjali" u li d-disseminazzjoni ta' dik ir-riċerka għandha tkun il-prijorità; jitlob li r-riċerka ġdida dwar l-RSK tkun idedikata għall-valutazzjoni tal-impatt kumulattiv ta' bidliet relatati mal-RSK fl-imġiba tal-impriżi meta jiffaċċjaw sfidi globali Ewropej u dinjija bħall-emissjonijiet tal-karbonju, l-aċidifikazzjoni tal-ilma, il-faqar estrem, ix-xogħol tat-tfal jew l-inugwaljanza, u li l-esperjenza pożittiva ssir parti mill-input futur Ewropew li jgħin biex jiġu żviluppati inizjattivi globali tal-RSK;

17. Jirrikonoxxi li jirriżulta difett kbir fl-inizjattivi tal-RSK jekk il-kumpaniji li jiddikjaraw li jipprattikaw l-RSK jirnexxilhom jevitaw gruppi ta' interess kruċjali jew kwistjonijiet sensittivi rilevanti għall-attività tagħhom u l-katina tal-provvista globali tagħhom; jistieden lill-Kummissjoni, f'kollaborazzjoni mal-awtoritajiet finanzjarji u s-sħab soċjali, tibni fuq ix-xogħol preċedenti tal-"laboratorji" tal-RSK biex tidentifika aħjar il-mod kif il-kumpaniji u l-partijiet interessati tagħhom

jistgħu jidentifikaw oġġettivament il-kwistjonijiet soċjali u ambjentali essenzjali għall-impriża kkonċernata, u jitlob li ssir għażla ġusta u bilanċjata ta' partijiet interessati li jkunu involuti f'inizjattivi tal-RSK ta' kumpanija;

18. Jemmen li l-konsumaturi qegħdin dejjem aktar jiffukaw l-attenzjoni fuq kumpaniji b'attivitajiet tal-RSK, u għalhekk iħeġġeġ lill-kumpaniji jieħdu approċċ trasparenti, speċjalment fl-operazzjonijiet korporattivi relatati ma' tħassib etiku, socjali u ambjentali;

19. Jenfasizza l-fatt li l-RSK tkun vijabbli biss jekk ikunu rrispettati d-dispożizzjonijiet legali fis-seħħ u r-regolamentazzjoni dwar tariffi lokali tas-sħab soċjali;

20. Jinnota li waqt li qed tiġi vvalutata r-responsabilità soċjali ta' impriża, għandha titqies l-imġiba tal-impriżi involuti fil-katina tal-provvista tagħha u kwalunkwe subkuntrattur eventwali;

Irkupru sostenibbli

21. Isostni r-rikonoxximent, fil-komunikazzjoni mill-Kummissjoni, li "l-kontribuzzjoni għall-mitigazzjoni tal-effetti soċjali tal-kriżi attwali" u s-sejba ta' mudelli ta' negozju sostenibbli huma parti mir-responsabilità soċjali tal-impriżi; jistieden lill-Kummissjoni u lill-Istati Membri jgħinu lin-negozji, f'kooperazzjoni mar-rappreżentanti tal-ħaddiema, isiru involuti fl-RSK; jistieden lill-impriżi jqisu inizjattivi maħsuba biex jippreservaw u joħolqu l-impjiegi, speċjalment għaż-żgħażagħ u n-nisa, fl-oqsma kollha ta' attività (bħal pereżempju l-ġestjoni u t-taħriġ, is-swieq, il-persunal, l-ambjent u s-soċjetà), b'attenzjoni partikolari għal dawk affettwati minn żvantaġġi multipli, bħal pereżempju r-Roma u l-persuna b'diżabilità, u biex mis-suq tax-xogħol lokali jirreklutaw mhux biss ħaddiema komuni imma wkoll uffiċjali għolja tal-maniġment u biex jistabbilixxu, pereżempju, sistema li tippermetti li gradwati universitarji jwettqu apprendistati ta' kwalità sabiex jiksbu l-esperjenza ta' xogħol meħtieġa minn impjegaturi tas-settur privat;

22. Iqis li l-impriżi għandhom ikunu involuti fir-riżoluzzjoni ta' problemi soċjali aggravati mill-kriżi ekonomika, bħan-nuqqas ta' abitazzjoni u l-faqar, kif ukoll fl-iżvilupp tal-komunitajiet li fihom jaħdmu;

23. Jirrikonoxxi li l-kriżi ekonomika ġiet akkumpanjata minn żieda fil-każwalizzazzjoni tal-impjiegi, speċjalment għan-nisa, minn differenzi fil-kundizzjonijiet ta' ħidma, li jirriżultaw parzjalment minħabba subkuntrattar, xogħol part time furzat għal ħafna li jixtiequ jaħdmu full time u minn żieda ta' xogħol u prattiki ta' xogħol li xi drabi jkunu abużivi u minn spinta tas-settur informali; jistieden lill-Kummissjoni u lill-Forum Multilaterali Ewropew speċifikament jeżaminaw iż-żieda tas-subkuntrattar. iħeġġeġ li dan ix-xogħol ikun infurmat mill-Prinċipji Gwida tan-NU applikabbli għall-katina tal-provvista u b'mod partikolari għall-kunċett tal-valutazzjoni tal-impatt irrispettivament mil-livelli differenti ta' fornituri;

24. Jinnota li l-konformità mal-leġiżlazzjoni dwar il-kundizzjonijiet fiżiċi tax-xogħol, l-iżvilupp ta' proċeduri u politika dwar ir-reklutaġġ u s-sensji, il-protezzjoni tad-data u tal-privatezza tal-ħaddiema u l-ħlas fil-ħin tar-remunerazzjoni u ta' benefiċċji oħra huma wkoll parti mill-RSK, u jitlob li dawn l-aspetti jkunu rispettati;

25. Jirrikonoxxi li l-kriżi qed ikollha effett fuq l-istruttura soċjali; jilqa' l-firxa ta' passi li ttieħdu minn ċerti impriżi biex jinkorporaw gruppi vulnerabbli u żvantaġġati fis-suq tax-xogħol; jitlob lill-kumpaniji jżommu l-pass ma' din it-tip ta' inizjattiva; Jenfasizza, madankollu, li l-għeluq tal-impriżi u l-awsterità qegħdin jikkompromettu wħud mit-titjib li ntlaħaq bis-saħħa tal-RSK, bħal pereżempju l-impjieg għall-gruppi vulnerabbli fis-soċjetà, partikolarment il-persuni b'diżabilitajiet, filwaqt li jtejbu t-taħriġ u l-istatus għal dawn il-ħaddiema, jippromwovu forom ġodda inovattivi ta' produzzjoni u servizzi ta' siwi soċjali, pereżempju permezz ta' unjins ta' kreditu, u jippromovu mudelli ġodda ta' impjiegi permezz tal-impriżi soċjali, tal-kooperattivi u tal-kummerċ ġust; iqis li huwa għalhekk essenzjali li jiġu determinati limiti għall-miżuri soċjali; jistieden lill-Kummissjoni twettaq analiżi importanti tal-impatt soċjali tal-kriżi fuq dawn l-inizjattivi, billi tinkorpora approċċ ibbażat fuq il-ġeneru b'attenzjoni fuq il-pajjiżi tan-Nofsinhar tal-Ewropa, u tikkonsulta b'mod sħiħ mas-sħab soċjali u mal-partijiet interessati tal-RSK dwar l-eżitu tagħha;

26. Jemmen li l-azzjonijiet tal-RSK ma jibbenefikawx biss lis-soċjetà b'mod ġenerali, imma jgħinu wkoll kumpanija ttejjeb l-immaġni tagħha u l-pożizzjoni tagħha f'għajnejn il-konsumaturi potenzjali, b'hekk tista' tkun ekonomikament vijabbli fuq perjodu twil ta' żmien;

27. Jinnota li t-twaqqif ta' programmi ta' żvilupp ta' ħiliet u ta' tagħlim tul il-ħajja għall-ħaddiema, valutazzjonijiet individwali regolati għall-ħaddiema u programm ta' ġestjoni tat-talent kif ukoll it-twaqqif ta' impriżi individwali u l-iżvilupp ta' objettivi għall-ħaddiema jżidu l-motivazzjoni tagħhom u l-impenn tagħhom u huma parti essenzjali mill-RSK;

L-Erbgħa 6 ta' Frar 2013

28. Jinnota li, partikolarment fi żminijiet ta' kriżi, kumpaniji li joperaw bi qbil mal-RSK għandhom jgħinu biex jiġu żviluppati kapaċitajiet innovattivi fir-reġjun tagħhom billi jintroduċu soluzzjonijiet teknoloġiċi innovattivi u li jkunu favur l-ambjent u permezz ta' investimenti ġodda u l-modernizzazzjoni; jenfasizza li l-integrazzjoni tat-tħassib ambjentali bħad-bijodiversità, it-tibdil fil-klima, l-effiċjenza tar-riżorsi u s-saħħa ambjentali fl-operazzjonijiet tal-impriżi toffri potenzjal li jippromovi rkupru sostenibbli;

29. Iqis li l-kriżi finanzjarja f'xi każijiet setgħet mermret il-fiduċja tal-impjegati fil-konfront tal-obbligi tal-kumpaniji li jikkonformaw mad-drittijiet għall-pensjoni privata fit-tul, b'kunsiderazzjoni tad-differenzi bejn sistemi ta' pensjoni fl-UE, wara l-kriżi; jistieden lil kumpaniji responsabbli biex jindirizzaw din il-problema flimkien mal-Kummissjoni u s-sħab soċjali, inkluż bit-twaqqif ta' arranġamenti miftuħa, inklużivi u bbażati fuq ir-regoli biex jiġu ġestiti l-investimenti tal-pensjoni, u bħala parti mill-isfida usa' fi ħdan l-RSK biex jindirizzaw it-tixjiħ attiv fi żmien ta' tibdil demografiku; sabiex ikun hemm irkupru ekonomiku sostenibbli hu essenzjali li terġa' tinbena l-fiduċja bejn l-impjegati u l-kumpaniji;

Organizzazzjoni internazzjonali u approcci multilaterali

30. Jirrakkomanda bil-qawwa l-enfasi mogħtija fil-komunikazzjoni mill-Kummissjoni għat-tisħiħ u l-implimentazzjoni tal-istandards internazzjonali, u – fid-dawl tal-aġġornament tal-2011 tal-Linji Gwida tal-OECD u l-qbil mal-Prinċipji Gwida tan-NU – jemmen li llum trid tingħata attenzjoni partikolari mill-azzjoni tal-UE għall-implimentazzjoni sħiħa ta' tali linji gwida u prinċipji fost l-impriżi Ewropej; jenfasizza li dawn il-linji gwida tal-OECD ġew definiti u rikonoxxuti fil-livell internazzjonali biex jiġu stabbiliti u jinżammu kundizzjonijiet ugwali ta' kompetizzjoni, filwaqt li jitrawmu prattiki kummerċjali miftuħa, ġusti u responsabbli fid-dinja kollha; jissuġġerixxi lill-Kummissjoni li tirrapporta kull sena kemm lill-Parlament kif ukoll lill-Kunsill dwar l-implimentazzjoni ta' dawn il-linji gwida tal-OECD fl-UE;

31. Jissottolinja l-importanza li jkunu żviluppati politiki tal-Unjoni dwar l-RSK f'konformità mal-istandards internazzjonali, għall-fini li jiġu evitati interpretazzjonijiet diverġenti u riskji ta' vantaġġi jew żvantaġġi kompetittivi f'livell nazzjonali jew internazzjonali;

32. Jinsisti li kull wieħed mis-27 Stat Membru jeħtieġ jaċċellera r-reviżjoni tal-pjanijiet tiegħu ta' azzjoni dwar l-RSK, u l-iżvilupp tal-pjanijiet nazzjonali li jimplementaw il-Linji Gwida tal-OECD u l-Prinċipji Gwida tan-NU, li għandhom ikunu ffinalizzati sa mhux aktar tard minn tmiem Diċembru 2013; iqis li l-Istati Membri għandhom jiżguraw li dawn il-pjanijiet jitfasslu bil-parteċipazzjoni tal-partijiet interessati relevanti kollha, inkluzi l-NGOs, is-socjetà civili, it-trejdjunjins, l-organizzazzjonijiet tal-impjegaturi u l-istituzzjonijiet nazzjonali tad-drittijiet tal-bniedem (NHRI); jitlob lill-UE tiffaċilita t-tagħlim mill-esperjenza ta' dawk l-Istati tal-UE li għaddejjin bħalissa mill-proċess; jinkoraġġixxi lill-Istati Membri jitnebbħu mil-linji gwida li jinsabu fl-istandard ISO 26000, mill-aħħar verżjoni tal-linji gwida tal-Global Reporting Initiative u mill-gwida żviluppata mill-Grupp Ewropew tal-Istituzzjonijiet Nazzjonali tad-Drittijiet tal-bniedem (NHRIs);

33. Jitlob li jkun hemm koerenza akbar fil-politiki f'livell ta' UE billi l-politiki u l-ftehimiet dwar l-akkwist pubbliku, il-kreditu tal-esportazzjoni, il-governanza t-tajba, il-konkorrenza, l-iżvilupp, il-kummerċ, l-investiment u oħrajn jinġiebu f'konformità mal-istandards internazzjonali tad-drittijiet tal-bniedem, soċjali u ambjentali, stabbiliti fil-linji gwida u l-principji tal-OECD u tan-NU; jitlob, f'dan is-sens, għal kooperazzjoni mal-korpi li jirrappreżentaw l-impjegati, l-impjegaturi u l-konsumaturi filwaqt li jittieħed il-parir tal-NHRIs, bħalma huma s-sottomissjoni tal-Grupp Ewropew tal-NHRIs lill-Kummissjoni dwar id-drittijiet tal-bniedem u l-akkwist; jitlob li jkun hemm valutazzjonijiet sinifikanti u adegwati tal-impatt tal-proposti legizlattivi għal inkoerenza potenzjali mal-Principji Gwida tan-NU, u jinsisti fuq il-koordinazzjoni mal-Grupp ta' Ħidma dwar in-Negozju u d-Drittijiet tal-Bniedem tan-NU, ħalli tkun evitata interpretazzjoni ma ssegwix u inkonsistenti ta' dawk il-Principji Gwida;

34. Jilqa' b'mod partikolari l-inklużjoni tas-settur tal-ICT għal linji gwida speċifiċi Ewropej dwar l-impriżi u d-drittijiet tal-bniedem; jirrikonoxxi d-dilemmi ġenwini maħluqa mill-ħtieġa li tkun protetta l-privatezza u l-ġlieda kontra kontenut kriminali fuq naħa, bl-objettiv li tkun difiża l-libertà tal-espressjoni fuq l-oħra, kif evidenzjat mill-kontroversja reċenti maħluqa mill-vidjow antiiżlamiku mtella' fuq YouTube; jistieden ħafna aktar kumpaniji Ewropej jkunu involuti fl-inizjattiva li tinkludi diversi partijiet interessati f'dan ir-rigwrd, l-Inizjattiva Global Network (GNI), li s-sħubija fiha hi attwalment dominata mill-kumpaniji bbazati fl-Istati Uniti;

L-Erbgħa 6 ta' Frar 2013

35. Jinsisti li t-totalità tal-"finanzi favur il-kummerċ u l-iżvilupp" konċessi lill-atturi tas-settur privat mill-faċilitajiet ta' investiment tal-UE, il-Bank Ewropew tal-Investiment u l-Bank Ewropew għar-Rikostruzzjoni u l-Iżvilupp għandha tinkludi l-klawsoli kuntrattwali li jeħtieġu l-konformità mal-Linji Gwida tal-OECD dwar Impriżi Multinazzjonali u mal-Prinċipji Gwida tan-NU dwar in-Negozji u d-Drittijiet tal-Bniedem, b'dispożizzjonijiet dwar ir-responsabilità ta' rendikont u mekkaniżmu ċar ta' lmenti; itenni s-sejħa tiegħu lill-Istati Membri biex jagħmlu l-istess fir-rigward tal-ħruġ ta' krediti tal-esportazzjoni lill-impriżi;

36. Jilqa' l-inizjattiva tal-Kummissjoni dwar il-pjanijiet ta' azzjoni nazzjonali għall-implimentazzjoni tal-Prinċipji Gwida tan-NU dwar in-Negozji u d-Drittijiet tal-Bniedem; jistieden lis-Servizz Ewropew għall-Azzjoni Esterna (SEAE) jiżvolġi rwol ferm akbar biex jikkontribwixxi fit-tmexxija tal-implimentazzjoni f'livell għoli u biex jinkoraġġixxi monitoraġġ u rappurtar effetttiv; jappella għal "proċess ta' riezami inter pares" li jseħħ bejn l-Istati Membri ħalli jsir progress fl-implimentazzjoni; jitlob lill-Kummissjoni u lis-SEAE jwettqu evalwazzjoni tal-implimentazzjoni tal-pjanijiet ta' azzjoni u valutazzjoni tal-azzjoni meħuda fil-livell tal-UE, u jirrapportaw lura lill-Kunsill Ewropew u lill-Parlament sa tmiem l-2014;

37. Jirrikonoxxi li l-kumpaniji qed joperaw dejjem iżjed fi stati fraġli u li huma għandhom dmir li jipproteġu l-persunal tagħhom mill-kunflitt, it-terroriżmu u l-kriminalità organizzata; madankollu jinsisti li l-kumpaniji għandhom dmir ugwali li jassiguraw li l-arranġamenti ta' sigurtà ma jippreġudikawx il-paċi jew is-sigurtà ta' oħrajn f'postijiet fejn joperaw, u li bihom jistgħu jkunu akkużati b'kompliċità fi ksur tad-drittijiet tal-bniedem; jistieden lill-Kummissjoni u lill-Istati Membri jiżguraw adozzjoni ferm akbar tal-Prinċipji tas-Sigurtà Volontarja internazzjonali u li jfittxu ftehim dwar qafas regolatorju internazzjonali fuq ir-regolazzjoni, il-monitoraġġ u s-superviżjoni tal-attivitajiet tal-kumpaniji militari u ta' sigurtà privati (PMSCs);

38. Jistieden lill-impriżi u partijiet interessati oħra jkunu involuti b'mod kostruttiv fil-proċess tal-Kummissjoni biex jiżviluppaw gwida tad-drittijiet tal-bniedem speċifika għas-settur, u biex jużaw il-gwida li tirriżulta meta din tkun kompluta;

39. Jistieden lill-Kummissjoni, partikolarment id-DĠ Ġustizzja tagħha, tressaq proposti biex tiffaċilita aħjar l-aċċess għall-ġustizzja fil-qrati tal-UE għall-każijiet l-aktar impressjonanti u estremi ta' ksur tad-drittijiet tal-bniedem jew tax-xogħol min-naħa ta' impriżi bbażati fl-Ewropa, jew mis-sussidjarji, mis-sottokuntratturi jew mis-sħab kummerċjali tagħhom, kif rakkomandat mis-Segretarju Ġenerali u Rappreżentat Għoli tan-NU dwar in-Negozji u d-Drittijiet tal-Bniedem;

40. Jinnota, ukoll, il-ħtieġa li jiġu żviluppati u mwaqqfa mekkaniżmi għar-rappurtar ta' ksur tad-drittijiet tal-bniedem f'impriżi individwali;

41. Jemmen li l-istudju "Green Matters" juri definittivament ir-rabta pożittiva bejn kumpaniji li qed isegwu l-RSK u l-ilħuq ta' rendiment finanzjarju aħjar hekk kif qed joħorġu mill-kriżi; japprova l-kunċett ta' "kompetittività responsabbli" u jenfasizza li s-suq potenzjali għal prodotti u servizzi soċjalment u ambjentalment utli jibqa' opportunità kruċjali tas-suq għal kumpaniji kif ukoll jissodisfa l-ħtiġijiet tas-soċjetà;

42. Huwa tal-istess fehma tal-impriżi, identifikata fl-Istħarriġ Global CEO 2012, li tkabbir sostenibbli tan-negozju jesiġi ħidma mill-qrib mal-popolazzjonijiet lokali, mal-gvernijiet u mas-sħab tan-negozju, u investiment fil-komunitajiet lokali; jappoġġa u jitlob intensifikazzjoni tal-inizjattivi tan-negozju marbutin mal-ħolqien tal-impjiegi, it-taħriġ, l-għajnuna biex ikunu ġestiti l-limiti tar-riżorsi u l-kontribuzzjoni għas-soluzzjonijiet tas-saħħa;

43. Jistieden lill-Kummissjoni, partikolarment id-DĠ Kummerċ, titlaq minn approċċ "passiv" u tadotta approċċ "attiv" fil-konfront tal-Linji Gwida tal-OECD, inkluż billi taderixxi mad-Dikjarazzjoni tal-OECD dwar l-Investiment Internazzjonali u l-Impriżi Multinazzjonali, li tinkludi l-Linji Gwida tal-OECD, filwaqt li tiżgura l-promozzjoni u s-sostenn kontinwu tal-Linji Gwida tal-OECD permezz tad-Delegazzjonijiet tal-UE f'pajjiżi terzi, tiżgura l-finanzjament ta' inizjattivi għall-bini tal-kapaċità flimkien mal-impriżi, it-trejdunjins u s-soċjetà ċivili f'pajjiżi terzi fir-rigward tal-implimentazzjoni tal-Linji Gwida, u tiżgura li l-Linji Gwida jkunu speċifikament imsemmija fil-ftehimiet il-ġodda kollha bejn l-UE u pajjiżi terzi, inklużi t-trattati kollha ta' kummerċ u ta' investiment; jitlob lill-UE tagħmel sforz diplomatiku kbir biex tikkonvinċi aktar pajjiżi fil-livell internazzjonali ħalli jsiru firmatarji u biex tipprovdi lil gruppi tas-soċjetà ċivili b'appoġġ konkret għal "każijiet speċifiċi" ta' ksur allegat, f'kooperazzjoni mal-Istati Membri;

L-Erbgħa 6 ta' Frar 2013

44. Jemmen li l-RSK tista' tkun għodda importanti biex tgħin lill-UE tappoġġa l-implimentazzjoni tal-konvenzjonijiet internazzjonali tal-Organizzazzjoni Dinjija tax-Xogħol (ILO); jistieden lill-Kummissjoni tappoġġa lill-organizzazzjonijiet u s-sħab soċjali Ewropej li jkunu qed ifittxu li jwettqu proġetti pilota bi qbil mal-Linji Gwida tal-OECD u standards internazzjonali oħra tal-RSK bil-għan li tinbena l-kapaċità fil-pajjiżi terzi; jitlob lill-Kummissjoni biex tistabbilixxi mira speċifika għan-negozjar u l-konklużjoni ta' ftehimiet qafas ġodda dwar kwistjonijiet relatati mal-RSK u biex tistieden lis-sħab soċjali jikkonkludu dawn il-ftehimiet fil-kuntest tal-approċċ settorjali l-ġdid tagħhom għall-RSK; jistieden lill-Kummissjoni, b'mod partikolari d-DĠ Impjiegi, biex tintegra l-istandards tax-xogħol fl-RSK billi twettaq proġetti pilota dwar xogħol deċenti flimkien ma' gvernijiet ta' pajjiżi terzi;

45. Jaqbel mal-komunikazzjoni tal-Kummissjoni bit-titolu "Strateġija rinnovata tal-UE 2011-2014 għar-Responsabilità Soċjali Korporattiva" li "r-rispett għal-leġiżlazzjoni applikabbli, u għall-ftehimiet kollettivi bejn is-sħab soċjali, huwa prerekwiżit biex titwettaq responsabilità [soċjali korporattiva]"; jemmen li RSK għandha tikkumplimenta, imma bl-ebda mod tieħu post, il-leġiżlazzjoni eżistenti, in-negozjar kollettiv u d-djalogu mal-ħaddiema organizzati fi trejdunjins; jemmen li l-kumpaniji għandhom jikkommettu lilhom infushom li jiddiskutu l-politika tagħhom tal-RSK – u elementi bħal rapport annwali tal-kumpanija dwar l-impatt soċjali u ambjentali tal-attivitajiet tagħhom – mal-impjegati u r-rappreżentanti tagħhom; jemmen li għandu jkun adottat sett ta' regoli fakultattiv għall-EFAs fuq il-bażi tal-kontenut possibbli ta' tali qafas, kif deskritt fid-dokument ta' ħidma tal-persunal tal-Kummissjoni dwar dan is-suġġett;

46. Jitlob lil-UE, u b'mod partikolari l-Kummissjoni:

— tiżgura li t-tema tal-RSK u d-drittijiet tal-bniedem tkun tidher fost il-prijoritajiet tal-istrumenti finanzjarji individwali fil-qafas finanzjarju pluriennali (QFP) l-ġdid għall-perijodu 2014-2020; kif ukoll

— tiżviluppa appoġġ speċifiku skont l-EIDHR għat-taħriġ u l-bini globali tal-kapaċità fil-qasam tal-RSK u d-drittijiet tal-bniedem għall-organizzazzjonijiet tas-soċjetà ċivili, l-NHRIs, id-difensuri tad-drittijiet tal-bniedem, it-trejdunjins, u organizzazzjonijiet oħrajn tad-drittijiet tal-bniedem;

47. Jilqa' l-fatt li wħud fis-settur tan-negozju użaw is-samit tan-NU Rio+20 biex jappoġġaw konvenzjoni globali ġdida dwar ir-responsabilità korporattiva fis-sistema tan-NU; jemmen li għalkemm tali konvenzjoni probabilment għad fadlilha ftit snin, l-UE għandha, b'mod kostruttiv, tinvolvi lilha nnifisha fid-dibattitu; madankollu jemmen li tali diskussjonijiet ma għandhomx jaljenaw lil dawk responsabbli mill-politika tal-impriżi u lill-gvern milli jipproċedu b'urġenza bl-implimentazzjoni tal-istrumenti eżistenti tal-RSK; jiġbed l-attenzjoni għall-fatt li hemm mudelli differenti dwar kif jistgħu joħorġu forom ġodda ta' governanza globali tal-RSK flimkien mas-sistema tan-NU, pereżempju billi jiġi promoss it-tkabbir tal-Linji Gwida tal-OECD fost dawk li mhumiex membri jew permezz ta' inizjattiva indipendenti minn gvernijiet tal-istess opinjoni; jistieden lill-UE, lill-Kummissjoni u lill-Istati Membri biex jiżviluppaw u jappoġġaw proposti speċifiċi għal kontribut konkret u verifikabbli għall-impriżi li jrid ikun hemm qbil dwarhom bħala parti mill-għanijiet proposti tan-NU dwar l-iżvilupp sostenibbli għal wara l-2015;

Politiki pubbliċi għall-RSK

48. Japprova l-fehma, li ġejja mill-ewwel rapport ta' Ġunju 2004 tal-Forum Multilaterali, li l-awtoritajiet pubbliċi jista' jkollhom rwol sinifikanti billi jagħmlu użu mill-funzjonijiet tagħhom ta' konvokazzjoni u ta' inċentivazzjoni biex isir progress fl-RSK, mhux l-inqas fl-akkwist pubbliku, u jistieden lill-Istati Membri, permezz tal-Grupp ta' Livell Għoli u alternattivi oħra, biex jagħtu spinta kbira ġdida lil tali sforzi;

49. Jitlob li fejn l-UE jew l-Istati Membri tagħha jkunu sħab fin-negozju (eż. fil-kuntest tal-akkwist pubbliku, l-impriżi tal-istat, l-impriżi konġunti, il-garanziji tal-kreditu għall-esportazzjoni u l-proġetti fuq skala kbira f'pajjiżi terzi), il-konsistenza mal-OECD u l-Linji Gwida u l-prinċipji tan-NU għandha tkun prijorità, riflessa fi klawsoli speċifiċi b'konsegwenzi għall-kumpaniji li jiksru b'mod ċar l-istandards soċjali, ambjentali u tad-drittijiet tal-bniedem;

50. Jisħaq fuq l-importanza tal-qafas tan-NU "Protezzjoni, Rispett u Rimedju" u jqis li dawn it-tliet pilastri – ir-responsabilità tal-Istat li jipproteġi mill-ksur tad-drittijiet tal-bniedem, ir-responsabilità tal-kumpaniji li jirrispettaw id-drittijiet tal-bniedem u l-bżonn ta' aċċess aktar effettiv għar-rimedju – għandhom ikunu appoġġati permezz ta' miżuri xierqa li jippermettu l-implimentazzjoni tagħhom;

L-Erbgħa 6 ta' Frar 2013

51. Jenfasizza li, minħabba l-piż tagħhom fil-kummerċ internazzjonali, il-kumpaniji Ewropej u s-sussidjarji u s-sottokuntratturi tagħhom għandhom rwol fundamentali fil-promozzjoni u t-tixrid tal-istandards soċjali u tax-xogħol mad-dinja kollha; jirrikonoxxi li l-ilmenti kontra l-kumpaniji tal-UE li joperaw barra huma ta' spiss solvuti b'mod aktar utli *in situ*; ifaħħar lill-punti nazzjonali ta' kuntatt tal-OECD bħala mekkaniżmi mhux legali bbażati fl-istati li jistgħu jimmedjaw fuq firxa wiesgħa ta' tilwim tan-negozju u tad-drittijiet tal-bniedem; jitlob, madankollu, li jkun hemm sforzi akbar mill-kumpaniji biex jiżviluppaw mekkaniżmi ta' lmentar allinjati mal-kriterji ta' effikaċja msemmija fil-Prinċipji Gwida tan-NU u biex ifittxu aktar gwida awtorevoli pprovduta minn prinċipji u linji gwida rikonoxxuti internazzjonalment, b'mod partikolari l-Linji Gwida tal-OECD aġġornati reċentement għal Impriżi Multinazzjonali, l-għaxar prinċipji tal-Patt Globali tan-NU, l-istandard ta' gwida dwar ir-responsabilità soċjali ISO 26000 u d-Dikjarazzjoni Tripartitika ta' Prinċipji fir-rigward tal-Impriżi Nazzjonali u l-Politika Soċjali tal-ILO;

52. Jitlob għall-iżvilupp ta' standards ta' trasparenza u responsabilità aktar effettivi għall-kumpaniji teknoloġiċi tal-UE fir-rigward tal-esportazzjoni ta' teknoloġiji li jistgħu jintużaw sabiex jiksru id-drittijiet tal-bniedem jew jaġixxu kontra l-interessi tas-sigurtà tal-UE;

53. Jitlob li jiġi implimentat il-prinċipju "kun af l-utent aħħari tiegħek" biex jiġi żgurat aktar skrutinju u biex jiġi evitat milli jseħħ ksur tad-drittijiet tal-bniedem fl-istadji tal-bidu jew dawk sussegwenti fil-ktajjen tal-provvista u fil-flussi tal-produzzjoni jew tas-swieq;

54. Iqis li l-Istati Membri għandhom iżommu lill-kumpaniji responsabbli għall-adozzjoni ta' prinċipji u politiki proattivi biex jikkumbattu d-diskriminazzjoni u l-esklużjoni soċjali, jippromovu l-ugwaljanza bejn is-sessi u jirrispettaw id-drittijiet fundamentali ta' kulħadd;

55. Jistieden lill-Kummissjoni u lill-Istati Membri, meta jitqies l-approċċ multilaterali għall-RSK, biex jikkunsidraw li jwessgħu l-attendenza ta' osservaturi fil-laqgħat biennali tal-Grupp ta' Livell Għoli biex jinkludu rappreżentanti bħala osservaturi li jinkludu żewġ rapporteurs mill-kumitati relevanti tal-Parlament, rappreżentanti mill-Programm tal-Ambjent tan-NU, il-Kunsill dwar id-Drittijiet tal-Bniedem tan-NU u tal-Organizzazzjoni Internazzjonali tax-Xogħol, u persuna maħtura mis-settur tan-negozji Ewropej, mit-trejdunjins u mis-soċjetà ċivili, li jrid ikun hemm qbil dwarhom mill-kumitat ta' koordinazzjoni tal-Forum Multilaterali;

56. Jirrikonoxxi li l-ħtieġa, imsemmija fid-Dikjarazzjoni ta' Laeken tal-2001, li l-istituzzjonijiet tal-UE jitressqu aktar qrib taċ-ċittadini tal-Unjoni għadha għaddejja; jappoġġa għalhekk eżami formali tal-"proposta Solidarité" għal programm interistituzzjonali fil-qasam tar-riżorsi umani fl-istituzzjonijiet tal-UE bil-għan li jiffaċilita l-involviment tal-persunal u tal-apprendisti tagħhom fil-volontarjat, permezz tal-attivitajiet umanitarji benevolenti u soċjali pożittivi, kemm bħala parti mit-taħriġ tal-persunal kif ukoll fil-forma ta' volontarjat; jenfasizza l-fatt li l-programm propost jiffranka l-ispejjeż u għandu valur miżjud għoli kif ukoll jista' jgħin fil-promozzjoni u l-implimentazzjoni tal-politiki u l-programmi tal-UE; iħeġġeġ lill-Istati Membri kollha biex jinkludu l-volontarjat tal-impjegati fil-pjanijiet ta' azzjoni nazzjonali tagħhom; jitlob għal 'patt' li jkun iffirmat permezz taċ-Ċentru Ewropew għall-Volontarjat (CEV) bil-għan li jinvolvi organizzazzjonijiet tas-soċjetà ċivili mill-Ewropa kollha li jipprovaw jilħqu dan l-objettiv;

57. Jistieden lill-impriżi biex iħeġġu l-impjegati tagħhom biex jagħmlu xogħol volontarju internazzjonali, bil-għan li jiġu promossi s-sinerġiji bejn is-settur pubbliku u s-settur privat fil-qasam tal-kooperazzjoni għall-iżvilupp; jitlob lill-Kummissjoni biex tipprovdi appoġġ, permezz tal-Korp Volontarju Ewropew ta' Għajnuna Umanitarja, għal azzjoni meħuda min-negozji f'dan il-qasam;

58. Iqis li l-Istati Membri għandhom jinkoraġġixxu kumpaniji jiżviluppaw politiki u jwettqu miżuri li jindirizzaw il-ħtieġa li jkunu rispettati l-ħajja privata u tal-familja tal-impjegati kollha tagħhom; jemmen li dawn il-politiki u l-miżuri għandhom jikkonformaw mal-prinċipju tal-ugwaljanza, u għandhom jestendu għal negozjati dwar it-tul u l-organizzazzjoni tas-sigħat tax-xogħol, il-livelli tas-salarji, id-disponibilità ta' ċerti faċilitajiet prattiċi għall-ħaddiema, u kundizzjonijiet flessibbli ta' xogħol, inkluża n-natura tal-kuntratti tal-impjieg u d-disponibilità ta' waqfien waqt il-karriera;

59. Jirrikonoxxi li l-indikaturi soċjali għadhom lura fir-rigward tal-indiċi ambjentali f'termini ta' valutazzjoni ekonomika u l-ispeċifiċità ġenerali f'ħafna inizjattivi tal-RSK; jemmen, minkejja l-manwal dwar l-akkwist soċjali, li l-UE stess kienet wisq limitata f'dan il-qasam; jitlob għal studju dwar "valutazzjoni tal-kapital soċjali" li jwassal għal dibattitu Ewropew wiesa' dwar integrazzjoni aħjar tal-impatt soċjali fuq it-tmexxija ta' negozju sostenibbli; jappoġġa fondi għall-proġetti pilota li jiżviluppaw l-indiċi soċjali, l-aġenziji ta' klassifikazzjoni soċjali u l-prattika ta' awditjar soċjali f'uħud mill-Istati Membri u s-setturi tan-negozju;

60. Jilqa' r-rikonoxximent tar-rwol li jrid ikollu s-settur tal-akkwist pubbliku biex iħeġġeġ fil-prattika l-RSK, inkluż l-aċċess għat-taħriġ, l-ugwaljanza, il-kummerċ ġust u l-integrazzjoni soċjali ta' ħaddiema żvantaġġati u ta' persuni b'diżabilitajiet, sabiex jipprovdu lill-impriżi b'inċentiv li jżidu r-responsabilità soċjali tagħhom; madankollu jqis li mhuwiex ċar sa liema punt ġew verament segwiti mill-awtoritajiet pubbliċi l-emendi suċċessivi għar-regoli tal-akkwist tal-UE u x'impatt globali kien hemm f'termini ta' titjib tar-rendiment ambjentali u soċjali tan-negozju kif ukoll ta' inċentivi għall-RSK; jitlob għal aktar riċerka u valutazzjonijiet tal-impatt li jwasslu għal rakkomandazzjonijiet ċari bil-għan li jipprovdu inċentivi li jinftiehmu faċilment mill-impriżi; jitlob biex dan jinkludi analiżi tal-prattika li qed tikber ta' bini ta' negozji fuq klawsoli RSK fl-akkwist privat tagħhom i.e. fil-kuntratti impriża ma' impriża, u jitlob biex ikunu identifikati prattiki tajba f'dan il-qasam;

61. Jinkoraġġixxi l-użu ta' teknoloġija tal-informazzjoni u tal-komunikazzjoni u l-midja soċjali biex iħeġġeġ lil dawk globalment interessati li jieħdu sehem aktar attiv fil-konsultazzjonijiet multilaterali;

62. Ifaħħar lill-Istati Membri għall-isforzi konsiderevoli tagħhom biex jiżviluppaw u jimplimentaw il-pjanijiet ta' azzjoni nazzjonali dwar l-RSK f'konsultazzjoni ma' pjattaformi multilaterali nazzjonali f'bosta pajjiżi tal-UE; madankollu, jesprimi tħassib li varjetà kbira ta' miżuri tal-politika pubblika għad irid ikollhom impatt viżibbli sinifikanti fuq il-progress tal-RSK; jitlob biex ikun hemm aktar riċerka u evalwazzjoni tal-miżuri tal-politika pubblika relatati mal-RSK fil-livell Ewropew; jitlob lill-Kummissjoni stess biex turi "tmexxija bl-eżempju" bħala impjegatur responsabbli billi tippubblika r-rapport dwar l-RSK tagħha bi qbil mas-Suppliment tas-Settur Pubbliku tal-GRI, filwaqt li toffri lill-persunal tal-Kummissjoni "time-off" biex jieħu inizjattivi ta' volontarjat tal-impjegati u billi tirrevedi l-użu tal-investimenti tal-fondi tal-pensjoni skont kriterji etiċi;

63. Jitlob biex is-Sena Ewropea taċ-Ċittadinanza 2013 tinkludi parti speċifika dwar iċ-ċittadinanza tan-negozju, filwaqt li jistieden l-intraprendituri u n-negozjanti biex jinvolvu lilhom infushom fl-inizjattivi eżistenti tal-RSK fl-Istati Membri u fil-livell tal-UE bil-għan li jiġi promoss u żviluppat il-kunċett ta' "ċittadin korporattiv tajjeb";

64. Jilqa' l-intenzjoni tal-Kummissjoni li tibbaża l-iskema ġdida tal-premjijiet tagħha fuq prattiki eżistenti f'dan il-qasam; jemmen li l-premjijiet jistgħu jinċentivaw l-RSK ladarba r-rebbieħa jirrappreżentaw ġenwinament l-aħjar prattika fil-livell nazzjonali, Ewropew u globali; jistieden lill-Kummissjoni tistabbilixxi panel indipendenti ta' esperti li jevalwaw dan u li "jawditjaw" l-iskema f'din is-sena u fi snin futuri fuq bażi kontinwa; jitlob biex il-pubbliċità dwar il-premjijiet tirrifletti l-kumplessità reali tal-isfidi li qed jiġu affaċċjati u jenfasizza li għandhom jittieħdu lezzjonijiet mhux biss għar-rebbieħa imma wkoll għall-kumpaniji kollha;

65. Iqis bħala essenzjali għall-Kummissjoni li tiżviluppa malajr kemm jista' jkun il-metodoloġija komuni mħabbra għall-kejl tar-rendiment ambjentali bbażat fuq l-ispiża taċ-ċiklu tal-ħajja; jemmen li tali metodoloġija tista' tkun utli f'termini kemm ta' trasparenza tal-informazzjoni tal-kumpaniji kif ukoll tal-valutazzjoni mill-awtoritajiet tar-rendiment ambjentali tal-kumpaniji;

66. Jistieden lill-Kummissjoni taċċelera l-isforzi tagħha intiżi li jressqu proposti ġodda fil-programm ta' ħidma tagħha biex jimtlew il-lakuni f'termini ta' governanza fir-rigward tal-istandards internazzjonali fil-qasam tal-RSK, kif jirrakkomanda l-"Istudju ta' Edinburgh" li hi kkummissjonat;

67. Jistieden lill-Istati Membri jieħdu azzjoni li ssaħħaħ l-effikaċja ta' politiki li jippromovu l-RSK billi, pereżempju, jintroduċu premjijiet għal imġiba korporattiva responsabbli fil-forma ta' inċentivi ta' politika ta' investiment u ta' aċċess għall-investiment pubbliku;

68. Jirrakkomanda lill-Kummissjoni tippjana biex tressaq inizjattivi fl-oqsma tal-produzzjoni u tal-konsum responsabbli; jemmen li l-UE tista' tibni fuq l-esperjenza ta' inizjattivi tal-RSK li jkun fihom taħriġ speċifiku u bini tal-kapaċità għax-xerrejja fil-kumpaniji; jemmen li l-inizjattiva ppjanata dwar trasparenza tista' tkun mutur ewlieni għall-moviment tal-konsumatur etiku; jistieden lill-Kummissjoni u l-Istati Membri biex iqisu l-fattibbiltà u x-xewqa li tiġi żviluppata tikketta soċjali Ewropea għall-kumpaniji kollha involuti fl-RSK, sabiex l-isforzi tagħhom ikunu aktar viżibbli għall-konsumaturi u l-investituri, u billi jibnu fuq l-inizjattivi ta' tikketti eżistenti, biex tiġi kontinwament promossa l-kollaborazzjoni minn "isfel għal fuq" taħt il-patroċinju tal-Alleanza tal-Akkreditazzjoni Internazzjonali Soċjali u Ambjentali u ta' Tikkettar (ISEAL); jissuġġerixxi li l-kumpaniji li jkollhom tali tikketta Ewropea jkunu sorveljati regolarment dwar il-konformità tagħhom mad-dispożizzjonijiet soċjali tal-RSK stabbiliti fit-tikketta;

L-Erbgħa 6 ta' Frar 2013

Rabta bejn l-investiment soċjalment responsabbli u l-informazzjoni

69. Josserva li mutur fundamentali tas-suq tal-investiment responsabbli b'mod soċjali u sostenibbli jibqa' d-domanda tal-investituri istituzzjonali, għalkemm l-attenzjoni primarja m'għandhiex tibqa' marbuta biss mal-aspetti ambjentali; josserva, f'dan ir-rigward, li l-informazzjoni hija mutur fundamentali tal-RSK u trid tkun ibbażata fuq prinċipji soċjali u ambjentali faċilment applikabbli u li jistgħu jitkejlu; jilqa' l-azzjoni tal-Kummissjoni li tinvolvi lilha nnifisha mal-komunità tal-investituri dwar kwistjonijiet tal-RSK; jitlob biex dan l-involviment ikun ibbażat sew fuq appoġġ għall-Prinċipji tan-NU għal Investiment Responsabbli u l-prinċipju dwar rappurtar integrat (IR);

70. Jinnota li l-benefiċjarji ta' investituri fit-tul bħal pereżempju fondi tal-pensjonijiet għandhom interess fir-rendiment sostenibbli u fl-imġiba korporattiva responsabbli; jemmen li huwa importanti li l-inċentivi tal-aġenti tal-investiment ikunu allinjati b'mod effikaċi mal-interessi tal-benefiċjarji, u ma jillimitawhomx għal interpretazzjoni ristretta ta' dawk l-interessi li tiffoka biss fuq il-massimizzazzjoni tar-rendiment għal terminu qasir; japprova qafas legali li jappoġġa dan l-għan; jilqa' l-iżvilupp tal-proposti tal-Kummissjoni dwar l-investiment fit-tul u dwar il-governanza korporattiva li se jikkontribwixxu għall-indirizzar ta' dawn il-kwistjonijiet.

71. Jappoġġa l-Kummissjoni biex tressaq proposta dwar żvelar mhux finanzjarju min-negozji; jinsab kuntent li din il-proposta hija bbażata fuq konsultazzjoni pubblika wiesgħa kif ukoll fuq sensiela ta' workshops ma' partijiet interessati rilevanti; javża li l-użu tat-terminu "mhux finanzjarju" m'għandux jaħbi l-konsegwenzi finanzjarji verament reali għan-negozju fir-rigward tal-kwistjonijiet soċjali, ambjentali u tad-drittijiet tal-bniedem; jemmen li l-proposta tagħti lill-UE l-opportunità li tirrakkomanda li n-negozji Ewropej japplikaw il-Prinċipji Gwida tan-NU dwar in-Negozju u d-Drittijiet tal-Bniedem u l-Patt Globali tan-NU u li għandhom jiġu armonizzati b'rapportar integrat kif attwalment qed jiġi żviluppat mill-Kunsill Internazzjonali dwar ir-Rapportar Integrat (IIRC); jenfasizza li kwalunkwe soluzzjoni trid tkun flessibbli u ma toħloqx piżijiet u spejjeż amministrattivi eċċessivi;

72. Jinnota li sabiex tissaħħaħ il-kredibilità tal-azzjonijiet tan-negozju, ir-rapport soċjali għandu jiġi vverifikat minn korp estern;

Promozzjoni tal-RSK

73. Huwa favur rwol ta' tmexxija kontinwa tal-Forum Multilaterali Ewropew għas-sostenn tal-implimentazzjoni tal-proposti stabbiliti fil-komunikazzjoni mill-Kummissjoni; jirrimarka li kieku l-RSK tkun adattata aktar mill-qrib għall-SMEs, hi tkun tista' tinfirex aktar fil-partijiet kollha tal-Ewropa; jistieden lill-parteċipanti kollha jimpenjaw ruħhom fil-ħidma tal-forum b'approċċ li jkun flessibbli, b'moħħ miftuħ u orjentat lejn il-kunsens fl-ispirtu reali tal-RSK;

74. Jinsisti li d-drittijiet u l-libertajiet tat-trejdunjins u r-rappreżentazzjoni ta' korpi li jirrappreżentaw il-ħaddiema u li jkunu eletti b'mod demokratiku jinsabu fiċ-ċentru ta' kwalunkwe strateġija tal-RSK; ifaħħar il-qafas estensiv tal-UE tal-istrutturi tad-djalogu soċjali settorjali u transsettorjali u jitlob li jkun hemm konsultazzjoni u involviment sħaħ u attivi tal-organizzazzjonijiet rappreżentattivi u t-trejdunjins, b'mod partikolari fl-iżvilupp, l-operat u l-monitoraġġ tal-proċessi u l-istrutturi tal-RSK tal-kumpaniji, f'kollaborazzjoni mal-impjegaturi b'approċċ ġenwin ta' sħubija; jistieden lill-Kummissjoni tittratta r-rappreżentanti tal-unjins u tal-persunal, li huma atturi essenzjali, bħala sħab fi djalogu f'konnessjoni ma' temi relatati mal-RSK, flimkien ma' impriżi u partijiet interessati oħra; huwa tal-fehma li s-sħab soċjali jista' jkollhom rwol ewlieni fil-promozzjoni tar-responsabilità soċjali korporattiva li, għandu jkun innutat, tikkontribwixxi għad-djalogu soċjali u tiffaċilitah;

75. Jitlob li l-politiki tal-RSK jinkludu miżuri speċifiċi li jindirizzaw il-prattika illegali li permezz tagħha ħaddiema jitqiegħdu fuq "lista sewda"u jinċaħdu l-aċċess għall-impjieg, ħafna drabi minħabba s-sħubija jew l-attivitajiet tagħhom f'xi trejdjunjin jew ir-rwol bħala rappreżentanti fil-qasam tas-saħħa u s-sikurezza;

76. Jinsisti li kwalunkwe impriża li tinsab li qed tqiegħed il-ħaddiema fuq "lista sewda" jew tikser id-drittijiet tal-bniedem u l-istandards tax-xogħol għandha tiġi eskluża milli tirċievi għotjiet u finanzjament tal-UE u milli tieħu parti f'sejħiet għal offerti għal kuntratti ta' akkwist pubbliku oħrajn fil-livell tal-UE, nazzjonali jew fil-livell tal-awtorità pubblika;

77. Jinnota li l-politiki tal-RSK jeħtieġu jiġu rispettati mhux biss mill-kumpanija ewlenija jew mill-kuntrattur iżda wkoll minn kull sottokuntrattur jew katina tal-provvista li tista' tintuża, kemm fil-provvista tal-oġġetti, ħaddiema jew servizzi u kemm jekk ikunu bbażati fl-UE jew f'pajjiż terz, biex b'hekk jiġu żgurati kundizzjonijiet ekwi bbażati fuq paga ġusta u kundizzjonijiet ta' xogħol diċenti, u jiġu ggarantiti d-drittijiet u l-libertajiet tat-trejdunjins;

L-Erbgħa 6 ta' Frar 2013

78. Japprova d-Direttiva tal-Kummissjoni dwar standards minimi għall-vittmi u jitlob li l-politiki tal-RSK tal-kumpaniji fis-setturi rilevanti (bħall-ivvjaġġar, l-assigurazzjoni, l-akkomodazzjoni u t-telekomunikazzjonijiet) jinkludu strateġiji u strutturi pożittivi u prattiċi biex jappoġġaw il-vittmi ta' reati u l-familji tagħhom waqt kriżi, u biex jistabbilixxu politiki speċifiċi għal kwalunkwe impjegat li jisfa vittma ta' reat, kemm jekk fil-post tax-xogħol u kemm barra minnu;

79. Jaqbel li ma jistax ikun hemm approċċ "universali" fil-konfront tal-RSK iżda jirrikonoxxi li l-abbundanza ta' inizjattivi varji tal-RSK, għalkemm turi kuxjenza lejn l-importanza tal-politiki tal-RSK, tista' tiġġenera spejjeż addizzjonali, tkun ta' ostakolu għall-implimentazzjoni u ddgħajjef il-fiduċja u s-sens ta' ġustizzja; jemmen li jeħtieġ li jkun hemm biżżejjed flessibilità fl-implimentazzjoni tal-linji gwida tal-RSK sabiex jipprovdu għar-rekwiżiti speċifiċi ta' kull Stat Membru u reġjun, u b'mod partikolari fir-rigward tal-kapaċitajiet tal-SMEs; jilqa', madankollu, il-kooperazzjoni attiva tal-Kummissjoni bil-parteċipazzjoni tal-Parlament u l-Kunsill, flimkien ma' korpi internazzjonali oħra biex tintlaħaq konverġenza fundamentali tal-inizjattivi tal-RSK fuq tul ta' żmien twil u l-iskambju u l-promozzjoni ta' prattika korporattiva tajba rigward l-RSK, kif ukoll biex jitmexxew 'il quddiem il-linji gwida li jinsabu fl-Istandard Internazzjonali ISO 26000 sabiex tiżgura definizzjoni unika globali, koerenti u trasparenti tal-RSK; iħeġġeġ lill-Kummissjoni tikkontribwixxi b'mod effettiv fil-gwida u l-koordinament tal-politiki tal-Istati Membri tal-UE, b'hekk timminimizza r-riskju ta' spejjeż addizzjonali fuq l-impriżi li joperaw f'aktar minn Stat Membru wieħed bħala riżultat ta' dispożizzjonijiet diverġenti;

80. Jemmen li l-kunċett li l-RSK huwa "oġġett ta' lussu" appoġġat biss min-negozji fi żminijiet ta' prosperità ġie rrifjutat b'mod deċiżiv mil-livelli kontinwament għoljin ta' impenn tan-negozji għall-RSK; jemmen li din kienet suppożizzjoni qadima li tinjora l-importanza tar-reputazzjoni u wkoll il-livell ta' riskju estern għall-profitabilità tan-negozji moderni; jitlob lil-leġiżlaturi Ewropej kollha biex huma stess jintegraw lill-RSK fil-livelli kollha tal-politika ekonomika inkluż it-tisħiħ tal-RSK fi ħdan l-Istateġija Ewropa 2020;

81. Jenfasizza li l-RSK għandha tapplika għall-katina kollha tal-provvista globali, inklużi l-livelli kollha ta' sottokuntrattar, li fil-provvista kemm ta' prodotti, kemm ta' ħaddiema kif ukoll ta' servizzi, għandha tinkludi dispożizzjonijiet biex testendi l-protezzjoni għall-ħaddiema migranti, il-ħaddiema tal-aġenziji u l-ħaddiema stazzjonati, u li għandha tkun imsejsa fuq pagi ġusti u kundizzjonijiet tax-xogħol deċenti u tiggarantixxi d-drittijiet u l-libertajiet fir-rigward tat-trejdunjins; huwa tal-fehma li l-kunċett tal-Ġestjoni Responsabbli tal-Katina tal-Provvista jeħtieġ li jiġi elaborat aktar bħala mekkaniżmu għat-twettiq tal-RSK;

82. Ifaħħar il-ħidma li saret minn ċerti skejjel ta' ġestjoni tal-kumpaniji għall-promozzjoni tal-RSK, iżda jirrikonoxxi li dawn huma biss f'minoranza; jistieden lill-Grupp ta' Livell Għoli u l-Istati Membri, f'kooperazzjoni mal-Kummissjoni u, kif xieraq, mal-universitajiet, biex jindirizzaw mezzi li bihom jiġu integrati l-RSK, il-ġestjoni responsabbli u ċ-ċittadinanza responsabbli fl-edukazzjoni u t-taħriġ vokazzjonali dwar il-ġestjoni għall-mexxejja futuri kollha tan-negozji sabiex din issir ċentrali għall-governanza korporattiva strateġika u sabiex titrawwem kuxjenza tal-konsum sostenibbli; jemmen li dan jista' jinkludi tfal involuti fi skemi ta' intraprenditorija għaż-żgħażagħ; jistieden lill-Kummissjoni tipprovdi appoġġ finanzjarju ulterjuri għall-proġetti ta' edukazzjoni u taħriġ dwar l-RSK taħt il-programmi tal-UE għat-Tagħlim tul il-Ħajja u Żgħażagħ Attivi;

83. Itenni li l-RSK għandha tkun applikabbli għall-impriżi kollha biex ikun hemm kundizzjonijiet ġusti u ekwi għal kulħadd; madanakollu, jirrimarka li l-mod kif l-industriji estrattivi joperaw fil-pajjiżi li qed jiżviluppaw jirrikjedi li wieħed imur lil hinn minn approċċ volontarju; jenfasizza li l-investiment fin-Niġerja min-naħa tal-industrija tal-pitrolju huwa eżempju tajjeb tal-limitazzjonijiet tal-RSK kif implimentata bħalissa, fejn kumpaniji naqsu milli jieħdu inizjattivi tal-RSK biex joħolqu prattiki ta' negozju sostenibbli jew jikkontribwixxu għall-iżvilupp tal-istati ospitanti tagħhom; isostni bil-qawwi l-proposta leġiżlattiva għal rappurtar għal kull pajjiż abbażi tal-istandards tal-Inizjattiva għat-Trasparenza tal-Industriji Estrattivi (EITI) u rappurtar tal-bejgħ u l-profitti, kif ukoll it-taxxi u d-dħul, sabiex tiġi skoraġġita l-korruzzjoni u jiġi evitat l-evitar tat-taxxa; jistieden ukoll lill-industriji estrattivi Ewropej li joperaw f'pajjiżi li qed jiżviluppaw biex jagħtu eżempju ta' responsabilità soċjali u jippromwovu x-xogħol deċenti;

84. Jitlob li jkun hemm standards ta' diliġenza dovuta għad-drittijiet tal-bniedem u għall-katina tal-provvista fil-livell tal-UE li, fost ħwejjeġ oħra, jissodisfaw ir-rekwiżiti mniżżlin fil-Gwida tal-OKŻE dwar id-Diliġenza Dovuta għal Ktajjen ta' Provvista Responsabbli tal-Minerali minn Żoni Affettwati mill-Kunflitti u Żoni ta'Riskju Għoli u jindirizzaw, fost kwistjonijiet oħrajn, oqsma b'potenzjal sinifikattiv ta' impatt negattiv jew pożittiv fuq id-drittijiet tal-bniedem bħalma huma l-ktajjen tal-provvista globali u lokali, il-minerali tal-kunflitti, l-outsourcing, il-ħtif tal-art, u reġjuni fejn id-dritt tax-xogħol

u l-ħarsien tal-ħaddiema huma insuffiċjenti jew fejn jiġu mmanifatturati l-prodotti li huma perikolużi għall-ambjent u għas-saħħa; jilqa' l-programmi diġà stabbiliti mill-UE, partikolarment il-programm tal-Infurzar tal-Liġi tal-Foresta, Governanza u Kummerċ (FLEGT) fil-qasam tal-forestrija, u jappoġġa l-inizjattivi privati bħal ma hija l-Inizjattiva tat-Trasparenza tal-Industriji Estrattivi (EITI);

85. Jistieden lill-Kummissjoni tieħu inizjattivi ulterjuri mmirati lejn l-iżblukkar u t-tisħiħ tal-potenzjal tal-RSK li tindirizza t-tibdil fil-klima (billi torbotha mal-effiċjenza fl-użu tar-riżorsi u tal-enerġija), pereżempju fil-proċess tax-xiri ta' materji primi mill-kumpaniji;

86. Jenfasizza li l-għajnuna li l-UE tagħti lill-gvernijiet ta' pajjiżi terzi biex jimplimentaw regolazzjoni soċjali u ambjentali kif ukoll reġimi ta' spezzjoni effikaċi tikkostitwixxi komplement meħtieġ sabiex l-RSK tan-negozji Ewropej tikseb progress fid-dinja kollha;

87. Jissuġġerixxi li l-gvernijiet tal-Istati Membri jistiednu lill-BEI jinkludi klawsola dwar l-RSK fl-operazzjonijiet tiegħu;

88. Jistieden lill-Kummissjoni tippromwovi l-RSK f'forums multilaterali billi tappoġġa kooperazzjoni msaħħa bejn id-WTO u forums multilaterali oħra li jittrattaw l-RSK, bħall-ILO u l-OECD;

89. Jitlob li tiġi stabbilita sistema ta' kooperazzjoni legali transnazzjonali bejn l-UE u l-pajjiżi terzi firmatarji ta' ftehimiet kummerċjali bilaterali sabiex jiġi żgurat aċċess effikaċi għall-ġustizzja fil-pajjiż fejn ikun twettaq il-ksur għall-vittmi ta' ksur ta' liġijiet soċjali jew ambjentali, jew ta' nuqqas ta' osservanza ta' impriżi fil-qasam tal-RSK min-naħa ta' multinazzjonali jew is-sussidjarji immedjati tagħhom, kif ukoll bħala appoġġ għall-istabbiliment ta' proċeduri ġudizzjarji internazzjonali sabiex ikun żgurat, fejn xieraq, għoti ta' kastig fil-każ ta' ksur tal-liġi mill-kumpaniji;

90. Jitlob li l-valutazzjonijiet tal-impatt tat-teknoloġiji l-ġodda fuq id-drittjiet tal-bniedem isiru kmieni kemm jista' jkun possibbli fil-fażi tar-riċerka u l-iżvilupp, u jitlob sabiex tali valutazzjonijiet jinkludu studji ta' xenarji u kunsiderazzjonijiet għall-identifikazzjoni ta' standards sabiex jiġu inkorporati d-drittijiet tal-bniedem fit-tfassil ("id-Drittijiet tal-Bniedem fit-Tfassil");

91. Jinnota li l-RSK hija mekkaniżmu li tippermetti lil min iħaddem jappoġġa l-ħaddiema tiegħu u l-komunitajiet lokali fil-pajjiżi li qed jiżviluppaw, li r-rispett għall-RSK u għall-istandards tax-xogħol jippermettu lil dawn il-pajjiżi jibbenefikaw minn aktar kummerċ internazzjonali, u li l-RSK tista' tiżgura li l-gwadann jinqasam b'mod ekwu sabiex tiġi żviluppata l-prosperità ekonomika u soċjali sostenibbli u sabiex aktar persuni jinqalgħu mill-faqar, speċjalment fi żmien ta' kriżi finanzjarja;

92. Jinkoraġġixxi lill-UE twettaq rwol attiv fis-sensibilizzazzjoni tal-kontribut li jistgħu jagħtu l-impriżi lis-soċjeta permezz tal-RSK fil-qasam tal-kultura, l-edukazzjoni, l-isport u ż-żgħażagħ;

93. Iħeġġeġ lill-kumpaniji tal-midja jinkludu standards ta' ġurnaliżmu trasparenti fil-politiki tagħhom tal-RSK, inklużi garanziji ta' protezzjoni tal-fonti u d-drittijiet tal-whistle blowers;

94. Jistieden lill-Kummissjoni tissalvagwardja l-inizjattivi tal-RSK stabbiliti u li jiffunzjonaw sew billi tintroduċi Test tal-RSK, li għandu jivvaluta l-impatt tal-inizjattivi leġiżlattivi u amministrattivi li jmiss dwar il-miżuri tal-RSK, u tqis ir-riżultati rilevanti meta tfassal il-proposti;

95. Jilqa', għal raġunijiet ta' sostenibilità, l-obbligi imposti fuq l-operaturi tas-suq u jistieden lill-Kummissjoni timmonitorja u tevalwa l-inizjattivi tal-RSK;

o

o o

96. Jagħti istruzzjonijiet lill-President tiegħu biex jgħaddi din ir-riżoluzzjoni lill-Kunsill u lill-Kummissjoni, u lill-gvernijiet u lill-parlamenti tal-Istati Membri.

P7_TA(2013)0052

Semestru Ewropew għall-koordinazzjoni tal-politika ekonomika: Stħarriġ Annwali dwar it-Tkabbir 2013

Riżoluzzjoni tal-Parlament Ewropew tas-7 ta' Frar 2013 dwar is-Semestru Ewropew għall-Koordinazzjoni tal-Politika Ekonomika Stħarriġ Annwali dwar it-Tkabbir 2013 (2012/2256(INI))

(2016/C 024/08)

Il-Parlament Ewropew,

— wara li kkunsidra l-Artikolu 225 tat-Trattat dwar il-Funzjonament tal-Unjoni Ewropea, u partikolarment l-Artikoli 9 u 151 u l-Artikolu 153(1)(e) tiegħu,

— wara li kkunsidra l-konklużjonijiet tal-Kunsill Ewropew tat-28 u d-29 ta' Ġunju 2012,

— wara li kkunsidra t-Trattat dwar il-Funzjonament tal-Unjoni Ewropea, u b'mod partikolari l-Artikolu 136 flimkien mal-Artikolu 121(2) tiegħu,

— wara li kkunsidra l-Komunikazzjoni tal-Kummissjoni tat-28 ta' Novembru 2012 fir-rigward tal-Istħarriġ Annwali dwar it-Tkabbir 2013 (COM(2012)0750),

— wara li kkunsidra l-Artikolu 48 tar-Regoli ta' Proċedura tiegħu,

— wara li kkunsidra r-rapport tal-Kumitat għall-Affarijiet Ekonomiċi u Monetarji u l-opinjonijiet tal-Kumitat għall-Baġits, il-Kumitat għall-Iżvilupp Reġjonali u l-Kumitat għall-Affarijiet Kostituzzjonali (A7-0032/2013),

A. billi ż-żona kollha tal-Euro qiegħda tesperjenza riċessjoni doppja kkaġunata minn dejn eċessiv u mill-kriżi finanzjarja;

B. billi l-kriżi kellha konsegwenzi devastanti għall-ħajja ta' miljuni ta' Ewropej, kif iddokumentat mill-istatistika uffiċjali dwar l-impjiegi: fl-UE, aktar minn 8 miljun persuna diġà tilfu l-impjieg tagħhom mill-2008; aktar minn 25 miljun Ewropew huma attwalment bla xogħol, li minnhom kważi 11-il miljun ilhom qiegħda għal aktar minn sena; attwalment il-qgħad qed jaffettwa kważi 10 miljun żagħżugħ u żagħżugħa; fis-sena li għaddiet biss, 2 miljun ruħ tilfu l-impjieg tagħhom;

C. billi r-riġidità tar-regolamentazzjoni tas-suq tax-xogħol f'bosta Stati Membri tonqsilha dik il-flessibilità biex tassorbi b'mod effikaċi xokkijiet bħall-kriżi attwali; billi l-leġiżlazzjoni attwali fil-qasam tas-suq tax-xogħol tippproteġi sproporzjonatament "l-insders" (ħaddiema relattivament protetti) u tolqot negattivament l-inklużjoni ta' żgħażagħ fil-forza tax-xogħol;

D. billi d-disparità fir-rati tal-qgħad bejn l-Istati Membri żdiedet drastikament;

E. billi għandu jiġi mfakkar li, fl-2007, fil-bidu tal-kriżi, l-iżbilanċ pubbliku fil-medja għaż-żona tal-euro kien ta' 0,7 % biss;

F. billi għandu jiġi mfakkar li, fl-2007, fil-bidu tal-kriżi, xi pajjiżi li llum qegħdin jesperjenzaw diffikultajiet l-aktar iebsin, kienu akkumulaw defiċits eċċessivi fil-kont kurrenti;

G. billi d-defiċit pubbliku medju għaż-żona tal-euro laħaq il-quċċata fl-2009 b'6,3 % u minn dak iż-żmien l-andament biddel il-kors tiegħu billi d-defiċits pubbliċi medji fl-2010 kienu 6,2 %, fl-2011 4,1 % u bi tnaqqis ulterjuri fl-ewwel żewġ trimestri tal-2012;

H. billi impenji kredibbli għal miżuri ta' konsolidament favur it-tkabbir huma prerekwiżit għal kwalunkwe soluzzjoni sostenibbli fir-rigward tad-dejn eċċessiv u s-sitwazzjoni ta' defiċit tal-biċċa l-kbira tal-Istati Membri;

Il-Ħamis 7 ta' Frar 2013

I. billi l-kriżi tenfasizza l-bżonn kruċjali li jitniedu jew jitlestew riformi strutturali sostenibbli, ibbilanċjati, differenzjati li jkattru t-tkabbir;

J. billi s-suq uniku jirrappreżenta mutur fundamentali għat-tkabbir ekonomiku u għall-impjiegi fl-Ewropa u billi implimentazzjoni aktar ambizzjuża tad-Direttiva dwar is-Servizzi waħedha tista' tforni diġà madwar 1,8 % addizzjonali tal-PDG; billi fiċ-ċirkostanzi ekonomiċi attwali, partikolarment, l-Unjoni ma tistax ma tisfruttax tali potenzjali ta' tkabbir; billi traspożizzjoni, implimentazzjoni, applikazzjoni u eżekuzzjoni rigorużi tad-dispożizzjonijiet tas-suq uniku huma għalhekk indispensabbli biex jinsilet vantaġġ minn dawk il-potenzjali immedjati li għadhom ma ntużawx;

K. billi l-livelli ta' dejn mhux sostenibbli għandhom effetti detrimentali fuq is-sitwazzjoni ekonomika ġenerali; u billi d-dixxiplina fiskali u makroekonomika kif ukoll il-koordinament għandu jkunu sostnuti u msaħħa enerġikament sabiex jiġu evitati defiċits u livelli ta' dejn ġenerali tat-tip li rajna fl-Ewropa matul dawn l-aħħar għaxar snin, peress li dawn kellhom effett devastanti fir-rigward tat-tkabbir sostenibblu u l-istabbiltà finanzjarja kif ukoll fuq l-impjieg f'għadd ta' Stati Membri;

L. billi din l-istrateġija tal-issikkar fiskali timmira li żżomm it-tkabbir tal-infiq pubbliku taħt ir-rata ta' tkabbir tal-PDG tal-andament fit-terminu medju;

M. billi l-prosperità ekonomika futura tal-Ewropa tiddependi b'mod kruċjali fuq il-kapaċità tagħha li tuża bis-sħiħ ir-riżorsi tax-xogħol tagħha, anki billi żżid il-parteċipazzjoni tan-nisa u taz-żgħażagħ fis-suq tax-xogħol;

N. billi l-konsolidament fiskali gradwali u bla xkiel huwa ppreferut minn strateġija biex jitnaqqsu l-iżbilanċi fil-finanzi pubbliċi wisq malajr u f'daqqa iżda l-qagħda tal-ekonomija ta' ċerti Stati Membri ma tħallix alternattiva biex jerġa' jinkiseb aċċess għas-suq u jerġa' lura l-investiment;

O. billi r-rati tal-pajjiżi fqar b'ħafna dejn (HIPC) juru differenzi konsiderevoli fl-UEM kollha;

P. billi l-miżuri ta' konsolidament adottati minn diversi Stati Membri laħqu dimensjoni bla preċedent;

Q. billi, minkejja l-isforzi ta' riforma u konsolidament tal-Istati Membri, is-swieq tal-bonds sovrani taż-żona tal-euro għadhom f'sitwazzjoni problematika kif inhu rifless fid-differenzi kbar u f'volatilità tar-rati ta' mgħax; billi fattur li qajjem u kaġun primarju tad-diverġenzi mingħajr preċedent kien it-tħassib min-naħa tas-swieq finanzjarji dwar is-solidità tal-finanzi pubbliċi u privati f'diversi Stati Membri;

R. billi d-distakk fil-kompetittività fi ħdan ż-żona tal-euro għandu impatt fuq id-diverġenzi fir-rati ta' mgħax sovrani;

S. billi r-rati ta' mgħax sovrani f'ċerti Stati Membri taż-żona tal-euro huma dovuti parzjalment għal nuqqas perċeput ta' kredibbiltà tal-kapaċità tagħhom li jmexxu riformi strutturali;

T. billi ż-żona tal-euro ma rnexxilhiex tuża t-tnaqqis ġenerali tar-rati ta' mgħax sovrani fl-ewwel għaxar snin tal-euro biex tneħħi d-distakk ta' kompetittività, li fost affarijiet oħra kien rifless fid-defiċits persistentement kbar tal-kontijiet kurrenti u fil-kostijiet ta' unità lavorattiva li qed jiżdiedu b'ritmu mgħaġġel f'xi Stati Membri;

U. billi l-aġġustament attwali f'ċerti pajjiżi jkun anqas diffiċli mil-lat politiku, ekonomiku u soċjali kieku l-klima ekonomika pożittiva fl-ewwel għaxar snin tal-euro intużat għall-aġġustament;

V. billi s-self lis-settur privat, li huwa detrimentali għall-finanzjament tal-ekonomija reali, jibqa' dgħajjef u l-flussi tal-kreditu privat jinsabu mrażżna f'diversi Stati Membri, minkejja d-diversi programmi ta' likwidità stabbiliti mill-BĊE;

W. billi l-intrapriżi ta' daqs żgħir u medju (SMEs) jikkostitwixxu l-mutur tal-ekonomija Ewropea u l-Istati Membri għandhom isostnuhom billi jnaqqsu l-piż amministrattiv li qegħdin iġorru;

X. billi l-aġġustament għandu jiġi perċeput bħala kredibbli jekk irridu li l-flussi ta' investiment jiġu lura;

Y. billi l-kapaċità ta' kontribuzzjoni tal-kontribwenti tinsab taħt pressjoni severa f'diversi Stati Membri; billi l-ekonomija moħbija Ewropea hija stmata li tirrappreżenta 22,1 % tal-attività ekonomika totali u t-telf ta' taxxa li jirriżulta huwa madwar EUR triljun fis-sena; billi sistemi fiskali sempliċi, prevedibbili u baxxi jtejbu l-konformità fiskali;

Z. billi l-Istħarriġ Annwali dwar it-Tkabbir 2013 (AGS 2013) ifittex li jistabbilixxi l-prijoritajiet ekonomiċi għas-sena 2013;

AA. billi l-pilastru tal-konsolidazzjoni fiskali favur it-tkabbir għandu jiġi żviluppat id f'id mar-riformi strutturali għat-tkattir tat-tkabbir u l-pilastri tas-solidarjetà u tad-demokrazija f'kull Stat Membru;

AB. billi s-suq uniku jikkostitwixxi l-mutur fundamentali tal-UE għat-tkabbir u l-impjiegi permezz ta' ekonomiji ta' skala u kompetizzjoni akbar iżda l-Istati Membri juru kompjaċenza fl-implimentazzjoni interna tal-leġiżlazzjoni dwar is-swieq, partikolarment id-Direttiva dwar is-Servizzi;

AC. billi jeħtieġ li kull Stat Membru jsib l-unità nazzjonali rigward strateġija ta' riforma bil-għan li din tkun tista' tiġi mifhuma u rispettata mill-poplu u mid-diversi atturi ekonomiċi, b'hekk ikunu evitati firdiet, reżistenza u azzjonijiet ibbażati fuq interessi proprji għat-terminu qasir, li jheddu r-realizzazzjoni tal-objettivi stabbiliti;

AD. billi l-politika tal-kompetizzjoni msejsa fuq il-prinċipji tas-swieq miftuħa u parità ta' kundizzjonijiet fis-setturi kollha hija pedament tal-funzjonament mhux ristrett tas-suq intern;

1. Jilqa' favorevolment l-ispirtu tal-Istħarriġ Annwali dwar it-Tkabbir (AGS) 2013, kif ippreżentat mill-Kummissjoni; jemmen li huwa segwitu adegwat għas-Semestru Ewropew 2012 inġenerali u b'mod partikolari għall-AGS 2012; jilqa' b'mod partikolari ż-żieda fiċ-ċarezza tal-istrateġiji speċifiċi għal kull pajjiżi li l-Kummissjoni introduċiet permezz tal-prijoritizzazzjoni tal-progress fil-pajjiżi taż-żona tal-euro kif ukoll il-progress li sar f'termini strutturali aktar milli nominali;

2. Jilqa' r-rikonoxximent fil-AGS 2013 li setturi u attivitajiet li jkattru t-tkabbir b'mod sostenibbli u dawk rikki b'impjiegi ħodor huma meħtieġa sabiex noħorġu mill-kriżi, jenfasizza li s-soluzzjonijiet immirati b'mod speċifiku lejn il-kriżi attwali sovrana u finanzjarja, jiġifieri r-riformi strutturali xierqa, għandhom jimxi id f'id ma' miżuri li jagħtu spinta lill-kompetittività u lit-tkabbir fit-tul tal-ekonomija Ewropea u għandhom ikattru mill-ġdid il-fiduċja;

3. Jaqbel mal-Kummissjoni li konsolidazzjoni fiskali favur it-tkabbir hija meħtieġa biex noħorġu mill-kriżi; ifakkar li l-element ewlieni fir-relazzjoni bejn it-tkabbir u l-konsolidazzjoni huwa l-kompożizzjoni tal-konsolidazzjoni; jenfasizza f'dan ir-rigward li taħlita xierqa ta' miżuri mil-lat tal-infiq u tad-dħul tiddependi mill-kuntest, madankollu l-konsolidazzjonijiet ibbażati fuq it-tnaqqis tal-infiq aktar milli fuq iż-żieda fid-dħul għandhom tendenza li jservu aktar u jkattru aktar it-tkabbir fuq perjodu medju ta' żmien, iżda jkunu aktar riċessivi fuq perjodu qasir;

4. Jilqa' d-dispożizzjoni miftiehma dwar "it-two pack" dwar sorveljanza u valutazzjoni aktar kwalitattivi tal-finanzi pubbliċi kif ukoll valutazzjoni tal-kostijiet meta mqabbla mal-benefiċċji tal-investimenti pubbliċi;

5. Jilqa' l-abbozz tad-dispożizzjonijiet "fit-two pack" li jsaħħew id-djalogu ekonomiku u l-iskrutinju ġenerali fuq il-proċess tas-Semestru tal-Parlamenti Nazzjonali u tal-Parlament Ewropew;

6. Jiddeplora n-nuqqas ta' implimentazzjoni fl-Istati Membri, ta' politiki u azzjonijiet miftiehma fl-livell tal-UE, li qed iżommu lura l-miżuri miftiehma milli jagħtu l-potenzjal kollu tagħhom;

7. Jistieden lill-Kummissjoni biex tibqa' viġilanti dwar il-pożizzjoni tal-politika tagħha u taġġustaha skont valutazzjoni ġenerali tal-kostijiet meta mqabbla mal-benefiċċji tat-taħlita tal-politika implimentata fl-Unjoni kollha, u tirrevedi, jekk ikun xieraq u tiċċara aktar ir-rakkomandazzjonijiet politiċi tagħha għas-sena d-diehla, kif imniżżlin fl-AGS tagħha;

Il-Ħamis 7 ta' Frar 2013

8. Iħeġġeġ lill-Istati Membri jikkoreġu defiċit eċċessiv sal-iskadenzi stabbiliti mill-Kunsill, ifakkar li livell ta' flessibilità huwa previst fis-6-pack;

9. Iħeġġeġ lill-Istati Membri jtejbu l-oqfsa fiskali nazzjonali tagħhom bil-għan li jippromwovu politiki fiskali effiċjenti u sostenibbli;

10. Jenfasizza l-fatt li l-Istati Membri għandhom iħaddmu strateġiji differenzjati skont il-qagħda baġitarja tagħhom u jinsisti li l-Istati Membri għandhom iżommu n-nefqa pubblika taħt ir-rata tat-tkabbir tal-PDG fuq żmien medju;

11. Jilqa' pożittivament ir-rikonoxximent tar-rwol tas-suq uniku u l-bżonn li l-ostakli li għadhom jeżistu fis-settur tas-servizzi jiġu indirizzati; ifakkar li għad hemm ħafna xi jsir biex jinkiseb suq Ewropew tassew uniku;

12. Jistieden lill-Kummissjoni tissorvelja s-sitwazzjoni l-Istati Membri qegħdin jaffrontaw fid-dawl tat-tnaqqis ekonomiku gravi kif stabbilit fl-SGP rivedut;

13. Jistieden lill-Kummissjoni u lill-Kunsill jibbilanċjaw il-ħtiġijiet produttivi ta' investiment pubbliku ma' objettivi tad-dixxiplina fiskali billi jikkunsidraw investiment li jżid it-tkabbir fil-valutazzjoni tagħhom tal-Programmi ta' Stabbiltà u Konverġenza, filwaqt li josservaw bis-sħiħ id-dispożizzjonijiet stabbiliti fil-leġiżlazzjoni tal-UE; iqis li konsolidament li jiffavorixxi t-tkabbir jista' simultanjament ipoġġi l-finanzi pubbliċi fi triq sostenibbli u jerġa' jikseb il-fiduċja tal-investituri;

14. Jistenna bil-ħerqa, f'dan ir-rigward, ir-rapport tal-Kummissjoni dwar il-kwalità tal-infiq pubbliku u r-reviżjoni tal-ambitu għal azzjoni possibbli fi ħdan il-limiti tal-qafas tal-UE dwar il-kwalifika ta' programmi ta' investiment;

15. Jistieden lill-Kummissjoni biex tibda tiżviluppa b'urġenza modi biex jiġi żgurat li l-elementi ta' dixxiplina fiskali sostenibbli huma paralleli u ssegwi bi proposti konkreti għat-tkabbir u l-ħolqien tal-impjiegi u għat-tħeġġiġ tal-investimenti privati li joħolqu elementi ta' tkabbir, is-solidarjetà fost l-Istati Membri u l-leġittimità demokratika, u r-riformi strutturali meħtieġa, jiġifieri li jitnaqqas il-qgħad fost iż-żgħażagħ inkluż billi jitqabblu aħjar il-kwalifiki taż-żgħażagħ mad-domanda tax-xogħol, il-ġlieda kontra s-segmentazzjoni tas-suq tax-xogħol, li titjieb is-sostenibbiltà tas-sistemi tal-pensjonijiet, tiżdied l-effiċjenza tas-sistemi ta' tassazzjoni, tissaħħaħ il-kompetizzjoni fl-oqsma relevanti tas-settur tas-servizzi, jiġi ffaċilitat l-aċċess għall-kreditu, titnaqqas il-burokrazija, jitneħħew saffi żejda tal-gvern u titkompla l-ġlieda kontra l-evażjoni tat-taxxa; jilqa' l-leġittimità demokratika mtejba fi ħdan is-Semestru Ewropew; ifakkar il-ħtieġa li tissaħħaħ il-leġittimità demokratika fi ħdan is-Semestru Ewropew;

16. Jistieden lill-Kummissjoni u lill-Kunsill jaħdmu biex jirfinaw u itejbu kontinwament il-kwalità, l-ispeċifiċità nazzjonali u l-adegwatezza tar-rakkomandazzjonijiet speċifiċi għal kull pajjiż;

17. Itenni li, sabiex tiġi ppreservata l-kredibilità tal-Istħarriġ Annwali dwar it-Tkabbir u tal-proċess tas-Semestru kollu, il-Kunsill jeħtieġlu jiġġustifika r-raġunijiet tiegħu jekk jirrifjuta li jsegwi r-rakkomandazzjonijiet tal-Kummissjoni bbażati fuq l-Istħarriġ Annwali dwar it-Tkabbir; jilqa' l-prinċipju "konformità jew spjegazzjoni" introdott "mis-six pack" dwar ir-rakkomandazzjonijiet speċifiċi għall-pajjiżi, li skontu l-Kunsill huwa pubblikament responsabbli għal kwalunkwe bidla li jintroduċi għall-proposti tal-Kummissjoni, u jqis li dan il-prinċipju għandu jissaħħaħ fil-prattika;

18. Jistieden lill-Kummissjoni u lill-Kunsill jiżguraw li l-investimenti fir-riċerka, l-iżvilupp u l-innovazzjoni jiġu intensifikati u integrati u li r-riżultati jiġu trasformati malajr mis-settur pubbliku u dak privat fl-Ewropa f'vantaġġ kompetittiv u produttività miżjuda;

19. Jistieden lill-Kummissjoni u lill-Kunsill jintensifikaw l-isforzi biex inaqqsu d-dipendenza fuq l-importazzjonijiet tal-enerġija u l-materji primi sabiex joħolqu Ewropa iktar sostenibbli mil-lat ambjentali, ekonomiku u soċjali;

20. Jistieden lill-Istati Membri jaqblu b'urġenza dwar Qafas Finanzjarju Pluriennali (QFP), biex jiżguraw li r-rwol tiegħu jissaħħaħ bħala sors ta' investiment tant meħtieġ fuq perjodu twil f'setturi u attivitajiet li jtejbu t-tkabbir sostenibbli u li jinvolvu attivitajiet u setturi li jiġġeneraw ħafna impjiegi; jenfasizza l-importanza tal-istruttura tal-baġits tal-UE, li għandhom irawmu l-investiment f'oqsma ta' valur miżjud;

21. Jistieden ukoll lill-Kummissjoni tressaq approċċ olistiku li jindirizza t-tkabbir sostenibbli lejn l-lħuq tal-objettivi EU2020, li għandu jinkludi t-tlestija tas-suq intern, żieda fil-kompetizzjoni, politika industrijali Ewropea ġenwina, politika ta' koeżjoni soda u mmirata b'mod adegwat u l-garanzija li l-Ewropa se tuża l-qawwa u l-influwenza kollha tagħha fir-relazzjonijiet kummerċjali esterni tagħha; jistieden lill-Kummissjoni tisfrutta bis-sħiħ is-sorsi ta' tkabbir ġejjin mill-attrazzjoni tal-IDB [investiment dirett barrani] u l-kummerċ ma' pajjiżi terzi jiġifieri permezz tal-approfondament u l-espansjoni tar-relazzjonijiet ekonomiċi Transatlantiċi; tali aġenda għandha tħaddan il-miri relatati mat-tiġdid u l-ftuħ tas-suq Transatlantiku, it-tisħiħ tar-regoli bażiċi tal-ordni tal-ekonomija internazzjonali, u l-estensjoni tas-sistema multilaterali bbażata fuq ir-regoli biex din tinkludi membri ġodda u oqsma ġodda ta' opportunitajiet ekonomiċi; jistieden ukoll lill-Kummissjoni biex tħaffef il-konklużjoni ta' ftehimiet ta' kummerċ ħieles li għaddejjin;

22. Jilqa' r-rikonoxximent tar-rwol tas-Suq Uniku u l-bżonn li l-ostakli li għadhom jeżistu fis-settur tas-servizzi jiġu indirizzati; ifakkar li għad hemm ħafna xi jsir biex jinkiseb suq Ewropew tassew uniku; jistieden lill-Kummissjoni żżid l-infurzar tal-implimentazzjoni tal-leġiżlazzjoni dwar is-suq intern; iħeġġeġ lill-Istati Membri jimplimentaw bis-sħiħ il-leġiżlazzjoni dwar is-suq intern, partikolarment id-Direttiva dwar is-Servizzi;

23. Jilqa' l-ewwel rapport dwar l-Istat tal-Integrazzjoni tas-Suq Uniku tal-2013 li jakkumpanja u jikkumplimenta l-Istħarriġ Annwali dwar it-Tkabbir; jenfasizza li s-suq uniku għandu rwol prinċipali biex jerġa' jġib il-kompetittività tal-Unjoni għal li kienet u, b'hekk, jingrana t-tkabbir ekonomiku u l-impjiegi; jistieden lill-Kummissjoni u lill-Istati Membri jindirizzaw b'mod adegwat in-nuqqasijiet relatati fir-rakkomandazzjonijiet speċifiċi għal kull pajjiż u jsaħħu l-valutazzjoni kontinwa u regolari tal-implimentazzjoni u l-infurzar tad-dispożizzjonijiet tas-Suq Uniku għal tkabbir ekonomiku mtejjeb;

24. Jinsab mħasseb dwar il-fatt li ħafna Stati Membri qed jaqgħu lura f'termini ta' produttività; jinsisti dwar ir-rwol tar-riformi strutturali biex tiġi indirizzata din il-problema; jitlob lill-Kummissjoni tirrapporta fl-Istħarriġ Annwali dwar it-Tkabbir li jmiss dwar il-monitoraġġ tal-kapital u l-iżviluppi fil-produttività tar-riżorsi;

25. Jenfasizza li politika tal-kompetizzjoni tal-UE bbażata fuq il-prinċipji ta' swieq miftuħa u parità tal-kundizzjonijiet fis-setturi kollha hija l-pedament ta' suq intern ta' suċċess u prekundizzjoni għall-ħolqien ta' impjiegi sostenibbli u bbażati fuq l-għarfien;

26. Jenfasizza li sforzi determinati mill-Istati Membri biex isostnu l-finanzi pubbliċi, b'pass adegwat, jistgħu jirnexxu biss jekk jitnaqqsu l-iżbilanċi makroekonomiċi eċċessivi; jinnotaw li dawn l-objettivi jistgħu jinkisbu biss f'daqqa permezz ta' tkabbir fiż-żona tal-euro kollha kemm hi;

27. Jieħu nota taż-żieda ta' indikatur ġdid fit-tabella għall-iżbilanċi makroekonomiċi dwar is-settur finanzjarju; jiddispjaċih li l-Kummissjoni ma rrispettatx il-proċedura prevista fir-Regolament (UE) Nru 1176/2011 li skontha: "il-Kummissjoni għandha tikkoopera mill-qrib mal-Parlament Ewropew u mal-Kunsill fit-tfassil tat-tabella ta' valutazzjoni u s-sett ta' indikaturi makroekonomiċi u makrofinanzjarji għall-Istati Membri" u b'mod iktar speċifiku li skontha: "Il-Kummissjoni għandha tippreżenta suġġerimenti għal kummenti lill-kumitati kompetenti tal-Parlament Ewropew u tal-Kunsill dwar pjanijiet biex jiġu stabbiliti u aġġustati l-indikaturi u l-livelli ta' limitu";

28. Ifakkar lill-Kummissjoni li sabiex tinbena l-fiduċja interistituzzjonali u djalogu ekonomiku ta' kwalità huwa ta' importanza kbira li tirrispetta l-proċedura prevista fir-Regolament (UE) Nru 1176/2011 b'mod iktar fidil fil-futur;

29. Jistieden lill-Kummissjoni u lill-Kunsill jaġixxu malajr sabiex jagħtu sustanza reali u effettività lill-Patt għal Tkabbir u Impjiegi kif maqbul fil-Kunsill Ewropew tat-28 u d-29 ta' Ġunju 2012;

30. Jitlob għall-adozzjoni rapida tal-hekk imsejjaħ "2-pack";

31. Jieħu nota tad-dħul fis-seħħ tat-Trattat dwar l-Istabbiltà, il-Koordinazzjoni u l-Governanza (Patt Fiskali); iqis li l-Patt Fiskali għandu jiġi traspost fil-leġiżlazzjoni tal-Unjoni sekondarja mill-aktar fis possibbli fuq il-bażi ta' valutazzjoni tal-esperjenza bl-implimentazzjoni tagħha u skont il-TUE u t-TFUE;

Il-Ħamis 7 ta' Frar 2013

32. Jilqa' "l-Pjan ta' Azzjoni tal-Kummissjoni għat-tisħiħ tal-ġlieda kontra l-frodi tat-taxxa u l-evażjoni tat-taxxa", ir-rakkomandazzjonijiet dwar "miżuri maħsuba biex jinkoraġġixxu lill-pajjiżi terzi japplikaw standards minimi ta' governanza tajba fi kwistjonijiet tat-taxxa" u "l-ippjanar fiskali aggressiv" adottati mill-Kummissjoni fis-6 ta' Diċembru 2012; jappoġġja l-pożizzjoni proattiva meħuda mill-Kummissjoni u b'mod partikolari mill-Kummissarju għat-Tassazzjoni, id-Dwana, Kontra l-Frodi, l-Awditjar u l-Istatistiki; jistieden lill-Istati Membri jsegwu r-rakkomandazzjonijiet tal-Kummissjoni, jieħdu azzjoni immedjata u koordinata kontra r-rifuġji fiskali u l-ippjanar fiskali aggressiv u b'hekk jiggarantixxu distribuzzjoni aktar ġusta tal-isforz fiskali u introjtu miżjud tal-Istati Membri;

33. Iqisha ħaġa pożittiva li finalment "l-Istati Membri kollha jirrikonoxxu l-importanza tat-teħid ta' passi effettivi fil-ġlieda kontra l-evażjoni tat-taxxa u l-frodi tat-taxxa, anki fi żminijiet ta' restrizzjonijiet baġitarji u ta' kriżi ekonomika" kif dikjarat fil-konklużjonijiet tal-Kunsill Affarijiet Ekonomiċi u Monetarju tat-13 ta' Novembru 2012;

34. Ifakkar li l-iskop ta' leġiżlazzjoni komuni dwar l-oqfsa fiskali tal-Istati Membri huwa li jkun żgurat li l-Istati Membri jibqgħu marbuta mar-regoli komuni li sar ftehim dwarhom u mhux li jiġu speċifikati l-għażliet politiki tal-Istat Membru;

35. Jistieden lill-Kummissjoni tersaq quddiem il-kumitati kompetenti tal-Parlament biex tippreżenta l-AGS kull sena fil-bidu ta' Novembru, li jibda mill-4-5 ta' Novembru 2013, ħalli jkun hemm biżżejjed żmien biex il-Parlament jkun jista' jressaq il-fehmiet tiegħu f'Semestri Ewropej sussegwenti;

36. Jiddispjaċih li, fil-Komunikazzjoni tagħha "Stħarriġ Annwali dwar it-Tkabbir 2013" (COM(2012)0750), il-Kummissjoni ma indirizzatx b'mod xieraq ir-rwol tal-baġit tal-UE fil-proċess tas-Semestru Ewropew; jiddispjaċih, b'mod partikolari, li l-KE, fil-waqt li pproponiet prijoritajiet ewlenin, naqset milli tipprovdi data fattwali u konkreta dwar kif il-baġit tal-UE jista' attwalment ikollu rwol multiplikatur, katalitiku, sinerġetiku u kumplementari fir-rigward tal-politiki lokali, reġjonali u nazzjonali u tal-investimenti mnedija biex jiġu implimentati dawn il-prijoritajiet;

37. Jinsab konvint li l-finanzjament fil-livell tal-UE jista' jiġġenera tfaddil għall-baġits tal-Istati Membri kollha u li dan għandu jiġi enfasizzat; iqis li l-baġit tal-UE għandu rwol vitali li jistimula t-tkabbir, it-tisħiħ tal-ħolqien tal-impjiegi u t-tnaqqis b'suċċess tal-iżbilanċi makroekonomiċi fl-Unjoni, u bażikament jikkontribwixxi wkoll biex jintlaħqu l-objettivi tal-istrateġija "UE-2020"; jiddispjaċih mill-ġdid li l-Kummissjoni qed tonqos milli tindirizza din il-kwistjoni fil-Komunikazzjoni tagħha dwar l-AGS;

38. Jirrikonoxxi l-valutazzjoni tal-Kummissjoni li l-livelli ta' dejn akkumulat minn atturi pubbliċi u privati jirrestrinġu l-ambitu ta' attivitajiet u investimenti ġodda fl-Istati Membri; jistieden, madankollu, lill-Istati Membri, biex la jqisu l-kontribuzzjoni nazzjonali tagħhom tal-ING għall-baġit tal-UE bħala varjant ta'aġġustament fl-isforzi tagħhom ta' konsolidazzjoni, u lanqas ifittxu li jnaqqsu b'mod artifiċjali l-volum tal-infiq li jsaħħaħ it-tkabbir tal-baġit tal-UE, għall-kuntrarju għall-impenji politiċi li għamlu fl-ogħla livell; madankollu, huwa konxju tat-tensjoni ekonomika bejn il-ħtieġa li jkun hemm konsolidazzjoni tal-finanzi pubbliċi fi żmien qasir, u kwalunkwe żieda potenzjali għal xi Stati Membri fil-kontribuzzjoni tagħhom ibbażata fuq l-ING ikkaġunata minn żieda fil-livell tal-pagamenti fil-baġit tal-UE; għaldaqstant, itenni mill-ġdid l-appelli qawwija tiegħu għar-riforma fl-arranġamenti finanzjarji għall-baġit tal-UE – permezz ta' qbil fil-qafas tan-negozjati tal-QFP 2014-2020 – billi jitnaqqas is-sehem tal-kontribuzzjonijiet tal-Istati Membri bbażati fuq l-ING għall-baġit tal-UE għal 40 % sal-2020, u b'hekk dan jikkontribwixxi għall-isforzi tagħhom ta' konsolidazzjoni ([1]);

39. Ifakkar li l-baġit Ewropew huwa primarjament baġit ta' investiment, b'94 % tat-total tiegħu jiġi investit mill-ġdid fl-Istati Membri;

40. Jitlob lill-Kummissjoni tipprovdi informazzjoni aġġornata dwar l-isforzi attwali tal-Istati Membri biex jiġi pprogrammat mill-ġdid u aċċellerat l-użu tal-fondi strutturali u ta' koeżjoni sabiex jiġu appoġġjati t-tkabbir u l-koeżjoni soċjali, l-aktar għall-SMEs, u għall-ġlieda kontra l-qgħad fost iż-żgħażagħ;

([1]) Testi adottati, P7_TA(2012)0245.

41. Jagħti struzzjonijiet lill-President tiegħu biex jgħaddi din ir-riżoluzzjoni lill-Kunsill u lill-Kummissjoni.

P7_TA(2013)0053

Semestru Ewropew għall-koordinazzjoni tal-politika ekonomika: Aspetti Soċjali u tal-Impjieg fl-Istħarriġ Annwali dwar it-Tkabbir 2013

Riżoluzzjoni tal-Parlament Ewropew tas-7 ta' Frar 2013 dwar is-Semestru Ewropew għall-koordinazzjoni tal-politika ekonomika: Aspetti Soċjali u tal-Impjieg fl-Istħarriġ Annwali dwar it-Tkabbir 2013 (2012/2257(INI))

(2016/C 024/09)

Il-Parlament Ewropew,

— wara li kkunsidra l-Artikolu 3 tat-Trattat dwar l-Unjoni Ewropea (TUE),

— wara li kkunsidra l-Artikoli 9, 151 u 153 tat-Trattat dwar il-Funzjonament tal-Unjoni Ewropea (TFUE),

— wara li kkunsidra l-Artikoli 145, 148, 152 u 153(5) tat-TFUE,

— wara li kkunsidra l-Artikolu 28 tal-Karta tad-Drittijiet Fundamentali tal-Unjoni Ewropea,

— wara li kkunsidra l-Komunikazzjoni mill-Kummissjoni tat-28 ta' Novembru 2012 dwar l-Istħarriġ Annwali ta' Tkabbir 2013 (COM(2012)0750), u l-Abbozz tar-Rapport Konġunt dwar l-Impjiegi anness magħha,

— wara li kkunsidra l-Komunikazzjoni mill-Kummissjoni tat-23 ta' Novembru 2011 dwar l-Istħarriġ Annwali dwar it-Tkabbir 2012 (AGS) (COM(2011)0815), u l-Abbozz tar-Rapport Konġunt dwar l-Impjiegi anness magħha,

— wara li kkunsidra r-riżoluzzjoni tiegħu tas-26 ta' Ottubru 2012 dwar is-Semestru Ewropew għall-Koordinazzjoni tal-Politika Ekonomika: implimentazzjoni tal-prijoritajiet tal-2012 ([1]),

— wara li kkunsidra r-riżoluzzjoni tiegħu tal-1 ta' Diċembru 2011 dwar is-Semestru Ewropew għall-Koordinazzjoni tal-Politika Ekonomika ([2]),

— wara li kkunsidra l-Komunikazzjoni mill-Kummissjoni tat-3 ta' Marzu 2010 bl-isem "Ewropa 2020: strateġija għal tkabbir intelliġenti, sostenibbli u inklussiv" (COM(2010)2020),

— wara li kkunsidra l-pożizzjoni tiegħu tat-8 ta' Settembru 2010 dwar il-proposta għal deċiżjoni tal-Kunsill dwar linji gwida għal politika dwar l-impjiegi tal-Istati Membri: Parti II tal-Linji gwida Integrati Ewropa 2020 ([3]),

— wara li kkunsidra d-Deċiżjoni tal-Kunsill 2010/707/UE tal-21 ta' Ottubru 2010 dwar il-linji gwida għall-politika tal-Istati Membri dwar l-impjiegi ([4]),

---

([1]) Testi adottati, P7_TA(2012)0408.
([2]) Testi adottati, P7_TA(2011)0542.
([3]) ĠU C 308 E, 20.10.2011, p. 116.
([4]) ĠU L 308, 24.11.2010, p. 46.

Il-Ħamis 7 ta' Frar 2013

— wara li kkunsidra l-Komunikazzjoni mill-Kummissjoni tat-18 ta' April 2012 bl-isem "Lejn irkupru li jwassal għall-ħolqien abbundanti ta' impjiegi" (COM(2012)0173),

— wara li kkunsidra l-Mistoqsija Orali O-000120/2012 lill-Kummissjoni u r-riżoluzzjoni relatata tiegħu tal-14 ta' Ġunju 2012 dwar "Lejn irkupru li jwassal għall-ħolqien abbundanti ta' impjiegi" ([1]),

— wara li kkunsidra l-Komunikazzjoni mill-Kummissjoni tat-23 ta' Novembru 2010 bl-isem "Aġenda għall-ħiliet ġodda u l-impjiegi: Kontribut Ewropew lejn livell massimu ta' impjiegi" (COM(2010)0682) ([2]),

— wara li kkunsidra r-riżoluzzjoni tiegħu tas-26 ta' Ottubru 2011 dwar l-Aġenda għall-Ħiliet Ġodda u l-Impjiegi ([3]),

— wara li kkunsidra l-Komunikazzjoni mill-Kummissjoni tas-16 ta' Diċembru 2010 bl-isem "Il-Pjattaforma Ewropea kontra l-Faqar u l-Esklużjoni Soċjali: Qafas Ewropew għall-koeżjoni soċjali u territorjali" (COM(2010)0758),

— wara li kkunsidra r-riżoluzzjoni tiegħu tal-15 ta' Novembru 2011 dwar il-Pjattaforma Ewropea kontra l-Faqar u l-Esklużjoni Soċjali ([4]),

— wara li kkunsidra r-Rakkomandazzjoni tal-Kummissjoni 2008/867/KE tat-3 ta' Ottubru 2008 dwar l-inklużjoni attiva tan-nies esklużi mis-suq tax-xogħol ([5]),

— wara li kkunsidra l-Komunikazzjoni mill-Kummissjoni bl-isem "Inizjattiva għall-Opportunitajiet taż-Żgħażagħ" (COM (2011)0933),

— wara li kkunsidra l-Mistoqsija Orali B7-0113/2012 lill-Kummissjoni u r-riżoluzzjoni relatata tiegħu tal-24 ta' Mejju 2012 dwar l-Inizjattiva għall-Opportunitajiet taż-Żgħażagħ ([6]),

— wara li kkunsidra l-Komunikazzjoni mill-Kummissjoni tal-15 ta' Settembru 2010 bl-isem "Żgħażagħ Mobbli: Inizjattiva biex jinħareġ il-potenzjal taż-żgħażagħ biex jinkiseb it-tkabbir bil-għaqal, sostenibbli u inklużiv fl-Unjoni Ewropea" (COM(2010)0477),

— wara li kkunsidra r-riżoluzzjoni tiegħu tat-12 ta' Mejju 2011 dwar Żgħażagħ Mobbli: qafas biex jittejbu s-sistemi Ewropej ta' edukazzjoni u taħriġ ([7]),

— wara li kkunsidra r-riżoluzzjoni tiegħu tal-6 ta' Lulju 2010 dwar il-promozzjoni tal-aċċess taż-żgħażagħ għas-suq tax-xogħol, it-tisħiħ tal-istejtus ta' min jitħarreġ, tal-internship u l-perjodu ta' taħriġ, ([8])

— wara li kkunsidra r-riżoluzzjoni tiegħu tas-7 ta' Settembru 2010 dwar l-iżvilupp tal-potenzjal ta' ħolqien ta' impjiegi ta' ekonomija sostenibbli ġdida ([9]),

— wara li kkunsidra d-Direttiva tal-Kunsill 2000/78/KE tas-27 ta' Novembru 2000 li tistabbilixxi qafas ġenerali għall-ugwaljanza fit-trattament fl-impjieg u fix-xogħol ([10]),

— wara li kkunsidra r-Riżoluzzjoni tiegħu tal-20 ta' Novembru 2012 dwar il-Patt dwar l-Investiment Soċjali – bħala reazzjoni għall-kriżi ([11]),

— wara li kkunsidra l-Patt Ewropew għall-Ugwaljanza bejn is-Sessi (2011-2020) adottat mill-Kunsill fis-7 ta' Marzu 2011,

— wara li kkunsidra d-Direttiva tal-Kunsill 1999/70/KE tat-28 ta' Ġunju 1999 dwar il-ftehim qafas dwar xogħol għal żmien fiss konkluż mill-ETUC, mill-UNICE u mis-CEEP ([12]),

---

([1]) Testi adottati, P7_TA(2012)0260.
([2]) Ara l-verżjoni tar-rettifika tas-26 ta' Novembru 2010.
([3]) Testi adottati, P7_TA(2011)0466.
([4]) Testi adottati, P7_TA(2011)0495.
([5]) ĠU L 307, 18.11.2008, p. 11
([6]) Testi adottati, P7_TA(2012)0224.
([7]) Testi adottati, P7_TA(2011)0230.
([8]) ĠU C 351 E, 2.12.2011, p. 29.
([9]) ĠU C 308 E, 20.10.2011, p. 6.
([10]) ĠU L 303, 2.12.2000, p. 16.
([11]) Testi adottati, P7_TA(2012)0419.
([12]) ĠU L 175, 10.7.1999, p. 43.

Il-Ħamis 7 ta' Frar 2013

— wara li kkunsidra d-Direttiva tal-Kunsill 97/81/KE tal-15 ta' Diċembru 1997 li tikkonċerna il-Ftehim Qafas dwar ix-xogħol part-time konkluż mill-UNICE, miċ-CEEP u mill-ETUC ([1]),

— wara li kkunsidra l-Artikolu 48 tar-Regoli ta' Proċedura tiegħu,

— wara li kkunsidra r-rapport tal-Kumitat għall-Impjiegi u l-Affarijiet Soċjali u l-opinjoni tal-Kumitat għall-Iżvilupp Reġjonali (A7-0024/2013),

A. billi l-impjiegi u l-konsegwenzi soċjali tal-kriżi huma approfonditi, u issa qed jiġu aggravati mill-impatt tal-konsolidazzjoni fiskali introdotta f'ċerti pajjiżi bi tweġiba għall-kriżi tad-dejn sovran u politika monetarja kostretta fiż-żona tal-euro, li tmur kontra dak implimentat minn reġjuni ekonomiċi prinċipali oħra u ma tistax tagħti tweġiba effettiva għall-kriżi tad-dejn sovran u tippromwovi t-tkabbir; billi l-kriżi qed ikollha effetti negattivi fuq il-kwalità u l-kwantità tal-investimenti soċjali fl-Ewropa; billi ż-żona tal-euro hija f'reċessjoni u attwalment l-UE hija l-uniku reġjun prinċipali fid-dinja fejn għadu qed jiżdied il-qgħad;

B. billi fl-2012, is-sitwazzjoni tal-impjiegi marret għall-agħar u l-prospetti għall-2013 huma pessimisti; billi s-segmentazzjoni tas-suq tax-xogħol kompliet tiżdied, il-qgħad fit-tul laħaq livelli allarmanti, il-faqar fost il-persuni b'impjieg għadu problema maġġuri, dħul medju tal-familji naqas f'ħafna Stati Membri u l-indikaturi juru xerja ta' livelli ogħla u forom aktar profondi ta' faqar u esklużjoni soċjali, b'żieda fil-faqar fost il-persuni b'impjieg u fil-polarizzazzjoni soċjali f'ħafna Stati Membri.

C. billi l-qgħad żdied b'mod sinifikanti mill-2008 u laħaq livell ta' 25 miljun persuna qiegħda fl-UE, li jikkorrispondi għal 10,5 % tal-popolazzjoni tal-età tax-xogħol; billi, matul dawn l-aħħar tnax-il xahar biss, in-numru ta' persuni qiegħda żdied b'2 miljuni; billi t-tnaqqis fl-impjiegi kien aktar intens f'dawk il-pajjiżi li qed iwettqu aktar konsolidazzjoni fiskali sostanzjali;

D. billi s-sitwazzjoni tas-suq tax-xogħol hija partikolarment kritika għaż-żgħażagħ, minkejja l-livell tagħhom ta' edukazzjoni, li ħafna drabi jispiċċaw b'kuntratti ta' impjieg prekarji u f'apprendistati mhux imħallsa; billi s-sitwazzjoni diffiċli taż-żgħażagħ hija parzjalment minħabba f'diskrepanzi bejn ħiliet akkwistati u d-domanda fis-suq tax-xogħol, mobilità ġeografika limitata, tluq bikri mill-iskola mingħajr kwalifiki, nuqqas ta' ħiliet u esperjenza ta' xogħol rilevanti, kundizzjonijiet prekarji ta' impjiegi, opportunitajiet ta' taħriġ illimitati, u politiki tas-suq tax-xogħol attivi u ineffiċjenti;

E. billi fl-UE kollha aktar minn żagħżugħ wieħed minn ħamsa huma qiegħda (22,8 %), b'qgħad fost iż-żgħażagħ ogħla minn 50 % f'ċerti Stati Membri; billi aktar minn 7 miljun Ewropew taħt l-età ta' 25 sena mhumiex f'impjieg, edukazzjoni jew taħriġ (NEET); billi dawn iċ-ċifri qed ikomplu jiżdiedu u hemm riskju ta' ġenerazzjoni mitlufa; billi l-prezz tan-nuqqas ta' azzjoni fir-rigward tan-NEETs huwa stmat li jilħaq il-EUR 153 biljun madwar l-UE kollha;

F. billi wara l-laqgħa tal-Kunsill Ewropew tat-30 ta' Jannar 2012, bħala parti mill-"Inizjattiva għall-Opportunitajiet taż-Żgħażagħ", il-Kummissjoni talbet lill-Istati Membri jiżviluppaw u jimplimentaw inizjattivi komprensivi għall-impjiegi, l-edukazzjoni u l-ħiliet taż-żgħażagħ, u biex jiżviluppaw pjanijiet għal impjiegi għaż-żgħażagħ fi ħdan il-programmi ta' riforma nazzjonali tagħhom; billi, madankollu, tali inizjattivi għadhom iridu jitressqu fil-parti l-kbira tal-Istati Membri;

G. billi l-persuni li se jilħqu l-età tal-pensjoni, ħaddiema qiegħda fit-tul, ħaddiema mhux tal-UE u ħaddiema b'ħiliet baxxi huma wkoll fost dawk li l-aktar intlaqtu mill-kriżi;

H. billi r-riformi meħtieġa għandhom jitwettqu biex tiġi ggarantita s-sostenibilità tas-sistemi tal-pensjoni; billi, f'dan ir-rigward, huwa possibbli li l-età attwali tal-irtirar titgħolla mingħajr ma titgħolla l-età mandatorja tal-irtirar, billi jitnaqqas il-għadd ta' nies li jitilqu kmieni mis-suq tax-xogħol; billi, biex jiżdiedu b'suċċess l-etajiet attwali tal-irtirar, ir-riformi fis-sistemi tal-pensjonijiet jeħtieġ li jiġu akkumpanjati minn politiki li jiżviluppaw opportunitajiet ta' impjiegi

([1]) ĠU L 14, 20.01.1998, p. 9.

Il-Ħamis 7 ta' Frar 2013

għall-aċċess ta' ħaddiema akbar fl-età għat-tagħlim tul il-ħajja, idaħħlu politiki ta' benefiċċji tat-taxxa li jagħtu inċentivi biex dak li jkun jibqa' jaħdem għal aktar żmien, u jappoġġjaw it-tixjiħ attiv u b'saħħtu;

I. billi l-qgħad fit-tul laħaq livelli allarmanti fit-tieni kwart tas-sena tal-2012, meta ċ-ċifri wrew li 11,1 miljun Ewropew li jinsabu qiegħda ilhom qiegħda għal aktar minn 12-il xahar, li jammonta għal 4,6 % tal-popolazzjoni attiva; billi l-probabbiltà li persuni qiegħda jsibu impjieg naqas fil-maġġoranza tal-Istati Membri, speċjalment dawk soġġetti għal miżuri ta' konsolidazzjoni fiskali sinifikanti;

J. billi madwar 120 miljun persuna jinsabu mhedda mill-esklużjoni soċjali fl-UE-27 peress li jinsabu f'riskju gravi tal-faqar, ibatu minn deprivazzjoni materjali gravi jew jgħixu f'familji b'parteċipazzjoni ta' xogħol baxxa ħafna;

K. billi n-nefqa fuq il-ħarsien soċjali naqset fi kważi l-Istati Membri kollha u billi l-Kumitat għall-Protezzjoni Soċjali (SPC) qed iwissi dwar in-numri li qed jiżdiedu ta' persuni li jinsabu f'riskju ta' faqar fl-introjtu tagħhom, faqar tat-tfal, deprivazzjoni materjali gravi u esklużjoni soċjali minħabba l-impatt tal-miżuri ta' konsolidazzjoni fiskali;

L. billi l-kisba tat-tkabbir u livell għoli ta' impjieg huma meħtieġa għall-irkupru tal-ekonomija, għall-konsolidazzjoni fiskali u għas-sostenibbiltà tal-qagħda soċjali u l-finanzi pubbliċi fit-tul;

M. billi l-investimenti soċjali mmirati għandhom jiffurmaw parti ewlenija tar-reazzjoni tal-Istati Membri għall-kriżi peress li huma deċiżivi biex jintlaħqu l-objettivi tal-impjiegi, l-objettivi soċjali u dawk edukattivi tal-istrateġija Ewropa 2020;

N. billi l-Kunsill Ewropew iddikjara fit-30 ta' Jannar 2012 li "it-tkabbir u l-impjiegi ser jerġgħu jibdew biss jekk insegwu approċċ konsistenti u fuq bażi wiesgħa, li jgħaqqad konsolidazzjoni fiskali intelliġenti li tippreserva l-investiment fit-tkabbir futur, politiki makroekonomiċi sodi u strateġija attiva dwar l-impjiegi li tippreserva l-koeżjoni soċjali".

O. billi l-konsolidazzjoni fiskali għandu jkompli minħabba l-livelli għolja ta' dejn u l-isfidi fit-tul li hemm għall-finanzi pubbliċi, imma filwaqt li jitqies kif dovut il-fatt li għandu jkun objettiv għall-futur medju u fit-tul; billi l-konsolidazzjoni fiskali jista' jkollha effetti negattivi ta' tkabbir u tal-impjiegi fuq perjodu ta' żmien qasir, speċjalment f'pajjiżi f'reċessjoni jew b'rati ta' tkabbir marġinali, li jikkompromettu l-potenzjal futur tat-tkabbir u l-ħolqien tal-impjiegi; billi l-konsolidazzjoni fiskali għandu għalhekk jiġi ġestit b'mod li jkun jiffavorixxi t-tkabbir ħalli ma jagħmilx ħsara lill-potenzjal tat-tkabbir u tal-ħolqien tal-impjiegi tal-ekonomija jew tat-tessut soċjali tagħha;

P. billi t-tensjonijiet fis-swieq finanzjarji għadhom għolja u l-iżbilanċi fl-aċċess għall-iffinanzjar huma prevalenti bejn l-Istati membri; billi r-riskji tal-premiums għoljin iżidu l-oneri tad-dejn sovran bla bżonn, billi jeħtieġu konsolidazzjoni fiskali aktar qawwija u jaggravaw il-kriżi u konsegwentement ixekklu t-tkabbir u l-ħolqien tal-impjiegi;

Q. billi, minkejja l-urġenza tas-sitwazzjoni, l-Unjoni Ewropea qed tfalli milli tilħaq kważi l-miri kollha tal-Ewropa 2020 u l-progress fl-Istati Membri fit-twettiq tal-objettivi tal-Ewropa 2020 kien diżappuntanti; billi l-impenji stabbiliti fil-Programmi ta' Riforma Nazzjonali 2012 mhumiex biżżejjed biex jintlaħqu l-maġġoranza tal-miri fil-livell tal-UE;

R. billi l-investiment fl-edukazzjoni u t-taħriġ, fir-riċerka u l-innovazzjoni – oqsma ewlenin għat-tkabbir ekonomiku u l-ħolqien tal-impjiegi – għadu aktar baxx fl-UE milli fl-imsieħba u l-kompetituri ekonomiċi ewlenin tagħha f'partijiet oħra tad-dinja; billi l-investiment produttiv f'dawn l-oqsma huwa essenzjali biex noħorġu b'mod sostenibbli mill-kriżi imma wkoll biex l-ekonomija tal-UE tiġi kkonsolidata fuq it-triq tal-kompetittività u l-produttività;

S. billi d-dimensjoni tal-ġeneru hija kruċjali biex jinkisbu l-miri ewlenin tal-UE 2020, peress li n-nisa jiffurmaw l-akbar riżerva ta' forza tax-xogħol li s'issa mhijiex qed tintuża; billi n-nisa jiffurmaw il-maġġoranza ta' dawk li jgħixu fil-faqar fl-UE; billi t-tnaqqis għal servizzi pubbliċi bħalma hi l-kura tat-tfal u l-kura ta' persuni dipendenti oħra se jkollu impatt

negattiv fuq in-nisa u konsegwentement fuq l-abilità tagħhom li jipparteċipaw fis-suq tax-xogħol; billi għalhekk għandha tingħata attenzjoni speċifika kemm fir-rigward tal-integrazzjoni tal-ugwaljanza bejn is-sessi kif ukoll fir-rigward tal-politiki mmirati lejn in-nisa tul il-proċess kollu tas-Semestru Ewropew; billi l-età statutorja tal-irtirar tan-nisa jeħtieġ li tiġi allinjata ma' dik tal-irġiel;

T. billi hemm il-ħtieġa li tiġi żgurata interazzjoni akbar bejn il-politika tal-impjiegi, dik soċjali u dik ekonomika fil-kuntest tas-Semestru Ewropew, kif spjegat fl-Artikoli 121 u 148 tat-TFUE;

U. billi huwa essenzjali li titrawwem ir-responsabbiltà, is-sjieda u l-leġittimità demokratika tal-atturi kollha involuti fis-Semestru Ewropew; billi parti essenzjali ta' dan hija l-involviment xieraq tal-Parlament Ewropew;

V. billi l-parlamenti nazzjonali huma r-rappreżentanti u l-garanti tad-drittijiet akkwistati u ddelegati miċ-ċittadini; billi l-introduzzjoni tas-Semestru Ewropew għandha tirrispetta għal kollox il-prerogattivi tal-parlamenti nazzjonali;

Messaġġi ewlenin bil-perspettiva tal-Kunsill Ewropew tar-Rebbiegħa

1. Iħeġġeġ lill-Kunsill Ewropew jiżgura li l-messaġġi li ġejjin jiffurmaw parti mill-gwida politika tiegħu għas-Semestru Ewropew 2013, u jagħti mandat lill-President tiegħu biex jiddefendi din il-pożizzjoni matul il-Kunsill Ewropew tar-Rebbiegħa tal-14-15 ta' Marzu 2013; jirreferi, b'mod partikolari, għar-rakkomandazzjonijiet speċifiċi li jridu jiġu adottati mill-Kunsill Ewropew fil-gwida politika tiegħu, annessa ma' din ir-riżoluzzjoni;

2. Jikkundanna l-fatt li l-prijoritajiet identifikati matul iċ-ċiklu tas-Semestru Ewropew tas-sena l-oħra, b'mod partikolari dawk relatati mal-ħolqien tal-impjiegi, il-kwalità tal-impjiegi u l-ġlieda kontra l-faqar u l-esklużjoni soċjali ma tawx ir-riżultati mistennija;

3. Jindika li s-sitwazzjoni ekonomika u l-konsegwenzi soċjali tal-kriżi ddeterjoraw aktar matul l-aħħar sena u għalhekk jenfasizza l-importanza tal-intensifikar tal-impenn tal-Istati Membri li jwegwu l-gwida politika tal-2013, b'mod partikolari fil-qasam tal-impjiegi u l-politika soċjali;

I. ***Objettivi tal-Ewropa 2020***

4. Jistieden lill-Kunsill Ewropew jiżgura li l-gwida politika ta' kull sena stabbilita fuq il-bażi tal-Istħarriġ Annwali dwar it-Tkabbir tkun iffokata bis-sħiħ biex tissodisfa l-objettivi kollha tal-Istrateġija Ewropa 2020 għal tkabbir intelliġenti, sostenibbli u inklussiv; jiddispjaċih li l-ebda rapport ta' progress dwar Ewropa 2020 ma ġie inkluż fl-AGS 2013, u jistieden lill-Kummissjoni toħroġ dan ir-rapport fil-ħin qabel il-laqgħa tar-Rebbiegħa tal-Kunsill Ewropew;

5. Jikkundanna l-fatt li l-gwida politika tal-2012 u l-implimentazzjoni tagħha ma kinux effettivi biżżejjed fir-rigward tal-kisba tal-miri politiċi minquxa fl-istrateġija Ewropa 2020; jiddeplora l-fatt li xi Stati Membri qed jitbiegħdu aktar mill-miri tal-2020;

6. Jikkundanna l-fatt li l-impenji stabbiliti fil-Programmi ta' Riforma Nazzjonali 2012 mhumiex biżżejjed biex jintlaħqu l-maġġoranza tal-miri fil-livell tal-UE; jenfasizza t-tħassib tiegħu dwar il-fatt li l-miri nazzjonali attwali mhumiex biżżejjed biex jiksbu l-miri ewlenin tal-Ewropa 2020 għall-impjiegi, l-edukazzjoni u t-tnaqqis tal-faqar;

7. Jitlob lill-Istati Membri jadottaw l-impenji meħtieġa fil-Programmi ta' Riforma Nazzjonali 2013 lejn it-twettiq tal-objettivi Ewropa 2020;

8. Jistieden lill-Kunsill Ewropew jiżgura, fil-linji gwida politiċi tiegħu, li livell suffiċjenti ta' fondi tal-UE jiġu ddedikati għall-kisba tal-objettivi Ewropa 2020; iħeġġeġ lill-Istati Membri jassenjaw fondi b'mod aktar effettiv għall-kisba tal-objettivi tal-Istrateġija Ewropa 2020;

Il-Ħamis 7 ta' Frar 2013

II. ***Il-ħolqien tal-impjiegi permezz ta' riformi strutturali u investimenti mmirati lejn it-tkabbir***

9. Jikkunsidra li huwa ta' dispjaċir li s-sena l-oħra l-maġġoranza tal-Istati Membri ma rrispettawx l-impenn tagħhom li jissottomettu Pjan Nazzjonali dwar l-Impjiegi (PNI) bħala parti mill-PRN tal-2012 tagħhom; jistieden lill-Istati Membri jirrispettaw dan l-impenn fl-2013; jenfasizza li PNI għandhom jinkludu miżuri komprensivi għall-ħolqien ta' impjiegi u ta' impjiegi ekoloġiċi, rabta bejn il-politiki dwar l-impjiegi u l-istrumenti finanzjarji, riformi tas-swieq tax-xogħol, skeda ta' żmien ċara għall-introduzzjoni tal-aġenda pluriennali tar-riformi tul it-12-il xahar li ġejjin u indikazzjoni kemm tal-oqsma kif ukoll tar-reġjuni li qegħdin jesperjenzaw skarsezzi u eċċessi ta' speċjalizzazzjonijiet;

10. Jiddispjaċih li l-Kummissjoni m'għamlitx il-PNI rekwiżit obbligatorju u jistieden lill-Kummissjoni tissorvelja t-tħejjija tagħhom matul kull ċiklu tas-Semestru Ewropew ta' kull sena;

11. Jistieden lill-Istati Membri jadottaw miżuri favorevoli għall-ħolqien tal-impjiegi bħar-riformi tat-taxxa fuq ix-xogħol li jinkoraġġixxu l-impjiegi, jippromwovu u jappoġġjaw impjieg indipendenti ġenwin u volontarju u l-bidu ta' negozju, itejbu l-qafas biex isir negozju u jiffaċilitaw l-aċċess għal finanzjament għall-SMEs, jittrasformaw xogħol informali u mhux iddikjarat f'impjieg regolari, jirriformaw swieq tax-xogħol, jekk ikun meħtieġ, biex isiru aktar adattabbli, dinamiċi, kompetittivi u inklussivi filwaqt li jiżguraw sigurtà adegwata għall-impjegati, jipprovdu lill-impjegaturi u lill-impjegati l-ħiliet u l-istrumenti li jippermettulhom jadattaw għall-ħtiġijiet tas-suq li qed jinbidlu, jimmodernizzaw is-sistemi tal-iffissar tal-pagi – fil-qafas ta' djalogu soċjali bil-parteċipazzjoni attiva tas-sħab soċjali, filwaqt li tiġi rispettata d-diversità tal-mudelli nazzjonali tar-relazzjonijiet industrijali – sabiex il-pagi jiġu allinjati max-xejriet tal-produttività fil-limiti ta' pagi għal għajxien diċenti u jisfruttaw il-potenzjal għoli ta' impjegar ta' setturi bħalma huma l-ekonomija ekoloġika, il-kura tas-saħħa u l-kura soċjali, u s-settur tal-ICT biex jinħolqu impjiegi sostenibbi u ta' kwalità;

III. ***Impjiegi għaż-żgħażagħ***

12. Jitlob lill-Kunsill Ewropew biex jagħmel il-qgħad fost iż-żgħażagħ prijorità fil-gwida politika tal-2013;

13. Jitlob lill-Istati Membri jieħdu miżuri deċiżivi fil-ġlieda kontra l-qgħad fost iż-żgħażagħ, inklużi miżuri tal-politika tas-suq tax-xogħol immirati u attivi, miżuri li jindirizzaw diskrepanzi f'ħiliet fis-suq tax-xogħol, b'mod partikolari billi jevitaw it-tluq bikri mill-iskola jew minn skemi ta' perjodi ta' taħriġ u jiżguraw li s-sistemi ta' edukazzjoni u taħriġ jipprovdu liż-żgħażagħ bil-ħiliet rilevanti b'mod effiċjenti, u jippromwovu l-intraprenditorija u l-appoġġ għall-iżvilupp tan-negozju effettiv għaż-żgħażagħ u oqfsa li jiżguraw it-tranżizzjoni mill-edukazzjoni għax-xogħol;

14. Jappoġġja bis-saħħa l-proposta tal-Kummissjoni dwar l-Iskemi ta' Garanzija għaż-Żgħażagħ; jitlob li tiġi implimentata malajr u li jiġi pprovdut finanzjament suffiċjenti għaliha; iqis li l-FSE għandu jwettaq rwol ewlieni fil-finanzjament tal-Iskemi ta' Garanzija għaż-Żgħażagħ u li għandu jinstab bilanċ xieraq bejn il-finanzjament mill-UE u dak mill-Istati Membri;

15. Iħeġġeġ lill-Istati Membri jiżviluppaw strateġiji komprensivi għaż-żgħażagħ li mhumiex f'impjieg, edukazzjoni jew taħriġ (NEET); iħeġġiġhom ukoll biex, huma u jiżviluppaw dawn l-istrateġiji, juru solidarjetà finanzjarja ma' dawk l-Istati Membri li għandhom spazju fiskali limitat;

IV. ***Swieq tax-xogħol aktar adattabbli, dinamiċi u inklussivi u impjiegi ta' kwalità aħjar***

16. Jiddispjaċih li l-AGS tal-2013 ma jindirizzax il-kwalità tal-impjiegi u li tingħata ftit wisq attenzjoni biex jiġu stabbiliti l-prekundizzjonijiet meħtieġa biex tiżdied il-parteċipazzjoni fis-suq tax-xogħol, b'mod partikolari dik tan-nisa, ħaddiema ta' 45 sena u aktar, persuni b'diżabbiltajiet u dawk l-aktar fil-bżonn;

17. Ifakkar li l-isbilanċi interni ta' bejn l-Istati Membri, speċjalment fl-impjiegi u fl-indikaturi soċjali, qed jikbru; jindika li l-Istati Membri bi swieq tax-xogħol relattivament mhux segmentati, sistemi b'saħħithom tas-sigurtà soċjali u abilità li temporanjament jaġġustaw is-sigħat tax-xogħol, il-ħin tax-xogħol u arranġamenti oħra flessibbli tax-xogħol (flessibbiltà interna) u mudelli effiċjenti ta' negozjar kollettiv urew li huma aktar reżiljenti quddiem il-konsegwenzi tal-kriżi li jolqtu l-qasam tal-impjiegi u dak soċjali;

18. Jitlob li s-swieq tax-xogħol ikunu aktar adattabbli u dinamiċi, ikunu jistgħu jaġġustaw għal tfixkil fis-sitwazzjoni ekonomika mingħajr ma jiġu kkawżati sensji, u jkunu aktar inklussivi, jiffavorixxi parteċipazzjoni miżjuda tax-xogħol, speċjalment għal dawk in-nies vulnerabbli u żvantaġġjati;

Il-Ħamis 7 ta' Frar 2013

19. Iwissi li l-miżuri tal-awsterità m'għandhomx jikkompromettu l-kwalità tal-impjieg, lanqas il-protezzjoni soċjali u l-istandards tas-saħħa u s-sigurtà; iħeġġeġ lill-Istati Membri jippromwovu l-identifikazzjoni ta' kumpaniji u SMEs li jkunu qed jagħmlu sforz biex aktar juru kuxjenza soċjali milli sempliċement jissodisfaw l-obbligi legali minimi tagħhom;

V. ***Investiment fl-edukazzjoni u t-taħriġ***

20. Jissottolinja r-rwol ewlieni tal-edukazzjoni u t-taħriġ fil-kisba tal-objettivi tal-Istrateġija Ewropa 2020;

21. Jenfasizza kemm hu importanti li titnaqqas ir-rata tat-tluq bikri mill-iskola bil-għan li jitnaqqsu n-numri fil-grupp NEET;

22. Jistieden lill-Istati Membri, filwaqt li jsegwu konsolidazzjoni fiskali sostenibbli, li tirrispetta t-tkabbir u li tkun iddivrenzjata, jiżguraw investiment effiċjenti u suffiċjenti fl-edukazzjoni, it-taħriġ u t-tagħlim tul il-ħajja *bil-għan li jiġu ssodisfati l-impenji kollha miftiehma* fl-*Istrateġija Europa 2020*;

23. Jistieden lill-Istati Membri jinkorporaw il-programmi ta' skambju Ewropej għall-edukazzjoni, it-taħriġ, iż-żgħażagħ u l-isport fil-miżuri meħuda fil-qafas tas-Semestru Ewropew;

VI. ***Il-garanzija tal-kwalità ta' servizzi pubbliċi u l-ġlieda kontra l-faqar u l-esklużjoni soċjali***

24. Huwa ppreokkupat ħafna dwar iż-żieda fil-faqar u fil-qgħad fost il-gruppi tal-etajiet kollha mill-aħħar ċiklu tas-Semestru Ewropew tal-2012;

25. Jilqa' l-fatt li l-AGS tal-2013 tindirizza l-faqar u l-esklużjoni soċjali, kif ukoll tindirizza l-konsegwenzi soċjali tal-kriżi; jistieden lill-Kummissjoni tenfasizza dawn il-miżuri fir-rakkomandazzjonijiet speċifiċi għall-pajjiż u, b'mod partikolari, li tindirizza l-faqar fost il-persuni b'impjieg, il-faqar fost persuni b'rabtiet illimitati jew l-ebda rabta mas-suq tax-xogħol u l-faqar fost l-anzjani; jistieden lill-Kunsill Ewropew biex japprova din il-gwida bħala prijorità.

26. Jitlob li l-implimentazzjoni ta' strateġiji integrati dwar l-inklużjoni attiva għandha tkun element ċentrali tal-aġendi tal-politika soċjali fil-livell nazzjonali u dak tal-UE.

VII. ***Issir ħidma fuq il-konsolidazzjoni fiskali proporzjonata u differenzjata li tiffavorixxi t-tkabbir filwaqt li jkunu żgurati l-irkupru ekonomiku u l-ħolqien tal-impjiegi***

27. Jagħraf il-ħtieġa li tiġi implimentata konsolidazzjoni fiskali proporzjonata u ddivrenzjata li tkun tirrispetta t-tkabbir biex jiġu evitati l-effetti negattivi fuq it-tkabbir u l-impjiegi għall-futur qrib, fuq żmien medju u għall-futur il-bogħod filwaqt li tiġi ggarantita s-sostenibilità tal-finanzi pubbliċi; jenfasizza l-fatt li l-impatt tal-programmi ta' konsolidazzjoni fiskali għandu jiġi vvalutat abbażi tal-effetti tagħhom għall-futur qrib fuq it-tkabbir, l-impjiegi u l-inklużjoni soċjali, speċjalment fil-pajjiżi li jinsabu f'reċessjoni jew b'rati marġinali ta' tkabbir; jistieden lill-Kummissjoni u lill-Kunsill Ewropew biex fi żminijiet ta' tnaqqis fir-ritmu ekonomiku jagħmlu użu tal-flessibilità li jipprovdu għaliha ir-Regolamenti (UE) Nru 1175/2011 u (UE) Nru 1177/2011;

28. Jenfasizza li l-Kummissjoni għandha tqis aktar it-tendenzi lokali, reġjonali u nazzjonali speċifiċi, kif ukoll l-iżbalji potenzjali fil-previżjoni tagħha, li tirrappreżenta l-bażi tas-SAT;

29. Jikkunsidra li l-konsolidazzjoni fiskali għandha tiġi implimentata b'mod proporzjonat u li jiffavorixxi t-tkabbir u li r-ritmu tal-konsolidazzjoni għandu jiġi ddivrenzjat fil-pajjiżi kollha skont l-ispazju fiskali tagħhom u dak tal-ekonomija Ewropea usa', sabiex jiġu evitati l-effetti negattivi fuq it-tkabbir u fuq l-impjiegi filwaqt li tiġi żgurata s-sostenibbiltà tad-dejn;

30. Jistieden lill-Kummissjoni tikkalibra mill-ġdid il-mudelli tagħha dwar l-impatt tal-effett multiplikatur fuq it-tkabbir u l-ħolqien tal-impjiegi li jirriżulta mit-tnaqqis fiskali fuq il-baġits tal-Istati Membri f'konformità mar-reviżjonijiet reċenti mill-FMI;

31. Jistieden lill-Kunsill Ewropew jiżgura l-koerenza bejn il-prijoritajiet differenti fil-gwida politika tiegħu, sabiex ma jiġix kompromess il-potenzjal tat-tkabbir sostenibbli u tal-ħolqien tal-impjiegi, ma jiżdidux il-faqar u l-esklużjoni soċjali, jew jiġi pprevenut l-aċċess universali għall-provvediment ta' servizzi pubbliċi ta' kwalità; jemmen li l-prijorità ewlenija trid tkun li jiddaħħlu fis-seħħ miżuri integrati ta' riforma u investimenti li jippromwovu t-tkabbir u l-ħolqien tal-impjiegi filwaqt illi tiġi ggarantita s-sostenibbiltà tal-finanzi pubbliċi;

Il-Ħamis 7 ta' Frar 2013

32. Jistieden lill-Kunsill Ewropew, biex jekk japprova l-ewwel prijorità tal-AGS, "konsolidazzjoni fiskali differenzjata li tgħin fit-tkabbir", jispjega b'mod speċifiku kif dan jista' jiġi implimentat f'konformità sħiħa mal-għan li tiżdied il-koeżjoni soċjali u li jiġi miġġieled il-faqar, kif hemm delineat fir-raba' prijorità tiegħu, "jiġu indirizzati l-qgħad u l-konsegwenzi soċjali tal-kriżi";

33. Jenfasizza l-ħtieġa li tinkiseb koerenza sħiħa bejn il-konsolidazzjoni baġitarja u l-miżuri ekonomiċ min-naħa l-waħda u l-politika soċjali, it-tkabbir u l-miżuri tal-impjiegi min-naħa l-oħra;

34. Jindika li, fi żmien ta' restrizzjonijiet fiskali qawwija u ta' tnaqqis fil-kapaċità tas-self fis-settur privat, il-Fondi Strutturali u l-Fond ta' Koeżjoni, permezz tad-daqs finanzjarju tagħhom u l-objettivi segwiti, jirrappreżentaw xprun essenzjali, għad-dispożizzjoni tal-Istati Membri, biex tiġi stimulata l-ekonomija u biex ikunu jistgħu jintlaħqu l-objettivi tat-tkabbir u tal-impjiegi li hemm minquxa fl-Istrateġija Ewropa 2020; jenfasizza, f'dan ir-rigward, li fid-dawl tar-rwol ewlieni tal-politika ta' koeżjoni fl-iżvilupp tal-programmi nazzjonali fi ħdan il-qafas tas-Semestru Ewropew, din il-politika għandha tikkostitwixxi element essenzjali tal-SAT u għandha tikkontribwixxi għad-dibattitu annwali dwar it-tkabbir u l-impjiegi fl-UE;

VIII. ***Il-leġittimità demokratika u l-involviment tas-soċjetà ċivili***

35. Jinsab imħasseb minħabba l-fatt li l-Parlament Ewropew, il-parlamenti nazzjonali, is-sħab soċjali u s-soċjetà ċivili għadhom iwettqu rwol limitat fis-Semestru Ewropew; jenfasizza l-fatt li l-gwida politika fl-AGS mibdija mill-Kummissjoni, u li trid tiġi approvata mill-Kunsill Ewropew, hija nieqsa mill-involviment parlamentari u ċivili u għalhekk mill-leġittimità demokratika;

36. Iqis li l-Parlament Ewropew għandu rwol essenzjali fil-ħolqien tal-leġittimità demokratika meħtieġa; iqis li, fin-nuqqas ta' bażi legali għall-proċedura leġiżlattiva ordinarja applikabbli għall-AGS, il-Kunsill Ewropew għandu jqis il-kummenti parlamentari meta japprova l-gwida politika sabiex jiggarantixxi leġittimità demokratika;

37. Jitlob lill-Kummissjoni tirrikjedi li l-Istati Membri jiggarantixxu trasparenza massima fl-elaborazzjoni tal-PRN kif ukoll involviment wiesa' tal-parlamenti nazzjonali u tas-sħab soċjali f'dan il-proċess;

Sforzi addizzjonali li għandhom jiġu segwiti fil-qasam tal-impjiegi u soċjali

Il-ħolqien tal-impjiegi permezz ta' riformi strutturali u investimenti mmirati lejn it-tkabbir

38. Ifakkar li t-tisħiħ tat-tkabbir li jġib miegħu abbundanza ta' impjiegi jitlob politiki dwar l-impjiegi li jiġġeneraw kundizzjonijiet favorevoli għall-ħolqien tal-impjiegi, jiffaċilitaw tranżizzjonijiet pożittivi minn impjieg għal impjieg u minn qgħad għal impjieg, iżidu il-provvista tax-xogħol u jtejbu t-tqabbil ġeografiku u tal-ħiliet mal-ħtiġijiet tas-suq tax-xogħol.

39. Jenfasizza l-ħtieġa li jsiru riformi fis-suq tax-xogħol biex tiżdied il-produttività u l-effiċjenza tax-xogħol sabiex tittejjeb il-kompetittività ekonomika tal-UE u jkunu jistgħu jseħħu t-tkabbir sostenibbli u l-ħolqien tal-impjiegi sostenibbli filwaqt li jiġu rispettati b'mod strett kemm il-forma u kemm is-sustanza tal-Aquis Soċjali Ewropew u l-prinċipji tiegħu; jemmen li r-riformi fis-swieq tax-xogħol għandhom jiġu implimentati b'tali mod li jippromwovu l-kwalità tal-impjiegi;

40. Jissuġġerixxi li l-Istati Membri jnaqqsu t-tassazzjoni fuq ix-xogħol meta l-kundizzjonijiet fiskali jippermettu dan, b'mod speċjali fir-rigward ta' ħaddiema b'pagi baxxi u b'ħiliet baxxi u gruppi vulnerabbli; jikkunsidra li tnaqqis temporanju mmirat sew fil-kontribuzzjonijiet tas-sigurtà soċjali jew skemi tas-sussidji tal-impjiegi għal rekluti ġodda, speċjalment għal persuni qiegħda b'ħiliet baxxi u li ilhom ħafna bla xogħol, huma inċentivi effettivi ħafna biex jiġi promoss il-ħolqien tal-impjiegi;

41. Jinnota li t-tibdil demografiku għandu impatt ċar fuq il-provvediment tal-infrastruttura soċjali, u jippreżenta sfida serja għall-ġenerazzjonijiet kollha fl-UE kollha kemm hi; jenfasizza, f'dan ir-rigward, li r-rwol tal-politiki ta' koeżjoni fl-indirizzar determinat tal-isfidi demografiċi għandu jiġi kkunsidrat aktar fl-istħarriġ tal-Kummissjoni.

42. Jenfasizza l-ħtieġa li jitwettqu r-riformi meħtieġa sabiex tiġi garantita s-sostenibbiltà tas-sistemi tal-pensjonijiet; jemmen li l-età tal-irtirar tista' tiġi vvalutata abbażi tal-evoluzzjoni tal-istennija tal-għomor b'saħħtu, iżda jfakkar li huwa possibbli li l-età attwali tal-irtirar tiżdied mingħajr ma tiżdied l-età mandatorja tal-irtirar billi jitnaqqas il-għadd tan-nies li jitilqu bikri mis-suq tax-xogħol; jemmen li biex l-etajiet effettivi tal-irtirar jiżdiedu b'suċċess, ir-riformi fis-sistemi tal-pensjonijiet jeħtieġ li jiġu akkumpanjati minn politiki li jillimitaw l-aċċess għall-iskemi tal-irtirar bikri u toroq oħra ta' ħruġ bikri, jiżviluppaw opportunitajiet ta' impjiegi għall-ħaddiema aktar kbar fl-età, jiggarantixxu aċċess għat-tagħlim tul il-ħajja, jintroduċu politiki ta' benefiċċji tat-taxxa li jagħtu inċentivi biex dak li jkun jibqa' jaħdem għal aktar żmien, u jappoġġjaw it-tixjiħ b'saħħtu attiv;

43. Jistieden lill-Kummissjoni taħdem mal-Istati Membri biex jiġi żgurat li l-programmi ta' awsterità ma jxekklux il-miżuri tal-ħolqien tal-impjiegi u l-politiki tal-promozzjoni tat-tkabbir, u li ma jikkompromettux il-protezzjoni soċjali; iħeġġeġ lill-Istati Membri jipprijoritizzaw l-infiq li jiffavorixxi t-tkabbir bħalma huma l-edukazzjoni, it-tagħlim tul il-ħajja, ir-riċerka, l-innovazzjoni u l-effiċjenza enerġetika, u fl-istess ħin jiżguraw l-effiċjenza ta' dan l-infiq;

44. Jaqbel mal-Kummissjoni li l-istrumenti finanzjarji innovattivi tal-UE jistgħu jservu bħala katalisti għall-investiment immirat, jilħqu effett multiplikatur fuq il-baġit tal-UE u jżidu l-potenzjal tat-tkabbir tal-UE; iħeġġeġ lill-Kummissjoni, għalhekk, tipprovdi informazzjoni dettaljata, aktar għajnuna u gwida lill-Istati Membri u lir-reġjuni rigward titjib fl-applikazzjoni ta' strumenti finanzjarji fl-ambitu tal-politika ta' koeżjoni fl-2013 u tal-perjodu ta' programmar futur (2014-2020); jistieden lill-Istati Membri jimxu fil-passi tal-Kummissjoni u jindikaw ukoll b'mod ċar fil-programmi ta' riforma nazzjonali rispettivi tagħhom kif bi ħsiebhom jużaw l-allokazzjonijiet tal-Fond Strutturali biex jippromwovu l-prijoritajiet ta' titjib tat-tkabbir u tal-impjiegi bl-użu ta' strumenti finanzjarji;

45. Jilqa' l-attenzjoni mogħtija lill-isfruttament tal-potenzjal tal-ħolqien tal-impjiegi ta' setturi ewlenin bħalma huma l-industriji innovattivi, is-servizzi, l-ekonomija ekoloġika, il-kura tas-saħħa u dik soċjali (hekk imsejjaħ "is-settur l-abjad"), u s-settur tal-ICT fil-prijoritajiet tal-AGS għall-2013; jistieden lill-Kummissjoni u lill-Istati Membri jappoġġjaw inizjattivi li jiffaċilitaw l-iżvilupp ta' dawn is-setturi b'potenzjal għoli ta' impjiegi;

46. Ifakkar li l-isfruttar sħiħ tal-potenzjal tal-ħolqien tal-impjiegi ta' dawn is-setturi l-ġodda se jitlob adattament, speċjalment tal-ħaddiema b'ħiliet baxxi u ta' dawk aktar kbar fl-età, u ħiliet ġodda; jistieden lill-Kummissjoni u lill-Istati Membri jantiċipaw il-ħiliet meħtieġa f'dawn is-setturi u jiggarantixxu l-investimenti meħtieġa fl-edukazzjoni u t-taħriġ sabiex jiġu pprovduti dawk il-ħiliet;

47. Jiddispjaċih li assolutament mhumiex qed jissemmew il-passi biex tiġi implimentata l-integrazzjoni tal-ugwaljanza bejn is-sessi fil-prijoritajiet tal-Istħarriġ Annwali dwar it-Tkabbir tal-2013; jikkunsidra li ż-żieda sinifikanti fil-parteċipazzjoni tan-nisa fis-suq tax-xogħol hija kruċjali għall-kisba tal-mira ewlenija Ewropa 2020 għar-rata tal-impjiegi; jistieden lill-Kummissjoni u lill-Istati Membri jadottaw il-miżuri meħtieġa biex jiġu promossi rati ogħla ta' impjiegi fost in-nisa, bħall-kura affordabbli u l-kura tat-tfal, skemi adegwati ta' maternità, paternità u liv tal-ġenituri u flessibbiltà fil-ħinijiet tax-xogħol u postijiet tax-xogħol;

48. Jistieden lill-Istati Membri jtejbu l-ambjent għan-negozji speċjalment għall-SMEs, u jistieden lill-Kummissjoni u l-Kunsill Ewropew jintensifikaw l-isforzi sabiex jittejjeb is-Suq Uniku, tittejjeb l-ekonomija diġitali u biex jiffokaw fuq regolamentazzjoni intelliġenti sabiex titnaqqas il-burokrazija mhux meħtieġa. jilqa' l-Att dwar is-Suq Uniku II u jitlob implimentazzjoni mgħaġġla u sħiħa tiegħu;

49. Jistieden lill-Kummissjoni biex il-governanza tas-Suq Uniku tagħmilha prijorità ewlenija, peress li tagħti kontribut sostanzjali biex jintlaħqu l-miri tas-Semestru Ewropew, jiġifieri għat-tkabbir ekonomiku sostenibbli u għall-impjiegi; huwa tal-fehma li r-rakkomandazzjonijiet tal-Kummissjoni speċifiċi għal kull pajjiż għandhom, fl-istess waqt, joffru lill-Istati Membri aktar soluzzjonijiet prattiċi biex jittejjeb il-funzjonament tas-Suq Uniku, ħalli jinħolqu appoġġ pubbliku u impenn politiku aktar b'saħħithom biex jitħeġġeġ l-ikkompletar għalkollox tas-Suq Uniku;

50. Jilqa' b'sodisfazzjon ir-rikonoxximent tal-importanza tal-aċċess għall-finanzjamenti għall-SMEs, li jikkostitwixxu l-pedament tal-impjiegi u tal-ħolqien tagħhom fl-UE u għandhom potenzjal konsiderevoli biex jiġġieldu l-qgħad fost iż-żgħażagħ u d-disparitajiet bejn is-sessi; iħeġġeġ lill-Istati Membri jagħmlu l-aċċess għall-finanzjamenti għall-SMEs prijorità assoluta fil-pjanijiet nazzjonali tagħhom tat-tkabbir; iħeġġeġ lill-Istati Membri jipprovdu aċċess faċli għall-Fondi Ewropej dedikati għal dan l-iskop;

51. Jirrikonoxxi l-importanza tal-kapaċità tal-kapital ta' self ikbar tal-BEI u jirrakkomanda li din tiġi allinjata mal-prijoritajiet tal-UE li huma ffokati sabiex jeliminaw id-disparitajiet reġjonali; jistieden lill-Kummissjoni u lill-Istati Membri jużaw parti mill-allokazzjonijiet tal-Fondi Strutturali tagħhom sabiex jinqasmu r-riskji tas-self tal-BEI u tkun pprovduta

garanzija għas-self lill-SMEs u l-mikroimpriżi, b'hekk tintlaħaq iż-żieda tal-attività ekomomika fis-setturi u r-reġjuni kollha, u jkunu garantiti iktar opportunitajiet ta' impjiegi u jingħeleb in-nuqqas ta' aċċess għall-kreditu li qed ixekkel lill-SMEs bħalissa;

52. Jitlob lill-Istati Membri jippromwovu u jappoġġjaw l-intraprenditorija, inkluż l-intraprenditorija soċjali, u l-bidu ta' negozji, partikolarment permezz tal-programmi tal-iżvilupp tan-negozji u l-aċċess għall-finanzjament;

53. Jistieden lill-Kummissjoni tiżgura li l-intraprenditorija soċjali tirċievi appoġġ qawwi skont il-Qafas Pluriennali 2014-2020, peress li dan il-qasam għandu potenzjal għoli evidenti għal impjiegi ġodda u għal tkabbir innovattiv;

54. Iħeġġeġ lill-Kummissjoni timmobilizza għal kollox strumenti u appoġġ finanzjarju tal-UE biex jinkisbu l-objettivi tal-Istrateġija Ewropa 2020; jitlob lill-Istati Membri jagħmlu użu sħiħ mill-Fondi Strutturali sabiex tittejjeb l-impjegabilità u jiġi miġġieled il-qgħad strutturali, fit-tul u taż-żgħażagħ b'mod effikaċi;

55. Jinnota li l-politika ta' koeżjoni, bħala għodda ewlenija ta' investiment tal-UE li twettaq rwol importanti fl-ambitu tal-Istrateġija Ewropa 2020 u li hija mmirata preċiżament għall-ħtiġijiet lokali, reġjonali u nazzjonali fir-rigward tal-investmenti, tikkontribwixxi mhux biss għat-tnaqqis tad-disparitajiet ta' bejn ir-reġjuni, iżda wkoll għall-irkupru ekonomiku tal-Istati Membri u biex iseħħu b'mod effikaċi t-tkabbir sostenibbli u l-ħolqien tal-impjiegi fl-Istati Membri u fl-Unjoni in ġenerali; jinnota li dan jagħmel il-politika ta' koeżjoni waħda mill-aħjar stumenti disponibbli sabiex l-irkupru jwassal għall-ħolqien abbundanti ta' impjiegi, kif tipprevedi l-Kummissjoni fl-SAT 2013; huwa tal-fehma, f'dan ir-rigward, li kwalunkwe tnaqqis fil-baġit tal-politika ta' koeżjoni jista' jkollu konsegwenzi negattivi għall-miri tal-Ewropa 2020 u jinsisti, għalhekk, li fil-perjodu ta' programmar il-ġdid jiġi allokat livell adegwat ta'riżorsi lill-politika ta' koeżjoni, tal-inqas f'livell bħal dak li ġie miftiehem għall-perjodu ta' programmar attwali 2007-2013, u li jibqgħu jkunu koperti r-reġjuni kollha tal-UE;

56. Jilqa' r-rikonoxximent tal-Kummissjoni fl-SAT 2013 li l-kapaċitajiet amministrattivi għandhom jiżdiedu sabiex tiġi żgurata distribuzzjoni aktar malajr tar-riżorsi tal-Fond Strutturali li għadhom ma ntefqux; jirrimarka li tali sforzi għandhom ikunu ffokati fuq l-awtoritajiet fil-livelli nazzjonali, reġjonali u lokali; jenfasizza li żborżament aktar mgħaġġel ta' riżorsi ta' Fondi Strutturali li għadhom ma ntefqux jista' jsaħħaħ il-likwidità tas-suq;

57. Jitlob lill-Kummissjoni u lill-Istati Membri jiżguraw li l-politika reġjonali tibqa' twettaq rwol importanti fl-iżvilupp tal-programmi nazzjonali fl-ambitu tas-Semestru Ewropew u li tirrappreżenta għodda ewlenija biex jintlaħqu l-objettivi stabbiliti, fir-rigward tal-politiki soċjali u l-impjiegi, fuq perjodu ta' żmien medju sa żmien fit-tul;

58. Iqis li huwa essenzjali li l-politika ta' koeżjoni tikkontribwixxi biex jitnaqqsu d-disparitajiet kompetittivi interni u l-iżbilanċi strutturali permezz tal-possibiltà li tadatta ruħha għall-kundizzjonijiet u l-ħtiġijiet speċifiċi li jiġu identifikati fil-livelli lokali, reġjonali u nazzjonali; jilqa', f'dan ir-rigward, l-inizjattiva tal-Kummissjoni biex ikunu riprogrammati, fejn hu possibbli, ir-riżorsi li għadhom ma ntefqux tal-Fond Strutturali favur l-effiċjenza enerġetika, l-impjiegi taż-żgħażagħ u l-SMEs; jitlob li huwa jibqa' jinżamm infurmat debitament dwar l-implimentazzjoni ta' din l-inizjattiva fil-livell nazzjonali;

Impjiegi għaż-żgħażagħ

59. Jitlob lill-Istati Membri biex jieħdu miżuri biex jiffaċilitaw it-tranżizzjoni taż-żgħażagħ mill-edukazzjoni u t-taħriġ għas-suq tax-xogħol; jindika, f'dan ir-rigward, is-suċċess ta' "taħriġ vokazzjonali doppju" f'ċerti Stati Membri, li pprovda l-ogħla rata ta' impjiegi fost iż-żgħażagħ fl-Unjoni Ewropea.

60. Iqis li huwa kruċjali li ż-żgħażagħ jiġu megħjuna jiksbu ħiliet b'mod aktar effettiv, ħaġa li teħtieġ kooperazzjoni u komunikazzjoni akbar bejn il-kumpaniji, il-gvernijiet u dawk li jipprovdu l-edukattivi;

61. Jilqa' t-tħabbira tal-Kummissjoni li se tippreżenta pakkett għall-impjiegi taż-żgħażagħ; jitlob lill-Istati Membri jippromwovu u jiżviluppaw, b'kooperazzjoni mill-qrib mas-sħab soċjali, Garanzija għaż-Żgħażagħ, bil-għan li kull persuna żagħżugħa fl-UE tiġi offruta xogħol, perjodu ta' taħriġ, taħriġ addizzjonali jew xogħol u taħriġ ikkumbinati wara perjodu massimu ta' 4 xhur qgħad; iqis li l-finanzjament mill-Unjoni, speċjalment il-FSE, għandu jwettaq rwol ewlieni fil-

kofinanzjament tal-Iskemi ta' Garanzija għaż-Żgħażagħ; jistieden lill-Kummissjoni tipprovdi lill-Istati Membri u lir-reġjuni assistenza teknika biex jimplimentaw tali skemi u jagħmlu użu tajjeb mill-FSE sabiex jiġu żviluppati l-Iskemi ta' Garanzija għaż-Żgħażagħ; jenfasizza li s-sħab settorjali nazzjonali f'kooperazzjoni mill-qrib mal-awtoritajiet lokali u reġjonali għandhom iwettqu rwol ewlieni fl-implimentazzjoni tal-Iskemi ta' Garanzija għaż-Żgħażagħ;

62. Jinnota li l-Iskemi ta' Garanzija għaż-Żgħażagħ għandhom ikunu akkumpanjati minn qafas ta' kwalità sabiex tiġi żgurata l-kwalità ta' dawn l-iskemi u jiġi żgurat li t-taħriġ, il-perjodi ta' taħriġ u l-impjiegi offruti jkunu jinkludu kundizzjonijiet tax-xogħol xierqa u jkunu konformi ma' standards tas-saħħa u tas-sikurezza; iqis li, f'dan il-qafas, iż-żgħażagħ kollha għandhom jirċievu valutazzjoni personalizzata tal-ħtiġijiet tagħhom, u jiġu pprovduti servizzi mfassla speċifikament għalihom u personalizzati;

63. Jilqa' s-suġġeriment tal-Kummissjoni li tiġi stabbilita sorveljanza multilaterali tal-implimentazzjoni tal-iskemi ta' Garanzija għaż-Żgħażagħ permezz tal-"Kumitat tal-Impjiegi" u biex il-Parlament jiġi assoċjat;

64. Jilqa' l-inizjattiva tal-Kummissjoni li tiġi proposta Rakkomandazzjoni tal-Kunsill dwar Skemi ta' Garanzija għaż-Żgħażagħ; jitlob lill-Istati Membri u r-reġjuni jippromwovu intraprenditorija u impjieg indipendenti fost iż-żgħażagħ u jimplimentaw programmi ta' appoġġ ta' żvilupp tal-intraprenditorija speċifiċi u mmirati għaż-żgħażagħ;

65. Jenfasizza li, f'Jannar 2012, il-Kunsill Ewropew ressaq azzjoni pilota biex jgħin it-tmien Stati Membri bl-ogħla livelli ta' qgħad fost iż-żgħażagħ sabiex jallokaw mill-ġdid parti mill-allokazzjonijiet tal-fond strutturali tagħhom tal-UE biex jindirizzaw b'mod deċiżiv il-qgħad fost iż-żgħażagħ; jiddispjaċih li f'Mejju 2012 il-Kummissjoni baxxiet b'mod sinifikanti l-istimi dwar il-fondi disponibbli għar-riallokazzjoni minn EUR 82 biljun għal EUR 29 800 miljun u b'hekk naqqset l-ambitu tal-azzjonijiet pilota; jiddeplora l-fatt li huwa biss porzjon żgħir minn dawn il-fondi li sa issa ġie dirett mill-ġdid biex iż-żgħażagħ jiġu megħjuna jsibu impjieg;

66. Jilqa' l-proposta biex isir aktar użu mill-Fond Soċjali Ewropew għall-miżuri tal-impjieg taż-żgħażagħ fil-perjodu ta' programmazzjoni 2014-2020; jitlob l-użu ta' fondi tal-FSE biex miżuri relatati maż-żgħażagħ jiġu ffokati b'mod speċjali fuq perjodi ta' taħriġ/apprendistati u intraprenditorija; jilqa' r-ridistribuzzjoni ta' flejjes tal-Fond Strutturali li ma jkunux intefqu mill-perjodu finanzjarju tal-UE tal-2007-13 għall-għan li tiġi indirizzata r-rata għolja ta' qgħad fost iż-żgħażagħ u l-promozzjoni ta' intrapriżi żgħar u ta' daqs medju;

Investiment fl-edukazzjoni u t-taħriġ

67. Jenfasizza l-importanza li jittejbu l-ħiliet ta' monitoraġġ f'setturi u/jew reġjuni speċifiċi u li jiġu rimedjati dawn id-diskrepanzi fil-ħiliet malajr kemm jista' jkun; jistieden lill-Kummissjoni u lill-Istati Membri jikkoperaw fl-elaborazzjoni tal-Panorama tal-Ħiliet tal-UE sabiex tiġi provduta deskrizzjoni komprensiva tal-ħtiġijiet tal-ħiliet tal-UE;

68. Jistieden lill-UE u lill-Istati Membri jrawmu l-kooperazzjoni u s-sinerġiji bejn is-settur tal-edukazzjoni u t-taħriġ minn naħa u l-intrapriżi min-naħa l-oħra biex jantiċipaw il-ħiliet meħtieġa u jadattaw is-sistemi tal-edukazzjoni u t-taħriġ għall-ħtiġijiet tas-suq tax-xogħol bl-objettiv li l-forza tax-xogħol tiġi pprovduta l-ħiliet meħtieġa, abbażi tal-ambjenti tax-xogħol li jinbidlu u l-bżonnijiet individwali ta' forza tax-xogħol li qed tixjieħ, u li tiġi ffaċilitata t-tranżizzjoni mill-edukazzjoni u t-taħriġ għax-xogħol;

69. Jitlob lill-Istati Membri jipprovdu, bħala prijorità, għal investimenti fl-edukazzjoni, it-taħriġ, il-promozzjoni ta' ħiliet intraprenditorjali u t-tagħlim tul il-ħajja għall-gruppi tal-etajiet kollha, mhux biss permezz ta' tagħlim formali iżda anke permezz tal-iżvilupp ta' tagħlim mhux formali u informali; iwissi dwar l-ispejjeż soċjali u ekonomiċi fit-tul li jirriżultaw mit-tnaqqis fil-baġits tal-edukazzjoni u t-taħriġ peress li dan it-tnaqqis ixekkel il-possibilità li dak li jkun joħroġ mill-kriżi u jnaqqas il-kompetittività tal-ekonomiji tal-Istati Membri;

70. Jenfasizza l-fatt li l-użu ta' opportunitajiet ġodda ta' tagħlim u li jsir l-aħjar użu ta' għarfien, ħiliet u kompetenzi akkwistati barra mill-edukazzjoni formali jista' jkollhom rwol importanti fit-titjib tal-impjegabbiltà; jissottolinja l-importanza ta' validazzjoni mhux formali u informali; jilqa' l-proposta tal-Kummissjoni għal rakkomandazzjoni tal-Kunsill li tistieden lill-Istati Membri jistabbilixxu sistemi ta' validazzjoni sal-2015, marbuta mal-Qafas Ewropew tal-Kwalifiki, inkluża l-possibbiltà li tinkiseb kwalifika sħiħa jew parzjali abbażi tat-tagħlim mhux formali jew informali;

Il-Ħamis 7 ta' Frar 2013

71. Iħeġġeġ l-implimentazzjoni effettiva tal-Qafas ta' Kwalifiki Nazzjonali bħala għodda li tippromwovi l-iżvilupp tat-tagħlim tul il-ħajja; itenni l-istedina tiegħu lill-Kummissjoni biex il-Passaport Ewropew tal-Ħiliet isir realtà sabiex tiġi żgurata t-trasparenza u tiġi promossa l-mobilità transkonfinali tal-ħaddiema;

72. Jenfasizza l-ħtieġa li tittejjeb il-kwalità, il-kompetenza u l-istatus tal-għalliema bħala kundizzjoni indispensabbli (sine qua non) għal sistema Ewropea tal-edukazzjoni u t-taħriġ bi prestazzjoni għolja; jistieden lill-Kummissjoni u lill-Istati Membri jiddedikaw l-isforzi u r-riżorsi meħtieġa għal dan l-għan;

Swieq tax-xogħol aktar adattabbli, dinamiċi u inklussivi u impjieg ta' kwalità aħjar

73. Jemmen li r-riformi tas-suq tax-xogħol għandhom jiġu mmirati lejn iż-żieda fil-produttività u l-kompetittività u, fl-istess ħin, is-salvagwardjar tal-kwalità tal-impjiegi; jistieden lill-Kunsill Ewropew jagħti attenzjoni għall-kwalità tal-impjiegi fil-gwida politika tal-2013 tiegħu, b'mod partikolari fir-rigward tal-aċċess tal-ħaddiema għal sett ewlieni ta' drittijiet tax-xogħol, kif minquxa fit-Trattati, u mingħajr preġudizzju għal-leġiżlazzjoni tal-Istati Membri;

74. Jemmen li r-riformi strutturali fis-suq tax-xogħol għandhom jintroduċu flessibbiltà interna biex jiġu sostnuti l-impjiegi fi żminijiet ta' tfixkil ekonomiku, u biex tiġi żgurata l-kwalità tal-impjiegi, is-sigurtà fit-tranżizzjonijiet tal-impjiegi, l-iskemi tal-benefiċċji tal-qgħad ibbażati fuq ir-rekwiżiti ta' attivazzjoni u konnessi ma' politiki ta' integrazzjoni mill-ġdid li jsostnu inċentivi tax-xogħol filwaqt illi jiġi żgurat introjtu suffiċjenti, arranġamenti kuntrattwali għall-ġlieda kontra s-segmentazzjoni tas-suq tax-xogħol, l-antiċipazzjoni ta' ristrutturar ekonomiku, u jiġi żgurat l-aċċess għat-tagħlim tul il-ħajja;

75. Jitlob lill-Istati Membri jiġġieldu kontra l-eżistenza u l-proliferazzjoni ta' kundizzjonijiet prekarji tax-xogħol u impjieg indipendenti falz u biex jiġi żgurat li persuni b'kuntratti temporanji jew part-time jew li huma impjegati għal rashom ikollhom protezzjoni soċjali u aċċess għat-taħriġ adegwat;

76. Jistieden lill-Istati Membri jtejbu l-leġiżlazzjoni dwar l-impjiegi fejn meħtieġ u bil-ħsieb li jippromwovu relazzjonijiet stabbli relatati mal-impjieg, jappoġġjaw u jiżviluppaw kundizzjonijiet biex jiġu offruti arranġamenti tax-xogħol aktar flessibbli flimkien ma' livelli adegwati ta' sigurtà soċjali, speċjalment għall-ħaddiema aktar kbar fl-età u ħaddiema aktar żgħażagħ, u jippromwovu l-mobilità volontarja tal-ħaddiema permezz ta' skemi ta' appoġġ għall-mobilità;

77. Jistieden lill-Kummissjoni u lill-Istati Membri jindirizzaw il-livell baxx ta' parteċipazzjoni fis-suq tax-xogħol tal-gruppi żvantaġġjati, inklużi persuni li jappartjenu għal minoranzi (eż. Roma) u persuni b'diżabbiltà, u jirrispettaw pagi għal għajxien deċenti fil-mumenti kollha;

78. Jitlob lill-Istati Membri jżidu l-kopertura u l-effikaċja ta' politiki attivi fis-suq tax-xogħol, f'kooperazzjoni mill-qrib mas-sħab soċjali, li jkunu appoġġati b'mod reċiproku minn inċentivi ta' attivazzjoni, bħal pereżempju programmi għat-tranżizzjoni minn dipendenza fuq il-benefiċċji għas-suq tax-xogħol, u sistemi ta' benefiċċji adegwati sabiex tinżamm l-impjegabilità, jappoġġaw lill-persuni biex imorru lura għax-xogħol u jissalvagwardjaw il-kundizzjonijiet ta' għajxien deċenti;

79. Jitlob lill-Istati Membri jantiċipaw proċessi ta' ristrutturar bil-għan li jiġu salvati l-impjiegi, titrawwem il-mobilità interna u esterna u jiġu minimizzati l-effetti negattivi possibbli tal-proċessi tar-ristrutturar; jitlob lill-Istati Membri biex jimplimentaw b'mod effettiv il-liġi nazzjonali u direttivi eżistenti tal-UE, bħad-Direttiva dwar is-Sensji Kollettivi, id-Direttiva dwar it-Trasferiment tal-Impriżi u d-Direttiva Qafas dwar l-Informazzjoni u l-Konsultazzjoni, filwaqt illi jitqies kif mistħoqq il-prinċipju tas-sussidjarjetà; jikkunsidra li l-fondi tal-UE għandu jkollhom rwol importanti biex jiġu evitati, minimizzati jew jittaffew effetti negattivi possibbli ta' proċessi ta' ristrutturar;

80. Jistieden lill-Kummissjoni u lill-Istati Membri biex jiżguraw l-infurzar effettiv tad-Direttiva 2000/78/KE li tistabbilixxi qafas ġenerali għall-ugwaljanza fit-trattament fl-impjieg u fix-xogħol;

81. Jistieden lill-Kummissjoni u lill-Istati Membri, bil-għan li japprofondixxu l-integrazzjoni fis-suq tax-xogħol Ewropew, jieħdu passi sabiex itejbu l-mobilità fi ħdan u fost is-swieq tax-xogħol billi jneħħu ostakli legali u amministrattivi għall-moviment liberu ta' ħaddiema fi ħdan l-UE bħar-restrizzjonijiet ta' tranżizzjoni tas-suq tax-xogħol għall-ħaddiema mir-Rumanija u l-Bulgarija u billi jtejbu d-drittijiet tas-sigurtà soċjali u l-kundizzjonijiet tax-xogħol ta' ħaddiema li jagħmlu użu miid-dritt tagħhom għall-moviment liberu; jistieden lill-Istati Membri jżidu l-użu tagħhom tal-EURES sabiex jittejjeb it-tqabbil tal- impjiegi u dawk li jfittxu l-impjiegi min-naħa għall-oħra tal-fruntieri;

82. Jiġbed l-attenzjoni għaż-żieda li seħħet fil-faqar u l-qgħad fost il-gruppi tal-etajiet kollha; jistieden lill-Kummissjoni u lill-Istati Membri, għalhekk, sabiex jadottaw impenji ġodda biex tiġi indirizzata din is-sitwazzjoni, speċjalment fir-rigward tal-faqar fost il-persuni b'impjieg, il-faqar fost il-persuni b'rabtiet limitati jew l-ebda rabta mas-suq tax-xogħol, inklużi l-ħaddiema akbar fl-età li ilhom żmien twil qiegħda u l-faqar fost persuni akbar fl-età;

83. Jistieden lill-Istati Membri jiżguraw li effetti negattivi ta' konsolidazzjoni fiskali fuq l-ugwaljanza tas-sessi, l-impjiegi tan-nisa u l-faqar fost in-nisa jinqalbu bl-adozzjoni ta' approċċ ta' integrazzjoni tal-ugwaljanza tas-sessi fil-baġits nazzjonali, bl-indirizzar ta' rakkomandazzjonijiet aktar b'saħħithom fir-rigward ta' kwistjonijiet li huma speċifiċi għas-sessi lill-Istati Membri, u bid-diżaggregazzjoni tal-miri ewlenin tal-Ewropa 2020 u l-miri nazzjonali korrispondenti skont is-sessi;

Il-garanzija tal-kwalità ta' servizzi pubbliċi, il-ġlieda kontra l-faqar u l-promozzjoni tal-inklużjoni soċjali

84. Jitlob lill-Istati Membri jtejbu l-adegwatezza u l-effikaċja tas-sistemi tal-protezzjoni soċjali u jiżguraw li jkomplu jaġġixxu bħala protetturi kontra l-faqar u l-esklużjoni soċjali; jinnota, fl-istess ħin, li l-Mudell Soċjali Ewropew jeħtieġ modernizzazzjoni fid-direzzjoni ta' "attivazzjoni tal-welfare states", li jinvestu fin-nies u jipprovdu strumenti u inċentivi bil-ħsieb li joħolqu impjiegi sostenibbli u tkabbir kif ukoll jipprevjenu d-distorsjonijiet soċjali;

85. Jitlob lill-Istati Membri jimplimentaw strateġiji attivi ta' inklużjoni u servizzi ta' kwalità għolja adegwati u affordabbli u approċċi direzzjonali għal impjiegi ta' kwalità bil-għan li jipprevjenu l-marġinalizzazzjoni ta' gruppi b'introjtu baxx u vulnerabbli;

86. Jitlob lill-Istati Membri jispeċifikaw fil-Programmi ta' Riforma Nazzjonali tagħhom kif il-fondi tal-UE se jintużaw biex jappoġġaw il-kisba tal-miri nazzjonali fir-rigward tal-faqar u miri oħra soċjali, tal-impjiegi u tal-edukazzjoni biex jiżguraw l-ilħuq tal-miri tal-Ewropa 2020;

87. Jitlob lill-UE u lill-Istati Membri jiżguraw li kwalunkwe riforma fis-sistema tas-saħħa tkun iffokata fuq it-titjib tal-kwalità u fuq l-iżgurar tal-adegwatezza, l-affordabilità u l-aċċess universali u l-garanzija tas-sostenibbiltà;

88. Jemmen li sussidji mmirati għall-proċess tat-tfittix tal-ħaddiema fost gruppi żvantaġġjati huma mod effettiv kif jiżdiedu l-livelli tal-parteċipazzjoni tagħhom fix-xogħol;

89. Jistieden lill-Istati Membri u lill-Kummissjoni jiżguraw li l-konsolidazzjoni fiskali tkun kompatibbli mad-dimensjoni tal-impjiegi u dik soċjali ta' Ewropa 2020;

90. Huwa mħasseb dwar l-impatt soċjali tal-kriżi fuq il-faqar fost in-nisa; jistieden lill-Kummissjoni tevalwa l-effetti tal-konsolidazzjoni fiskali fuq l-ugwaljanza bejn is-sessi u l-impjiegi tan-nisa;

91. Jitlob lill-Istati Membri jiżviluppaw miżuri biex jitnaqqas il-faqar fost il-persuni b'impjieg, bħat-trawwim ta' livelli suffiċjenti ta' parteċipazzjoni fis-suq tax-xogħol ġo familji u l-iffaċilitar ta' tranżizzjonijiet 'il fuq għal dawk f'impjiegi bi ħlas baxx jew prekarji; jitlob lill-Istati Membri jiġġieldu l-faqar fost il-persuni b'impjiegi billi jsegwu politiki tas-suq tax-xogħol li jkollhom l-għan li jiżguraw pagi għall-għajxien għal dawk li jaħdmu;

92. Jistieden lill-Kummissjoni tersaq quddiem il-kumitati kompetenti tal-Parlament biex tippreżenta l-AGS kull sena fil-bidu ta' Novembru, ibda mill-4 sal-5 ta' Novembru 2013, ħalli jkun hemm biżżejjed żmien biex il-Parlament iressaq il-fehmiet tiegħu f'Semestri Ewropej sussegwenti;

Sforzi addizzjonali meħtieġa biex itejbu l-governanza, l-impenn u l-leġittimità demokratika

93. Jistieden lill-Kunsill Ewropew u lill-Istati Membri jiżguraw li parlamenti nazzjonali u reġjonali, is-sħab soċjali, l-awtoritajiet pubbliċi u s-soċjetà ċivili jkunu involuti mill-qrib fl-implimentazzjoni u l-monitoraġġ tal-gwida politika taħt l-Istrateġija Ewropa 2020 u l-proċess ta' governanza ekonomika, sabiex jiżguraw is-sjieda;

94. Jistieden lill-Kunsill Ewropew u lill-Kummissjoni jintegraw il-monitoraġġ u l-valutazzjoni tal-għanijiet tal-impjiegi, dawk soċjali u dawk edukattivi tal-istrateġija Ewropa 2020 b'mod aktar effikaċi fis-Semestru Ewropew 2013;

95. Itenni l-appell tiegħu biex tiżdied il-leġittimità demokratika tas-Semestru Ewropew; jistieden lill-Kunsill Ewropew biex jikkunsidra t-tħassib u l-proposti espressi mill-Parlament Ewropew meta jadotta l-gwida politika tal-2013 tiegħu;

Il-Ħamis 7 ta' Frar 2013

96. Jistieden lill-Parlament biex jinvolvi ruħu b'mod xieraq fis-Simestru Ewropew bl-għan li jirrappreżenta l-interessi taċ-ċittadini u anke biex iżid il-leġittimità fir-rigward tal-politiki soċjali li għandhom jitwettqu mill-istati Membri;

97. Jixtieq jara r-rwol tal-parlamenti nazzjonali msaħħaħ fir-rigward tal-involviment tagħhom fil-proċess tat-tfassil tal-politika ekonomika u soċjali fil-qafas tas-Semestru Ewropew, sabiex tiżdied il-leġittimità tad-deċiżjonijiet meħuda;

98. Jitlob għall-involviment tas-sħab soċjali u s-soċjetà ċivili bil-għan li tiżdied l-adegwatezza u l-effikaċja tal-politiki soċjali;

o

o o

99. Jagħti istruzzjonijiet lill-President tiegħu biex jgħaddi din ir-riżoluzzjoni lill-Kunsill, lill-Kummissjoni u lill-gvernijiet u lill-parlamenti tal-Istati Membri.

ANNESS

RAKKOMANDAZZJONIJIET SPEĊIFIĊI LI GĦANDHOM JIĠU ADOTTATI MILL-KUNSILL EWROPEW FIL-GWIDA POLITIKA TIEGĦU

Objettivi tal-Ewropa 2020

Ir-Rakkomandazzjoni 1: It-Twettiq tal-Objettivi tal-Ewropa 2020

Il-Parlament Ewropew jikkunsidra li l-gwida politika annwali li trid tiġi adottata mill-Kunsill Ewropew abbażi tal-AGS għandha timmira li:

Twettaq l-objettivi kollha tal-Istrateġija Ewropa 2020 għal tkabbir intelliġenti, sostenibbli u inklussiv;

L-impenji stabbiliti fil-Programmi ta' Riforma Nazzjonali 2013 iridu jkunu biżżejjed sabiex jilħqu l-objettivi Ewropa 2020.

L-Istati Membri għandhom jassenjaw b'mod aktar effettiv l-użu tal-baġits nazzjonali tagħhom għall-kisba tal-objettivi tal-Istrateġija Ewropa 2020.

Jiġi garantit li livell suffiċjenti tal-fondi tal-UE huwa ddedikat għall-kisba tal-objettivi Ewropa 2020

Il-ħolqien tal-impjiegi permezz ta' riformi strutturali u investimenti mmirati lejn it-tkabbir

Rakkomandazzjoni 2.1 dwar Pjanijiet Nazzjonali dwar l-Impjiegi

Il-Parlament Ewropew jikkunsidra li l-gwida politika annwali li trid tiġi adottata mill-Kunsill Ewropew abbażi tal-AGS għandha timmira li:

L-Istati Membri għandhom jissottomettu Pjan Nazzjonali dwar l-Impjiegi (PNI) bħala parti mill-PRN tal-2013 tagħhom.

PNI iridu jinkludu:

— miżuri komprensivi għall-ħolqien tal-impjiegi u l-impjiegi ekoloġiċi, speċjalment is-setturi li għandhom potenzjal qawwi li joħolqu l-impjiegi,

— rabta bejn il-politiki dwar l-impjiegi u l-istrumenti finanzjarji,

— ir-riformi tas-swieq tax-xogħol, jekk ikunu meħtieġa,

— politiki attivi tas-suq tax-xogħol immirati lejn iż-żgħażagħ qiegħda, il-persuni qiegħda fit-tul, il-persuni qiegħda ta' età avvanzata u gruppi kollettivi vulnerabbli oħra,

— skeda ta' żmien preċiża għall-introduzzjoni tal-aġenda pluriennali tar-riformi tul it-12-il xahar li ġejjin u indikazzjoni kemm tal-oqsma kif ukoll tar-reġjuni li qegħdin jesperjenzaw skarsezzi u eċċessi ta' speċjalizzazzjonijiet;

Rakkomandazzjoni 2.2 dwar riformi tat-taxxa fuq ix-xogħol

Il-Parlament Ewropew jikkunsidra li l-gwida politika annwali li trid tiġi adottata mill-Kunsill Ewropew abbażi tal-AGS għandha timmira li:

L-Istati Membri għandhom jadottaw riformi tat-taxxa fuq ix-xogħol li jagħtu inċentivi għall-impjiegi.

L-Istati Membri għandhom jikkunsidraw li jnaqqsu t-tassazzjoni fuq ix-xogħol, speċjalment tnaqqis temporanju mmirat sew fil-kontribuzzjonijiet tas-sigurtà soċjali jew skemi ta' sussidji tal-impjiegi għal rekluti ġodda, speċjalment fuq ħaddiema b'pagi baxxi u b'ħiliet baxxi, gruppi ta' persuni li ilhom qiegħda għal żmien twil u gruppi vulnerabbli oħra, filwaqt li jiżguraw is-sostenibilità tas-sistemi tal-pensjoni pubbliċi għal żmien fit-tul.

Ir-Rakkomandazzjoni 2.3: il-ġlieda kontra x-xogħol mhux iddikjarat

Il-Parlament Ewropew jikkunsidra li l-gwida politika annwali li trid tiġi adottata mill-Kunsill Ewropew abbażi tal-AGS għandha timmira li:

Ttittrasforma x-xogħol informali u mhux iddikjarat f'impjieg regolari anki billi tiżdied il-kapaċità tal-ispezzjonijiet tax-xogħol.

Ir-Rakkomandazzjoni 2.4: dwar sistemi tal-iffissar tal-pagi

Il-Parlament Ewropew jikkunsidra li l-gwida politika annwali li trid tiġi adottata mill-Kunsill Ewropew abbażi tal-AGS għandha timmira li:

Timmodernizza s-sistemi tal-iffissar tal-pagi – fi ħdan qafas ta' djalogu soċjali u bil-parteċipazzjoni attiva tas-sħab soċjali, filwaqt li tirrispetta d-diversità tal-mudelli nazzjonali tar-relazzjonijiet industrijali – sabiex il-pagi jiġu allinjati max-xejriet tal-produttività fil-limiti ta' pagi għal għajxien diċenti,

Ir-Rakkomandazzjoni 2.5: Riformi biex tiġi garantita s-sostenibbiltà ta' sistemi ta' pensjonijiet

Il-Parlament Ewropew jikkunsidra li l-gwida politika annwali li trid tiġi adottata mill-Kunsill Ewropew abbażi tal-AGS għandha timmira li:

Jitwettqu r-riformi meħtieġa biex tiġi ggarantita s-sostenibbiltà tas-sistemi tal-pensjonijiet abbażi ta' dan li ġej:

— L-età tal-irtirar tista' tiġi vvalutata b'kunsiderazzjoni tal-evoluzzjoni tal-istennija tal-għomor b'saħħtu,

— L-età effettiva tal-irtirar tiżdied billi jittejbu l-kundizzjonijiet tax-xogħol, jitnaqqas il-ħruġ bikri mis-suq tax-xogħol (pereżempju billi jiġu introdotti politiki dwar il-benefiċċji tat-taxxa li jagħtu inċentivi biex dak li jkun jibqa' għal aktar żmien fix-xogħol) u l-ħaddiema jiġu megħjuna jagħmlu tranżizzjonijiet flessibbli mix-xogħol għall-irtirar,

— Il-politiki biex jiżdiedu l-opportunitajiet ta' impjiegi għall-ħaddiema li huma akbar fl-età, aċċess għat-tagħlim tul il-ħajja, u appoġġ għat-tixjiħ b'saħħtu attiv jeħtieġu jkunu fil-qalba tar-riformi fis-sistemi tal-pensjonijiet biex jiġu pprevenuti perjodi itwal ta' qgħad għall-ħaddiema li huma akbar fl-età;

Recommendation 2.6 investimenti mmirati lejn it-tkabbir

Il-Parlament Ewropew jikkunsidra li l-gwida politika annwali li trid tiġi adottata mill-Kunsill Ewropew abbażi tal-AGS għandha timmira li:

Programmi ta' awsterità m'għandhomx ixekklu l-miżuri tal-ħolqien tal-impjiegi u l-politiki dwar il-promozzjoni tat-tkabbir, u lanqas ma għandhom jikkompromettu l-protezzjoni soċjali.

L-Istati Membri għandhom jipprijoritizzaw l-investimenti li jiffavorixxu t-tkabbir fl-edukazzjoni, it-tagħlim tul il-ħajja, ir-riċerka u l-innovazzjoni kif ukoll l-effiċjenza enerġetika.

Il-Ħamis 7 ta' Frar 2013

Ir-Rakkomandazzjoni 2.7: l-isfruttar tal-potenzjal tal-ħolqien tal-impjiegi tas-setturi ewlenin bħall-ekonomija ekoloġika, il-kura tas-saħħa u soċjali, u l-ICT

Il-Parlament Ewropew jikkunsidra li l-gwida politika annwali li trid tiġi adottata mill-Kunsill Ewropew abbażi tal-AGS għandha timmira li:

Il-Kummissjoni u l-Istati Membri għandhom jappoġġjaw inizjattivi u investimenti li jiffaċilitaw l-iżvilupp ta' setturi li għandhom potenzjal għoli ta' impjiegi bħalma huma l-industriji innovattivi, l-ekonomija ekoloġika, is-servizzi, il-kura tas-saħħa u dik soċjali, u l-ICT.

Jistieden lill-Kummissjoni u lill-Istati Membri jantiċipaw il-ħtiġijiet tal-ħiliet f'dawn is-setturi u l-investimenti fl-edukazzjoni u t-taħriġ biex jipprovdu dawn il-ħiliet u biex jiffavorixxu l-adattament ta' ħaddiema, speċjalment ħaddiema b'ħiliet baxxi u ħaddiema aktar anzjani.

Ir-Rakkomandazzjoni 2.8: Riformi strutturali għall-promozzjoni tal-ħolqien tal-impjiegi fost in-nisa

Il-Parlament Ewropew jikkunsidra li l-gwida politika annwali li trid tiġi adottata mill-Kunsill Ewropew abbażi tal-AGS għandha timmira li:

Tiġi applikata l-integrazzjoni tal-ugwaljanza bejn is-sessi fil-gwida politika li trid tiġi adottata mill-Kunsill Ewropew

Jiġu adottati l-miżuri meħtieġa biex jiġu promossi rati ogħla ta' impjiegi fost in-nisa, bħall-kura affordabbli u l-kura tat-tfal, skemi adegwati ta' maternità, paternità u liv tal-ġenituri u flessibbiltà fil-ħinijiet tax-xogħol u l-postijiet tax-xogħol;

Ir-Rakkomandazzjoni 2.9: jitwettaq għal kollox is-Suq Uniku

Il-Parlament Ewropew jikkunsidra li l-gwida politika annwali li trid tiġi adottata mill-Kunsill Ewropew abbażi tal-AGS għandha timmira li:

Il-Kummissjoni u l-Kunsill Ewropew għandhom isaħħu l-isforzi biex jitjieb is-Suq Uniku, biex tiżdied l-ekonomija diġitali u biex tingħata attenzjoni partikolari fir-rigward ta' regolamentazzjoni intelliġenti sabiex titnaqqas il-burokrazija żejda; L-Att dwar is-Suq Uniku II għandu jiġi implimentat mingħajr dewmien.

Ir-rakkomandazzjonijiet tal-Kummissjoni speċifiċi għal kull pajjiż għandhom, fl-istess waqt, joffru lill-Istati Membri aktar soluzzjonijiet prattiċi biex itejbu l-funzjonament tas-suq uniku, ħalli jinħolqu appoġġ pubbliku u impenn politiku aktar b'saħħithom biex jitħeġġeġ l-ikkompletar għalkollox tas-suq uniku;

Ir-Rakkomandazzjoni 2.10: Jittejjeb l-embjent għan-negozji, speċjalment għall-SMEs

Il-Parlament Ewropew jikkunsidra li l-gwida politika annwali li trid tiġi adottata mill-Kunsill Ewropew abbażi tal-AGS għandha timmira li:

L-Istati Membri għandhom iwettqu l-azzjonijiet leġiżlattivi u amministrattivi meħtieġa biex jittejjeb il-qafas għan-negozju, speċjalment għall-SMEs.

Il-Kummissjoni u l-Istati Membri għandhom jadottaw aċċess għall-finanzjament għal SMEs bħala prijorità assoluta fl-aġenda tal-politika tagħhom.

L-Istati Membri għandhom jippromwovu u jappoġġjaw l-intraprenditorija, inkluż l-intraprenditorija soċjali, u l-bidu ta' negozji, speċjalment permezz tal-programmi tal-iżvilupp tan-negozji u l-aċċess għall-finanzjament;

Ir-Rakkomandazzjoni 2.11: jiġu mobilizzati għalkollox fondi tal-UE

Il-Parlament Ewropew jikkunsidra li l-gwida politika annwali li trid tiġi adottata mill-Kunsill Ewropew abbażi tal-AGS għandha timmira li:

L-Istati Membri għandhom jagħmlu użu sħiħ tal-Fondi Strutturali sabiex tiżdied l-impjegabilità u jiġi missielet b'mod effikaċi l-qgħad fost iż-żgħażagħ, dak strutturali u dak fit-tul u jintlaħqu l-objettivi tal-Ewropa 2020;

Jistieden lill-Kummissjoni tesplora modi biex iżżid ir-rata tal-kofinanzjament tal-Fondi Strutturali fil-każ ta' dawk l-Istati Membri bl-ogħla rati ta' qgħad, sabiex dawn jiġu megħjuna jagħmlu tajjeb għal-limitazzjonijiet fl-ispazju għall-immanuvrar tal-politiki nazzjonali tagħhom, u jiġu megħjuna fil-finanzjament ta' politiki attivi tas-suq tax-xogħol. Jistieden lill-Kummissjoni Ewropea tikkunsidra tfittex fondi ulterjuri għal dan il-għan minn sorsi oħra ta' finanzjament.

Jitlob li tal-anqas 25 % tal-Fondi ta' Koeżjoni jiġu allokati lill-FSE għall-ipprogrammar tal-2014 – 2020.

Impjiegi għaż-żgħażagħ

Ir-Rakkomandazzjoni 3.1: Impjiegi għaż-żgħażagħ bħala prijorità

Il-Parlament Ewropew jikkunsidra li l-gwida politika annwali li trid tiġi adottata mill-Kunsill Ewropew abbażi tal-AGS għandha timmira li:

Il-Kunsill Ewropew għandu jagħmel l-impjiegi għaż-żgħażagħ prijorità fil-gwida tal-politika tiegħu tal-2013. Il-Pjanijiet dwar l-Impjiegi għaż-Żgħażagħ iridu jiġu ppreżentati mill-Istati Membri fi ħdan il-Programmi Nazzjonali dwar l-Impjiegi u l-Kummissjoni Ewropea għandha tissorvelja l-miri tal-politiki li jkun fihom.

Il-Miżuri biex jiġi miġġieled il-qgħad fost iż-żgħażagħ għandhom jinkludu:

— Miżuri tal-politika tas-suq tax-xogħol attivi u b'miri speċifiċi,

— L-Istati Membri u r-reġjuni għandhom jimplimentaw, f'kooperazzjoni mill-qrib mas-sħab soċjali, Skemi ta' Garanzija għaż-Żgħażagħ bil-għan li kull persuna ta' taħt l-età ta' 25 sena fl-UE tirċievi offerta ta' kwalità tajba ta' impjieg, edukazzjoni kontinwa, perjodu ta' prattika jew apprendistat fi żmien erba' xhur minn meta tkun ġiet qiegħda jew tkun telqet mill-edukazzjoni formali; Il-finanzjament mill-Unjoni għandu jwettaq rwol ewlieni, speċjalment il-FSE, fil-finanzjament ta' dawn l-iskemi.

— Miżuri li jindirizzaw b'mod deċiżiv id-diskrepanzi tal-ħiliet li hemm fis-suq tax-xogħol, speċjalment permezz tal-prevenzjoni tat-tluq bikri mill-iskola jew minn skemi ta' perjodi ta' prattika u permezz tal-iżgurar li s-sistemi tal-edukazzjoni u t-taħriġ jipprovdu liż-żgħażagħ ħiliet rilevanti b'mod effikaċi,

— Oqfsa li jiżguraw it-tranżizzjoni mill-edukazzjoni u t-taħriġ għax-xogħol,

— Il-promozzjoni tal-intraprenditorija u l-impjieg indipendenti u l-implimentazzjoni ta' programmi ta' appoġġ għall-iżvilupp ta' negozji għaż-żgħażagħ li jkunu speċifiċi u mmirati.

Ir-Rakkomandazzjoni 3.2: dwar iż-żgħażagħ li mhumiex f'impjieg, edukazzjoni jew taħriġ (NEET)

Il-Parlament Ewropew jikkunsidra li l-gwida politika annwali li trid tiġi adottata mill-Kunsill Ewropew abbażi tal-AGS għandha timmira li:

L-Istati Membri, bis-sostenn tal-Istituzzjonijiet tal-UE, għandhom jiżviluppaw strateġiji komprensivi għaż-żgħażagħ li mhumiex f'impjieg, edukazzjoni jew taħriġ (NEET);

L-Istati Membri u r-reġjuni għandhom jippromwovu u jiżviluppaw, b'kooperazzjoni mill-qrib mas-sħab soċjali, Garanzija għaż-Żgħażagħ, bil-għan li kull persuna taħt l-età tal-25 sena fl-UE tiġi offruta xogħol, perjodu ta' taħriġ, taħriġ addizzjonali jew xogħol u taħriġ ikkumbinati wara perjodu massimu ta' 4 xhur qgħad;

Il-Kummissjoni għandha tipprovdi lill-Istati Membri u r-reġjuni b'assistenza teknika biex jagħmlu użu tajjeb mill-FSE sabiex jiġu żviluppati skemi ta' Garanzija għaż-Żgħażagħ;

Ir-Rakkomandazzjoni 3.3: Aktar użu tal-fondi tal-UE fil-ġlieda kontra l-qgħad fost iż-żgħażagħ

Il-Parlament Ewropew jikkunsidra li l-gwida politika annwali li trid tiġi adottata mill-Kunsill Ewropew abbażi tal-AGS għandha timmira li:

Isir użu akbar tal-Fond Soċjali Ewropew għall-miżuri għall-impjiegi għaż-żgħażagħ għall-perjodu ta' programmazzjoni 2014-2020;

Il-Ħamis 7 ta' Frar 2013

Issir enfasi fuq l-użu ta' fondi tal-FSE għal miżuri relatati maż-żgħażagħ b'mod speċjali fuq il-perjodi ta' prattika/apprendistati u l-intraprenditorija.

Investiment fl-edukazzjoni u t-taħriġ

Ir-Rakkomandazzjoni 4.1: L-indirizzar tad-diskrepanzi bejn il-ħiliet

Il-Parlament Ewropew jikkunsidra li l-gwida politika annwali li trid tiġi adottata mill-Kunsill Ewropew abbażi tal-AGS għandha timmira li:

Jitwettaq monitoraġġ aħjar ta' ħtiġijiet ta' ħiliet f'setturi u/jew reġjuni speċifiċi u r-rimedju mgħaġġel ta' dawn id-diskrepanzi bejn il-ħiliet.

Il-Kummissjoni u l-Istati Membri għandhom jikkoperaw fl-elaborazzjoni tal-Panorama tal-Ħiliet tal-UE sabiex tiġi provduta deskrizzjoni komprensiva tal-ħtiġijiet tal-ħiliet tal-UE.

Jitrawmu l-kooperazzjoni u s-sinerġiji bejn is-settur tal-edukazzjoni u t-taħriġ u l-intrapriżi biex jantiċipaw il-ħtiġijiet tal-ħiliet u jkunu adattati s-sistemi tal-edukazzjoni u t-taħriġ għall-ħtiġijiet tas-suq tax-xogħol, bil-għan li l-forza tax-xogħol tiġi provduta bil-ħiliet meħtieġa u biex tiġi faċilitata t-tranżizzjoni mill-edukazzjoni u t-taħriġ għax-xogħol;

Jiġi promoss l-aċċess għat-tagħlim tul il-ħajja għall-gruppi tal-etajiet kollha, mhux biss permezz ta' tagħlim formali iżda anke permezz tal-iżvilupp tat-tagħlim mhux formali u informali.

Tiġi stabbilita sistema ta' validazzjoni ta' tagħlim mhux formali u informali sal-2015 marbuta mal-Qafas Ewropew tal-Kwalifiki;

Jiġi implimentat b'mod effettiv il-Qafas Nazzjonali tal-Kwalifiki u l-Passaport Ewropew tal-Ħiliet isir realtà.

Ir-Rakkomandazzjoni 4.2: Investiment fl-edukazzjoni u t-taħriġ

Il-Parlament Ewropew jikkunsidra li l-gwida politika annwali li trid tiġi adottata mill-Kunsill Ewropew abbażi tal-AGS għandha timmira li:

Jiġi żgurat investiment effiċjenti fl-edukazzjoni u t-taħriġ filwaqt illi tiġi segwita l-konsolidazzjoni tal-finanzi pubbliċi.

Jiġu adottati miżuri u riżorsi biex jittejbu l-kwalità, il-kompetenza u l-istatus tal-għalliema.

Swieq aktar adattabbli, dinamiċi u inklussivi u impjiegi ta' kwalità aħjar

Rakkomandazzjoni 5.1 dwar riformi tas-suq tax-xogħol

Il-Parlament Ewropew jikkunsidra li l-gwida politika annwali li trid tiġi adottata mill-Kunsill Ewropew abbażi tal-AGS għandha timmira li:

Jiġu promossi riformi strutturali fis-suq tax-xogħol biex jiżdiedu l-produttività u l-effiċjenza tax-xogħol sabiex tittejjeb il-kompetittività tal-ekonomija tal-UE u jiġu garantiti t-tkabbir sostenibbli u l-ħolqien tal-impjiegi.

Ir-riformi fis-suq tax-xogħol għandhom jiġu bbażati fuq:

— L-introduzzjoni ta' flessibbiltà interna flimkien ma' livell adegwat ta' sigurtà soċjali, bl-objettiv li l-impjieg jiġi sostnut fi żminijiet ta' ċirkostanzi ekonomiċi ta' kriżi,

— L-istabbiliment tal-kundizzjonijiet għall-kombinazzjoni tar-responsabbiltajiet tax-xogħol u tal-għoti ta' kura,

— L-iffaċilitar ta' tranżizzjonijiet pożittivi u sikuri minn impjieg għal impjieg u mill-qgħad għall-impjieg,

— Skemi ta' benefiċċji għall-qgħad ibbażati fuq ir-rekwiżiti ta' attivazzjoni u marbuta mal-politiki tax-xogħol effikaċi u attivi u li jsostnu inċentivi għax-xogħol filwaqt illi jiżguraw introjtu suffiċjenti,

— Ir-rispett strett tad-drittijiet tax-xogħol u d-drittijiet soċjali tal-ħaddiema,

— Il-ġlieda kontra s-segmentazzjoni tas-suq tax-xogħol u kontra x-xogħol prekarju,

Il-Ħamis 7 ta' Frar 2013

— It-tisħiħ tal-koordinazzjoni tad-Djalogu Soċjali fil-livell tal-UE.

— L-antiċipazzjoni tar-ristrutturar ekonomiku,

— Il-garanzija tal-aċċess għat-tagħlim tul il-ħajja,

— L-indirizzar tal-parteċipazzjoni baxxa fis-suq tax-xogħol tal-gruppi żvantaġġjati, inklużi persuni li jappartjenu għall-minoranzi (eż. Roma) u l-persuni b'diżabbiltà;

— Iż-żieda fil-provvista ta' ħaddiema billi jittejjeb it-tqabbil ġeografiku u tal-ħiliet mal-ħtiġijiet tas-suq tax-xogħol,

— Iż-żieda tal-kopertura u l-effikaċja tal-politiki attivi dwar is-suq tax-xogħol, f'kooperazzjoni mill-qrib mas-sħab soċjali, li jkunu appoġġati b'mod reċiproku minn politiki tas-suq tax-xogħol attivi, bħal pereżempju programmi għat-tranżizzjoni minn dipendenza fuq il-benefiċċji soċjali għas-suq tax-xogħol, u sistemi ta' benefiċċji adegwati sabiex tinżamm l-impjegabilità, jiġu appoġġjati l-persuni biex imorru lura għax-xogħol u jkunu salvagwardjati l-kundizzjonijiet tal-għajxien deċenti;

— It-titjib tal-leġiżlazzjoni dwar l-impjiegi u l-appoġġ u l-iżvilupp ta' kundizzjonijiet għal arranġamenti tax-xogħol aktar flessibbli, speċjalment għall-ħaddiema aktar kbar fl-età u dawk aktar żgħażagħ.

__**Ir-Rakkomandazzjoni 5.2: Il-promozzjoni tal-mobilità ta' ħaddiema**__

Il-Parlament Ewropew jikkunsidra li l-gwida politika annwali li trid tiġi adottata mill-Kunsill Ewropew abbażi tal-AGS għandha timmira li:

Jiġu adottati politiki u miżuri biex tiġi promossa l-mobilità fi ħdan u fost is-swieq tax-xogħol, pereżempju permezz ta' skemi ta' appoġġ tal-mobilità.

Jitneħħew ostakoli legali u amministrattivi u jitjiebu l-kundizzjonijiet ta' xogħol u s-sigurtà soċjali għas-sostenn tal-moviment liberu ta' ħaddiema fi ħdan l-UE sabiex tiġi approfondita l-integrazzjoni Ewropea fis-suq tax-xogħol.

L-Istati Membri għandhom iżidu l-użu tagħhom ta' EURES sabiex jittejjeb it-tqabbil ta' impjiegi u dawk li jfittxu l-impjiegi min-naħa għall-oħra tal-fruntieri;

__**Rakkomandazzjoni 5.3 dwar il-kwalità tal-impjiegi**__

Il-Parlament Ewropew jikkunsidra li l-gwida politika annwali li trid tiġi adottata mill-Kunsill Ewropew abbażi tal-AGS għandha timmira li:

Il-Kunsill Ewropew għandu jagħti attenzjoni għall-kwalità tal-impjiegi fil-gwida politika tal-2013 tiegħu, b'mod partikolari fir-rigward tal-aċċess tal-ħaddiema għal sett ewlieni ta' drittijiet tax-xogħol, kif minquxa fit-Trattati, u mingħajr preġudizzju għal-leġiżlazzjoni tal-Istati Membri.

Jiġi ggarantit li riformi fis-swieq tax-xogħol jiġu implimentati b'tali mod li jippromwovu l-kwalità tal-impjiegi;

Jiġu miġġielda l-eżistenza u l-proliferazzjoni ta' kundizzjonijiet prekarji tax-xogħol u impjieg indipendenti falz u jiġi żgurat li persuni b'kuntratti temporanji jew part-time jew li huma impjegati għal rashom ikollhom protezzjoni soċjali u aċċess għat-taħriġ adegwat;

Jiġi żgurat l-infurzar effettiv tad-Direttiva 2000/78/KE li tistabbilixxi qafas ġenerali għall-ugwaljanza fit-trattament fl-impjieg u fix-xogħol;

Il-garanzija tal-kwalità ta' servizzi pubbliċi, il-ġlieda kontra l-faqar u l-promozzjoni tal-inklużjoni soċjali

__**Ir-Rakkomandazzjoni 6.1: Il-garanzija tal-kwalità tas-servizzi pubbliċi**__

Il-Parlament Ewropew jikkunsidra li l-gwida politika annwali li trid tiġi adottata mill-Kunsill Ewropew abbażi tal-AGS għandha timmira li:

Jiġi żgurat li l-konsolidazzjoni fiskali tkun kompatibbli mad-dimensjoni tal-impjiegi u dik soċjali tal-Ewropa 2020 u ma tfixkilx il-provvista ta' servizzi pubbliċi ta' kwalità għolja.

Il-Ħamis 7 ta' Frar 2013

Ir-riformi tas-sistema tas-saħħa għandhom jiffokaw fuq it-titjib fil-kwalità u l-iżgurar tal-adegwatezza, affordabbiltà u aċċess universali, u l-garanzija tas-sostenibbiltà.

<u>Ir-Rakkomandazzjoni 6.2: Il-ġlieda kontra l-faqar u l-promozzjoni tal-inklużjoni soċjali</u>

Il-Parlament Ewropew jikkunsidra li l-gwida politika annwali li trid tiġi adottata mill-Kunsill Ewropew abbażi tal-AGS għandha timmira li:

Il-Kunsill Ewropew għandhu jagħmel prijorità fil-gwida politika tiegħu l-ġlieda kontra l-faqar u l-qgħad fost il-gruppi tal-etajiet kollha, speċjalment fil-faqar fost il-persuni b'impjiegi, il-faqar fost persuni b'rabtiet limitati jew bl-ebda rabta mas-suq tax-xogħol u l-faqar fost l-anzjani;

Tittejjeb l-adegwatezza u l-effikaċja tas-sistemi tal-protezzjoni soċjali u jiġi żgurat li dawn ikomplu jaġixxu bħala protetturi kontra l-faqar u l-esklużjoni soċjali;

Jiġu implimentati strateġiji ta' inklużjoni attiva u servizzi ta' kwalità għolja adegwati u affordabbli u approċċi direzzjonali għal impjiegi ta' kwalità bil-għan li tiġi prevenuta l-marġinalizzazzjoni ta' gruppi b'introjtu baxx u vulnerabbli;

Il-Kummissjoni għandha tivvaluta l-effetti tal-konsolidazzjoni fiskali fuq l-ugwaljanza bejn is-sessi u l-impjieg u l-faqar fost in-nisa.

Jiġi żgurat li l-effetti negattivi tal-konsolidazzjoni fiskali fuq l-ugwaljanza tas-sessi, l-impjieg u l-faqar tan-nisa jinqalbu billi jiġu indirizzati lill-Istati Membri rakkomandazzjonijiet aktar b'saħħithom speċifiċi għas-sessi, u billi jiġu diżaggregati l-miri ewlenin tal-istrateġija UE 2020 u l-miri nazzjonali korrispondenti skont il-ġeneru.

Jiġu żviluppati politiki u miżuri biex jitnaqqas il-faqar fost il-persuni b'impjieg, bħat-trawwim ta' livelli suffiċjenti ta' parteċipazzjoni fis-suq tax-xogħol ġo familji u l-iffaċilitar ta' tranżizzjonijiet 'il fuq għal dawk maqbuda f'impjiegi bi ħlas baxx jew prekarji.

L-Istati Membri għandhom jiġġieldu kontra l-faqar fost il-persuni b'impjieg billi jsegwu politiki tas-suq tax-xogħol li jkollhom l-għan li jiżguraw pagi għall-għajxien għal dawk li jaħdmu.

L-Istati Membri għandhom jikkunsidraw l-introduzzjoni ta' sussidji mmirati għall-proċess tat-tfittix tal-ħaddiema fost gruppi żvantaġġjati.

L-Istati Membri għandhom jispeċifikaw fil-Programmi ta' Riforma Nazzjonali tagħhom kif il-fondi tal-UE se jintużaw biex jappoġġaw il-miri nazzjonali fir-rigward tal-faqar u miri oħra soċjali, tal-impjiegi u tal-edukazzjoni, u jiżguraw l-ilħuq tal-miri tal-Ewropa 2020;

Issir ħidma fuq il-konsolidazzjoni fiskali proporzjonata u differenzjata li tiffavorixxi t-tkabbir filwaqt li jkunu żgurati l-irkupru ekonomiku u l-ħolqien tal-impjiegi

Ir-Rakkomandazzjoni 7: *Issir ħidma fuq il-konsolidazzjoni fiskali proporzjonata u differenzjata li tiffavorixxi t-tkabbir filwaqt li jkunu żgurati l-irkupru ekonomiku u l-ħolqien tal-impjiegi*

Il-Parlament Ewropew jikkunsidra li l-gwida politika annwali li trid tiġi adottata mill-Kunsill Ewropew abbażi tal-AGS għandha timmira li:

Timplimenta programmi ta' konsolidazzjoni fiskali, sabiex tiġi garantita s-sostenibbiltà tal-finanzi pubbliċi, b'mod proporzjonat u ddivrenzjat li jiffavorixxi t-tkabbir li jippermetti li l-investimenti jilħqu l-istrateġija UE 2020 u tiġi użata sal-massimu l-flessibbiltà prevista mill-Patt ta' Stabbiltà u Tkabbir.

Jiġu riveduti l-multiplikaturi fiskali biex tiġi evitata sottovalutazzjoni sistematika tal-effett tal-konsolidazzjoni fiskali fuq it-tkabbir u l-ħolqien tal-impjiegi f'kuntest ta' reċessjoni;

Issir reviżjoni tar-ritmu tal-konsolidazzjoni sabiex isir iddivrenzjar fil-pajjiżi kollha skont l-ispazju fiskali tagħhom biex jiġu evitati l-effetti negattivi potenzjali fuq it-tkabbir u l-impjiegi, filwaqt li tiġi ggarantita s-sostenibbiltà tad-dejn;

Tiġi żgurata l-koerenza bejn il-prijoritajiet differenti fil-gwida politika tiegħu, sabiex il-konsolidazzjoni fiskali ma jikkompromettix il-potenzjal tat-tkabbir sostenibbli u tal-ħolqien tal-impjiegi, ma żżidx il-faqar u l-esklużjoni soċjali, jew tevita l-provvista tas-servizzi pubbliċi ta' kwalità.

Tinkiseb koerenza totali bejn il-konsolidazzjoni baġitarja u l-miżuri ta' riforma ekonomika proposti min-naħa l-waħda u t-tnaqqis tal-faqar u ż-żieda tar-rati ta' impjieg min-naħa l-oħra;

Sforzi addizzjonali meħtieġa biex itejbu l-governanza, l-impenn u l-leġittimità demokratika

Ir-Rakkomandazzjoni 8: Tiżdied il-leġittimità demokratika għas-Semestru Ewropew

Il-Parlament Ewropew jikkunsidra li l-gwida politika annwali li trid tiġi adottata mill-Kunsill Ewropew abbażi tal-AGS għandha timmira li:

Jiġi żgurat li parlamenti nazzjonali u reġjonali, is-sħab soċjali, l-awtoritajiet pubbliċi u s-soċjetà ċivili jkunu involuti profondament fl-implimentazzjoni u l-monitoraġġ tal-gwida politika taħt l-Istrateġija Ewropa 2020 u l-proċess ta' governanza ekonomika, sabiex jiżguraw is-sjieda.

Il-Parlament Ewropew għandu jiġu involut b'mod xieraq fis-Semestru Ewropew.

Il-Kunsill Ewropew għandu jikkunsidra t-tħassib u l-proposti espressi mill-Parlament Ewropew meta jadotta l-gwida politika tal-2013 tiegħu.

P7_TA(2013)0054

Il-governanza tas-Suq Uniku

Riżoluzzjoni tal-Parlament Ewropew tas-7 ta' Frar 2013 li jinkludi rakkomandazzjonijiet lill-Kummissjoni dwar il-governanza tas-Suq Eniku (2012/2260(INL))

(2016/C 024/10)

Il-Parlament Ewropew,

— wara li kkunsidra l-Artikolu 225 tat-Trattat dwar il-Funzjonament tal-Unjoni Ewropea (TFUE),

— wara li kkunsidra l-Artikolu 26(3) tat-TFUE,

— wara li kkunsidra l-Komunikazzjoni tal-Kummissjoni tat-8 ta' Gunju 2012 bit-titolu "Governanza Aqwa tas-Suq Uniku" (COM(2012)0259),

— wara li kkunsidra l-Komunikazzjoni tal-Kummissjoni tat-28 ta' Novembru 2012 bit-titolu "Stħarriġ Annwali dwar it-Tkabbir 2013" (COM(2012)0750) u r-Rapport tal-Kummissjoni bit-titolu "L-Istat ta' Integrazzjoni tas-Suq Uniku 2013 – Kontribuzzjoni għall-Istħarriġ Annwali dwar it-Tkabbir 2013" (COM(2012)0752),

— wara li kkunsidra l-Valutazzjoni tal-Valur Miżjud Ewropew dwar Governanza Aħjar tas-Suq Uniku, bħala kontribut għall-eżerċizzju tas-Semestru Ewropew, imwettaq mill-Unità tal-Valur Miżjud Ewropew tal-Parlament Ewropew u trasmess lill-Kumitat tiegħu dwar is-Suq Intern u l-Protezzjoni tal-Konsumatur fis-7 ta' Frar 2013,

— wara li kkunsidra l-Komunikazzjoni tal-Kummissjoni tat-3 ta' Marzu 2010 bit-titolu: "Ewropa 2020 – Strateġija għal tkabbir intelliġenti, sostenibbli u inklussiv" (COM(2010)2020),

— wara li kkunsidra l-Komunikazzjoni tal-Kummissjoni tas-27 ta' Ottubru 2010 bit-titolu "Lejn Att dwar is-Suq Uniku għal ekonomija soċjali tas-suq kompetittiva ħafna – 50 proposta biex intejbu l-ħidma, in-negozju u l-iskambji ma" xulxin (COM(2010)0608),

Il-Ħamis 7 ta' Frar 2013

— wara li kkunsidra l-Komunikazzjoni tal-Kummissjoni tat-13 ta' April 2011 bit-titolu "L-Att dwar is-Suq Uniku – Tnax-il xprun sabiex jiġi stimulat it-tkabbir u r-rinfurzar tal-fiduċja – 'Flimkien għal tkabbir ġdid'" (COM(2011)0206),

— wara li kkunsidra l-Komunikazzjoni tal-Kummissjoni tat-3 ta' Ottubru 2012 bit-titolu "Att dwar is-Suq Uniku II – Flimkien għal tkabbir ġdid" (COM(2012)0573),

— wara li kkunsidra l-Komunikazzjoni tal-Kummissjoni tat-8 ta' Ġunju 2012 bit-titolu "Dwar l-implimentazzjoni tad-Direttiva dwar is-Servizzi – Sħubija għal tkabbir ġdid fis-servizzi 2012-2015" (COM(2012)0261),

— wara li kkunsidra r-rapport lill-President tal-Kummissjoni Ewropea minn Mario Monti tad-9 ta' Mejju 2010 bit-titolu "Strateġija ġdida għas-Suq Uniku – Li Taqdi l-Ħtiġijiet tal-Ekonomija u tas-Soċjetà tal-Ewropa",

— wara li kkunsidra l-White Paper tal-Kummissjoni tat-28 ta' Marzu 2011 bit-titolu "Pjan direzzjonali għal Żona Unika Ewropea tat-Trasport – Lejn sistema tat-trasport kompetittiva u li tuża r-riżorsi b'mod effiċjenti" (COM(2011)0144),

— wara li kkunsidra r-rapport tal-President tal-Kunsill Ewropew tas-26 ta' Ġunju 2012 bit-titolu "Lejn unjoni ekonomika u monetarja ġenwina", ir-rapport interim tat-12 ta' Ottubru 2012 u r-rapport finali tal-5 ta' Diċembru 2012 dwaru,

— wara li kkunsidra t-Tabella ta' Valutazzjoni tas-Suq Intern Nru 23 (Settembru 2011) u r-riżoluzzjoni tal-Parlament tat-22 Mejju 2012 ([1]) dwarha,

— wara li kkunsidra t-Tabella ta' Valutazzjoni tas-Suq Intern Nru 25 (Ottubru 2012),

— wara li kkunsidra d-dokument ta' ħidma tal-Persunal tal-Kummissjoni tal-24 ta' Frar 2012 bit-titolu "Nagħmlu Suċċess mis-Suq Uniku – Kontroll annwali fuq il-governanza 2011" (SWD(2012)0025),

— wara li kkunsidra l-Konkluzjonijiet tal-Kunsill Kompetittività tat-30 u l-31 ta' Mejju 2012 dwar is-Suq Uniku Digitali u l-Governanza tas-Suq Uniku,

— wara li kkunsidra d-deliberazzjonijiet tal-Kunsill Kompetittività tal-10 u l-11 ta' Ottubru 2012 dwar l-Att dwar is-Suq Uniku,

— wara li kkunsidra l-Konkluzjonijiet tal-Kunsill Ewropew tat-28 u d-29 ta' Gunju 2012,

— wara li kkunsidra l-Konkluzjonijiet tal-Kunsill Ewropew tat-18 u d-19 ta' Ottubru 2012,

— wara li kkunsidra l-kontribuzzjoni u l-konklużjonijiet tat-tmienja u erbgħin Konferenza tal-Kumitati Parlamentari għall-Affarijiet tal-Unjoni tal-Parlamenti tal-Unjoni Ewropea (COSAC) mill-14sas-16 ta' Ottubru 2012,

— wara li kkunsidra r-riżoluzzjoni tiegħu tal-20 ta' Mejju 2010 dwar ir-realizzazzjoni tas-suq uniku għall-konsumaturi u ċ-ċittadini ([2]),

— wara li kkunsidra r-riżoluzzjoni tiegħu tas-6 ta' April 2011 dwar governanza u sħubija fis-suq uniku ([3]),

— wara li kkunsidra r-riżoluzzjoni tiegħu tal-14 ta' Ġunju 2012 bit-titolu "L-Att dwar is-Suq Uniku – Il-Passi li Jmiss għal Tkabbir" ([4]),

— wara li kkunsidra r-riżoluzzjoni tiegħu tal-5 ta' Lulju 2011 dwar suq tal-konsumaturi aktar effiċjenti u aktar ġust ([5]),

— wara li kkunsidra l-Artikoli 42 u 48 tar-Regoli ta' Procedura tiegħu,

— wara li kkunsidra r-rapport tal-Kumitat għas-Suq Intern u l-Harsien tal-Konsumatur u l-opinjonijiet tal-Kumitat għall-Impjiegi u l-Affarijiet Socjali kif ukoll tal-Kumitat għall-Iżvilupp Reġjonali (A7-0019/2013),

---

([1]) Testi adottati, P7_TA(2012)0211.
([2]) ĠU C 161 E, 31.5.2011, p. 84.
([3]) ĠU C 296 E, 2.10.2012, p. 51Texts
([4]) Testi adottati, P7_TA(2012)0258.
([5]) ĠU C 33 E, 5.2.2013, p. 9.

A. billi Suq Uniku effettiv u li jiffunzjona tajjeb, ibbażat fuq ekonomija soċjali tas-suq kompetittiva ħafna, huwa meħtieġ aktar minn qatt qabel sabiex jagħti spinta lit-tkabbir u lill-kompetittività u biex jinħolqu l-impjiegi sabiex l-ekonomija tal-Ewropea terġa' tieħu r-ruħ; billi s-Suq Uniku għandu jaħdem għal dak l-objettiv billi jipprovdi rispons konkret għall-kriżi filwaqt li jiżgura s-sikurezza tal-konsumaturi u jheġġeġ il-koeżjoni soċjali;

B. billi s-Suq Uniku għandu rwol indispensabbli fl-ilħuq tal-objettivi tal-Istrateġija Ewropa 2020, għal tkabbir intelliġenti, sostenibbli u inklussiv;

C. billi, 20 sena wara l-ħolqien uffiċjali tiegħu, is-Suq Uniku għadu ma tlestiex għalkollox, prinċipalment minħabba li l-Istati Membri għadhom ma ttrasponewx jew għadhom ma implimentawx bis-sħiħ madwar 1 500 direttiva u madwar 1 000 regolament;

D. billi hemm ħtieġa urġenti li tissaħħaħ il-governanza tas-Suq Uniku u li jittejbu t-traspożizzjoni, l-implimentazzjoni u l-infurzar tar-regoli li jirregolawh;

E. billi s-Suq Uniku għandu jitlesta bl-ikbar determinazzjoni u kemm jista' jkun malajr, filwaqt li jinżamm bilanċ meħtieg bejn id-dimensjoni ekonomika, soċjali u ambjentali tiegħu;

F. billi s-Suq Uniku m'għandux jiġi maqtugħ minn politiki orizzontali oħra, bħall-protezzjoni tal-konsumaturi u tal-ħaddiema, id-drittijiet soċjali, l-ambjent u l-iżvilupp sostenibbli;

G. billi t-tlestija tas-Suq Uniku Ewropew tifforma l-bażi għat-tlestija tal-proċess ta' integrazzjoni politika u ekonomika tal-Unjoni Ewropea u tipprovdi r-rabta meħtieġa bejn l-Istati Membri kollha, kemm dawk membri taż-żona tal-euro kif ukoll dawk li mhumiex;

H. billi governanza tajba tas-Suq Uniku u aktar żvilupp tar-reġjuni jikkumplimentaw lil xulxin, jistgħu jtejbu b'mod sinifikanti l-prospetti għal tkabbir lokali u reġjonali u joħolqu b'mod konġunt Ewropa b'saħħitha li l-karatteristiċi tagħha jkunu l-koezjoni u l-kompetittività; billi, b'mod partikolari, il-Kooperazzjoni Territorjali Ewropea hija bbażata fuq kunċetti simili għas-Suq Uniku f'termini tal-promozzjoni ta' interazzjonijiet transkonfinali u benefiċċju reċiproku minn infrastrutturi, investimenti u swieq reġjonali u lokali; billi s-Suq Uniku jista' jissaħħaħ aktar billi jiġu indirizzati n-nuqqasijiet tas-swieq, tiġi kkonsolidata l-kooperazzjoni territorjali transkonfinali u billi jiġu ffaċilitati l-attivitajiet u l-finanzjament tal-awtoritajiet lokali u reġjonali fil-qafas tal-ftehimiet territorjali;

I. billi, minkejja l-impenji politiċi li ngħataw fl-ogħla livell u l-isforzi li saru mill-Kummissjoni u mill-Istati Membri, id-defiċit medju tat-traspożizzjoni żdied minn 0,7 % fl-2009 għal 1,2 % fi Frar 2012 u, wara xi progress f'dawn l-aħħar xhur, issa laħaq 0,9 %; billi jeħtieġ li jsiru aktar sforzi peress li dak id-defiċit iwassal għal nuqqas ta' fiduċja fl-Unjoni inġenerali u fis-Suq Uniku b'mod partikolari;

J. billi s-Suq Uniku bħala s-sinsla tal-Unjoni, u l-funzjonament tajjeb tiegħu bħala l-bażi u l-qafas għal irkupru ekonomiku u soċjali fl-Ewropa, huma ta' importanza kbira; billi f'dak il-kuntest ir-rispett għad-drittijiet soċjali, f'konformità mal-liġi nazzjonali u l-prassi li jirrispettaw il-liġi tal-Unjoni, huwa indispensabbli;

K. billi, kif indikat fit-Tabelli ta' Valutazzjoni tas-Swieq tal-Konsumatur u l-eżami tal-integrazzjoni tas-Suq Uniku għall-erba' libertajiet, żieda fil-kompetizzjoni li tirriżulta mill-proċess ta' integrazzjoni sservi ta' inċentiv qawwi biex tiġi offruta varjetà aktar mifruxa ta' prodotti irħas u ta' kwalità aktar għolja għall-konsumaturi Ewropej;

L. billi l-kisbiet ekonomiċi potenzjali minn implimentazzjoni sħiħa u kif suppost tad-Direttiva 2006/123/EC tal-Parlament Ewropew u tal-Kunsill tat-12 ta' Diċembru 2006 dwar is-servizzi fis-suq intern [1] jammontaw għal potenzjal ta' tkabbir ta' bejn 0,8 % u 2,6 % tal-prodott domestiku gross (PDG), li jimmaterjalizza bejn ħames u għaxar snin wara l-implimentazzjoni ta' dik id-Direttiva;

---

[1] ĠU L 376, 27.12.2006, p. 36.

M. billi l-Kummissjoni tistma li l-Unjoni tista' tikseb 4 % addizzjonali tal-PDG fuq l-għaxar snin li jmiss billi tistimula l-iżvilupp rapidu tas-Suq Uniku;

N. billi l-istrateġija tas-Suq Uniku għandha tiġi kkoordinata u bbażata fuq ftehim pragmatiku, komprensiv u mifrux appoġġjat mill-Istati Membri u l-istituzzjonijiet Ewropej kollha; billi għadha tinħtieġ tmexxija b'saħħitha min-naħa tal-istituzzjonijiet Ewropej kollha u sjieda politika ċara min-naħa tal-Istati Membri sabiex jiġu implimentati u infurzati bis-sħiħ id-direttivi u r-regolamenti relatati mas-Suq Uniku, u biex tiżdied il-kredibbiltà tas-Suq Uniku u l-fiduċja fih;

O. billi l-President tal-Kunsill Ewropew enfasizza, fir-rapport tiegħu msemmi hawn fuq tas-26 ta' Ġunju 2012, l-importanza ta' kompatibilità sħiħa mas-Suq Uniku kif ukoll ta' ftuħ u trasparenza fil-proċess lejn unjoni ekonomika u monetarja aktar profonda; billi, fir-rapport finali tal-5 ta' Diċembru 2012, il-President tal-Kunsill Ewropew enfasizza aktar l-importanza, fuq perjodu qasir, li jitlesta s-Suq Uniku peress li jservi ta' strument b'saħħtu għall-promozzjoni tat-tkabbir;

P. billi azzjonijiet konkreti, kemm fil-livell tal-Istati Membri kif ukoll fil-livell tal-Unjoni, għadhom meħtieġa sabiex tiġi implimentata bis-sħiħ il-libertà tal-moviment ta' oġġetti, persuni, servizzi u kapital fl-Unjoni Ewropea; billi l-ftuħ ta' opportunitajiet ġodda tan-negozju għall-kumapniji, b'mod partikolari l-impriżi żgħar u ta' daqs medju (SMEs), anke permezz ta' applikazzjoni rigoruża tat-test tal-SMEs fi ħdan il-valutazzjonijiet tal-impatt kif imwettqa mill-Kummissjoni u l-Parlament, il-progress rapidu fir-rigward tal-aġenda ta' regolamentazzjoni intelliġenti u leġiżlazzjoni adattata apposta għal tipi differenti ta' kumpaniji, fejn xieraq, u mingħajr ma jiddgħajfu l-objettivi ġenerali bħas-saħħa u s-sikurezza fuq il-post tax-xogħol, jista' jigħin ukoll biex l-ekonomiji tal-Ewropa jerġgħu jieħdu r-ruħ;

Q. billi, fil-kuntest tas-Suq Uniku, għandu jiġi rikonoxxut ir-rwol siewi ta' punti uniċi ta' servizz, fosthom dawk elettroniċi u fiżiċi, li jnaqqsu l-piżijiet amministrattivi u l-ispejjeż ta' tranżazzjoni, itejbu l-effiċjenza, jiftħu s-suq, itejbu t-trasparenza u l-kompetizzjoni, u jwasslu għal inqas infiq pubbliku u għal aktar opportunitajiet biex in-negozji, inklużi SMEs u mikroimpriżi, ikollhom aċċess għas-swieq u jżommu u joħolqu impjiegi ġodda;

Leġiżlazzjoni aħjar

R. billi l-Kummissjoni għandha timmira għal koordinazzjoni u koerenza aktar orizzontali fit-tħejjija ta' proposti leġiżlattivi li huma relevanti għas-Suq Uniku; billi l-Kummissjoni għandha twettaq valutazzjonijiet tal-impatt fil-fond, li jinkludu valutazzjonijiet tal-impatt fuq it-territorji, fejn tistabbilixxi argumenti konvinċenti għall-ħtieġa ta' leġiżlazzjoni dwar is-Suq Uniku qabel ma tadotta proposti leġiżlattivi;

S. billi l-Kummissjoni għandha, skont il-prinċipju tas-sussidjarjetà u kull fejn ikun xieraq, u prinċipalment fejn ma jkun hemm l-ebda ħtieġa għal aktar diskrezzjoni fl-implimentazzjoni tal-leġiżlazzjoni tal-Unjoni, tagħżel regolamenti aktar milli direttivi bħala l-istrument legali ppreferut għar-regolamentazzjoni tas-Suq Uniku;

T. billi l-Istati Membri u l-Kummissjoni għandhom jintroduċu "test tas-Suq Uniku" fil-livell nazzjonali bil-għan li jiġi vvalutat jekk kwalunkwe leġiżlazzjoni ġdida adottata fil-livell nazzjonali jistax ikollha impatt negattiv fuq il-funzjonament effettiv tas-Suq Uniku; billi l-Kummissjoni għandha tqis il-vijabbiltà ta' sistema ta' notifika għal abbozzi ta' liġijiet nazzjonali li jista' jkollhom impatt negattiv fuq il-funzjonament tas-Suq Uniku, biex b'hekk tissupplimenta l-proċedura stipulata fid-Direttiva 98/34/KE għall-ħolqien ta' strument orizzontali, biex tissaħħaħ in-natura preventiva tagħha meta l-Kummissjoni tressaq opinjoni dettaljata dwar abbozz ta' liġi biex tiżgura l-applikazzjoni tagħha sabiex tirrimedja l-applikazzjoni mhux sodisfaċenti ta' leġiżlazzjoni tal-UE fil-livell lokali;

U. billi huwa essenzjali li kooperazzjoni amministrattiva bejn l-Istati Membri titwettaq b'mod effiċjenti, effikaċi u kosteffikaċi, kif inhu l-każ bis-Sistema ta' Informazzjoni tas-Suq Intern (IMI); billi l-IMI għandha tintuża dejjem, anki f'oqsma oħra, sabiex tissaħħaħ il-funzjonalità tagħha u titnaqqas il-burokrazija, biex tiżdied it-trasparenza u biex l-atturi kollha fis-Suq Uniku jkunu jistgħu jgawdu bis-sħiħ mill-benefiċċji li tipprovdi;

Traspozizzjoni, implimentazzjoni u applikazzjoni aħjar

V. billi kull Stat Membru għandu jittrasponi kull direttiva b’mod konsistenti u jadotta l-miżuri ta’ traspożizzjoni kollha relatati ma’ att sħiħ leġiżlattiv tal-Unjoni b’mod konġunt u f’daqqa, sabiex jiġi żgurat li t-traspożizzjoni nazzjonali ta’ dak l-att tirrifletti l-kompromess li ntlaħaq fl-livell tal-Unjoni, peress li traspożizzjoni ħażina u tard tfixkel kompetizzjoni fis-Suq Uniku u tostakola liċ-ċittadini u lin-negozji milli jieħdu vantaġġ bis-sħiħ mis-Suq Uniku;

W. billi jeħtieġ li tinkiseb aktar trasparenza fl-implimentazzjoni u l-applikazzjoni uniformi tal-ligi tal-Unjoni fl-Istati Membri; billi tabelli ta’ korrelazzjoni se jservu ta’ strument dejjem aktar utli f’Suq Uniku integrat sabiex tigi riflessa t-traspozizzjoni nazzjonali tar-regoli tal-Unjoni u billi l-Kummissjoni għandha għalhekk titlob dawn it-tabelli aktar ta’ spiss;

Monitoraġġ tal-implimentazzjoni

X. billi l-iskambju ta’ esperjenza u l-aħjar prattika bejn l-Istati Membri huwa kruċjali sabiex wieħed jifhem il-mekkaniżmi nazzjonali għall-applikazzjoni tal-liġi tal-Unjoni u l-bqija tal-ostakoli għas-Suq Uniku; billi l-Istati Membri għandhom jagħmlu skambju tal-informazzjoni bejniethom u mal-Kummissjoni qabel it-traspożizzjoni sabiex jiżguraw traspożizzjoni korretta u jipprevjenu l-frammentazzjoni; billi l-monitoragg tal-implimentazzjoni tal-ligijiet tal-Unjoni huwa waħda mill-kompetenzi ewlenin tal-Kummissjoni u tal-ħaddiema tac-civil tagħha; billi, sabiex tissodisfa l-impenji tagħha biex tgħin lill-Istati Membri bit-trażpożizzjoni u l-implimentazzjoni tal-leġiżlazzjoni tal-Unjoni, il-Kummissjoni tista’ tibda u tikkoordina netwerk ta’ ħaddiema taċ-ċivil inkarigati mill-implimentazzjoni tal-leġiżlazzjoni l-ġdida kollha tal-Unjoni lil hinn minn SOLVIT, u b’hekk tipprovdi pjattaforma għall-iskambju u l-analiżi bejn il-pari għal kooperazzjoni mill-qrib mal-Istati Membri, sabiex tittejjeb il-kwalità globali tal-implimentazzjoni u jiġu solvuti problemi li jikkonċernawl-implimentazzjoni mill-Istati Membri; billi għandu jiġi promoss skambju ta’ ħaddiema taċ-ċivil nazzjonali inkarigati mill-implimentazzjoni tal-liġi tal-Unjoni bejn l-Istati Membri, sabiex jitheġġeġ fluss aħjar ta’ informazzjoni u tal-aħjar prassi;

Y. billi statistici purament kwantitattivi dwar l-implimentazzjoni ta’ legizlazzjoni dwar is-Suq Uniku ma jippermettux kejl tal-kwalità tal-implimentazzjoni u l-impatt partikolari fuq is-Suq Uniku ta’ strumenti ewlenin specifici; billi evalwazzjoni politika u kwalitattiva tal-implimentazzjoni u l-progress tas-Suq Uniku hija għalhekk meħtieġa, partikolarment fir-rigward tar-rilevanza ekonomika tal-leġiżlazzjoni l-ġdida dwar is-Suq Uniku u l-applikazzjoni tal-leġiżlazzjoni eżistenti;

Z. billi din l-evalwazzjoni għandha tiddifferenzja bejn in-nuqqas ta’ traspożizzjoni, li huwa nuqqas identifikabbli b’mod ċar mill-Istat Membru, u l-possibbiltà ta’ nonkonformità li jista’ jkun ibbażat fuq interpretazzjoni u fehim differenti tal-liġi tal-Unjoni; billi t-Trattati jipprevedu li l-Qorti tal-Ġustizzja tal-Unjoni Ewropea biss tista’, fl-aħħar mill-aħħar u pubblikament tistabbilixxi n-nonkonformità tal-liġi nazzjonali mal-liġi tal-Unjoni; billi, għalhekk, l-ebda istituzzjoni oħra ma tista’ tiddikjara nonkonformità ta’ dan it-tip; billi l-Parlament għandu jiġi pprovdut kull sena b’lista ta’ leġiżlazzjoni tal-Unjoni mhux trasposta jew mhux trasposta b’mod korrett fl-Istati Membri kkonċernati;

AA. billi forom ta’ kundizzjonalità fil-Fondi Strutturali relatati mat-traspożizzjoni ta’ direttivi dwar is-Suq Uniku fl-Istati Membri għadhom qed jiġu negozjati fil-proċess leġiżlattiv għall-adozzjoni ta’ Regolamenti ġodda; billi tali miżuri għandhom jintużaw biss meta ma jkunx fadal għażla oħra, u billi l-użu tal-lieva tal-appoġġ finanzjarju tal-Unjoni biex jipprovdi inċentivi għat-traspożizzjoni f’waqtha ta’ regoli dwar is-Suq Uniku għandu jiġi bbilanċjat sew;

Infurzar aħjar

AB. billi, sabiex titjieb il-governanza tas-Suq Uniku, għandu jkun hemm politika ta’ ‘tolleranza żero fir-rigward tal-Istati Membri li ma jimplimentawx ir-regoli tas-Suq Uniku b’mod xieraq;

AC. billi proċedimenti ta’ ksur, kif stabbiliti fl-Artikolu 258 tat-TFUE, u kif implimentati mill-Kummissjoni, ma jippermettux nuqqasijiet fl-implimentazzjoni u l-applikazzjoni ta’ dispożizzjonijiet tas-Suq Uniku fl-Istati Membri li jridu jiġu indirizzati u kkoreġuti malajr;

AD. billi l-proċeduri ta’ ksur spiss urew serje ta’ limitazzjonijiet konnessi mal-adegwatezza fl-issodisfar tal-aspettattivi tal-konsumaturi individwali u tan-negozji, u billi jeħtieġ li jiġi stabbilit strument ta’ rikors uniku fil-livell tal-Unjoni li jkun rapidu u ekonomikament aċċessibbli;

AE. billi l-Istati Membri u l-Kunsill Ewropew għandhom għalhekk ikomplu jiżviluppaw aktar il-proċedimenti ta' ksur fil-qafas ta' reviżjonijiet futuri tat-TFUE; billi fl-istess ħin għandu jsir kull sforz lejn użu aktar strinġenti tal-proċedimenti ta' ksur għal każijiet ta' ksur tad-dispożizzjonijiet tal-liġi tal-Unjoni fil-qasam tas-Suq Uniku; billi f'dak il-kuntest proċeduri aktar mgħaġġla fi ħdan il-Kummissjoni u, fejn xieraq, rikors għal proċedimenti interim quddiem il-Qorti tal-Ġustizzja, f'konformità mal-Artikolu 279 tat-TFUE, għandhom jiġu applikati b'mod aktar attiv; billi xi atti legali tal-Unjoni jipprevedu miżuri provviżorji li jistgħu jittieħdu mill-qrati nazzjonali biex jipprevjenu ksur imminenti, bħal inġunzjonijiet; billi dan jista' jservi bħala mudell għal proċeduri aktar effiċjenti u billi l-użu ta' tali miżuri provviżorji għandu għalhekk jitqies fl-oqsma kollha relevanti;

AF. billi l-użu tal-EU Pilot kellu riżultati pożittivi fl-iżgurar tal-applikazzjoni korretta tal-liġi tal-Unjoni u qed jipprovdi soluzzjonijiet aktar rapidi għal problemi li jiltaqgħu magħhom iċ-ċittadini u n-negozji; billi l-Kummissjoni għandha għalhekk tippromwovi l-użu tal-EU Pilot u ttejjeb aktar l-effettività tiegħu, sabiex tidentifika u tikkoreġi aħjar il-ksur tar-regoli tas-Suq Uniku mingħajr il-ħtieġa li tuża proċeduri ta' ksur li jieħdu ż-żmien;

AG. billi SOLVIT għandu rwol importanti bħala strument għas-soluzzjoni tal-problemi ewlenin fil-livell nazzjonali u għalhekk biex jiżgura konformità aħjar mal-liġi tal-Unjoni marbuta mas-Suq Uniku, iżda l-potenzjal tas-SOLVIT għadu ma ġiex sfruttat bis-sħiħ; billi għandhom jitħeġġew azzjonijiet konkreti li jtejbu l-viżibbiltà ta' SOLVIT u aktar komunikazzjoni intensiva liċ-ċittadini Ewropej dwar SOLVIT, sabiex jiġi sfruttat aħjar il-potenzjal tiegħu, mingħajr ma jinqabeż il-baġit kurrenti; billi għandhom isiru aktar sforzi biex SOLVIT jiġi integrat aħjar fil-firxa ta' servizzi ta' għajnuna u strumenti ta' infurzar disponibbli fil-livell nazzjonali u fil-livell tal-Unjoni; billi, fl-istess sens, titjib rigward l-użu faċli u ċ-ċarezza tal-informazzjoni tal-Punti ta' Kuntatt Uniku fl-Istati Membri huwa meħtieġ;

AH. billi l-Kummissjoni għandha tirrinforza l-azzjonijiet tagħha fl-iżgurar tal-implimentazzjoni kif suppost u l-infurzar tar-regoli kollha adottati fl-Istati Membri, filwaqt illi tirreaġixxi b'mod aktar mgħaġġel għal avviżi u lmenti dwar l-implimentazzjoni mhux korretta tal-liġi tal-Unjoni u tieħu l-passi meħtieġa sabiex jitneħħew inkonsistenzi eżistenti;

AI. billi jeħtieġ li l-Kummissjoni – wara evalwazzjoni politika – tagħmel użu sod mis-setgħat kollha tagħha u tisfrutta għalkollox il-mekkaniżi kollha ta' sanzjonar għad-dispożizzjoni tagħha;

AJ. billi s-sweeps tal-UE, li huma azzjonijiet ta' monitoraġġ ikkoordinati mill-Kummissjoni u eżegwiti fl-istess ħin fl-Istati Membri minn awtoritajiet nazzjonali rilevanti, taw prova li huma għodda utli sabiex il-Kummissjoni u l-Istati Membri jkunu jistgħu jimmonitorjaw b'azzjonijiet konġunti l-applikazzjoni tal-leġiżlazzjoni eżistenti dwar is-Suq Uniku fl-Istati Membri; billi sweeps riċenti żvelaw konformità fqira mar-regoli ta' protezzjoni tal-konsumatur fis-settur bankarju fl-Unjoni kollha; billi, għalhekk, il-Kummissjoni għandha toffri użu aktar estensiv ta' sweeps tal-UE lill-Istati Membri sabiex tiġi ffaċilitata s-sorveljanza b'mod partikolari minn awtoritajiet nazzjonali inqas attrezzati u anqas imħejjija; billi l-koordinazzjoni tal-azzjonijiet sweep tal-UE f'oqsma oħra għandhom jiġu kkunsidrati u billi sweeps tal-UE għandhom jiġu estiżi wkoll għal prodotti u servizzi offlajn;

Atti dwar is-Suq Uniku

AK. billi l-Atti dwar is-Suq Uniku jagħmlu parti mill-isforzi għat-tisħiħ tal-governanza tas-Suq Uniku permezz ta' titjib u koordinazzjoni aħjar b'mod partikolari tal-fażi preleġiżlattiva;

AL. billi l-metodu ċikliku tal-preżentazzjoni ta' Atti dwar is-Suq Uniku għandu jitqies b'mod pożittiv, minħabba li jippermetti l-identifikazzjoni u d-diskussjoni tal-prijoritajiet għall-iżvilupp tas-Suq Uniku fuq bażi regolari;

AM. billi l-Att dwar is-Suq Uniku kkostitwixxa strateġija trażversali importanti għar-rimedju ta' nuqqasijiet kbar li fadal tas-Suq Uniku; billi din l-istrateġija ddeterminat b'mod orizzontali miżuri konkreti leġiżlattivi u mhux leġiżlattivi li jistgħu jirrilaxxaw potenzjali ta' tkabbir mhux użati u jneħħu ostakli għas-Suq Uniku; billi jidher li f'dan ir-rigward sar xi progress fil-proposti ppreżentati mill-Kummissjoni, iżda għadhom jinħtieġu aktar sforzi f'termini ta' prospettiva fit-tul; billi l-Kummissjoni għandha ssegwi, bħala prijorità, il-proposti li diġà jinsabu fl-Att dwar is-Suq Uniku, b'mod partikolari dawk li jikkonċernaw l-istrument orizzontali għas-sorveljanza tas-suq u t-trasparenza tal-imposti bankarji u informazzjoni mhux finanzjarja minn negozji;

AN. billi l-Att dwar is-Suq Uniku II ikompli b'dan l-approċċ billi jidentifika netwerks integrati, il-mobilità taċ-ċittadini u n-negozji, l-ekonomija diġitali u l-intraprenditorija soċjali flimkien mal-fiduċja tal-konsumatur bħala l-erba' assi għal tkabbir fil-ġejjieni; billi proposti leġiżlattivi li jiżguraw id-dritt ta' aċċess għal kont bankarju bażiku, ir-reviżjoni tad-Direttiva 2007/64/KE tal-Parlament Ewropew u tal-Kunsill tat-13 ta' Novembru 2007 dwar is-servizzi ta' ħlas fis-suq intern ([1]) u l-iffaċilitar ta' investiment fit-tul fl-ekonomija reali jistgħu jagħmlu kontribut importanti f'dan ir-rigward; billi l-Kummissjoni, meta tipproponi l-miżuri, u l-Parlament u l-Kunsill, meta jiddiskutuhom, għandhom jevalwaw bir-reqqa kull waħda mill-miżuri maħsuba u l-potenzjali tagħhom sabiex tinkiseb ekonomija soċjali tas-suq kompetittiva ferm u għandhom jaħdmu għal adozzjoni rapida;

AO. billi l-Att dwar is-Suq Uniku għandu jindirizza l-problemi soċjoekonomiċi tal-Unjoni u jiffavorixxi suq li jkun għas-servizz taċ-ċittadini;

AP. billi l-għan tal-approċċi orizzontali tal-ġejjieni għandu jkun it-tlestija tas-Suq Uniku Diġitali sabiex iċ-ċittadini jkunu jistgħu jibbenefikaw bis-sħiħ mis-soluzzjonijiet diġitali u biex tiġi żgurata l-kompetittività tan-negozji fl-Unjoni;

Oqsma prinċipali

AQ. billi l-Kummissjoni tipproponi li timmira l-attivitajiet tagħha lejn oqsma principali u strumenti specifici; billi, madankollu, tinħtieġ enfasi aktar qawwija fuq numru limitat ta' strumenti u azzjonijiet sabiex jinkiseb titjib tanġibbli fl-applikazzjoni tar-regoli tas-Suq Uniku; billi s-Suq Uniku Diġitali, is-settur tas-servizzi, is-settur tal-enerġija, l-akkwist pubbliku, ir-riċerka u l-innovazzjoni kif ukoll il-protezzjoni tal-konsumatur u l-mobbiltà akbar taċ-ċittadini, b'mod partikolari il-ħaddiema u l-professjonisti, huma fost l-oqsma ewlenin l-aktar importanti għat-tkabbir;

AR. billi dawn l-oqsma u l-istrumenti ewlenin jistgħu jiġu riveduti fuq bażi annwali sabiex l-iżviluppi attwali fl-Istati Membri, u b'mod partikolari fl-oqsma li huma ekonomikament l-aktar relevanti għas-Suq Uniku, kif turi valutazzjoni bbażata fuq l-evidenza, ikunu riflessi u meqjusa kif xieraq fil-proċessi tat-teħid ta' deċiżjonijiet fl-istituzzjonijiet tal-Unjoni; billi l-metodoloġija għad-definizzjoni tal-oqsma ewlenin għat-titjib tal-funzjonament tas-Suq Uniku għandha tiġi riveduta regolarment, filwaqt li jitqiesu l-miri tat-tkabbir u l-prospetti ta' tkabbir;

AS. billi l-Istati Membri u l-istituzzjonijiet tal-Unjoni għandhom jiffukaw fuq l-adozzjoni u l-implimentazzjoni rapida ta' miżuri leġiżlattivi marbuta mal-oqsma ewlenin, li huma essenzjali għat-tkabbir u l-ħolqien tax-xogħol, kif enfasizzat fil-Patt għat-Tkabbir u l-Impjiegi;

AT. billi għandhom jittieħdu iktar passi lejn regolamentazzjoni tas-servizzi finanzjarji li tipprovdi informazzjoni adegwata u protezzjoni għall-konsumaturi, tippermetti evalwazzjoni trasparenti ta' prodotti finanzjarji, b'mod partikolari dawk riskjużi, u li tippermetti l-possibilità ta' soluzzjoni alternattiva tat-tilwim u mezzi li jiggarantixxu li l-konsumaturi jiġu kkumpensati u rimborżati kif xieraq;

AU. billi Suq Uniku kkompletat bis-sħiħ li jiffunzjona kif suppost ma jistax ikun effettiv mingħajr sistema tat-trasport Ewropea unika, interkonnessa u effiċjenti li hija kruċjali għall-moviment bla xkiel ta' oġġetti, persuni u servizzi: il-libertajiet essenzjali u sottostanti għal Suq Uniku;

([1]) ĠU L 319, 5.12.2007, p. 1.

Il-Ħamis 7 ta' Frar 2013

AV. billi Żona Unika Ewropea tat-Trasport għandha tiffaċilita l-movimenti ta' ċittadini u merkanzija, tnaqqas l-ispejjeż u ttejjeb is-sostenibbiltà tat-trasport Ewropew, permezz tat-tlestija ta' netwerks tat-trasport trans-Ewropej interoperabbli u sostenibbli, u billi telimina l-ostakoli kollha residwi bejn modi u sistemi nazzjonali filwaqt li tiffaċilita l-emerġenza ta' operaturi multinazzjonali u multimodali; billi, għat-tlestija taż-Żona Unika Ewropea tat-Trasport, is-servizzi ferrovjarji, it-trasport marittimu, it-trasport tal-merkanzija bit-triq kif ukoll l-Ajru Uniku Ewropew u l-interpretazzjoni uniformi tad-drittijiet tal-passiġġieri għandhom rwol ċentrali;

Suq Uniku għall-atturi kollha

AW. billi ċ-ċittadini tal-Unjoni u, b'mod partikolari l-istudenti, il-professjonisti u l-imprendituri, kif ukoll l-SMEs, fl-Istati Membri kollha għandhom jiġu mistiedna jagħmlu suġġerimenti dwar kif l-aħjar li jinkiseb twettiq sħiħ tas-Suq Uniku, u billi l-istituzzjonijiet kollha għandhom jiġu inkoraġġuti jistabbilixxu konsultazzjoni pubblika u djalogu mas-soċjetà ċivili sabiex jiġi żgurat li l-ħtiġijiet taċ-ċittadini, tal-konsumaturi u tan-negozji jiġu kkunsidrati kif xieraq u li l-politika proposta tipprovdi valur miżjud għall-atturi kollha; billi jinħtieġu strumenti xierqa għall-komunikazzjoni tal-liġi tal-Unjoni liċ-ċittadini;

AX. billi s-Suq Uniku għandu jiffoka fuq id-drittijiet tal-partijiet interessati kollha; billi involviment aktar b'saħħtu u aktar kmieni tas-sħab soċjali, is-soċjetà ċivili u l-partijiet interessati l-oħra kollha fit-tfassil, l-adozzjoni, l-implimentazzjoni u l-monitoraġġ tal-miżuri meħtieġa biex jistimulaw it-tkabbir u d-drittijiet taċ-ċittadini fis-Suq Uniku, ibbażat ukoll fuq forom ta' parteċipazzjoni onlajn u demokrazija elettronika, huwa essenzjali biex tiġi restawrata l-fiduċja fis-Suq Uniku;

AY. billi, permezz ta' awtoġovernanza lokali u reġjonali, atturi lokali u reġjonali jwettqu bosta dmirijiet li huma previsti fil-leġiżlazzjoni tal-Unjoni dwar is-Suq Uniku, speċjalment fil-qasam tal-akkwist pubbliku, l-għajnuna mill-istat, is-servizzi ta' interess ekonomiku ġenerali u l-konċessjonijiet; billi dawk il-politiki għandhom jiġu implimentati b'mod xieraq, inter alia sabiex jitnaqqsu r-rati ta' żbalji fil-politika ta' koeżjoni; billi l-għoti ta' servizzi pubbliċi ta' kwalità għolja għall-persuni li jgħixu f'kull reġjun tal-Unjoni huwa prerekwiżit għal Suq Uniku dinamiku u qawwi, u billi l-governanza effettiva tas-Suq Uniku għandha għalhekk tqis l-interessi tal-partijiet interessati lokali u reġjonali;

AZ. billi l-istrateġija tas-Suq Uniku għandha ssaħħaħ il-benesseri soċjali, il-konverġenza u d-drittijiet tal-ħaddiema, tipprevjeni d-dumping soċjali u tiżgura kundizzjonijiet tax-xogħol ekwi għall-Ewropej kollha;

BA. billi hemm bżonn ta' servizz għall-għoti tal-ewwel għajnuna faċilment aċċessibbli, fil-livell nazzjonali li n-negozji u ċ-ċittadini jistgħu jirrikorru għalih meta jiltaqgħu ma' problemi x'ħin jippruvaw jagħmlu użu mid-drittijiet u l-opportunitajiet li joffrilhom is-Suq Uniku; billi għandha tingħata attenzjoni biex jitnaqqsu l-ostakli għall-aċċessibbiltà fl-ambjent urban u jingħataw servizzi sabiex iċ-ċittadini kollha jkunu jistgħu jibbenefikaw mis-Suq Uniku;

Semestru Ewropew

BB. billi s-Semestru Ewropew jipprovdi l-qafas għall-koordinazzjoni ta' politiki ekonomiċi u jqis is-sitwazzjoni baġitarja u ekonomika fl-Istati Membri iżda ma jqisx l-istat tas-Suq Uniku minkejja l-importanza fundamentali tiegħu għal ekonomiji madwar l-Istati Membri kollha;

BC. billi s-Suq Uniku jista' jkollu rwol importanti fil-promozzjoni tal-koeżjoni soċjali fl-Unjoni; billi t-titjib tal-qafas tal-governanza ekonomika għandu jkun ibbażat fuq sett ta'politiki interkonnessi u reċiprokament konsistenti li jistimulaw it-tkabbir u l-impjieg, u billi l-iżvilupp sħiħ tas-Suq Uniku huwa prerekwiżit biex dan iseħħ;

BD. billi l-Kummissjoni għandha tissorvelja t-tlestija tas-Suq Uniku u l-implimentazzjoni effettiva tal-miżuri relevanti fi ħdan l-eżerċizzju annwali tas-Semestru Ewropew, filwaqt li tikkunsidra l-kontroll annwali tal-governanza u tal-mekkaniżmi ta' rapportar tat-Tabella ta' valutazzjoni; billi, barra minn hekk, il-kontroll annwali għandu jevalwa x'vantaggi joffri s-Suq Uniku lill-konsumaturi u lin-negozji u jirraporta dwar l-ostakli li jfixklu l-funzjonament tiegħu;

BE. billi kull sessjoni tar-rebbiegħa tal-Kunsill Ewropew għandha tkun dedikata wkoll lill-evalwazzjoni tal-qagħda tas-Suq Uniku, appoġġjata minn proċess ta' monitoraġġ;

BF. billi huwa xieraq li wieħed iħares b'mod individwali lejn kull Stat Membru, filwaqt li jiżviluppa kooperazzjoni aktar mill-qrib mal-parlamenti nazzjonali, sabiex jiġu identifikati defiċits fit-traspożizzjoni, l-implimentazzjoni u l-applikazzjoni u sabiex dawn jiġu indirizzati f'rakkomandazzjonijiet speċifiċi għall-pajjiż;

BG. billi l-Istħarriġ Annwali dwar it-Tkabbir 2013 nieda t-tielet ċiklu tas-Semestru Ewropew u issa jinkludi għall-ewwel darba rapport annwali dwar l-istat tal-integrazzjoni tas-Suq Uniku; billi dan l-iffokar aktar qawwi fuq is-Suq Uniku fil-kuntest tas-Semestru Ewropew huwa neċessarju sabiex jiġi sfruttat aħjar it-tkabbir tiegħu u l-potenzjali tax-xogħol fl-Ewropa u sabiex jippermetti liċ-ċittadini u n-negozji jibbenefikaw bis-sħiħ minnu;

BH. billi r-rapport imsemmi hawn fuq dwar l-Istat tal-Integrazzjoni tas-Suq Uniku 2013 ma jipprovdix, madankollu, xi għarfien ġdid dwar is-sitwazzjoni attwali fl-Istati Membri u lanqas ma jasal għal konklużjonijiet elaborati biżżejjed fir-rigward ta' potenzjal konkreti ta' tkabbir iġġenerat mis-Suq Uniku; billi l-għażla ta' oqsma ta' prijorità fir-rapport ta' integrazzjoni għandu jkun appoġġjat minn data komprensiva;

BI. billi rapporti futuri dwar l-istat tal-integrazzjoni tas-Suq Uniku għandhom għalhekk ikunu aktar ċari dwar nuqqasijiet kurrenti fis-Suq Uniku, u jipprovdu gwida aktar konkreta dwar rimedji possibbli u l-benefiċċji mistennija, sabiex jippermettu reazzjonijiet sinifikanti mill-Istati Membri;

BJ. billi r-rapport dwar l-Istat tal-Integrazzjoni tas-Suq Uniku 2013 jenfasizza b'mod partikolari s-settur tas-servizzi u jitlob, inter alia, għal konformità sħiħa mad-Direttiva 2006/123/KE; billi din hija sejħa valida iżda mhux ta' interess kbir, jekk ma tkunx akkumpanjata minn miżuri kemm ta' sostenn kif ukoll strinġenti dwar it-traspożizzjoni u l-interpretazzjoni korretti ta' dik id-Direttiva;

BK. billi r-rapport jelenka numru ta' prijoritajiet għas-swieq tal-enerġija u t-trasport, u billi ħafna minn dawk il-prijoritajiet jindikaw in-nuqqas ta' investiment u kompetizzjoni nazzjonali u Ewropej f'xi oqsma; billi jinħtieġu aktar riċerka u informazzjoni bbażata fuq l-evidenza għal dawn is-swieq sabiex isir każ b'saħħtu għal azzjonijiet speċifiċi u għal sejħiet lill-Istati Membri; billi infrastruttura tat-trasport Ewropea integrata, interoperabbli u aċċessibbli, l-istabbiliment ta' suq intern tal-enerġija filwaqt li tiġi żgurata l-kompetizzjoni soda u t-tisħiħ tal-protezzjoni tal-konsumaturi, u politika industrijali Ewropea ambizzjuża huma vitali biex jiżguraw il-funzjonament xieraq tas-Suq Uniku;

BL. billi l-ekonomija diġitali hija wkoll meqjusa bħala qasam ta' prijorità; billi s-Suq Uniku Diġitali jeħtieġ mekkaniżmi ta' trasparenza u għall-protezzjoni tal-konsumatur, aġġornati u prattikabbli; billi t-traspożizzjoni u l-implimentazzjoni f'waqthom u korretti tad-Direttiva 2011/83/UE tal-Parlament Ewropew u tal-Kunsill tal-25 ta' Ottubru 2011 dwar drittijiet tal-konsumatur ([1]) huma għalhekk wieħed mill-fatturi essenzjali għall-iżvilupp tal-ekonomija diġitali;

BM. billi ċ-ċittadini tal-Unjoni għadhom ma bbenefikawx bis-sħiħ mill-potenzjal tas-Suq Uniku f'ħafna oqsma, b'mod partikolari fir-rigward tal-moviment liberu tal-persuni u tal-ħaddiema; billi l-mobbiltà tal-ħaddiema madwar l-Ewropa għadha baxxa wisq u jinħtieġu miżuri aktar b'saħħithom sabiex jitneħħew l-ostakli li fadal u jiġi ggarantit il-prinċipju ta' trattament ugwali tal-ħaddiema fi ħdan il-kamp ta' applikazzjoni tat-Trattati u f'konformità mal-liġi u l-prassi nazzjonali;

BN. billi d-Direttiva 2011/7/UE tal-Parlament Ewropew u tal-Kunsill tas-16 ta' Frar 2011 dwar il-ġlieda kontra l-ħlas tard fi transazzjonijiet kummerċjali ([2]) hija strument fundamentali biex jitnaqqas id-dejn enormi tal-amministrazzjonijiet pubbliċi lejn bosta kumpaniji, speċjalment l-SMEs, u billi t-traspożizzjoni tagħha għandha sseħħ malajr u kif xieraq sabiex jitnaqqsu n-numri ta' sitwazzjonijiet ta' insolvenza;

([1]) ĠU L 304, 22.11.2011, p. 64.
([2]) ĠU L 48, 23.2.2011, p. 1.

Il-Ħamis 7 ta' Frar 2013

BO. billi huma meħtieġa azzjonijiet aktar innovattivi sabiex jappoġġaw is-Suq Uniku bbażat fuq l-ekonomija soċjali tas-suq; billi l-Istħarriġ Annwali dwar it-Tkabbir 2013 ressaq proposta interessanti dwar l-introduzzjoni ta' reġim ta' insolvenza tal-konsumatur, u billi din il-proposta għandha tiġi mistħarrġa aktar, minħabba li dan it-tip ta' miżura jista' jkollha rwol fundamentali kemm għall-protezzjoni tal-konsumatur kif ukoll għall-prevenzjoni ta' riskji sistemiċi possibbli għas-settur finanzjarju;

BP. billi huwa importanti li titfassal aġenda ambizzjuża għall-konsumaturi, li tinkludi miżuri leġiżlattivi u ta' programmar, bl-għan li l-konsumatur normali jitħeġġeġ biex ikun responsabbli u biex tiżdied il-protezzjoni għall-konsumaturi vulnerabbli;

BQ. billi t-twettiq tal-objettivi tal-Istrateġija Ewropa 2020, li għandu jkun l-għan tas-Semestru Ewropew, jiddependi mill-iżvilupp sħiħ tal-potenzjal tas-Suq Uniku, mill-impenn kollettiv tal-Unjoni Ewropea u mill-parteċipazzjoni effettiva tal-Istati Membri;

BR. billi s-Semestru Ewropew għandu jiġi konness b'mod aktar sistematiku mal-inizjattivi attwali tal-Unjoni u għandu jieħu kont tal-finalizzazzjoni tas-Suq Uniku biex jiżgura l-koerenza tal-politika ekonomika tal-Unjoni, b'mod partikolari biex jiżgura l-konverġenza meħtieġa bejn pajjiżi li huma parti miż-żona tal-euro u dawk li mhumiex;

BS. billi l-kwalità tal-programmi nazzjonali ta' riforma fi ħdan is-Semestru Ewropew tvarja ħafna fil-konkretezza, it-trasparenza, il-vijabilità u l-kompletezza u dawk il-programmi għandhom jiġu eżaminati aktar fil-fond, għandhom jittejbu u għandhom ikunu ambizzjużi biżżejjed biex jintlaħqu l-objettivi tal-integrazzjoni ekonomika u tal-finalizzazzjoni tas-Suq Uniku;

BT. billi l-Istati Membri għandhom jagħtu informazzjoni kemm jista' jkun dettaljata anki rigward l-arranġamenti għall-applikazzjoni u l-implimentazzjoni tar-regoli fl-oqsma ewlenin tas-Suq Uniku;

BU. billi jeħtieġ li tiġi applika metodoloġija ġdida għas-Semestru Ewropew, li tikkonsisti fid-diskussjoni tal-prijoritajiet tas-Suq Uniku flimkien ma' dawk ekonomiċi u baġitarji, li tgħaqqadhom, flimkien ma' prijoritajiet tal-impjieg u soċjali, f'qafas uniku integrat ta' koordinament;

BV. billi r-rakkomandazzjonijiet speċifiċi għal kull pajjiż għandhom jikkunsidraw il-progress li sar u l-arranġamenti għall-implimentazzjoni tal-leġżilazzjoni tas-Suq Uniku, b'referenza partikolari għall-oqsma ewlenin u għall-prijoritajiet identifikati fuq bażi annwali;

BW. billi r-rakkomandazzjonijiet speċifiċi għal kull pajjiż għandhom, fl-istess ħin, joffru lill-Istati Membri soluzzjonijiet aktar prattiċi biex itejbu l-funzjonament tas-Suq Uniku, sabiex jiġi ġġenerat sostenn pubbliku u impenn politiku aktar qawwija biex titħeġġeġ it-tlestija tas-Suq Uniku;

BX. billi l-evalwazzjoni tal-istat tas-Suq Uniku għandha ssir parti integrali tas-Semestru Ewropew, fejn pilastru tal-Governanza tas-Suq Uniku jitqiegħed maġenb il-pilastru tal-Governanza Ekonomika; billi l-proposta tal-Kummissjoni sabiex jitħejja rapport annwali dwar l-integrazzjoni tas-Suq Uniku li jikkontribwixxi għall-bażi tal-evidenza li fuqha huma bbażati r-rakkomandazzjonijiet speċifiċi għal kull pajjiż, tista' tqiegħed il-pedament għal ċiklu tas-Suq Uniku annwali fil-ġejjieni fi ħdan is-Semestru Ewropew;

BY. billi l-introduzzjoni tas-Semestru Ewropew għandha sseħħ bl-involviment sħiħ tal-parlamenti nazzjonali u għandha sseħħ mingħajr preġudizzju għall-prerogattivi tal-Parlament Ewropew;

1. Jitlob lill-Kummissjoni tressaq kemm jista' jkun malajr, filwaqt li tqis bħala l-bażi legali possibbli d-dispożizzjonijiet relevanti kollha tat-TFUE relatati mas-suq intern, inkluż l-Artikolu 26(3) tat-TFUE, proposta għal att li l-għan tiegħu jkun it-tisħiħ tal-governanza tas-Suq Uniku, filwaqt li ssegwi r-rakkomandazzjonijiet dettaljati li jinsabu fl-Anness;

2. Jinnota li dawn ir-rakkomandazzjonijiet jirrispettaw id-drittijiet fundamentali u l-prinċipju ta' sussisdjarjetà;

3. Hu tal-fehma li l-implikazzjonijiet finanzjarji tal-proposta mitluba jridu jkunu koperti mill-allokazzjonijiet baġitarji eżistenti;

o

o o

4. Jagħti istruzzjonijiet lill-President tiegħu biex jgħaddi din ir-riżoluzzjoni kif ukoll ir-rakkomandazzjonijiet dettaljati li jinsabu fl-annessi lill-Kummissjoni u lill-Kunsill kif ukoll lill-Kunsill Ewropew u lill-parlamenti u lill-gvernijiet tal-Istati Membri.

ANNESS

RAKKOMANDAZZJONIJIET DETTALJATI DWAR IL-KONTENTUT TAL-PROSPOSTA MITLUBA

Rakkomandazzjoni 1: Li jiġi stabbilit qafas koerenti għall-governanza tas-Suq Uniku.

Il-Parlament Ewropew iqis li l-proposta leġiżlattiva li għandha tiġi sottomessa għandu jkollha l-għan li tirregola kif ġej:

— Proposta għal att leġiżlattiv immirat lejn it-tisħiħ tal-governanza tas-Suq Uniku għandha titressaq bil-ħsieb li tikkontribwixxi għall-iżgurar tal-funzjonament tas-Suq Uniku tal-Unjoni u biex tippromwovi t-tkabbir ekonomiku inklussiv fl-Ewropa. Il-proposta għandha tkun ibbażata fuq id-dispożizzjonijiet relevanti tat-TFUE relatati mas-suq intern. Il-Kummissjoni għandha tqis ukoll it-tressiq ta' proposta bbażata fuq l-Artikolu 26(3) tat-TFUE.

— Il-proċedura għandha tipprevedi involviment xieraq tal-Parlament Ewropew fl-istabbiliment ta' qafas ta' governanza tas-Suq Uniku. Għandha tipprevedi wkoll l-adozzjoni, min-naħa tal-Parlament Ewropew u l-Kunsill, ta' miżuri oħra meħtieġa għat-tisħiħ tal-governanza tas-Suq Uniku, b'mod partikolari miżuri li jindirizzaw l-oqsma fejn il-qafas regolatorju tal-Unjoni jkun ġie stabbilit skont l-Artikolu 294 tat-TFUE.

— L-att għandu jkun mingħajr preġġudizzju għall-qafas regolatorju tas-Suq Uniku digà fis-seħħ jew ir-regoli li jridu jiddaħħlu fis-seħħ f'setturi differenti. Għandu jkun ukoll mingħajr preġudizzju għall-prerogattivi tal-istituzzjonijiet kif stabbilit fit-Trattati, b'mod partikolari l-Kummissjoni, jew għall-obbligi tal-Istati Membri bbażati fuq it-Trattati jew li joħorgu *mill-acquis* tas-Suq Uniku.

— L-att għandu jikkumplimenta l-qafas regolatorju tas-Suq Uniku u jiffaċilita t-traspozizzjoni, l-implimentazzjoni, l-applikazzjoni u l-infurzar tar-regoli u l-libertajiet tas-Suq Uniku.

— L-att għandu jipprevedi l-adozzjoni tal-linji gwida tal-Unjoni dwar is-Suq Uniku. Dawk il-linji gwida għandhom jinkludu objettivi li jridu jintlaħqu, prijoritajiet għall-azzjoni u kondizzjonijiet li jridu jiġu żgurati, u għandhom jiġu akkumpanjati minn metodi ta' ħidma u proċeduri li jridu jiġu stabbiliti bil-għan li tissaħħaħ il-governanza tas-Suq Uniku.

— Il-proċeduri għas-sottomissjoni, il-valutazzjoni u l-monitoraġġ tal-pjanijiet ta' azzjoni nazzjonali u għad-determinazzjoni ta' rakkomandazzjonijiet speċifiċi għall-pajjiż relatati mas-Suq Uniku għandhom jiġu fformulati.

— Għandhom jiġu definiti miżuri kumplimentari meħtieġa sabiex tittejjeb l-implimentazzjoni u l-infurzar tal-qafas regolatorju tas-Suq Uniku.

— Ir-rabta bejn iċ-ċiklu tal-governanza tas-Suq Uniku u ċ-ċiklu tal-politika annwali tas-Semestru Ewropew għandha tiġi ċċarata.

Rakkomandazzjoni 2: Jiġu ddeterminati l-objettivi u l-prijoritajiet tal-Unjoni bil-għan li jittejjeb il-funzjonament tas-Suq Uniku

Il-Parlament Ewropew iqis li l-proposta leġiżlattiva li għandha tiġi sottomessa għandu jkollha l-għan li tirregola kif ġej:

— Sabiex ikun żgurat li s-Suq Uniku jwassal b'mod effettiv it-tkabbir, il-ħolqien tal-impjiegi u jkattar il-fiduċja tal-konsumaturi u tan-negozji, għandhom jiġu stabbiliti linji gwida tal-Unjoni bl-għan tat-titjib tal-funzjonament tas-Suq Uniku. Dawk il-linji gwida għandhom jinkludu:

(a) objettivi u prijoritajiet għal azzjoni mill-Unjoni u l-Istati Membri;

(b) kondizzjonijiet li jridu jiddaħħlu fis-seħħ sabiex tittejjeb aktar il-governanza tas-Suq Uniku.

Il-Ħamis 7 ta' Frar 2013

— Għandu jiġi determinat sett limitat ta' objettivi u prijoritajiet għall-azzjoni f'oqsma fejn Suq Uniku li jiffunzjona aħjar x'aktarx iġib l-aktar kisbiet sinifikanti fit-tkabbir u fl-impjiegi fl-Unjoni kollha.

— L-għażla ta' objettivi u prijoritajiet għal azzjoni għandha tkun ibbażata fuq il-kriterji li ġejjin:

(a) Paragun tal-produzzjoni permezz ta' għażla ta' indikaturi kwantitattivi li jkopru l-kontributi fil-produzzjoni ta' oġġetti u servizzi, biex jiġu identifikati setturi li fihom jidher l-ogħla potenzjal mhux sfruttat biex jiġi ġġenerat it-tkabbir;

(b) Importanza ekonomika, li tanalizza jekk is-settur huwiex sinifikanti biżżejjed f'termini ta' skala tal-ekonomija tant li jħalli impatt mhux negliġibbli fuq it-tkabbir li kieku jiġu indirizzati r-raġunijiet għall-isfruttament insuffiċjenti tal-potenzjal;

(c) Fatturi dinamiċi li janalizzaw jekk is-settur ikunx jidher li diġà qiegħed jindirizza l-potenzjal mhux sfruttat tiegħu, abbażi ta' fatturi bħalma huma l-kapaċità tas-settur li joħloq it-tkabbir tal-impjiegi, u l-possibbiltà tiegħu li jilħaq il-livelli ta' riferiment għall-produttività tax-xogħol;

(d) Fatturi tas-Suq Uniku li janalizzaw jekk hemmx evidenza li t-titjib tas-Suq Uniku jista' jwassal għall-użu ta' potenzjal mhux sfruttat;

(e) Fatturi rigward elementi addizzjonali għall-protezzjoni u s-salvagwardja tal-konsumaturi, il-ħaddiema u ċ-ċittadini.

Rakkomandazzjoni 3: Jiġu ddeterminati l-kundizzjonijiet li għandhom jiġu żgurati biex titjieb il-governanza tas-Suq Uniku

Il-Parlament Ewropew iqis li l-proposta leġiżlattiva li għandha titressaq għandu jkollha l-għan li tirregola kif ġej:

— Il-kondizzjonijiet li jridu jiddaħħlu fis-seħħ sabiex tittejjeb aktar il-governanza tas-Suq Uniku għandhom jinkudu:

(a) L-applikazzjoni ta' prinċipji ta' regolamentazzjoni intelliġenti fejn ir-regoli tas-Suq Uniku isiru u jiġu implimentati sabiex jiżguraw li dawk ir-regoli jsiru, jiġu trasposti u implimentati b'tali mod li jaħdmu b'mod effettiv għal dawk li huma maħsuba għalihom;

(b) Tnaqqis fil-livell ta' piżijiet amministrattivi, speċjalment għal intrapriżi żgħar u ta' daqs medju, sal-livell minimu;

(c) In-negozji u ċ-ċittadini jkunu jistgħu, fejn jinħtieġu li jikkonformaw mal-proċeduri, jagħmlu dan b'mod mgħaġġel permezz ta' mezzi elettroniċi;

(d) L-iżgurar li n-negozji u ċ-ċittadini jsibu informazzjoni u jgħinu u jkollhom access għal rimedji mgħaġġla, effettivi u ekonomikament aċċessibbli fejn ikunu meħtieġa;

(e) Użu aktar intelliġenti ta' teknoloġija tal-informazzjoni sabiex jiġu infurmati negozji u ċittadini, u jkunu jistgħu jagħmlu użu mid-drittijiet u l-opportunitajiet tagħhom, u jgħaqqdu aħjar l-inizjattivi fil-livell nazzjonali u tal-Unjoni;

(f) Użu mtejjeb ta' għodda onlajn, bħas-Sistema ta' Informazzjoni tas-Suq Intern (IMI), f'kooperazzjoni transkonfinali bejn amministrazzjonijiet;

(g) Aktar żvilupp tal-Punti ta' Kuntatt Uniku;

(h) Użu effettiv ta' mekkaniżmi rapidi u effettivi għas-soluzzjoni ta' problemi, anke permezz tal-istabbiliment ta' servizz għall-għoti tal-ewwel għajnuna faċilment aċċessibbli fil-livell nazzjonali li n-negozji u ċ-ċittadini jistgħu jirrikorru għalih meta jiltaqgħu ma' problemi x'ħin jippruvaw jużaw id-drittijiet u l-opportunitajiet offruti mis-Suq Uniku;

Rakkomandazzjoni 4: Jiġu ddefiniti miżuri supplimentari meħtieġa sabiex jittejbu l-implimentazzjoni u l-infurzar tal-qafas regolatorju tas-Suq Uniku

Il-Parlament Ewropew iqis li l-proposta leġiżlattiva li għandha titressaq għandu jkollha l-għan li tirregola kif ġej:

— Sabiex tittejbu l-implimentazzjoni u l-infurzar tal-qafas regolatorju tas-Suq Uniku, il-Kummissjoni għandha:

(a) Ittejjeb l-għajnuna tat-traspożizzjoni tagħha lill-Istati Membri għal direttivi li għad iridu jiġu trasposti;

(b) Twettaq kontrolli ta' konformità sistematiċi u tieħu miżuri ta' appoġġ sabiex ir-regoli jaħdmu fil-prattika fl-Istati Membri kollha;

(c) Għal leġiżlazzjoni li ġiet trasposta u implimentata, twettaq reviżjonijiet fil-fond biex tivvaluta kif ir-regoli jiġu implimentati u kif jaħdmu fil-prattika, f'termini prattiċi kif ukoll ekonomiċi;

(d) Ittejjeb ir-rappurtar tal-implimentazzjoni ex-post filwaqt illi tiffoka fuq il-konformità mill-Istati Membri u l-valutazzjonijiet tal-prestazzjoni tagħha filwaqt illi tiffoka fuq l-effiċjenza ta' miżuri tal-politika adottati;

(e) Torganizza eżerċizzji ta' rieżami bejn il-pari mal-Istati Membri.

— Sabiex jittejbu l-implimentazzjoni u l-infurzar tal-qafas regolatorju tas-Suq Uniku, l-Istati Membri għandhom:

(a) Jissottomettu lill-Kummissjoni abbozz tal-miżuri tat-traspożizzjoni, fejn l-Istati Membri jew il-Kummissjoni jqisu li huwa xieraq, sabiex tiġi żgurata wkoll evalwazzjoni ex-ante ta' traspożizzjoni tajba u jiġu żgurati l-konformità u l-implimentazzjoni mgħaġġla;

(b) Jikkonsultaw regolarment mal-partijiet interessati u s-soċjetà ċivili, inklużi l-konsumturi, in-negozji u l-awtoritajiet reġjonali u lokali matul il-proċess tat-traspożizzjoni u matul l-implimentazzjoni;

(c) Jipprovdu spjegazzjoni onlajn ta' kif ittrasponew ir-regoli u kif dawk ir-regoli jaħdmu fil-prattika;

Rakkomandazzjoni 5: Jiġu previsti s-sottomissjoni, l-valutazzjoni u l-monitoraġġ ta' pjanijiet ta' azzjoni nazzjonali

Il-Parlament Ewropew iqis li l-proposta leġiżlattiva li għandha titressaq għandu jkollha l-għan li tirregola kif ġej:

— L-Istati Membri għandhom ifasslu u jressqu lill-Kummissjoni pjanijiet ta' azzjoni nazzjonali immirati lejn l-implimentazzjoni tal-objettivi u l-prijoritajiet tal-Unjoni għal azzjoni bil-għan li jittejjeb il-funzjonament tas-Suq Uniku. Il-pjanijiet ta' azzjoni għandhom jinkludu lista ta' miżuri ddettaljati li jridu jitwettqu u pjan direzzjonali għall-implimentazzjoni tagħhom.

— Il-pjanijiet ta' azzjoni nazzjonali għandhom jitfasslu f'konsultazzjoni mal-partijiet interessati rilevanti li jirrappreżentaw interessi ekonomiċi u soċjali, kif ukoll l-interessi tal-konsumaturi.

— Il-Kummissjoni, f'kooperazzjoni mal-Kumitat Konsultattiv dwar is-Suq Intern, għandha tivvaluta l-pjanijiet ta' azzjoni nazzjonali u tissottometti rapport lill-Parlament Ewropew u lill-Kunsill.

— Il-valutazzjoni ta' pjanijiet ta' azzjoni nazzjonali għandha tqis it-Tabella ta' Valutazzjoni tas-Suq Intern u r-Rapport dwar il-Governanza tas-Suq Uniku.

— Il-Kummissjoni għandha timmonitorja l-progress li jkun sar fl-implimentazzjoni tal-pjanijiet ta' azzjoni nazzjonali. Għal dak l-għan, l-Istati Membri għandhom jipprovdu lill-Kummissjoni bl-informazzjoni rilevanti kollha meqjusa bħala meħtieġa sabiex jiġi vvalutat il-progress li jkun sar.

— It-tressiq u l-evalwazzjoni tal-pjanijiet ta' azzjoni nazzjonali għandhom jitqiesu bħala azzjonijiet koordinati li jagħmlu parti, fi ħdan qafas integrat, ta' ċiklu annwali għall-identifikazzjoni tal-prijoritajiet politiċi għat-tlestija sħiħa tas-Suq Uniku, filwaqt li titqies id-dimensjoni ekonomika, soċjali u ambjentali.

Rakkomandazzjoni 6: Tiġi prevista l-formulazzjoni ta' rakkomandazzjonijiet distinti speċifiċi għall-pajjiż u relatati mas-Suq Uniku

Il-Parlament Ewropew iqis li l-proposta leġiżlattiva li għandha titressaq għandu jkollha l-għan li tirregola kif ġej:

— Abbażi tal-valutazzjoni tal-pjanijiet ta' azzjoni nazzjonali u bl-użu ta' għodda oħra relevanti tas-Suq Uniku, il-Kunsill, fuq proposta mill-Kummissjoni u wara konsultazzjoni mal-Parlament Ewropew, għandu jifformula, kif xieraq, u abbażi tal-prijoritajiet politiċi għal azzjoni fl-oqsma meqjusa bħala ewlenin, rakkomandazzjonijiet relatati mas-Suq Uniku lill-Istati Membri bil-għan li jittejbu t-traspożizzjoni, l-implimentazzjoni u l-infurzar tar-regoli tas-Suq Uniku.

— Meta jindirizza r-rakkomandazzjonijiet lill-Istati Membri, il-Kunsill għandu jagħmel użu sħiħ mill-istrumenti previsti fit-TFUE.

— Fejn issir rakkomandazzjoni relatata mas-Suq Uniku, il-Kumitat relevanti tal-Parlament Ewropew għandu jkollu l-possibbiltà li jistieden rappreżentanti tal-Istat Membru kkonċernat biex jipparteċipaw fi skambju tal-opinjonijiet, u rappreżentanti tal-Kummissjoni għandu jkollhom il-possibbiltà li jiġu mistiedna biex jiskambjaw l-opinjonijiet tagħhom mal-parlament ta' dak l-Istat Membru.

Il-Ħamis 7 ta' Frar 2013

Rakkomandazzjoni 7: Jiġi definit pilastru tas-Suq Uniku tas-Semestru Ewropew

Il-Parlament Ewropew iqis li l-proposta leġiżlattiva li għandha titressaq għandu jkollha l-għan li tirregola kif ġej:

— Sabiex jiġi żgurat li s-Suq Uniku jwassal riżultati konkreti għaċ-ċittadini, il-konsumaturi, il-ħaddiema u n-negozji, iċ-ċiklu annwali tas-Semestru Ewropew għandu jintuża bħala pjattaforma għall-gwida politika, ir-rappurtar, il-monitoraġġ tal-progress li jkun sar mill-Istati Membri u l-Unjoni fl-ilħuq tal-objettivi tas-Suq Uniku u d-definizzjoni ta' azzjoni ta' rimedju.

— Għandu jiġi definit pilastru tas-Suq Uniku tas-Semestru Ewropew.

— Il-pilastru tas-Suq Uniku tas-Semestru Ewropew għandu jinkludi.

(a) It-Tabella ta' Valutazzjoni tas-Suq Intern, inklużi rapporti ddettaljati speċifiċi għall-pajjiż fir-rigward tal-implimentazzjoni u l-applikazzjoni tal-leġiżlazzjoni tas-Suq Uniku;

(b) L-arranġamenti ta' implimentazzjoni tal-leġiżlazzjoni dwar is-Suq Uniku, kif iċċarati mill-Istati Membri, b'referenza partikolari għall-oqsma ewlenin u għall-prijoritajiet politiċi identifikati fuq bażi annwali;

(c) Il-proposti mill-Kummissjoni għal prijoritajiet politiċi għas-sena li ġejja, fl-livell tal-Unjoni u dak nazzjonali, ippreżentati fi ħdan l-Istħarriġ dwar it-Tkabbir Annwali u r-rapport annwali dwar l-integrazzjoni tas-Suq Uniku. Ir-rapport annwali għandu jipprovdi wkoll valutazzjoni ta' kif is-Suq Uniku jiffunzjona fil-prattika. Dawk il-proposti dwar prijoritajiet politiċi għandhom jiġu bbażati fuq is-sejbiet tat-Tabella ta' Valutazzjoni tas-Suq Intern u strumenti oħra ta' monitoraġġ tas-Suq Uniku, sabiex tiġi evitata sovrappożizzjoni u jiġu prodotti rakkomandazzjonijiet effiċjenti u ċari u tiġi żgurata l-koerenza tal-politika ekonomika Ewropea;

(d) Il-formulazzjoni ta' prijoritajiet politiċi biex tittieħed azzjoni u jintlaħqu l-miri biex jingħelbu l-ostakoli li jibqgħu fil-livell tal-Unjoni u f'dak nazzjonali fil-forma ta' linji gwida tas-Suq Uniku;

(e) Is-sottomissjoni mill-Istati Membri ta' pjanijiet ta' azzjoni nazzjonali bl-għan tal-implimentazzjoni tal-linji gwida tas-Suq Uniku;

(f) Il-valutazzjoni ta' pjanijiet ta' azzjoni nazzjonali mill-Kummissjoni, f'kooperazzjoni mill-qrib mal-Kumitat Konsultattiv dwar is-Suq Intern, u filwaqt illi jitqiesu t-Tabella ta' Valutazzjoni tas-Suq Intern u r-Rapport Annwali dwar il-Governanza tas-Suq Uniku;

(g) L-adozzjoni mill-Kunsill u l-Parlament Ewropew ta' rakkomandazzjonijiet distinti relatati mas-Suq Uniku lill-Istati Membri, abbazi ta' proposta mill-Kummissjoni.

Rakkomandazzjoni 8: Tigi mizjuda l-kontabilità demokratika u r-rwol tal-Parlament Ewropew u tal-Parlamenti nazzjonali

Il-Parlament Ewropew iqis li l-proposta leġiżlattiva li għandha titressaq għandu jkollha l-għan li tirregola kif ġej:

— Il-Parlament Ewropew għandu jkun involut fl-istabbiliment tal-qafas ta' governanza tas-Suq Uniku skont it-Trattati. Għandu jiġi involut ukoll, u mill-inqas kkonsultat mill-Kunsill, fl-adozzjoni ta' miżuri oħra meħtieġa biex tissaħħaħ il-governanza tas-Suq Uniku, anke fir-rigward ta' objettivi, prijoritajiet u azzjonijiet ta' politika ppjanati tal-Unjoni.

— Qabel il-Kunsill Ewropew tar-Rebbiegħa, il-Parlament Ewropew għandu jiddiskuti l-Istħarriġ dwar it-Tkabbir Annwali u jivvota dwar l-emendi relatati mar-rapport annwali dwar l-integrazzjoni tas-Suq Uniku li jrid jiġi sottomess lill-Kunsill Ewropew.

— Il-President tal-Parlament Ewropew għandu, fil-laqgħa tal-Kunsill Ewropew tar-Rebbiegħa, jippreżenta l-opinjonijiet tal-Parlament Ewropew dwar l-integrazzjoni tas-Suq Uniku.

— Il-Kunsill u l-Kummissjoni għandhom ikunu preżenti f'laqgħat interparlamentari bejn il-Parlament Ewropew u l-Parlamenti nazzjonali meta tiġi diskussa l-integrazzjoni tas-Suq Uniku.

P7_TA(2013)0055

It-22 sessjoni tal-Kunsill tad-Drittijiet tal-Bniedem tan-Nazzjonijiet Uniti

Riżoluzzjoni tal-Parlament Ewropew tal-7 ta' Frar 2013 dwar it-22 sessjoni tal-Kunsill tad-Drittijiet tal-Bniedem tan-Nazzjonijiet Uniti (2013/2533(RSP))

(2016/C 024/11)

Il-Parlament Ewropew,

— wara li kkunsidra d-Dikjarazzjoni Universali tad-Drittijiet tal-Bniedem u l-konvenzjonijiet tan-NU dwar id-drittijiet tal-bniedem u l-protokolli fakultattivi tagħhom,

— wara li kkunsidra r-Riżoluzzjoni 60/251 tal-Assemblea Ġenerali tan-Nazzjonijiet Uniti li tistabbilixxi l-Kunsill tad-Drittijiet tal-Bniedem (UNHRC),

— wara li kkunsidra d-Dikjarazzjoni tal-Millennju tan-Nazzjonijiet Uniti tat-8 ta' Settembru 2000 u r-riżoluzzjonijiet tal-Assemblea Ġenerali tan-NU dwarha,

— wara li kkunsira l-Konvenzjoni Ewropea dwar id-Drittijiet tal-Bniedem, il-Karta Soċjali Ewropea u l-Karta tad-Drittijiet Fundamentali tal-UE,

— wara li kkunsidra l-Qafas Strateġiku tal-UE dwar id-Drittijiet tal-Bniedem u d-Demokrazija u l-Pjan ta' Azzjoni tal-UE dwar id-Drittijiet tal-Bniedem u d-Demokrazija, kif adottati fit-3179 laqgħa tal-Kunsill Affarijiet Barranin tal-25 ta' Ġunju 2012,

— wara li kkunsidra r-rakkomandazzjoni tiegħu lill-Kunsill tat-13 ta' Ġunju 2012 dwar ir-Rappreżentant Speċjali tal-UE għad-Drittijiet tal-Bniedem ([1]),

— wara li kkunsidra r-riżoluzzjonijiet preċedenti tiegħu dwar il-Kunsill tad-Drittijiet tal-Bniedem tan-Nazzjonijiet Uniti (UNHRC), inklużi l-prijoritajiet tal-Parlament f'dan il-kuntest; wara li kkunsidra, b'mod partikolari, ir-riżoluzzjoni tiegħu tas-16 ta' Frar 2012 dwar il-pożizzjoni tal-Parlament fuq id-19-il sessjoni tal-Kunsill tan-Nazzjonijiet Uniti għad-Drittijiet tal-Bniedem ([2]),

— wara li kkunsidra r-rapport tad-delegazzjoni mis-Sottokumitat tiegħu għad-Drittijiet tal-Bniedem dwar iż-żjara tagħha lid-19-il sessjoni tal-UNHRC, u dak tad-delegazzjoni konġunta mill-Kumitat tiegħu għall-Affarijiet Barranin, is-Sottokumitat tiegħu għad-Drittijiet tal-Bniedem u s-Sottokumitat tiegħu għas-Sigurtà u d-Difiża, li attendew is-67 sessjoni tal-Assemblea Ġenerali tan-NU,

— wara li kkunsidra r-riżoluzzjonijiet ta' urġenza tiegħu dwar kwistjonijiet relatati mad-drittijiet tal-bniedem,

— wara li kkunsidra r-riżoluzzjoni tiegħu tat-13 ta' Diċembru 2012 dwar ir-rieżami tal-istrateġija tal-UE dwar id-drittijiet tal-bniedem ([3]),

— wara li kkunsidra r-riżoluzzjoni tiegħu tat-13 ta' Diċembru 2012 dwar ir-Rapport Annwali tal-2011 dwar id-Drittijiet tal-Bniedem u d-Demokrazija fid-Dinja u l-politika tal-Unjoni Ewropea dwar il-kwistjoni ([4]),

— wara li kkunsidra l-Artikoli 2, 3(5), 18, 21, 27 u 47 tat-Trattat dwar l-Unjoni Ewropea,

---

([1]) Testi adottati, P7_TA(2012)0250.
([2]) Testi adottati, P7_TA(2012)0058.
([3]) Testi adottati, P7_TA(2012)0504.
([4]) Testi adottati, P7_TA(2012)0503.

Il-Ħamis 7 ta' Frar 2013

— wara li kkunsidra s-sessjonijiet li jmiss tal-UNHRC fl-2013, b'mod partikolari t-22 sessjoni regolari li se ssir mill-25 ta' Frar sat-22 ta' Marzu 2013,

— wara li kkunsidra l-Artikolu 110(2) u (4) tar-Regoli ta' Proċedura tiegħu,

A. billi r-rispett għall-universalità tad-drittijiet tal-bniedem u l-promozzjoni u l-protezzjoni tagħha jagħmlu parti mill-acquis etiku u ġuridiku tal-Unjoni Ewropea u huma wieħed mill-pedamenti tal-għadqa u tal-integrità Ewropej ([1]);

B. billi l-implimentazzjoni b'suċċess tar-rieżami reċenti tal-UE tal-istrateġija tagħha dwar id-drittijiet tal-bniedem għandha ssaħħaħ il-kredibbiltà tal-UE fil-UNHRC billi żżid il-konsistenza bejn il-politiki interni u esterni tagħha;

C. billi l-UE għandha tagħmel ħilitha biex issemma' leħinha kontra l-ksur tad-drittijiet tal-bniedem f'pożizzjonijiet komuni u uniti sabiex tikseb l-aħjar riżultati possibbli u, f'dan il-kuntest, għandha tkompli ssaħħaħ il-kooperazzjoni u ttejjeb l-arranġamenti organizzattivi u l-koordinazzjoni bejn l-Istati Membri;

D. billi l-Kunsill tal-Unjoni Ewropea adotta Qafas Strateġiku dwar id-Drittijiet tal-Bniedem u d-Demokrazija u Pjan ta' Azzjoni għall-implimentazzjoni tiegħu, bl-għan li jikseb politika tal-UE aktar effikaċi, viżibbli u konsistenti f'dan il-qasam;

E. billi fil-25 ta' Lulju 2012 inħatar Rappreżentant Speċjali tal-UE għad-Drittijiet tal-Bniedem (RSUE) li jaġixxi taħt l-awtorità tar-Rappreżentant Għoli tal-Unjoni għall-Affarijiet Barranin u l-Politika ta' Sigurtà, li r-rwol tiegħu hu li jtejjeb l-effikaċja u l-viżibbiltà tal-politika tal-UE dwar id-drittijiet tal-bniedem u li jikkontribwixxi għall-implimentazzjoni tal-Qafas Strateġiku u tal-Pjan ta' Azzjoni dwar id-Drittijiet tal-Bniedem u d-Demokrazija;

F. billi delegazzjoni mis-Sottokumitat tiegħu għad-Drittijiet tal-Bniedem se tmur Ġinevra matul it-22 sessjoni tal-UNHRC, kif diġà seħħ għas-sessjonijiet tal-UNHRC ta' snin preċedenti;

1. Jieħu nota tal-proċess kontinwu biex jiġu kkonfermati l-prijoritajiet tal-UE għat-22 sessjoni tal-UNHRC; jilqa' l-attenzjoni mogħtija mill-UE lis-sitwazzjoni fis-Sirja, f'Burma/Mjanmar, fir-Repubblika Demokratika Popolari tal-Korea (RDPK) u f'Mali, kif ukoll l-appoġġ tagħha għall-estensjoni tal-mandat tar-Rapporteur Speċjali dwar is-sitwazzjoni tad-drittijiet tal-bniedem fl-Iran; japprova wkoll l-enfasi fuq kwistjonijiet tematiċi bħal-libertà tal-ħsieb, tar-reliġjon u tat-twemmin, l-abolizzjoni tal-piena tal-mewt, id-drittijiet tat-tfal, id-drittijiet kummerċjali u tal-bniedem, il-vjolenza fuq in-nisa u d-drittijiet tal-LGBTI;

2. Jilqa' l-fatt li l-aġenda għat-22 sessjoni regolari tinkludi diskussjonijiet minn panels dwar l-integrazzjoni tad-drittijiet tal-bniedem, l-impatt negattiv tal-kriżi ekonomika u finanzjarja u tal-korruzzjoni fuq it-tgawdija tad-drittijiet tal-bniedem, u l-kommemorazzjoni tal-20 anniversarju tal-adozzjoni tad-Dikjarazzjoni ta' Vjenna u l-Programm ta' Azzjoni, dibattiti interattivi, inter alia dwar id-drittijiet ta' persuni b'diżabbiltajiet, u laqgħat estensivi dwar diversi kwistjonijiet, bħad-dritt tat-tfal li jgawdu l-ogħla standards tas-saħħa li jistgħu jinkisbu; jistieden lis-Servizz Ewropew għall-Azzjoni Esterna (SEAE) u lill-Istati Membri biex jikkontribwixxu attivament għal dawn id-dibattiti u biex jiddikjaraw b'mod ċar li d-drittijiet tal-bniedem huma universali, indiviżibbli u interdipendenti;

3. Jilqa' r-rapporti li għandhom jiġu ppreżentati mir-Rapporteurs Speċjali dwar, inter alia, is-sitwazzjonijiet tad-drittijiet tal-bniedem fl-Iran, f'Burma/Mjanmar u fit-territorji Palestinjani okkupati sa mill-1967, flimkien mar-rapport bil-miktub li għandu jiġi ppreżentat mill-Kummissarju Għoli dwar id-Drittijiet tal-Bniedem rigward is-sitwazzjoni tad-drittijiet tal-bniedem f'Mali, partikolarment fit-Tramuntana tal-pajjiż, kif ukoll dwar il-housing bħala komponent tad-dritt għal standard ta' għajxien xieraq, dwar id-dritt għan-nondiskriminazzjoni f'dan il-kuntest, dwar il-libertà tal-ħsieb, tar-reliġjon jew tat-twemmin u dwar il-promozzjoni u l-protezzjoni tad-drittijiet tal-bniedem u l-libertajiet fundamentali waqt li jiġi miġġieled it-terroriżmu;

Il-ħidma tal-Kunsill tad-Drittijiet tal-Bniedem tan-NU

4. Jinnota li ġew eletti 18-il membru ġdid tal-UNHRC f'Settembru 2012 u li dawn issieħbu fl-1 ta' Jannar 2013, jiġifieri l-Arġentina, il-Brażil, il-Côte d'Ivoire, l-Estonja, l-Etjopja, il-Gabon, il-Ġermanja, l-Irlanda, il-Ġappun, il-Kazakistan, il-Kenja, il-Montenegro, il-Pakistan, ir-Repubblika tal-Korea, Sjerra Leone, l-Emirati Għarab Magħquda, l-Istati Uniti tal-Amerika, u r-Repubblika Bolivarjana tal-Venezwela; u jinnota li issa disa' Stati Membri tal-UE huma membri tal-UNHRC;

([1]) Artikoli 2, 3(5) u 6 tat-Trattat dwar l-Unjoni Ewropea.

5. Jinnota l-elezzjoni ta' President ġdid tal-UNHRC, Remigiusz A. Henzcel, mill-Polonja, u ta' erba' Viċi Presidenti għall-2013, Cheikh Ahmed Ould Zahaf (il-Mawritanja), Iruthisham Adam (il-Maldive), Luis Gallegos Chiriboga (l-Ekwador) u Alexandre Fasel (l-Isvizzera);

6. Jisħaq fuq il-fatt li l-elezzjonijiet għall-UNHRC jeħtieġ li jkunu kompetittivi, u jesprimi l-oppożizzjoni tiegħu għall-organizzazzjoni ta' elezzjonijiet mhux ikkontestati minn gruppi reġjonali; itenni l-importanza ta' standards għas-sħubija fil-UNHRC fir-rigward tal-impenn u l-prestazzjoni fil-qasam tad-drittijiet tal-bniedem; jisħaq fuq il-fatt li membri tal-UNHRC jeħtieġ li jżommu l-ogħla standards fil-promozzjoni u l-protezzjoni tad-drittijiet tal-bniedem; itenni l-importanza ta' kriterji sodi u trasparenti għar-reintegrazzjoni ta' membri sospiżi;

7. Jiddispjaċih li l-awtoritajiet tal-Kazakistan, li huwa membru li għadu kif ġie elett tal-UNHRC, sal-lum irrifjutaw li jippermettu li ssir investigazzjoni internazzjonali indipendenti dwar l-avvenimenti f'Zhanaozen, minkejja t-talbiet tal-Kummissarju Gћoli tan-NU għad-Drittijiet tal-Bniedem u tal-Parlament;

8. Jibqa' preokkupat dwar il-fenomenu tal-'bloc politics' u l-effett tiegħu fuq il-kredibbiltà tal-UNHRC u l-effettività tal-ħidma tiegħu;

9. Jilqa' l-ħatra mill-Assemblea Ġenerali tan-NU ta' Navanethem Pillay għat-tieni mandat bħala Kummissarju Għoli għad-Drittijiet tal-Bniedem; itenni l-appoġġ qawwi tiegħu għall-Uffiċċju tal-Kummissarju Għoli għad-Drittijiet tal-Bniedem, u għall-indipendenza u l-integrità tiegħu;

10. Ifaħħar lill-Kummissarju Għoli għad-Drittijiet tal-Bniedem għall-isforzi tagħha fil-proċess ta' tisħiħ tal-korpi stabbiliti bit-Trattat u jilqa' r-rapport tagħha dwar din il-kwistjoni li ġie ppubblikat fit-22 ta' Ġunju 2012; jafferma mill-ġdid in-natura b'diversi partijiet interessati tal-korpi stabbiliti bit-Ttrattat u jenfasizza li jeħtieġ li s-soċjetà ċivili tkun inkluża kontinwament f'dawn il-proċessi; jenfasizza, barra minn hekk, li l-indipendenza u l-effikaċja tal-korpi satbbiliti bit-Trattat iridu jitħarsu u jissaħħu; jisħaq li jeħtieġ li jiġi żgurat biżżejjed finanzjament sabiex ikopri l-ammont ta' xogħol li qed jiżdied għall-korpi stabbiliti bit-Trattat; jitlob lill-UE tadotta rwol ta' tmexxija fl-iżgurar tal-funzjonament effikaċi tas-sistema tal-korpi stabbiliti bit-Trattat, anke fir-rigward ta' finanzjament xieraq;

Il-pajjiżi tar-Rebbiegћa Għarbija

11. Jikkundanna bl-aktar mod qawwi l-vjolenza li kulma jmur qed tiżdied u mingħajr distinzjoni użata mir-reġim ta' Assad kontra l-popolazzjoni Sirjana, inklużi l-użu ta' artillerija peżanti u bumbardamenti fuq żoni populati, l-eżekuzzjonijiet sommarji u l-għajbien sfurzat; jikkundanna b'mod inekwivokabbli l-ksur sistematiku tad-drittijiet tal-bniedem mir-reġim, li jista' jitqies bħala delitt kontra l-umanità; jesprimi preokkupazzjoni kbira dwar is-sitwazzjoni li qed tiddeterjora kontinwament għall-popolazzjoni ċivili; jikkundanna, barra minn hekk, il-ksur tad-drittijiet tal-bniedem imwettaq mill-gruppi u l-forzi tal-oppożizzjoni; jistieden lill-atturi armati kollha biex itemmu minnufih il-vjolenza fis-Sirja; u jtenni t-talba tiegħu biex ir-reġim ta' Assad jirriżenja minnufih u biex jibda proċess paċifiku ta' tranżizzjoni politika; iheġġeġ lill-partijiet kollha fil-kunflitt biex jiżguraw aċċess transkonfinali sħiħ u sikur għall-isforzi internazzjonali ta' għajnuna umanitarja;

12. Jesprimi l-preokkupazzjoni tiegħu dwar l-effetti tal-kriżi Sirjana fuq is-sigurtà u l-istabbiltà fir-reġjun; jistieden lill-Kummissjoni u lill-Istati Membri jipprovdu għajnuna lill-pajjiżi fir-reġjun fl-isforzi tagħhom biex jipprovdu għajnuna umanitarja lir-rifuġjati mis-Sirja;

13. Jilqa' l-attenzjoni kontinwa mogħtija mill-UNHRC lis-sitwazzjoni umanitarja u tad-drittijiet tal-bniedem orribbli fis-Sirja, kif intwera mir-riżoluzzjonijiet dwar is-sitwazzjoni f'dak il-pajjiż li ġew adottati fid-19, fl-20 u fil-21 sessjoni tal-UNHRC u fis-Sessjoni Speċjali tiegħu dwar is-Sirja li saret fl-1 ta' Ġunju 2012; iheġġeġ lis-SEAE u lill-Istati Membri jiżguraw li s-sitwazzjoni fis-Sirja tibqa' tiġi ttrattata bl-ogħla prijorità fil-qafas tan-NU, partikolarment fil-UNHRC; itenni l-importanza tal-iżgurar tar-responsabbiltà għal ksur tad-dritt internazzjonali dwar id-drittijiet tal-bniedem u tad-dritt umanitarju internazzjonali li twettaq matul il-kunflitt;

14. Jesprimi l-appoġġ sħiħ tiegħu għall-Kummissjoni Indipendenti ta' Inkjesta dwar is-Sirja u għall-estensjoni mill-UNHRC tal-mandat tiegħu; jisħaq fuq l-importanza tal-ammissibbiltà tal-evidenza diġitali ta' delitti, vjolenza u ksur tad-drittijiet tal-bniedem; jilqa' l-ħatra ta' Carla del Ponte u Vitit Muntarbhorn bħala membri ġodda, u l-ħatra ta' Paolo Pinheiro bħala Rapporteur Speċjali dwar is-Sirja, li se jibda l-ħidma tiegħu ladarba jispiċċa l-mandat tal-Kummissjoni ta' Inkjesta; jilqa' r-rapport tal-Kummissjoni li jiżvela l-atroċitajiet li twettqu fis-Sirja;

Il-Ħamis 7 ta' Frar 2013

15. Jiddispjaċih li għadu ma ntlaħaqx ftehim dwar l-adozzjoni ta' riżoluzzjoni fil-Kunsill tas-Sigurtà tan-NU (KSNU) dwar is-sitwazzjoni fis-Sirja u, b'mod partikolari, li dan qed jostakola l-kapaċità li tiġi eżerċitata pressjoni effikaċi bl-għan li tintemm il-vjolenza fil-pajjiż; jistieden lill-membri tal-KSNU biex jiftakru r-responsabbiltà tagħhom fil-konfront tal-poplu Sirjan; ifaħħar l-isforzi diplomatiċi tal-VP/RGħ u tal-Istati Membri tal-UE biex jinvolvu liċ-Ċina u lir-Russja f'din il-kwistjoni; jistedinhom ikomplu b'dawn l-isforzi; ifakkar ukoll lill-Istati Membri kollha tan-NU dwar il-prinċipju tar-"responsabbiltà li tipproteġi" mħaddan mill-Assemblea Ġenerali tan-NU; jistieden lill-istati kollha jaħdmu biex is-sitwazzjoni fis-Sirja titressaq quddiem il-Qorti Kriminali Internazzjonali (QKI), u jilqa' l-inizjattiva mmexxija mill-Isvizzera ta' ittra konġunta f'isem 58 pajjiż, inklużi 26 Stat Membru tal-UE, f'din id-direzzjoni; iħeġġeġ lir-Rappreżentant Għoli tal-UE biex jinvolvi ruħu personalment fil-bini ta' koalizzjoni kbira u inklużiva biex tappoġġa dan it-tressiq'

16. Jilqa' r-rapport bil-miktub finali mill-Kummissjoni Indipendenti ta' Inkjesta (COI) dwar il-Libja, li ġie ppreżentat matul id-19-il sessjoni tal-UNHRC, li enfasizza l-ksur tad-drittijiet tal-bniedem f'dak il-pajjiż; iħeġġeġ lill-UNHRC jesprimi tħassib dwar il-ksur kontinwu, ikompli jimmonitorja s-sitwazzjoni u jitlob lill-Kummissarju Għoli tirrapporta dwar is-sitwazzjoni tad-drittijiet tal-bniedem fil-Libja;

17. Jistieden lill-Emirati Għarab Magħquda, bħala membru ġdid elett tal-Kunsill tad-Drittijiet tal-Bniedem u wieħed mill-14-il stat li kellhom ir-rekords tad-drittijiet tal-bniedem tagħhom eżaminati mis-sessjoni tal-Grupp ta' Ħidma tal-Eżami Perjodiku Universali, biex itemm ir-ripressjoni attwali tad-difensuri tad-drittijiet tal-bniedem u tal-attivisti politiċi paċifiċi u biex jonora l-impenji tiegħu li jżomm l-ogħla standards fil-promozzjoni u l-protezzjoni tad-drittijiet tal-bniedem;

18. Jesprimi tħassib dwar is-sitwazzjoni tad-difensuri tad-drittijiet tal-bniedem u l-attivisti politiċi tal-oppożizzjoni fil-Baħrejn; itenni t-talba tiegħu biex l-Istati Membri jaħdmu favur l-adozzjoni waqt it-22 sessjoni tal-UNHRC ta' riżoluzzjoni dwar is-sitwazzjoni tad-drittijiet tal-bniedem fil-Baħrejn, li tinkludi l-istabbiliment ta' mekkaniżmu internazzjonali sabiex jimmonitorja l-implimentazzjoni tar-rakkomandazzjonijiet tal-Kummissjoni Indipendenti ta' Inkjesta tal-Baħrejn, fosthom dawk rigward id-difensuri tad-drittijiet tal-bniedem;

19. Jilqa' r-riżoluzzjoni adottat mill-UNHRC f'Ottubru 2012 dwar l-għajnuna teknika u l-bini ta' kapaċità għall-Jemen fil-qasam tad-drittijiet tal-bniedem u l-istabbiliment ta' Uffiċċju għall-Pajjiż tal-OHCHR fil-Jemen; iħeġġeġ lill-UNHRC jkompli jimmonitorja s-sitwazzjoni fil-pajjiż;

20. Jesprimi tħassib kbir dwar in-nuqqas kontinwu ta' stabbiltà politika u dwar il-fatt li reġgħet feġġet il-vjolenza fl-Eġittu; jappoġġa bis-sħiħ tranżizzjoni għal soċjetà demokratika, ibbażata fuq l-istat tad-dritt u qafas kostituzzjonali, li tirrispetta bis-sħiħ id-drittijiet tal-bniedem u l-libertajiet fundamentali, b'mod partikolari l-libertà tal-espressjoni, id-drittijiet tan-nisa u r-rispett għall-minoranzi; iħeġġeġ lill-awtoritajiet Eġizzjani jibdew investigazzjoni trasparenti dwar l-użu ta' vjolenza mill-forzi tas-sigurtà u mill-pulizija kontra dimostranti u jiżguraw responsabbiltà għal ksur tad-drittijiet tal-bniedem; itenni l-pożizzjoni tal-UE kontra l-piena tal-mewt u jitlob, f'dan ir-rigward, għal moratorju fuq l-eżekuzzjoni tal-pieni tal-mewt fl-Eġittu, inkluż il-każ tal-21 ruħ li reċentement ingħataw il-piena tal-mewt għad-diżastru tas-sena li għaddiet fl-istadium tal-futbol ta' Port Said;

21. Jesprimi t-tħassib tiegħu dwar il-ksur kontinwu tad-drittijiet tal-bniedem fis-Saħara tal-Punent; jitlob li jiġu protetti d-drittijiet fundamentali tal-poplu tas-Saħara tal-Punent, inklużi l-libertà ta' assoċjazzjoni, il-libertà tal-espressjoni u d-dritt għal protesti; jitlob għall-ħelsien tal-priġunieri politiċi Saħrawi kollha; jilqa' t-twaqqif ta' Mibgħut Speċjali għas-Saħel u jenfasizza l-ħtieġa għal monitoraġġ internazzjonali tas-sitwazzjoni tad-drittijiet tal-bniedem fis-Saħara tal-Punent; jappoġġa soluzzjoni ġusta u dewwiema tal-kunflitt abbażi tad-dritt għall-awtodeterminazzjoni tal-poplu Saħrawi, f'konformità mar-riżoluzzjonijiet relevanti tan-Nazzjonijiet Uniti;

Kwistjonijiet oħra

22. Jilqa' d-deċiżjoni tal-UNHRC li jinħatar Rapporteur Speċjali dwar is-sitwazzjoni tad-drittijiet tal-bniedem fil-Bjelorussja, u jieħu nota tal-appoġġ transreġjonali għar-riżoluzzjoni li tistabbilixxi dan il-mandat, li turi li s-sitwazzjoni terribbli tad-drittijiet tal-bniedem f'dak il-pajjiż qed tiġi rikonoxxuta minn stati madwar id-dinja kollha;

23. Jilqa' l-estensjoni tal-mandati tal-esperti indipendenti dwar il-Côte d'Ivoire, Ħaiti u s-Somalja; iħeġġeġ lill-awtoritajiet ta' dawn il-pajjiżi jikkooperaw bis-sħiħ mad-detenturi tal-mandati;

24. Jitlob l-estensjoni tal-mandat tar-Rapporteur Speċjali dwar is-sitwazzjoni tad-drittijiet tal-bniedem fl-Iran;

25. Jitlob l-estensjoni tal-mandat tar-Rapporteur Speċjali dwar is-sitwazzjoni tad-drittijiet tal-bniedem fir-Repubblika Demokratika Popolari tal-Korea (RDPK) għal sena oħra; jilqa' l-fatt li r-riżoluzzjoni dwar ir-RDPK ġiet adottata b'kunsens, li juri l-livell qawwi ta' appoġġ għall-mandat; iħeġġeġ lill-Gvern tar-RDPK biex jikkoopera bis-sħiħ mar-Rapporteur u jiffaċilita ż-żjarat tiegħu fil-pajjiż; iħeġġeġ lill-UNHRC jagħixxi fuq it-talba tal-Kummissarju Għoli għad-Drittijiet tal-Bniedem biex tiġi stabbilita kummissjoni internazzjonali ta' inkjesta dwar delitti serji li ilhom iseħħu fir-RDPK għal għexieren ta' snin;

26. Jilqa' r-riżoluzzjoni adottata mill-UNHRC dwar Burma/Mjanmar u jitlob l-estensjoni tal-mandat tar-Rapporteur Speċjali dwar is-sitwazzjoni tad-drittijiet tal-bniedem f'dak il-pajjiż; jinnota l-passi meħuda mill-Gvern ta' Burma mill-bidu tal-2011 biex jerġa' jdaħħal il-libertajiet ċivili fil-pajjiż; madankollu, jesprimi preokkupazzjoni kbira ferm dwar l-għadd kbir ta' ċivili midruba jew maqtula minħabba l-operazzjonijiet militari fl-Istat ta' Kashin kif ukoll iż-żieda f'daqqa fil-vjolenza komunali fl-Istat ta' Rakhine u li b'konsegwenza tagħha mietu u ndarbu n-nies, inqerdet il-proprjetà u ġew spostati popolazzjonijiet lokali; jemmen li l-kawża sottostanti tas-sitwazzjoni hija l-politiki diskriminatorji li ilhom jeżistu kontra l-popolazzjonijiet tar-Rohingya u tal-Kashin; jisħaq li jinħtieġu sforzi akbar biex tiġi riżolta l-kawża li minnha toriġina l-problema; iħeġġeġ lill-Gvern tal-Mjanmar biex jaċċellera l-implimentazzjoni tal-impenn tiegħu li jwaqqaf Uffiċċju għall-Pajjiż tal-OHCHR fil-Mjanmar u jenfasizza li rappurtar u monitoraġġ kontinwi mir-Rapporteur Speċjali għandhom jinżammu fil-kuntest attwali;

27. Jilqa' wkoll ir-riżoluzzjoni dwar is-Sri Lanka li tenfasizza r-rikonċiljazzjoni u r-responsabbiltà f'dak il-pajjiż; itenni l-appoġġ tiegħu għar-rakkomandazzjonijiet magħmula mill-Panel ta' Esperti tas-Segretarju Ġenerali tan-NU dwar is-Sri Lanka, inkluż ir-rispett sħiħ għall-indipendenza tal-ġudikatura bl-għan, inter alia, tal-prosekuzzjoni effikaċi tad-delitti tal-gwerra fl-imgħoddi;

28. Jilqa' r-riżoluzzjoni adottata fl-20 sessjoni tal-UNHRC li tistabbilixxi Rapporteur Speċjali dwar is-sitwazzjoni tad-drittijiet tal-bniedem fl-Eritrea; jinnota li din hija l-ewwel darba li l-UNHRC indirizza din il-kwistjoni u jfaħħar is-sens ta' tmexxija muri mill-pajjiżi Afrikani rigward din il-kwistjoni;

29. Jilqa' l-fatt li s-sitwazzjoni f'Mali qed tinżamm taħt skrutinju strett mill-UNHRC u jfaħħar is-sens ta' tmexxija muri mill-istati Afrikani li ġabu l-kwistjoni għall-attenzjoni tal-UNHRC; iħeġġeġ lill-UNHRC biex jappoġġa l-introduzzjoni rapida ta' kapaċitajiet ta' monitoraġġ f'Mali u biex jitlob li l-OHCHR ikompli jirrapporta dwar is-sitwazzjoni fil-pajjiż;

30. Jilqa' l-adozzjoni tar-riżoluzzjoni dwar ir-Repubblika Demokratika tal-Kongo (RDK), iżda jibqa' mħasseb dwar is-sitwazzjoni tad-drittijiet tal-bniedem f'dak il-pajjiż, b'mod partikolari fil-provinċja ta' Kivu tat-Tramuntana fil-Lvant tal-pajjiż; jikkundanna bil-qawwa l-attakki mill-forzi ribelli fil-Lvant tal-pajjiż, b'mod partikolari mill-moviment M23, fuq il-popolazzjoni ċivili, inklużi n-nisa u t-tfal; jikkundanna bil-qawwa l-użu sistematiku tal-istupru bħala arma tal-gwerra; jesprimi preokkupazzjoni kbira dwar użu kontinwu tat-tfal bħala suldati u jitlob li jitneħħewlhom l-armi, u jiġu riabilitati u reintegrati; jilqa' l-isforzi li qed isiru biex tinstab soluzzjoni politika paċifika għall-kriżi mill-Istati Membri tal-Konferenza Internazzjonali dwar ir-Reġjun tal-Lagi l-Kbar, l-Unjoni Afrikana u n-NU; jerġa' jitlob l-istabbiliment mill-ġdid ta' Espert Indipendenti tan-NU dwar is-sitwazzjoni tad-drittijiet tal-bniedem fir-RDK sabiex jipprovdi mekkaniżmu affidabbli li jiffoka fuq it-tijib tas-sitwazzjoni rigward il-preokkupazzjonijiet serji u li ilhom jeżistu rigward id-drittijiet tal-bniedem fil-pajjiż;

31. Jesprimi tħassib dwar is-sitwazzjoni fir-Repubblika Ċentru-Afrikana, fejn gruppi armati attakkaw u okkupaw diversi bliet fil-Grigal tal-pajjiż; jilqa' l-ftehimiet iffirmati f'Libreville fil-11 ta' Jannar 2013, inklużi l-ftehim ta' waqfien mill-ġlied u l-ftehim politiku dwar ir-riżoluzzjoni tal-kriżi fil-pajjiż; jisħaq fuq l-importanza tal-implimentazzjoni rapida ta' dawn il-ftehimiet; jilqa' d-dikjarazzjoni tal-VP/RGħ tal-UE tal-11 ta' Jannar 2013, li titlob li l-firmatarji kollha jonoraw dawn il-ftehimiet; iħeġġeġ lill-Istati Membri biex iqajmu din il-kwistjoni fil-UNHRC sabiex jagħtu prijorità lill-kwistjoni tas-sitwazzjoni fir-Repubblika Ċentru-Afrikana fl-aġenda internazzjonali;

32. Jesprimi t-tħassib tiegħu fir-rigward tas-sitwazzjoni fl-Iżrael u f'Gaża wara ż-żieda fil-kunflitt fl-aħħar tal-2012 u jikkundanna l-atti kollha ta' vjolenza; itenni t-talba tiegħu biex jitneħħa l-imblokk tal-Istrixxa ta' Gaża filwaqt li jitqiesu l-preokkupazzjonijiet leġittimi tal-Iżrael rigward is-sigurtà, u jitlob li jittieħdu passi lejn ir-rikostruzzjoni u l-irkupru ekonomiku tal-Istrixxa ta' Gaża; jilqa' l-missjoni internazzjonali għall-ġbir tal-informazzjoni dwar insedjamenti Iżraeljani fit-territorji Palestinjani okkupati stabbilita matul id-19-il sessjoni tal-UNHRC, u jistenna bil-ħerqa r-rendikont tagħha matul it-22 sessjoni tal-UNHRC; jesprimi t-tħassib tiegħu dar il-fatt li l-Iżrael issospenda l-kooperazzjoni tiegħu mal-UNHRC u l-Eżami Perjodiku Universali; jinkuraġġixxi bil-qawwa l-isforzi kollha favur soluzzjoni ta' żewġ stati;

Il-Ħamis 7 ta' Frar 2013

33. Jilqa' l-adozzjoni mill-Assemblea Ġenerali tan-NU fid-29 ta' Novembru 2012 tar-riżoluzzjoni li tagħmel lill-Palestina stat osservatur mhux membru tan-NU; itenni l-appoġġ tiegħu għal dan l-isforz; jinnota l-appoġġ espress mill-UE biex il-Palestina ssir membru sħiħ tan-NU bħala parti minn soluzzjoni politika għall-kunflitt bejn l-Iżrael u l-Palestinjani; jafferma mill-ġdid li l-UE mhi se tirrikonoxxi l-ebda bidla fil-fruntieri ta' qabel l-1967, anke fir-rigward ta' Ġerusalemm, għajr dawk miftiehma mill-partijiet;

34. Jilqa' l-enfasi li saret mill-UNHRC fuq id-dritt għall-housing u jistieden lill-Unjoni u lill-Istati Membri jippromwovu l-aċċess għal housing adegwat bħala dritt fundamentali;

35. Jikkundanna l-eżekuzzjonijiet tal-massa reċenti li twettqu fl-Iran; jafferma mill-ġdid il-pożizzjoni soda tiegħu kontra l-piena tal-mewt fil-każijiet kollha u fiċ-ċirkostanzi kollha;

36. Jiddeplora l-eżekuzzjonijiet imwettqa fil-Ġappun fl-2012 wara l-moratorju fuq din il-prattika matul l-2011, is-sitt eżekuzzjonijiet imwettqa fit-Tajwan f'Diċembru 2012 u l-użu kontinwu tal-piena kapitali fl-Arabja Sawdija matul l-2012; iqis tassew ta' dispjaċir il-ksur tal-moratorju de facto fuq il-piena tal-mewt osservat mill-Indja mill-2004, permezz tal-eżekuzzjoni ta' priġunier f'Novembru 2012, li jmur ukoll kontra t-tendenza globali lejn l-abolizzjoni; iħeġġeġ lill-pajjiżi kollha li għadhom japplikaw il-piena tal-mewt biex ineħħuha kompletament jew tal-anqas jimplimentaw moratorju fuq l-eżekuzzjonijiet;

37. Ifakkar fl-importanza kritika mogħtija mill-UE lill-ġlieda kontra t-tortura u forom oħra ta' trattament ħażin; iħeġġeġ lill-Kummissjoni u lill-Istati Membri juru l-impenn komuni tagħhom biex jiġi eradikat il-kastig tat-tortura u biex jingħata appoġġ lill-vittmi, partikolarment billi jikkontribwixxu għall-Fond Volontarju tan-NU għall-Vittmi tat-Tortura u għall-Fond Speċjali stabbilit mill-Protokoll Fakultattiv tal-Konvenzjoni kontra t-Tortura;

38. Jinnota b'sodisfazzjon l-adozzjoni tar-riżoluzzjoni tal-UNHRC dwar il-libertà tar-reliġjon jew tat-twemmin; jisħaq fuq l-enfasi li l-UE tagħmel fuq din il-kwistjoni; jistieden lill-Istati Membri jkompli jaħdmu fuq il-kwistjoni, u jistenna bil-ħerqa l-Linji gwida ġodda tal-UE li għandhom jitlestew fil-bidu ta' din is-sena; ifaħħar l-ħidma mwettqa mir-Rapporteur Speċjali tan-NU dwar il-libertà tar-reliġjon jew tat-twemmin; jenfasizza l-importanza tat-tiġdid ta' dan il-mandat matul it-22 sessjoni tal-UNHRC; jenfasizza l-ħtieġa kontinwa li tiġi indirizzata b'mod sħiħ il-problema tad-diskriminazzjoni kontra l-minoranzi reliġjużi madwar id-dinja; itenni li l-libertà tal-ħsieb, tal-kuxjenza u tar-reliġjon, inkluża l-libertà li wieħed jibdel jew jabbanduna r-reliġjon jew it-twemmin tiegħu, hija dritt fundamentali tal-bniedem;

39. Jilqa' l-proċess li għaddej ta' segwitu għar-rapport tal-Kummissarju Għoli għad-Drittijiet tal-Bniedem dwar il-liġijiet u l-prassi diskriminatorji u l-atti ta' vjolenza kontra individwi abbażi tal-orjentament sesswali u l-identità tal-ġeneru tagħhom; jinkuraġġixxi segwitu ulterjuri, anke permezz ta' laqgħat reġjonali, u l-parteċipazzjoni attiva tal-Istati Membri tal-UE, tal-Kunsill u tas-SEAE; f'dan ir-rigward, assolutament jikkundanna l-għoti tal-piena tal-mewt, ta' sentenzi ta' priġunerija jew ta' kundanni kriminali abbażi tal-orjentament sesswali f'xi pajjiżi, u jitlob li dan jieqaf immedjatament; jilqa' t-tmexxija tas-Segretarju Ġenerali tan-NU u tal-Kummissarju Għoli għad-Drittijiet tal-Bniedem rigward din il-kwistjoni, kemm fil-UNHRC kif ukoll barra; jiddispjaċih rigward it-tentattivi li għaddejjin biex jikkompromettu l-universalità u l-indiviżibbiltà tad-drittijiet tal-bniedem, partikolarment permezz ta' riżoluzzjoni dwar il-"valuri tradizzjonali";

40. Jinnota l-ewwel Forum annwali dwar in-Negozju u d-Drittijiet tal-Bniedem li sar f'Ġinevra mill-4 sas-6 ta' Diċembru 2012, li laqqa' flimkien firxa wiesgħa ta' partijiet interessati biex jiddiskutu l-implimentazzjoni tal-Prinċipji Gwida tan-NU f'dan il-qasam; jappoġġa l-konsultazzjonijiet inizjali tal-Forum dwar kif il-gvernijiet u n-negozji jistgħu jiġu mġiegħla jadottaw oqfsa regolatorji, politiċi u ta' implimentazzjoni biex jiġġieldu kontra l-abbużi tad-drittijiet tal-bniedem relatati mal-kummerċ;

41. Jilqa' x-xogħol tal-grupp ta' ħidma intergovernattiv miftuħ dwar il-kumpaniji privati fil-qasam militari u tas-sigurtà (PMSCs), li għandu mandat biex jikkunsidra l-possibbiltà ta' qafas regolatorju internazzjonali; jirrikonoxxi l-attenzjoni dettaljata mogħtija lill-possibbiltà li jiġi elaborat strument legalment vinkolanti dwar ir-regolamentazzjoni, il-monitoraġġ u s-sorveljanza tal-attivitajiet tal-PMScs u jesprimi l-appoġġ tiegħu għal tali qafas regolatorju legalment vinkolanti; jinsisti fuq komponent qawwi ta' responsbbiltà u jistieden lill-PMSCs li għadhom ma ffirmawx il-Kodiċi ta' Kondotta għall-Forrnituri Privati ta' Servizzi tas-Sigurtà (ICoC) biex jaderixxu miegħu; jistenna bil-ħerqa l-preżentazzjoni tar-rapport tal-grupp ta' ħidma; jitlob li jiġġedded il-mandat ta' dan il-grupp ta' ħidma;

42. Jenfasizza s-sinifikat tan-natura universali tal-eżerċizzju tal-Eżami Perjodiku Universali (EPU), u jafferma mill-ġdid l-importanza tal-EPU bl-għan li jinkiseb fehim sħiħ tas-sitwazzjoni tad-drittijiet tal-bniedem fil-post fl-Istati Membri kollha tan-NU;

43. Jilqa' l-bidu tat-tieni ċiklu tal-EPU u l-adozzjoni tal-ewwel riżultati tiegħu; itenni l-importanza li t-tieni ċiklu jiffoka fuq l-implimentazzjoni tar-rakkomandazzjonijiet aċċettati matul l-ewwel ċiklu; jerġa' jitlob, madankollu, biex ir-rakkomandazzjonijiet li ma ġewx aċċettati mill-istati matul l-ewwel ċiklu jerġgħu jiġu kkunsidrati fit-tkomplija tal-proċess tal-EPU;

44. Jemmen li l-implimentazzjoni hija aspett ewlieni fit-twettiq tal-potenzjal tal-proċess tal-EPU; itenni, għalhekk, l-importanza li l-Kummissjoni u l-Istati Membri jipprovdu għajnuna teknika sabiex jgħinu lill-istati soġġetti għall-eżami jimplimentaw ir-rakkomandazzjonijiet; jinkuraġġixxi lill-istati, barra minn hekk, biex jippreżentaw aġġornamenti ta' nofs il-perjodu sabiex jgħinu biex tittejjeb l-implimentazzjoni;

45. Jistieden lill-Istati Membri tal-UE li qed jipparteċipaw fid-djalogi interattivi tal-EPU biex iressqu rakkomandazzjonijiet li jkunu speċifiċi u li jistgħu jitkejlu, sabiex itejbu l-kwalità tas-segwitu u l-implimentazzjoni tar-rakkomandazzjonijiet aċċettati;

46. Jirrakkomanda l-inklużjoni sistematika tar-rakkomandazzjonijiet tal-EPU fid-djalogi u l-konsultazzjonijiet tal-UE dwar id-drittijiet tal-bniedem u fl-istrateġiji għall-pajjiż tal-UE dwar id-drittijiet tal-bniedem, biex jiġi żgurat is-segwitu għar-riżultati tal-EPU; jirrakkomanda, bl-istess mod, li l-Parlament jirreferi għal dawn ir-rakkomandazzjonijiet matul iż-żjarat tad-delegazzjonijiet tiegħu stess f'pajjiżi terzi;

47. Jilqa' passi li jippermettu l-parteċipazzjoni sħiħa fil-proċess tal-EPU ta' firxa wiesgħa ta' partijiet interessati; jilqa', f'dan ir-rigward, il-bidliet fil-lista tal-kelliema, li jagħtu lill-istati kollha li jixtiequ jitkellmu matul il-proċess tal-EPU l-possibbiltà li jagħmlu dan; itenni l-apprezzament tiegħu tar-rwol aktar b'saħħtu miksub mill-istituzzjonijiet nazzjonali tad-drittijiet tal-bniedem, skont il-Prinċipji ta' Pariġi; jilqa' l-parteċipazzjoni msaħħa mill-post bis-sħiħa tal-użu akbar tal-vidjokonferenzi;

48. Jemmen li jista' jsir iżjed biex is-soċjetà ċivili tiġi involuta fil-proċess tal-EPU, anke fl-implimentazzjoni tar-riżultati tiegħu, u b'mod aktar ġenerali fil-ħidma tal-UNHRC;

Il-Proċeduri Speċjali

49. Jafferma mill-ġdid ir-rwol kruċjali tal-Proċeduri Speċjali fil-kredibbiltà u l-effikaċja tal-ħidma tal-UNHRC u l-pożizzjoni ewlenija tagħhom fil-mekkaniżmu tad-drittijiet tal-bniedem tan-NU; itenni l-appoġġ qawwi tiegħu għall-Proċeduri Speċjali u jenfasizza l-importanza fundamentali tal-indipendenza ta' dawn il-mandati;

50. Iħeġġeġ lill-istati jikkooperaw bis-sħiħ mal-Proċeduri Speċjali, anke billi jilqgħu lid-detenturi tal-mandati għal żjarat fil-pajjiż mingħajr dewmien, iwieġbu għall-azzjonijiet urġenti tagħhom u l-allegazzjonijiet ta' ksur u jiżguraw segwitu xieraq għar-rakkomandazzjonijiet magħmula mid-detenturi tal-mandati; iħeġġeġ lill-membri tal-UNHRC jmexxu billi jagħtu l-eżempju fir-rigward ta' dawn il-kwistjonijiet;

51. Jilqa' l-azzjoni meħuda mill-UE biex tiġi estiża b'mod konġunt stedina permanenti lill-Proċeduri Speċjali kollha tan-NU dwar id-drittijiet tal-bniedem, u b'hekk tmexxi billi tagħti l-eżempju fir-rigward ta' din il-kwistjoni; jinkuraġġixxi lil stati membri oħra tan-NU biex jagħmlu l-istess;

52. Jikkundanna l-forom kollha ta' ritaljazzjoni kontra persuni li jikkooperaw mal-proċess tal-EPU u l-Proċeduri Speċjali; jenfasizza li azzjoni bħal din tikkomprometti s-sistema sħiħa tad-drittijiet tal-bniedem tal-UE; iħeġġeġ lill-istati kollha jipprovdu protezzjoni adegwata kontra atti ta' intimidazzjoni bħal dawn;

L-involviment tal-UE

53. Itenni bl-aktar mod qawwi l-importanza tal-parteċipazzjoni attiva tal-UE fil-mekkaniżmi tan-NU tad-drittijiet tal-bniedem, inkluż il-UNHRC; jinkuraġġixxi lill-Istati Membri jagħmlu dan billi jikkosponsorjaw riżoluzzjonijiet, billi jipparteċipaw attivament f'dibattiti u fi djalogi interattivi, u billi joħorġu stqarrijiet; jappoġġa bil-qawwa r-rikors li qed jiżdied min-naħa tal-UE għal inizjattivi transreġjonali;

54. Jenfasizza l-importanza li l-ħidma li qed issir f'Ġinevra fil-kuntest tal-UNHRC tiġi integrata fl-attivitajiet interni u esterni rilevanti tal-UE, fosthom f'dawk tal-Parlament;

55. Jissottolinja l-importanza tal-istabbiliment tal-pożizzjoni tar-Rappreżentant Speċjali tal-UE għad-Drittijiet tal-Bniedem (RSUE); jinkuraġġixxi lill-RSUE jsaħħaħ l-effikaċja, il-koerenza u l-viżibbiltà tal-politika tal-UE dwar id-drittijiet tal-bniedem fil-kuntest tal-UNHRC u jiżviluppa kooperazzjoni mill-qrib mal-OHCHR u mal-Proċeduri Speċjali;

Il-Ħamis 7 ta' Frar 2013

56. Jinkuraġġixxi lill-VP/RGħ tal-UE u lir-RSUE jkunu preżenti fis-Segment ta' Livell Għoli tal-UNHRC;

57. Itenni l-effikaċja potenzjai tal-azzjoni tal-UE meta l-Unjoni u l-Istati Membri tagħha jużaw il-piż kollettiv tagħhom; jisħaq fuq l-importanza li jkomplu jitjiebu l-koordinazzjoni u l-kooperazzjoni bejn l-Istati Membri f'dan ir-rigward sabiex tintlaħaq pożizzjoni komuni dwar kwistjonijiet relatati mad-drittijiet tal-bniedem; jerġa' jitlob għal azzjoni aktar soda u ambizzjuża u impenji konkreti minflok ma jiġi aċċettat id-denominatur komuni l-aktar baxx; jinkuraġġixxi, f'dan il-kuntest, lis-SEAE, b'mod partikolari permezz tad-delegazzjonijiet tal-UE f'Ġinevra u fi New York, biex iżid il-koerenza tiegħu permezz ta' konsultazzjoni sostantiva u f'waqtha;

58. Jisħaq fuq is-sinifikat tar-ratifika tal-Konvenzjoni tan-NU dwar id-Drittijiet ta' Persuni b'Diżabbiltajiet, l-ewwel okkażjoni li fiha l-UE rratifikat konvenzjoni tan-NU bħala entità ġuridika; u jistieden lill-UE tiffirma u tirratifika l-Konvenzjoni tal-Kunsill tal-Ewropa dwar il-prevenzjoni u l-ġlieda kontra l-vjolenza fuq in-nisa u l-vjolenza domestika;

59. Itenni għal darb'oħra l-importanza li l-Istati Membri tal-UE jaħdmu sabiex jiġu ssodisfati l-indiviżibbiltà u l-universalità tad-drittijeit tal-bniedem u biex jappoġġaw ix-xogħol tal-UNHRC f'dan ir-rigward, b'mod particolari billi jirratifikaw l-istrumenti internazzjonali kollha tad-drittijiet tal-bniedem li jkun stabbilixxa dan il-korp; itenni d-dispjaċir tiegħu li l-ebda Stat Membru tal-UE ma rratifika l-Konvenzjoni dwar il-Protezzjoni tad-Drittijiet tal-Ħaddiema Migranti kollha u tal-Membri tal-Familji tagħhom; itenni wkoll, id-dispjaċir tiegħu li diversi Stati Membri għadhom ma adottawx u/jew għadhom ma rratifikawx il-Konvenzjoni għall-Protezzjoni tal-Persuni Kollha mill-Għajbien Sfurzat jew il-Protokoll Fakultattiv għall-Konvenzjoni kontra t-Tortura u Trattamenti jew Pieni Krudili, Inumani jew Degradanti oħrajn u li żewġ Stati Membri biss irratifikaw il-Protokoll Fakultattiv tal-Patt Internazzjonali dwar id-Drittijiet Ekonomiċi, Soċjali u Kulturali; itenni l-istedina tiegħu lill-Istati Membri kollha biex jirratifikaw dawn il-konvenzjonijiet u l-protokolli, u jħeġġiġhom jiffirmaw u jirratifikaw il-Protokoll Fakultattiv reċenti tal-Konvenzjoni dwar id-Drittijiet tat-Tfal dwar proċedura ta' komunikazzjoni, li nfetħet għall-iffirmar f'Ġinevra, l-Isvizzera, fit-28 ta' Frar 2012; jisħaq fuq l-importanza li l-Istati Membri jippreżentaw ir-rapporti perjodiċi tagħhom lill-korpi ta' monitoraġġ tan-NU fil-ħin;

60. Itenni kemm huwa importanti li l-UE tiddefendi l-indipendenza tal-OHCHRu li tiżgura li jista' jkompli jeżerċita l-kompiti tiegħu b'mod imparzjali; u jfakkar fl-importanza li jiġi żgurat li jingħata biżżejjed finanzjament biex l-uffiċċji reġjonali tal-OHCHR jibqgħu miftuħin;

61. Jinnota li l-protezzjoni tad-difensuri tad-drittijiet tal-bniedem hija prijorità ewlenija tal-politika tal-UE dwar id-drittijiet tal-bniedem; jenfasizza li r-ritaljazzjoni u l-intimidazzjoni kontra d-difensuri tad-drittijiet tal-bniedem (DDD) li jikkooperaw mal-mekkaniżmi tad-drittijiet tal-bniedem tan-NU jheddu li jdgħajfu din is-sistema; japprezza, għalhekk, l-appoġġ prattiku u finanzjarju allokat għall-protezzjoni urġenti u l-appoġġ tad-DDB taħt l-Istrument Ewropew għad-Demokrazija u għad-Drittijiet tal-Bniedem (EIDHR);

62. Jilqa' l-istabbiliment fl-2012 tal-Grupp ta' Ħidma tal-Kunsill dwar id-Drittijiet tal-Bniedem (COHOM) ibbażat fi Brussell; jirrikonoxxi l-isforzi tal-COHOM biex itejjeb it-tħejjija u l-koordinazzjoni tal-pożizzjonijiet tal-UE għas-sessjonijiet tal-UNHRC, inkluża l-organizzazzjoni tal-laqgħat tal-COHOM f'Ġinevra; itenni l-aspettattivi tiegħu li l-COHOM se jkun strumentali fl-indirizzar tal-kwistjoni tal-konsistenza bejn il-politika interna u esterna tal-UE dwar id-drittijiet tal-bniedem;

63. Jistenna li l-iżvilupp tal-istrateġiji għall-pajjiż tal-UE dwar id-drittijiet tal-bniedem jiġi kkorrdinat kif xieraq mal-azzjoni tal-UE fil-fora tan-NU; itenni r-rakkomandazzjoni tiegħu li l-istrateġiji għall-pajjiż tal-UE dwar id-drittijiet tal-bniedem ikunu ikkomunikati lill-Parlament Ewropew u jsiru pubbliċi meta dan ikun possibbli sabiex jagħtu viżibbiltà lill-impenn tal-UE favur id-drittijiet tal-bniedem f'pajjiżi terzi u sabiex dawk li qed jissieltu għad-drittijiet tal-bniedem isibu appoġġ f'dawn id-dokumenti;

64. Jisħaq fuq l-importanza li tiġi enfasizzata fil-UNHRC l-kwistjoni inkwetanti tal-ispazju dejjem jonqos għall-NGOs f'għadd ta' pajjiżi madwar id-dinja; jinkuraġġixxi lis-SEAE u lill-Istati Membri jagħmlu sforzi konġunti biex iqajmu din il-kwistjoni;

65. Jerġa' jistieden, fid-dawl ta' rapporti ġodda li kumpaniji tal-UE qed ikunu kompliċi f'abbużi tad-drittijiet tal-bniedem f'pajjiżi terzi, lill-VP/RGħ biex jiġbed l-attenzjoni lejn din il-kwistjoni; jistieden lill-Kummissjoni tiżviluppa politika aktar ambizzjuża dwar ir-responsabbiltà soċjali tal-kumpanniji; iħeġġeġ lis-SEAE, lill-Kummissjoni u lill-Istati Membri jieħdu miżuri effikaċi biex tkun żgurata r-responsabbiltà tal-kumpanniji għal ksur tad-drittijiet tal-bniedem; itenni, f'dan il-kuntest, l-importanza li l-politiki interni u esterni jsritu aktar konsistenti u r-rispett sħiħ għad-drittijiet tal-bniedem fil-politiki interni sabiex jiġu evitati standards doppji;

66. Jagħti mandat lid-delegazzjoni tiegħu għat-22 sessjoni tal-UNHRC biex tleħħen it-tħassib u l-fehmiet espressi f'din ir-riżoluzzjoni; jistieden lid-delegazzjoni tirrapporta lis-Sottokumitat għad-Drittijiet tal-Bniedem dwar iż-żjara tagħha; iqis li huwa indispensabbli li tissokta l-prattika li tintbagħat delegazzjoni tal-Parlament għal sessjonijiet relevanti tal-UNHRC u tal-Assemblea Ġenerali tan-NU;

o

o o

67. Jagħti istruzzjonijiet lill-President tiegħu biex jgħaddi din ir-riżoluzzjoni lill-Kunsill, lill-Kummissjoni, lill-Viċi President tal-Kummissjoni/Rappreżentant Għoli tal-Unjoni għall-Affarijiet Barranin u l-Politika ta' Sigurtà, lir-Rappreżentant Speċjali tal-UE dwar id-Drittijiet tal-Bniedem, lill-Gvernijiet u lill-Parlamenti tal-Istati Membri, lill-Kunsill tas-Sigurtà tan-NU, lis-Segretarju Ġenerali tan-NU, lill-President tas-67 Assemblea Ġenerali tan-NU, lill-President tal-Kunsill tad-Drittijiet tal-Bniedem tan-NU, lill-Kummissarju Għoli tan-NU għad-Drittijiet tal-Bniedem u lill-Grupp ta' Ħidma UE-NU mwaqqaf mill-Kumitat għall-Affarijiet Barranin.

P7_TA(2013)0056

Taħriġ ġudizzjarju – koordinaturi tal-qrati

Riżoluzzjoni tal-Parlament Ewropew tas-7 ta' Frar 2013 dwar it-taħriġ ġudizzjarju – koordinaturi tal-qrati (2012/2864(RSP))

(2016/C 024/12)

Il-Parlament Ewropew,

— wara li kkunsidra l-Artikoli 81 u 82 tat-Trattat dwar il-Funzjonament tal-Unjoni Ewropea, li jipprevedu l-adozzjoni permezz tal-proċedura leġiżlattiva ordinarja ta' miżuri li jkollhom l-għan li jiżguraw "appoġġ fit-taħriġ tal-ġudikatura u l-persunal ġudizzjarju",

— wara li kkunsidra r-riżoluzzjoni tiegħu tal-10 ta' Settembru 1991 dwar l-istabbiliment ta' Akkademja tal-Liġi Ewropea ([1]), il-pożizzjoni tiegħu tal-24 ta' Settembru 2002 dwar l-adozzjoni ta' deċiżjoni tal-Kunsill li tistabbilixxi Netwerk Ewropew għat-Taħriġ Ġudizzjarju ([2]), ir-riżoluzzjoni tiegħu tad-9 ta' Lulju 2008 dwar l-irwol tal-imħallef nazzjonali fis-sistema ġudizzjarja Ewropea ([3]), u r-rakkomandazzjoni tiegħu tas-7 ta' Mejju 2009 lill-Kunsill dwar l-iżvilupp ta' żona tal-UE għall-ġustizzja kriminali ([4]),

— wara li kkunsidra l-Komunikazzjoni tal-20 ta' April 2010 dwar Pjan ta' Azzjoni li Jimplimenta l-Programm ta' Stokkolma(COM(2010)0171)

— wara li kkunsidra r-riżoluzzjoni tiegħu tal-25 ta' Novembru 2009 dwar il-Komunikazzjoni mill-Kummissjoni lill-Parlament Ewropew u l-Kunsill – Żona ta' libertà, sigurtà u ġustizzja għas-servizz taċ-ċittadinidwar il-Programm ta' Stokkolma ([5]),

— wara li kkunsidra l-Komunikazzjoni tat-13 ta' Settembru 2011, "Inkattru l-Fiduċja f'Ġustizzja Ewropea – Dimensjoni Ġdida Għat-Taħriġ Ġudizzjarju Ewropew"(COM(2011)0551)

([1]) ĠU C 267, 14.10.1991, p. 33.
([2]) GU C 273 E, 14.11.2003, p. 99.
([3]) GU C 294 E, 3.12.2009, p. 27.
([4]) GU C 212 E, 5.8.2010, p. 116.
([5]) GU C 285 E, 21.10.2010, p. 12.

Il-Ħamis 7 ta' Frar 2013

— wara li kkunsidra l-proġett pilota dwar it-taħriġ ġudizzjarju propost mill-Parlament fl-2011,

— wara li kkunsidra l-istudju kumparattiv dwar it-taħriġ ġudizzjarju fl-Istati Membri mill-Akkademja tal-Liġi Ewropea (ALE) f'kollaborazzjoni man-Netwerk Ewropew tat-Taħriġ (NETĠ) Ġudizzjarju, ikkummissjonat mill-Parlament ([1]),

— wara li kkunsidra r-riżoluzzjonijiet tiegħu tas-17 ta' Ġunju 2010 ([2]) u tal-14 ta' Marzu 2012 ([3]) dwar it-taħriġ ġudizzjarju,

— wara li kkunsidra l-esperjenza fil-Pajjiżi l-Baxxi b'Eurinfra u n-netwerk tagħha ta' koordinaturi tal-qrati għad-dritt Ewropew, kif qed tibda tkun imitata fi Stati Membri oħra, b'mod partikolari l-Italja bil-proġett Ewropew tagħha Gaius, id-Danimarka, ir-Rumanija u l-Bulgarija, imfassla madwar it-tliet pilastri (a) tat-titjib tal-aċċessibbiltà tar-riżorsi ta' informazzjoni dwar id-dritt Ewropew bl-użu tat-teknoloġija tal-web, (b) tat-titjib tal-għarfien tad-dritt Ewropew fost il-ġudikatura u (c) tat-twaqqif u ż-żamma ta' netwerk ta' koordinaturi tal-qrati għad-dritt Ewropew,

— wara li kkunsidra l-passi kbar 'il quddiem li qed tieħu t-teknoloġija tal-informazzjoni, li permezz tagħha, pereżempju, it-tagħlim elettroniku jista' jintuża dejjem aktar bħala għodda flessibbli biex jintlaħqu aktar utenti finali, indipendentament mill-ħin u mill-post, filwaqt li t-teknoloġija avvanzata – b'mod partikolari magni ta' tiftix sofistikati – jistgħu jintużaw biex jiġbru informazzjoni biex tittejjeb l-aċċessibbiltà tad-dritt,

— wara li kkunsidra il-mistoqsija tal-Kummissjoni dwar taħriġ ġudizzjarju – koordinaturi tal-qrati (O-000186/2012 – B7-0112/2013),

— wara li kkunsidra l-Artikoli 115(5) u 110(2) tar-Regoli ta' Proċedura tiegħu,

A. billi l-oriġini tas-sistemi ġudizzjarji tagħna huma kumplessi b'tali mod li, skont studju akkademiku riċenti ([4]), id-dritt Ruman għandu jitqies aktar bħala proġett multikulturali aktar milli evoluzzjoni speċifika ta' kultura waħda, u l-common law (filwaqt li tiġi injorata l-oħt pretorjana tagħha, l-ekwità, u l-influenza tad-dritt kanoniku) tista' tkun magħrufa aħjar bħala d-dritt "Anglo-Normann"; billi l-istat ta' dritt huwa ħaġa waħda li nikkondividu u wieħed mill-valuri li d-dritt Ewropew ta lid-dinja; billi dak li hu meħtieġ huwa approċċ olistiku min-naħa kemm tal-prattikanti kif ukoll tal-ġudikatura;

B. billi m'hemmx skuża għal nuqqas ta' għarfien tad-dritt Ewropew min-naħa tal-imħallfin nazzjonali, li huma u għandhom ikunu mħallfin Ewropej, li huma mitluba jiżvolġu rwol fundamentali f'sitwazzjoni li fiha se jkun meħtieġ rwol akbar għall-Ewropa; billi dan ma jipprekludix it-trawwim ta' kultura ġudizzjarja Ewropea fejn id-diversità tkun iċċelebrata bħala ġid komuni;

C. billi kull qorti nazzjonali hija qorti tad-dritt Ewropew;

D. billi ż-żieda fl-għadd ta' Stati Membri u l-piż li qed jiżdied fuq il-Qorti Ewropea tal-Ġustizzja jfissru li l-qrati nazzjonali għandhom jużaw kull mezz għad-dispożizzjoni tagħhom biex jiffaċilitaw aċċess effikaċi u rapidu għall-ġustizzja;

E. billi dak li hu meħtieġ huwa mezzi kosteffikaċi kif jittejjeb it-taħriġ tal-imħallfin u l-aċċess tagħhom għad-dritt;

F. billi jkun siewi ħafna li tiġi promossa l-idea ta' koordinaturi tal-qrati nazzjonali għad-dritt Ewropew u l-interkonnessjoni tagħhom fil-livell Ewropew; billi l-funzjoni ewlenija ta' netwerk interkonnessa ta' koordinaturi tal-qrati tkun li tippermetti lill-imħallfin jikkonsultaw faċilment fil-ħidma tagħhom ta' kuljum mal-kontropartijiet tagħhom fi Stati Membri oħrajn fuq kwistjonijiet bħall-interpretazzjoni ta' kliem partikolari fil-liġi Ewropea applikabbli (direttiva jew regolament) f'ambjent diġitali sikur (permezz ta' medium soċjali maħluq apposta jew permezz tal-portal e-justice); billi dawn iċ-"ċirki ta' koerenza" iwasslu għal uniformità akbar fl-applikazzjoni tad-dritt tal-UE filwaqt li jnaqqsu l-għadd ta' rinviji għal deċiżjonijiet preliminari, mingħajr ma jnaqqsu mir-rwol tal-Qorti tal-Ġustizzja;

([1]) http://www.europarl.europa.eu/delegations/en/studiesdownload.html?languageDocument=EN&file=60091
([2]) GU C 236 E, 12.8.2011, p. 130.
([3]) Testi adottati, P7_TA(2012)0079.
([4]) P.G. Monateri, *Black Gaius. A Quest for the Multicultural Origins of the Western Legal Tradition*, fi 51 *Hastings Law Journal*, 2000, 479 *et seq.*; http/.jus.unitn.it/cardozo/users/pigi/blackgaius/bge.pdf.

G. billi, kif il-Parlament iddetermina diġà, mod wieħed kif jiġu solvuti l-problemi (spejjeż, taħriġ lingwistiku, kosteffikaċja) ikun li tintuża t-teknoloġija moderna u jiġi ffinanzjat il-ħolqien ta' "Apps" (applikazzjonijiet ibbażati fuq il-kompjuters għal użu fuq il-PCs, it-telefons mobbli, it-tablets, eċċ.);

H. billi wieħed jista' jibda bil-parti ġenerali tad-dritt tal-Unjoni, peress li l-ġestjoni elettronika tal-għarfien tippermetti aċċes dettaljat għall-aktar informazzjoni aġġornata;

I. billi sitwazzjoni li fiha kull Stat Membru jibda jiżviluppa t-teknoloġija u l-istrutturi diġitali tiegħu stess biex jippermetti l-provvista ta' għodda diġitali tkun ħela ta' enerġija u riżorsi finanzjarji, speċjalment f'dawn iż-żminijiet ta' trażżin ekonomiku;

J. billi l-isforzi doppji għandhom ikunu evitati u l-użu mill-ġdid ta' proġetti ta' taħriġ ta' kwalità għandu jiġi promoss; billi dan jitlob interkonnessjoni akbar bejn l-Istati Membri fil-ġestjoni tal-għarfien tad-dritt tal-UE;

K. billi b'mod partikolari fl-iżvilupp ta' magni tat-tiftix għat-tiftix tas-sentenzi, tal-opinjonijiet u tad-dritt tal-UE b'mod ġenerali, l-Istati Membri għandhom jikkunsidraw jekk din it-teknoloġija tistax tkun ta' benefiċċju għall-ġudikatura fi Stati Membri oħrajn ukoll, f'liema każ it-teknoloġija tista' tinġabar, tiġi kkoordinata u żviluppata b'mod komuni;

L. billi għandna tiġi mnedija skema għall-użu mill-ġdid tal-prodotti tat-taħriġ, permezz pereżempju tar-reġistrazzjoni u t-traduzzjoni/l-iddoppjar/l-issottotitolar ta' lekċers fuq bażi ta' kofinanzjament;

M. billi dan kollu għandu jinġabar flimkien fi pjan ewlieni għall-ġestjoni tal-għarfien għall-ġudikatura, bl-użu tal-portal e-justice skont kif ikun xieraq;

N. Billi d-Dritt Komuni Ewropew tal-Bejgħ, meta jiġi adottat, se jipprovdi spazju ta' sperimentazzjoni għan-netwerk ta' koordinaturi tal-qrati tad-dritt Ewropew billi jipprovdi opportunità biex tinkiseb koerenza orizzontali bejn l-imħallfin nazzjonali f'oqsma fejn teżisti ftit jew xejn ġurisprudenza tal-Qorti Ewropea, mingħajr, ovvjament, ma jiġu rduppjati n-netwerks speċjalizzati f'dan il-qasam;

O. billi l-kurżità dwar is-sistemi l-oħra, il-mentalitajiet miftuħa – anke għall-użu ta' teknoloġiji u metodi ġodda – u d-djalogu għandhom ikunu kliem muftieħ f'Ewropa – u f'dinja – fejn id-dritt u l-prattikanti tiegħu se jkollhom ikunu aktar innovattivi fl-approċċ tagħhom għall-ġestjoni tal-għarfien;

P. billi dan jista' jkollu impatt pożittiv fuq il-perċezzjonijiet pubbliċi tal-Unjoni Ewropea – iktar ma jkun hemm disponibbli informazzjoni bbażata fuq il-fatti, inqas jitwemmnu l-miti u l-qerq dwar l-Unjoni nnifisha, dwar id-dritt tagħha u dwar il-mod kif taħdem, u aktar ikun hemm spazju għal dibattitu u diskussjoni politiċi onesti ([1]);

Q. billi dan huwa aspett ieħor tal-bini ta' kultura ġudizzjarja Ewropea, iżda mhuwiex l-istorja kollha; billi jeħtieġ li jiġu estiżi għall-universitajiet u għall-iskejjel tad-dritt metodi ġodda ta' taħriġ u curricula ġodda li jenfasizzaw it-tagħlim tal-lingwi u li jippromwovu l-istudju tad-dritt kumparattiv u tad-dritt internazzjonali – Erasmus (għall-istudenti tad-dritt u għall-imħallfin) kien biss bidu;

R. billi wasal iż-żmien li wieħed imur lil hinn qabel kollox b'diskussjoni mingħajr kundizzjonijiet tat-taħriġ legali – għall-imħallfin u għall-prattikanti – u tal-edukazzjoni legali f'forum li jinvolvi l-parteċipazzjoni ta' membri tal-ġudikatura, l-awtoritajiet nazzjonali rilevanti inklużi l-kunsilli tal-ġudikatura u l-iskejjel tat-taħriġ ġudizzjarju u l-Akkademja tal-Liġi Ewropea, in-Netwerk Ewropew għat-Taħriġ Ġudizzjarju, in-Netwerk Ewropew tal-Kunsilli għall-Ġudikatura u l-Istitut tad-Dritt Ewropew;

1. Itenni u jerġa' jafferma r-riżoluzzjonijiet tiegħu hawn fuq msemmija tas-17 ta' Ġunju 2010 u tal-14 ta' Marzu 2012 dwar it-taħriġ ġudizzjarju;

([1]) Ara, pereżempju, fir-rigward tal-miti dwar l-involviment tal-UE fid-dritt kriminali, ix-xogħol eċċellenti, *Opting out of EUR Criminal law: What is actually involved?*, ta' Hinarejos, Spencer and Peers, CELS Working Paper, New Series, No 1, http://www.cels.law.cam.ac.uk/publications/working_papers.php

Il-Ħamis 7 ta' Frar 2013

2. Jistieden lill-Kummissjoni tħaffef l-aġġudikazzjoni tal-appalti tal-proġett pilota;

3. Jistieden lill-Kummissjoni trawwem u tisponsorja l-koordinaturi tal-qrati nazzjonali tad-dritt Ewropew u l-interkonnessjoni li qed titfaċċa bejn in-netwerks nazzjonali tal-koordinaturi tal-qrati, filwaqt li tinkoraġġixxi u tippromwovi l-ideat stabbiliti fil-premessi ta' din ir-riżoluzzjoni u fir-riżoluzzjonijiet tal-Parlament tas-17 ta' Ġunju 2010 u tal-14 ta' Marzu 2012;

4. Jiġbed l-attenzjoni għall-benefiċċji pożittivi potenzjali għall-ekonomija, b'mod partikolari għall-impriżi żgħar u ta' daqs medju, tal-iżvilupp u l-isfruttament tat-tagħlim elettroniku u t-teknoloġiji l-ġodda, speċjalment il-magni tat-tiftix;

5. Iqis li l-iżvilupp professjonali tal-avukati għandu jenfasizza l-ħtieġa ta' standards komuni ta' etika professjonali, il-ħtieġa li l-ġudikatura tkun indipendenti u imparzjali u approċċ għar-regolamentazzjoni Ewropea li jkun jirrispetta d-diversità, peress li huwa biss b'dan il-mod li tkun tista' tinkiseb fiduċja reċiproka ġenwina;

6. Jinnota li s-sistema legali tal-Istati Membri, minkejja d-diversità tagħhom, huma bbażati fuq prinċipji komuni u għandhom l-istess oriġini komuni; ifakkar li, sa ftit sekli ilu, il-professjonijiet legali fl-Ewropa kienu meqjusa li huma korp unifikat ta' prattikanti, li huma kapaċi jagħtu pariri, jħejju dokumenti legali u jittrattaw quddiem il-qrati fi kwalunkwe parti tal-Ewropa; iqis li l-politika ta' taħriġ legali tal-Unjoni Ewropea għandha tkun ispirata minn dan il-fatt, li juri li l-mobbiltà sħiħa tal-prattikanti legali hija fattibbli;

7. Jipproponi, fl-aħħar nett, li l-Kummissjoni torganizza forum fis-sajf tal-2013 – "Kungress ta' Messina għall-bini ta' kultura ġudizzjarja Ewropea" – fejn imħallfin tal-livelli kollha ta' anzjanità jkunu jistgħu jiltaqgħu u jkollhom diskussjonijiet dwar qasam jew oqsma riċenti ta' kontroversja jew diffikultà legali, biex tkun inkoraġġita d-diskussjoni, jinbnew il-kuntatti, jinħolqu kanali ta' komunikazzjoni u tinbena l-fiduċja u l-fehim reċiproċi; forum ta' dan it-tip jista' jkun ukoll opportunità storika għall-awtoritajiet kompetenti u għall-esperti, inklużi l-universitajiet u l-korpi professjonali, biex jiddiskutu l-politika tat-taħriġ ġudizzjarju u l-ġejjieni tal-edukazzjoni legali fl-Ewropa;

8. Jagħti istruzzjonijiet lill-President tiegħu biex jgħaddi din ir-riżoluzzjoni lill-Kummissjoni.

P7_TA(2013)0057

Il-Bank Ewropew tal-Investiment – Rapport Annwali 2011

Riżoluzzjoni tal-Parlament Ewropew tas-7 ta' Frar 2013 dwar ir-Rapport Annwali 2011 tal-Bank Ewropew tal-Investiment (2012/2286(INI))

(2016/C 024/13)

Il-Parlament Ewropew,

— wara li kkunsidra r-Rapport Annwali 2011 tal-Bank Ewropew tal-Investiment (BEI),

— wara li kkunsidra l-Artikoli 15, 126, 175, 208, 209, 271, 308 u 309 tat-Trattat dwar il-Funzjonament tal-Unjoni Ewropea u l-Protokoll Nru 5 tiegħu dwar l-Istatut tal-BEI,

— wara li kkunsidra r-riżoluzzjoni tiegħu tad-29 ta' Marzu 2012 dwar il-Bank Ewropew tal-Investiment (BEI) – Rapport Annwali 2010 ([1]),

— wara li kkunsidra l-konklużjonijiet tal-Kunsill Ewropew tat-28 u d-29 ta' Ġunju 2012, li, b'mod partikolari, jipprevedu żieda fil-kapital tal-BEI ta' EUR 10 biljun,

— wara li kkunsidra l-konklużjonijiet tas-summit Ewropew tad-29 ta' Ġunju 2012,

— wara li kkunsidra r-rapport mill-President tal-Kunsill Ewropew tas-26 ta' Ġunju 2012, "Lejn unjoni ekonomika u monetarja ġenwina",

---

([1]) Testi adottati, P7_TA(2012)0119.

Il-Ħamis 7 ta' Frar 2013

— wara li kkunsidra r-rapport dwar "Strumenti għall-kondiviżjoni tar-riskji" (fajl ta' kodeċiżjoni adottat is-sena li għaddiet), u b'mod partikolari l-opinjoni tal-Kumitat għall-Affarijiet Ekonomiċi u Monetarji,

— wara li kkunsidra ż-żieda kapitali tal-BERŻ, speċjalment fir-rigward tal-kwistjoni tar-relazzjonijiet bejn il-BEI u l-BERŻ u t-trikkib possibbli,

— wara li kkunsidra d-deċiżjoni dwar l-estensjoni tal-ambitu tal-BERŻ għaż-żona tal-Mediterran,

— wara li kkunsidra l-proposta għal regolament tal-Parlament Ewropew u tal-Kunsill li jemenda d-Deċiżjoni Nru 1639/2006/KE li tistabbilixxi Programm Kwadru għall-Kompetittività u l-Innovazzjoni (2007 sa 2013) u r-Regolament (KE) Nru 680/2007 li jistabbilixxi r-regoli ġenerali għall-għoti ta' għajnuna finanzjarja Komunitarja fil-qasam tan-netwerks trans-Ewropej tat-trasport u tal-enerġija (COM(2011)0659), li tintroduċi l-fażi pilota għall-Inizjattiva dwar bonds li jiffinanzjaw proġetti Ewropa 2020,

— wara li kkunsidra l-proposta għal regolament tal-Kunsill li jikkonferixxi kompiti speċifiċi lill-Bank Ċentrali Ewropew fir-rigward ta' politiki relatati mas-superviżjoni prudenzjali ta' istituzzjonijiet ta' kreditu (COM(2012)0511), u l-proposta għal regolament tal-Parlament Ewropew u tal-Kunsill li jemenda r-Regolament (UE) Nru 1093/2010 li jistabbilixxi Awtorità Superviżorja Ewropea (Awtorità Bankarja Ewropea) fir-rigward tal-interazzjoni tiegħu mar-Regolament tal-Kunsill (UE) Nru …/… li jikkonferixxi kompiti speċifiċi lill-Bank Ċentrali Ewropew fir-rigward ta' politiki relatati mas-superviżjoni prudenzjali ta' istituzzjonijiet ta' kreditu (COM(2012)0512), li għandu l-għan li jistabbilixxi Unjoni Bankarja Ewropea,

— wara li kkunsidra d-Deċiżjoni Nru 1080/2011/UE tal-Parlament Ewropew u tal-Kunsill tal-25 ta' Ottubru 2011 li tagħti garanzija tal-UE lill-Bank Ewropew tal-Investiment kontra telf minn self u garanziji għal self għal proġetti 'l barra mill-Unjoni u li tħassar id-Deċiżjoni Nru 633/2009/KE ([1]),

— wara li kkunsidra l-Artikoli 48 u 119(2) tar-Regoli ta' Proċedura tiegħu,

— wara li kkunsidra r-rapport tal-Kumitat għall-Affarijiet Ekonomiċi u Monetarji u l-opinjoni tal-Kumitat għall-Kontroll tal-Baġit (A7-0016/2013),

A. billi l-kombinazzjoni ta' baġits pubbliċi stretti, dejn sovran eċċessiv u l-miżuri korrettivi relatati li ta' sikwit jippenalizzaw id-domanda aggregata, b'istituzzjonijiet finanzjarji rregolati b'mod mhux adegwat li f'xi każijiet qed toħloq garigor ekonomiku dejjem nieżel 'l isfel fil-livell tal-UE, filwaqt li qed jippressaw 'l isfel fuq l-investiment, speċjalment għall-SMEs, u qed ikollhom impatt negattiv fuq it-tkabbir, il-kompetittività u l-ħolqien tal-impjiegi fl-Unjoni;

B. billi l-BEI twaqqaf bit-Trattat ta' Ruma u għandu r-rwol tal-"bank tal-Unjoni Ewropea", li l-għan tiegħu huwa li jgħin biex jitwettqu l-prijoritajiet tal-Unjoni permezz tal-għażla ta' proġetti ekonomikament sodi għal investiment mill-UE; billi bħala bank mingħajr skop ta' qligħ jikkomplementa wkoll il-banek kummerċjali u l-qafas finanzjarja globali billi jindirizza l-fallimenti tas-suq;

C. billi d-dejn u l-kriżi ekonomika u fiskali attwali affettwaw serjament l-iżvilupp ekonomiku ta' ħafna Stati Membri u aggravaw il-kundizzjonijiet soċjali, filwaqt li ħeġġew lill-Istati Membri jirreaġixxu b'mod adegwat b'miżuri maħsuba biex jirrestawraw ekonomiji b'saħħithom u jħejju pedament sod għal impjiegi u tkabbir futuri; billi l-BEI għandu l-kapaċità, permezz ta' self miżjud u parteċipazzjoni fi proġetti ta' investiment ekonomikament affidabbli, minħabba wkoll l-iskarsezza tar-riżorsi pubbliċi, li jikkontribwixxi għall-koeżjoni soċjali u t-tkabbir ekonomiku ta' dawk l-Istati Membri li qed jesperjenzaw problemi finanzjarji;

D. billi l-operazzjonijiet tal-BEI barra mill-UE jitwettqu bħala appoġġ għal proġetti ekonomikament vijabbli li jkunu f'konformità mal-politiki ta' azzjoni esterni tal-Unjoni;

E. billi l-BEI jissokta l-isforzi tiegħu f'ambjent ikkaratterizzat b'ġurisdizzjonijiet irregolati b'mod dgħajjef, mhux trasparenti jew mhux kooperattivi, inkluż permezz ta' i): skrinjar tal-kapaċità tal-AML-CFT (l-anti-money laundering u l-ġlieda kontra l-finanzjament tat-terroriżmu) tal-intermedjarji użati għas-self intermedjat tiegħu, sabiex jidentifikaw kif dovut il-benefiċjarji finali tal-fondi tal-BEI b'konformità mad-direttivi tal-UE dwar l-AML-CFT jew l-istandards tal-FATF (Task Force ta' Azzjoni Finanzjarja), skont kif ikun applikabbli; u ii): monitoraġġ tal-iżborżament tal-BEI permezz ta' tali ġurisdizzjonijiet;

([1]) ĠU L 280, 27.10.2011, p. 1.

Il-Ħamis 7 ta' Frar 2013

F. billi ġie introdott sett ġdid ta' regoli għas-sorveljanza u d-dixxiplina ekonomika, fiskali u baġitarja fl-UE, u speċjalment fiż-żona tal-euro, sabiex tiġi żgurata s-sostenibilità tad-dejn pubbliku;

G. billi dan is-sett ta' regoli jeħtieġ li jkun appoġġat urġentement b'miżuri mfassla biex jagħtu spinta lill-ekonomija, l-industrija, it-tkabbir, il-kompetittività, l-innovazzjoni u l-impjiegi, li jirrikjedu l-mobilizzazzjoni tal-baġit tal-UE u tal-kapaċità ta' self u l-kompetenza tal-BEI;

H. billi hemm ħtieġa urġenti li jiġi żgurat li l-BEI jżomm il-klassifikazzjoni tal-kreditu AAA tiegħu, sabiex iżomm l-aċċess tiegħu għas-swieq kapitali madwar id-dinja b'kundizzjonijiet ta' finanzjament attraenti li jistgħu jiġu ttrasferiti lill-promoturi tal-proġett finali; billi jeħtieġ ukoll li l-investimenti tiegħu ikunu konformi mal-politiki tal-UE, b'attenzjoni partikolari fir-rigward tat-tkabbir u l-impjiegi;

I. billi s-self tal-BEI niżel minn EUR 72 biljun fl-2010 għal EUR 61 biljun fl-2011 minħabba li ż-żieda kbira pprovduta fl-2009 u fl-2010 b'reazzjoni għall-ewwel mewġa tal-kriżi rriżultat fl-eżawriment tal-bażi kapitali tiegħu;

1. Jilqa' d-deċiżjoni tal-Gvernaturi tal-BEI rigward iż-żieda kapitali ta' EUR 10 biljun għall-Bank, li għandha tippermettilu jżid is-self b'massimu ta' EUR 60 biljun matul il-perjodu 2013-2015, u jkollu effett ta' lieva ta' madwar EUR 180 biljun ta' investimenti totali; jinnota, madankollu, li dawn l-investimenti, anki jekk permezz tal-effett ta' lieva bħal hawn fuq, jammontaw annwalment għal 0,5 % tal-PGD tal-UE; jemmen, għalhekk, li żieda ulterjuri f'dan il-kapital tkun ta' benefiċċju kbir għall-Unjoni fil-kuntest tal-bżonn tagħha ta' tkabbir ekonomiku;

2. Jistieden lill-BEI jagħmel valutazzjoni tal-effettività u s-sostenibilità tal-miżuri tal-kriżi tal-2009 u l-2010, li s-sejbiet tagħha għandhom iservu ta' bażi għad-deċiżjonijiet futuri dwar il-prijoritajiet għal pjanijiet ta' investiment għal żieda kapitali;

3. Jirrakkomanda li l-kapaċità ta' self ġdida tkun allinjata mal-prijoritajiet tal-UE għall-ħolqien tat-tkabbir u l-impjiegi u li tkun iffokata b'mod partikolari fuq erba' oqsma (l-Inizjattiva tal-UE dwar l-Aċċess tal-SMEs għall-Finanzi; l-Inizjattiva tal-UE dwar l-Innovazzjoni u l-Ħiliet; l-Inizjattiva tal-UE dwar l-Effiċjenza fir-Riżorsi; u l-Inizjattiva tal-UE dwar l-Infrastruttura Strateġika), filwaqt li tkopri lill-Istati Membri kollha iżda tkun iffokata fuq ir-reġjuni inqas żviluppati filwaqt li jinżamm portafoll ta' investiment diversifikat;

4. Iħeġġeġ l-użu ta' rimborżi ta' kapital ta' riskju u strumenti finanzjarji għal investimenti ġodda f'konformità mal-mandat ta' self tal-BEI;

5. Ifakkar li l-kooperazzjoni organizzata bejn entitajiet tal-UE (il-Kummissjoni u l-BEI), li ġġib flimkien istituzzjonijiet oħra, x'aktarx tkun iktar effiċjenti minn kompetizzjoni fl-istess livell;

6. Jitlob orjentazzjoni strateġika tar-riżorsi tal-BEI lejn il-ħtiġijiet speċifiċi ta' kull Stat Membru fi ħdan il-qafas tal-mandat tiegħu;

7. Jenfasizza l-bżonn li jsir użu akbar mill-inizjattivi konġunti eżistenti tal-Kummissjoni u tal-Grupp FEI/BEI bħal JEREMIE li jiffinanzjaw intrapriżi żgħar u ta' daqs medju (SMEs) flimkien mal-Fondi Strutturali (kif ukoll ELENA jew EPEC), sabiex jiġu offruti servizzi ta' konsulenza teknika u finanzjarja, kif ukoll strumenti bħalma huma PROGRESS u JASMINE għall-finanzjament ta' proġetti ta' mikrofinanzjament, speċjalment f'dawk ir-reġjuni tal-UE fejn dawk qiegħda għaddejjin minn diffikultà estrema biex isibu xogħol; b'mod parallel, iħeġġeġ lill-Kummissjoni tagħmel riżorsi baġitarji adegwati disponibbli għall-BEI/FEI għal dan l-iskop, sabiex jiżdied l-għadd ta' proġetti ffinanzjati b'dawn il-programmi,

8. Jafferma mill-ġdid l-importanza li l-BEI jikkonforma b'mod volontarju mar-rekwiżiti kapitali attwali ta' Basel II, u jissuġġerixxi li jissodisfa l-obbligi futuri ta' Basel III filwaqt li jżomm f'moħħu n-natura speċifika tal-attivitajiet tiegħu;

9. Jemmen li l-BEI, bħala bank li għandu bżonn iżomm il-klassifikazzjoni tiegħu ta' "AAA", m'għandux ikun espost għal interventi finanzjarji li normalment jaqgħu fis-sezzjoni ta' investiment ta' baġit pubbliku, ħaġa li hija nieqsa fil-baġit tal-UE;

10. Ifakkar fl-insistenza tiegħu, li ġiet imtennija matul diversi snin, dwar in-neċessità ta' superviżjoni bankarja prudenzjali tal-BEI;

11. Jipproponi li din is-superviżjoni bankarja prudenzjali għandha tkun:

(i) eżerċitata mill-BĊE abbażi tal-Artikolu 127(6) TFUE; jew

(ii) eżerċitata fil-kuntest tal-Unjoni Bankarja futura prevista fil-komunikazzjoni tal-Kummissjoni tat-12 ta' Settembru 2012 ([1]); jew

(iii) fin-nuqqas ta' dan, u abbażi ta' approċċ volontarju mill-BEI, imwettaq mill-Awtorità Bankarja Ewropea, bil-parteċipazzjoni ta' wieħed jew diversi superviżuri nazzjonali jew mingħajrha, jew inkella minn awditur indipendenti;

jiddispjaċih li l-Kummissjoni ma pproponiet l-ebda azzjoni f'dan ir-rigward, minkejja t-talbiet tal-Parlament, li jmorru lura għall-2007;

12. Jitlob li l-Kummissjoni tipprovdi assigurazzjoni lill-Parlament li l-attivitajiet tal-BEI jikkonformaw mar-regoli tal-kompetizzjoni, b'mod partikolari fir-rigward ta' istituzzjonijiet ta' kreditu oħra;

13. Itenni l-proposta tiegħu li l-Unjoni Ewropea ssir membru tal-BEI;

14. Jikkunsidra li, matul il-perjodu attwali u sakemm ir-rati tal-interessi għan-negozji jkunu jvarjaw b'mod konsiderevoli fost l-Istati Membri taż-żona tal-euro, l-azzjonijiet tal-BEI huma ta' importanza dejjem ikbar fil-qafas tal-isforzi tal-UE biex tindirizza din il-problema;

15. Jikkunsidra li, sabiex jiġu żviluppati strumenti finanzjarji konġunti tal-BEI/UE, għandu jitwaqqaf qafas xieraq f'waqtu għall-monitoraġġ tal-attivitajiet tal-BEI u sabiex tiżdied ir-responsabilità demokratika permezz tal-involviment tal-Parlament u l-Kunsill; dan il-qafas għandu jippermetti li l-BEI jkompli jivvaluta l-proġetti skont il-mertu tagħhom stess, sabiex jiġi żgurat l-użu sostenibbli u fit-tul tar-riżorsi kapitali tal-BEI, u għandu jindirizza l-ħtieġa li jiġu evitati piżijiet amministrattivi eċċessivi għall-entitajiet ta' ġestjoni, l-intermedjarji finanzjarji u l-benefiċjarji finali;

16. Jirrakkomanda li l-implimentazzjoni tal-istrumenti finanzjarji tal-BEI/UE għandha tkun ibbażata fuq kriterji u objettivi ta' politika ex ante, flimkien ma' sistema trasparenti u effiċjenti ta' rappurtar ex post li żżomm l-indipendenza tal-BEI fir-rigward tal-għażla tal-proġetti u d-diliġenza dovuta;

17. Jilqa' l-inizjattiva dwar bonds li jiffinanzjaw proġetti UE 2020, u jitlob titjib iktar rapidu tal-fażi pilota u valutazzjoni fil-pront tal-kisbiet tagħha, bl-għan li tibda t-tieni fażi tal-bonds li jiffinanzjaw il-proġetti; jemmen li din l-inizjattiva għandha tikkontribwixxi għal żvilupp ibbilanċjat tal-industrija u l-infrastrutturi fl-Istat Membri kollha u m'għandhiex tispiċċa tkabbar id-differenzi bejn is-swieq tal-PPP u s-swieq tal-Iffinanzjar tal-Proġetti tal-UE aktar avvanzati u dawk anqas avvanzati;

18. Jemmen li l-BEI għandu jikkontribwixxi għall-ġlieda kontra l-korruzzjoni u n-nuqqas ta' trasparenza fl-Istati Membri tal-UE u fil-pajjiżi mhux membri tal-UE fejn jopera, b'mod partikolari billi jiġbor informazzjoni rilevanti dwar il-benefiċjarji u l-intermedjarji finanzjarji, filwaqt li jagħti attenzjoni partikolari fir-rigward tal-aċċessibilità tal-SMEs għas-self u r-rabtiet tagħhom mal-ekonomija lokali, u filwaqt li jippubblika informazzjoni dwar l-ammonti aggregati żborżati, l-għadd u l-ismijiet tar-riċevituri tal-fondi kkonċernati, b'mod partikolari l-SMEs, kif ukoll ir-reġjuni u s-setturi li lilhom ġew allokati; jistieden, barra minn hekk, lill-BEI jaġixxi skont l-Artikolu 3(5) tat-Trattat UE, li, kif ikkonfermat mill-Qorti tal-Ġustizzja fil-21 ta' Diċembru 2011 fis-sentenza ATAA tagħha, jirrikjedi li l-Unjoni tikkontribwixxi għall-osservanza stretta tad-dritt internazzjonali, u b'mod partikolari tal-Karta tan-NU;

19. Iħeġġeġ lill-BEI biex ikompli bl-isforzi tiegħu sabiex jiġi evitat li jsir rikors għal ċentri finanzjarji offshore jew ġurisdizzjonijiet li ma jikkooperawx fi ħdan l-operazzjonijiet finanzjarji tiegħu; f'dan il-kuntest, jilqa' r-rakkomandazzjoni tal-Kummissjoni rigward il-kriterji li għandhom jintużaw biex jiġu identifikati pajjiżi terzi li ma jissodisfawx l-istandards ta' governanza tajba fi kwistjonijiet fiskali; jemmen li l-Kummissjoni għandha tidħol f'dibattitu mal-BEI sabiex jiġi żgurat li dawn il-kriterji jiġu applikati kif dovut fl-għażla tal-proġetti, il-benefiċjarji u l-intermedjarji; jistieden lill-BEI, wara każ riċenti fis-settur tal-minjieri, jindika liema proċeduri u standards jistgħu jiġu adottati fi kwalunkwe każ futur ta' dan it-tip;

20. Ifakkar li n-nuqqas ta' finanzjament huwa biss wieħed mill-ostakli potenzjali għall-investiment, u li ta' sikwit kapaċità amministrattiva u ta' ġestjoni tal-proġetti dgħajfa tista' twassal għal dewmien fl-implimentazzjoni tal-investimenti; iħeġġeġ lill-BEI, għalhekk, biex jespandi iktar il-provvediment tiegħu ta' konsulenza teknika u finanzjarja, iħeġġeġ lis-sħab bankarji u lil intermedjarji finanzjarji oħra jiżviluppaw servizzi ta' konsulenza teknika u finanjarja huma stess u jikkunsidra li joħroġ b'sett ta' linji gwida bbażati fuq l-aħjar prattika;

([1]) COM(2012)0510.

Il-Ħamis 7 ta' Frar 2013

21. Ifakkar li n-nuqqas ta' finanzjament, speċjalment għall-SMEs, huwa l-problema ewlenija f'ħafna Stati Membri; jitlob it-tisħiħ tal-azzjonijiet tal-BEI biex jappoġġaw il-finanzjament tal-SMEs, l-intraprenditorjat u l-esportazzjonijiet, peress li huma kruċjali għall-irkupru ekonomiku; jikkunsidra li kwalunkwe miżura mfassla biex ittejjeb il-kundizzjonijiet ta' finanzjament għall-SMEs għandha tinkludi t-tliet karatteristiċi ewlenin li ġejjin: i) kapillarità tan-netwerk suffiċjenti; ii) massimizzazzjoni tat-trasferiment tal-ispejjeż ta' finanzjament preferenzjali tal-BEI għall-SMEs, iii) allinjament mal-bżonnijiet speċifiċi għall-pajjiż u l-objettivi ta' politika tal-UE;

22. Iħeġġeġ lill-BEI jkompli jiżviluppa strumenti għall-kondiviżjoni tar-riskju b'kooperazzjoni mal-Kummissjoni, sabiex tiġi ottimizzata l-kapaċità ta' riskju tal-UE u l-kapaċità ta' self tal-BEI;

23. Jikkunsidra li l-istituzzjonijiet finanzjarji pubbliċi nazzjonali għandhom il-kapaċità li jiżguraw it-trasferiment tal-ispejjeż ta' finanzjament preferenzjali tal-BEI lill-SMEs; jissuġġerixx, għalhekk, li l-BEI għandu jkompli jimplimenta strumenti finanzjarji għall-SMEs permezz tal-istituzzjonijiet pubbliċi nazzjonali meta dawn ikunu jissodisfaw ir-rekwiżiti ta' self tiegħu; jilqa' l-attivitajiet tal-Klabb tal-Investituri fit-Tul immirati biex isaħħu l-kooperazzjoni bejn il-BEI u l-istituzzjonijiet pubbliċi nazzjonali ewlenin;

24. Iħeġġeġ, barra minn hekk, lill-Kummissjoni u lill-BEI jiżviluppaw "tieqa" ta' self tal-BEI għall-SMEs, għas-servizz ta' tali sħab, sabiex is-self tal-BEI għall-SMEs jiġi estiż għal tali intermedjarji iżgħar (u SMEs iżgħar), li attwalment mhumiex moqdija sew speċjalment minħabba l-profil ta' kreditu limitat tagħhom;

25. Bl-għan li jinżammu l-livelli attwali ta' assistenza soċjali waqt li l-Istati Membri qed jirristrutturaw il-finanzjament pubbliku, iħeġġeġ lill-grupp tal-BEI u lill-Kummissjoni jkomplu jappoġġaw is-settur tal-ekonomija soċjali u lill-intraprendituri żgħażagħ permezz ta' inizjattivi differenti bħal pereżempju skemi ta' garanzija u self imfassla apposta: jilqa', b'mod partikolari, it-tnedija tal-pjattaforma ta' investiment innovattiv li tipprovdi aċċess għal finanzjament lill-intrapriżi soċjali li huma attivi fl-indirizzar tal-kwistjonijiet soċjali attwali permezz tal-mudell ta' negozju tagħhom, u jħeġġeġ lill-BEI jaħdem fil-qrib mal-Kummissjoni u r-rappreżentanti tas-settur fil-qafas tal-Inizjattiva ta' Negozju Soċjali;

26. Jistieden lill-BEI jappoġġa, inter alia, lil dawk l-Istati Membri li ġew affettwati l-aktar mill-kriżi, billi jiffinanzja attivitajiet vijabbli mfassla biex jippromwovu l-impjiegi u jagħtu spinta lill-ekonomija fit-triq tat-tkabbir; ifakkar li l-kooperazzjoni bejn il-BEI u l-Fondi Strutturali fl-Istati Membri f'diffikultà hija neċessarja sabiex jiġu implimentati investimenti pubbliċi u privati affidabbli u produttivi, u proġetti infrastrutturali;

27. Jilqa' l-qafas ta' self strutturali għall-programmi tal-BEI, li jikkontribwixxi b'mod sinifikanti għall-kofinanzjament mill-baġits nazzjonali fil-kuntest tal-Fondi Strutturali tal-UE; iħeġġeġ lill-Bank iwessa' dan l-appoġġ sabiex jiġġenera l-investimenti meħtieġa f'dawk l-Istati Membri affettwati serjament mill-kriżi ekonomika; jinnota, madankollu, li din il-miżura għandha tibqa' separata mill-programmi tal-Fondi Strutturali u għandha titneħħa gradwalment ma' tmiem il-kriżi;

28. Jilqa' r-rwol tal-BEI biex jgħin fit-tfassil ta' faċilità finanzjarja ddedikata għas-settur kulturali, edukattiv u kreattiv, u jikkunsidra li għandu jkompli jiżviluppa inizjattivi li jappoġġaw azzjonijiet kulturali u edukattivi;

29. Iħeġġeġ lill-BEI jkompli, fil-kuntest ta' riżorsi pubbliċi skarsi, l-appoġġ finanzjarju tiegħu għas-settur tas-saħħa, u jassisti, b'mod partikolari, il-bini, is-sostituzzjoni u l-immodernizzar tal-infrastrutturi tal-isptarijiet;

30. Jappoġġa l-isforzi tal-BEI favur l-investiment ulterjuri fi proġetti ta' riċerka u innovazzjoni, b'mod partikolari permezz tal-Faċilità ta' Finanzjament għall-Kondiviżjoni tar-Riskju u mill-perspettiva tal-programm Orizzont 2020, b'attenzjoni partikolari fuq il-ħruġ fis-suq ta' teknoloġiji ġodda, filwaqt li jitqiesu wkoll it-teknoloġiji ekoloġiċi; jistieden lill-BEI jsegwi azzjonijiet immirati lejn it-tnaqqis tad-differenza fir-riċerka u l-innovazzjoni fost l-ekonomiji tal-UE, peress li din tfixkel il-funzjonament xieraq u fit-tul tas-suq uniku;

31. Iħeġġeġ lill-BEI jkompli bl-isforzi tiegħu, flimkien mal-Kummissjoni, favur l-iżvilupp ta' strumenti finanzjarji innovattivi, bl-għan li jkun hemm effett ta' ingranaġġ fuq ir-riżorsi baġitarji limitati tal-UE bl-aktar mod effiċjenti, jiġu mmobilizzati sorsi ta' finanzjament privat u jiġu promossi strumenti għall-kondiviżjoni tar-riskju għall-finanzjament ta' investimenti ewlenin għall-UE, filwaqt li jitqiesu, inter alia, oqsma bħall-agrikoltura, l-azzjoni klimatika, l-effiċjenza tal-enerġija u r-riżorsi, l-enerġija rinnovabbli, il-mezzi tat-trasport sostenibbli, l-innovazzjoni, in-netwerks trans-Ewropej, l-edukazzjoni u r-riċerka, u b'hekk tiġi ffaċilitata t-tranżizzjoni għal tkabbir immexxi mill-għarfien u l-iżvilupp sostenibbli għal Unjoni msejsa fuq kompetittività sostenibbli;

32. B'attenzjoni speċifika fuq l-effiċjenza fl-enerġija, jilqa' l-attività ikbar tal-BEI fis-settur matul l-aħħar ftit snin, u jħeġġeġ lill-Kummissjoni Ewropea u l-BEI jaħdmu flimkien fl-isfruttament tas-sinerġiji u t-tnedija ta' inizjattivi konġunti ġodda, b'mod partikolari fid-dawl tal-opportunitajiet u l-bżonnijiet ta' investiment maħluqa mid-Direttiva dwar l-Effiċjenza Enerġetika adottata reċentament; jistieden lill-BEI jikkunsidra, fost l-oħrajn, ir-rwol speċifiku tal-ESCOs fid-definizzjoni tal-inizjattiva konġunta l-ġdida dwar l-effiċjenza enerġetika;

33. Jilqa' r-rieżami tal-mandat tal-BEI għall-operazzjonijiet barra mill-Unjoni; jappoġġa l-attenzjoni partikolari tal-BEI rigward l-investiment fil-prosperità u l-istabilità fit-tul tal-viċinat tal-UE, b'mod partikolari ż-żona tal-Mediterran u fil-pajjiżi li qed iħejju ruħhom għas-sħubija mal-UE, permezz ta' finanzjament ta' appoġġ fl-oqsma ta' interkonnessjoni, tkabbir, tibdil fil-klima, IDB Ewropew u SMEs;

34. Jirrakkomanda azzjoni biex jiġi żgurat aċċess aħjar tal-Bank tal-UE għall-għotjiet tal-Unjoni u biex jiżdiedu s-sinerġiji mal-istrumenti tal-UE fil-qafas tal-mandat il-ġdid, u jħeġġeġ il-promozzjoni ta' użu akbar tal-għodod finanzjarji innovattivi barra mill-UE, inklużi l-istrumenti ta' kondiviżjoni tar-riskju u ekwità għall-SMEs, u l-forniment ta' opportunitajiet ta' finanzjament tal-mikrokreditu;

35. Jilqa l-inizjattivi reġjonali tal-Bank, speċjalment fir-reġjuni tal-Baħar Baltiku u tad-Danubju, immirati biex itejbu s-sostenibilità u l-kompetitività ġenerali tar-reġjuni kkonċernati; jikkunsidra dawn l-inizjattivi bħala l-aqwa prattika fir-rigward tal-possibilità li jiġi estiż l-appoġġ għal reġjuni oħra tal-UE;

36. Jilqa' l-parteċipazzjoni tal-Bank fl-Inizjattiva "Vjenna" tal-Koordinazzjoni tal-Banek Ewropej (EBCI), immirata biex tipprevjeni l-irtirar fuq skala kbira u mhux ikkoordinat tal-gruppi bankarji transkonfinali mir-reġjuni tal-Ewropa Ċentrali u tal-Lvant u tal-Baltiku, kif ukoll fil- Pjan ta' Azzjoni Konġunt li jmiss tal-Istituzzjonijiet Finanzjarji Internazzjonali għall-Irkupru u t-Tkabbir għall-Istati Membri u l-pajjiżi kandidati tal-Ewropa Ċentrali, tal-Lvant u tax-Xlokk;

37. Iħeġġeġ lill-BEI biex ikompli jtejjeb l-isforzi tiegħu biex iwettaq operazzjonijiet ta' self barra mill-UE u biex iżid il-kooperazzjoni tiegħu ma' banek oħra ta' żvilupp globali u reġjonali, kif ukoll ma' aġenziji ta' finanzjament għall-iżvilupp tal-Istati Membri, sabiex jitnaqqsu l-ispejjeż u jinkiseb użu aktar effiċjenti tar-riżorsi;

38. Jikkunsidra, fil-qafas tal-Pjattaforma futura tal-UE għall-Kooperazzjoni Esterna u l-Iżvilupp li mistennija tiġi proposta mill-Kummissjoni, li l-BEI għandu jkollu rwol speċjali bħala l-"Bank tal-UE" u sieħeb naturali tal-KE/SEAE, fl-appoġġ tal-objettivi ta' politika esterna tal-UE fil-kuntest tal-Pjattaforma u fil-provvediment tal-kompetenza teknika u finanzjarja tiegħu;

39. Ifakkar li huwa importanti fil-kuntest tal-faċilitajiet ta' taħlit li jiġi mmassimizzat l-ippuljar tar-riżorsi baġitarji skarsi, mhux biss mill-baġit tal-UE imma wkoll minn sorsi oħrajn, u li tiġi żgurata l-konformità mal-politiki u l-istandards tal-UE;

40. Iħeġġeġ lill-BEI biex, fejn ikun possibbli, jagħmel użu sħiħ mis-sinerġiji potenzjali permezz ta' kooperazzjoni mill-qrib mal-BERŻ;

41. Jilqa', filwaqt li jqis il-l-kriżi tal-kapital attwali fir-rigward tal-ekonomija ekoloġika, l-attivitajiet tal-BEI maħsuba biex jappoġġaw it-tranżizzjoni tal-Ewropa għal ekonomija iktar intelliġenti, iktar ekoloġika u iktar sostenibbli;

42. Jistieden lill-BEI jikkonforma mad-dispożizzjonijiet tal-Konvenzjoni Aarhus u r-Regolamenti (KE) Nru 1367/2006 u (KE) Nru 1049/2001 billi jwaqqaf reġistru pubbliku ta' dokumenti, peress li dan huwa neċessarju biex jiġi garantit id-dritt ta' aċċess għad-dokumenti, inkluż fir-rigward tal-benefiċjarji finali tas-self globali tal-BEI;

43. Ifakkar li hija r-responsabilità tal-BEI li jissalvagwardja, inter alia, l-acquis Ewropew li jikkonċerna d-drittijiet ambjentali, tax-xogħol u soċjali, it-trasparenza, l-akkwist pubbliku u d-drittijiet tal-bniedem;

44. Jagħti istruzzjonijiet lill-President tiegħu biex jgħaddi din ir-riżoluzzjoni lill-Kunsill u lill-Kummissjoni kif ukoll lill-Bank Ewropew tal-Investiment u lill-Gvernijiet u l-Parlamenti tal-Istati Membri.

P7_TA(2013)0058

Il-Laos: il-każ ta' Sombath Somphone

Riżoluzzjoni tal-Parlament Ewropew tas-7 ta' Frar 2013 dwar il-Laos: il-każ ta' Sombath Somphone (2013/2535 (RSP))

(2016/C 024/14)

Il-Parlament Ewropew,

— wara li kkunsidra r-riżoluzzjonijiet preċedenti tiegħu dwar il-Laos,

— wara li kkunsidra d-dikjarazzjoni tal-21 ta' Diċembru 2012 mill-kelliem tal-Kummissarju Għoli tan-NU għad-Drittijiet tal-Bniedem dwar il-Laos,

— wara li kkunsidra d-dikjarazzjoni tal-21 ta' Diċembru 2012 mill-kelliem tar-Rappreżentant Għoli Catherine Ashton dwar l-għajbien ta' Sombath Somphone fil-Laos,

— wara li kkunsidra d-dikjarazzjoni tas-16 ta' Jannar 2013 mis-Segretarju tal-Istat tal-Istati Uniti, Hillary Clinton, dwar l-għajbien tal-mexxej tas-soċjetà ċivili tal-Laos Sombath Somphone,

— wara li kkunsidra d-dikjarazzjoni tad-19 ta' Diċembru 2012 mill-Ministeru għall-Affarijiet Barranin tal-Laos u dik tal-4 ta' Jannar 2013 mill-Ambaxxatur tal-Laos għan-NU,

— wara li kkunsidra l-ittri mingħand bosta Membri tal-Parlament Ewropew u minn membri parlamentari nazzjonali u l-Ittra Miftuħa Konġunta tas-17 ta' Jannar 2013 minn 65 NGO lill-Prim Ministru tal-Laos, dwar l-għajbien ta' Sombath Somphone,

— wara li kkunsidra l-ittra tal-4 ta' Jannar 2013 mill-Forum Asjatiku għad-Drittijiet tal-Bniedem u l-Iżvilupp lill-President tal-Kummissjoni Intergovernattiva dwar id-Drittijiet tal-Bniedem tal-ASEAN,

— wara li kkunsidra l-Linji Gwida tal-UE tal-2008 dwar id-Difensuri tad-Drittijiet tal-Bniedem,

— wara li kkunsidra l-Konvenzjoni Internazzjonali għall-Protezzjoni tal-Persuni Kollha kontra l-Għajbien Sfurzat (ICCPED), li l-Laos huwa firmatarju tagħha, u d-Dikjarazzjoni tan-NU tat-18 ta' Diċembru 1992 dwar il-Protezzjoni tal-Persuni Kollha minn Għajbien Sfurzat,

— wara li kkunsidra d-Dikjarazzjoni Universali tad-Drittijiet tal-Bniedem tal-1948,

— wara li kkunsidra l-Patt Internazzjonali dwar id-Drittijiet Ċivili u Politiċi (ICCPR) tal-1966, irratifikat mil-Laos fl-2009,

— wara li kkunsidra l-Eżami Perjodiku Universali tal-UNHRC li jikkonċerna l-Laos fil-21 ta' Settembru 2010,

— wara li kkunsidra l-Ftehim ta' Kooperazzjoni bejn l-UE u r-Repubblika Demokratika Popolari tal-Laos tal-1 ta' Diċembru 1997,

— wara li kkunsidra l-Artikoli 122(5) u 110(4) tar-Regoli ta' Proċedura tiegħu,

A. billi Sombath Somphone, figura prominenti fl-iżvilupp soċjali u l-edukazzjoni taż-żgħażagħ, għeb fil-15 ta' Diċembru 2012 fil-kapitali ta' Laos, Vientiane; billi l-filmat fuq is-CCTV miksub mill-familja tiegħu juri li Sombath Somphone deher għall-aħħar darba mal-pulizija lokali fl-għassa tal-pulizija ta' Thadeau għall-ħabta tas-sitta ta' filgħaxija, fid-data tal-għajbien tiegħu, u ttieħed band' oħra b'karozza minn irġiel lebsin ħwejjeġ pajżana;

B. billi f'dikjarazzjoni tad-19 ta' Diċembru 2012, il-Gvern tal-Laos ikkonferma l-inċident kif irreġistrat bil-kamera tas-sigurtà; billi l-awtoritajiet jisħqu li huwa kien vittma ta' ħtif motivat minn kunflitti personali jew kummerċjali;

C. billi n-NU u 65 organizzazzjoni internazzjonali għad-drittijiet tal-bniedem esprimew il-biżgħat tagħhom li Sombath Somphone seta' kien soġġett għal għajbien sfurzat, possibbilment relatat ma' xogħlu, kif ukoll it-tħassib serju tagħhom dwar is-sikurezza tiegħu u n-nuqqas ta' progress u informazzjoni fl-investigazzjonijiet mill-awtoritajiet tal-Laos dwar il-fatti tal-għajbien tiegħu;

D. billi l-familja ta' Sombath Somphone ma kinitx kapaċi ssib fejn jinsab minn dakinhar, minkejja l-appelli ripetuti lill-awtoritajiet lokali u tiftix fiż-żona tal-madwar;

E. billi Sombath Somphone huwa apprezzat b'mod wiesa' u huwa magħruf sewwa minħabba x-xogħol estensiv li wettaq fil-qasam tal-iżvilupp sostenibbli u ġust, speċjalment permezz tat-twaqqif tal-PADETC, iċ-Ċentru ta' Taħriġ għall-Iżvilupp Parteċipattiv, fl-1996; billi fl-2005 ngħata l-Premju Ramon Magsaysay għat-Tmexxija tal-Komunità;

F. billi f'Ottubru tal-2012 Sombath Somphone, bħala membru tal-Kumitat Nazzjonali Organizzattiv tal-Laos, kien wieħed minn dawk li organizzaw id-9 Forum tal-Popli Asja-Ewropa li sar fi Vientiane qabel l-ASEM 9, u kien ukoll wieħed mill-kelliema ewlenin;

G. billi grupp ta' parlamentari tal-ASEAN għamlu żjara fil-Laos fil-ġimgħa tal-14 sat-18 ta' Jannar 2013 biex jinvestigaw dwar Sombath Somphone;

H. billi jeżisti ksur ta' libertajiet fundamentali, partikolarment tal-libertà tal-istampa u l-midja, il-libertà tar-reliġjon, il-libertà ta' għaqda, il-libertà akkademika u d-drittijiet tal-minoranzi, li qed iseħħ fil-Laos;

1. Jesprimi t-tħassib serju tiegħu dwar l-għajbien, is-sikurezza u l-benessri ta' Sombath Somphone;

2. Jinsab imħasseb dwar id-dewmien u n-nuqqas ta' trasparenza tal-investigazzjonijiet dwar l-għajbien ta' Sombath Somphone; jistieden lill-awtoritajiet tal-Laos biex iwettqu investigazzjonijiet fil-pront, trasparenti u bir-reqqa, skont l-obbligi tagħhom taħt il-liġi internazzjonali dwar id-drittijiet tal-bniedem, u biex jiżguraw ir-ritorn immedjat u sigur ta' Sombath Somphone għand il-familja tiegħu;

3. Jistieden lill-VP/RGħ biex tissorvelja mill-qrib l-investigazzjonijiet tal-Gvern tal-Laos dwar l-għajbien ta' Sombath Somphone;

4. Jitlob lill-awtoritajiet tal-Laos biex jerġgħu jaffermaw pubblikament il-legalità u l-leġittimità tax-xogħol li qed isir favur l-iżvilupp sostenibbli u l-ġustizzja soċjali, sabiex tiġi miġġielda l-intimidazzjoni provokata mill-għajbien, bħal dak ta' Sombath Somphone;

5. Jilqa' ż-żjara tal-grupp ta' parlamentari tal-ASEAN ġewwa l-Laos f'Jannar tal-2013 biex jiġbor informazzjoni dwar Sombath Somphone, u jistieden lill-Kummissjoni għad-Drittijiet tal-Bniedem tal-ASEAN twaqqaf kumitat ta' inkjesta biex jinvestiga l-ġrajjiet relatati mal-għajbien sfurzat ta' Sombath Somphone;

6. Jistieden lill-UE tinkludi lil-Laos fil-prijoritajiet għat-22 sessjoni tal-Kunsill tad-Drittijiet tal-Bniedem tan-NU;

7. Jisħaq li l-awtoritajiet tal-Laos għandhom jieħdu l-passi kollha meħtieġa biex itemmu l-prattika ta' arresti arbitrarji u tad-detenzjoni sigrieta; jistedinhom jagħmlu l-għajbien sfurzat reat kriminali u jirratifikaw il-Konvenzjoni Internazzjonali għall-Protezzjoni tal-Persuni Kollha minn Għajbien Sfurzat; jisħaq li l-għajbien sfurzat huwa ksur ċar tad-drittijiet bażiċi u l-libertajiet fundamentali tal-bniedem;

8. Jistieden lill-Gvern tal-Laos jirrispetta d-drittijiet tal-libertà ta' espressjoni u ta' assoċjazzjoni u d-drittijiet tal-minoranzi, u biex iħares id-dritt għal-libertà tar-reliġjon jew twemmin, filwaqt li jtemm ir-restrizzjonijiet kollha fuq l-eżerċizzju ta' dan id-dritt kif rakkomandat fl-Eżami Perjodiku Universali tan-NU tal-21 ta' Settembru 2010;

9. Jagħti istruzzjonijiet lill-President tiegħu biex jgħaddi din ir-riżoluzzjoni lil Kunsill, lill-Kummissjoni, lill-Viċi President tal-Kummissjoni/Rappreżentant Għoli tal-Unjoni għall-Affarijiet Barranin u l-Politika ta' Sigurtà, lill-gvernijiet u l-parlamenti tal-Istati Membri, lis-Segretarjat tal-ASEAN, lill-Kummissarju Għoli tan-Nazzjonijiet Uniti għad-Drittijiet tal-Bniedem, lis-Segretarju Ġenerali tan-Nazzjonijiet Uniti, u lill-Gvern u l-Parlament tal-Laos.

P7_TA(2013)0059

Id-detenzjoni ta' attivisti tad-drittijiet tal-bniedem fiż-Żimbabwe

Riżoluzzjoni tal-Parlament Ewropew tas-7 ta' Frar 2013 dwar id-detenzjoni ta' attivisti tad-drittijiet tal-bniedem fiż-Żimbabwe (2013/2536(RSP))

(2016/C 024/15)

Il-Parlament Ewropew,

— wara li kkunsidra r-riżoluzzjonijiet preċedenti tiegħu dwar iż-Żimbabwe u dik l-aktar reċenti tas-17 ta' Jannar 2013 ([1]),

— wara li kkunsidra l-Ftehim ta' Sħubija bejn il-membri tal-Grupp tal-Istati Afrikani, tal-Karibew u tal-Paċifiku (AKP) minn naħa waħda, u l-Komunità Ewropea u l-Istati Membri tagħha, min-naħa l-oħra, iffirmat f'Cotonou fit-23 ta' Ġunju 2000 (il-Ftehim ta' Cotonou),

— wara li kkunsidra l-konklużjonijiet tal-Kunsill tal-Unjoni Ewropea tat-23 ta' Lulju 2012 dwar iż-Żimbabwe u d-Deċiżjoni ta' Implimentazzjoni tal-Kunsill 2012/124/PESK dwar miżuri restrittivi kontra ż-Żimbabwe,

— wara li kkunsidra d-dikjarazzjoni tal-UE dwar iż-Żimbabwe mir-Rappreżentant Għoli għall-Affarijiet Barranin u l-Politika tas-Sigurtà, Catherine Ashton, fil-15 ta' Frar 2011,

— wara li kkunsidra d-dikjarazzjonijiet tad-Delegazzjoni tal-UE għar-Repubblika taż-Żimbabwe tas-17 ta' Awwissu 2012 u tat-12 ta' Novembru 2012 dwar inċidenti reċenti ta' fastidju fil-konfront ta' difensuri tad-drittijiet tal-bniedem,

— wara li kkunsidra d-dikjarazzjonijiet tal-Kummissarju Għoli tan-NU għad-Drittijiet tal-Bniedem (HCHR) tal-24 ta' Mejju 2012 u tad-29 ta' Mejju 2012,

— wara li kkunsidra d-dikjarazzjoni tal-kelliem għall-Uffiċċju tal-Kummissarju Għoli għad-Drittijiet tal-Bniedem (OHCHR) tat-18 ta' Jannar 2013 dwar l-attakki reċenti fuq difensuri tad-drittijiet tal-bniedem qabel l-elezzjonijiet,

— wara li kkunsidra d-Dikjarazzjoni tal-Millennju tan-NU tat-8 ta' Settembru 2000, li tistabbilixxi l-Għanijiet ta' Żvilupp tal-Millennju,

— wara li kkunsidra l-Karta Afrikana għad-Drittijiet tal-Bniedem u tal-Popli ta' Ġunju 1981, li ż-Żimbabwe rratifika,

— wara li kkunsidra l-Karta Afrikana għad-Demokrazija, l-Elezzjonijiet u l-Governanza ta' Jannar 2007, li ż-Żimbabwe rratifika,

— wara li kkunsidra d-Dikjarazzjoni Universali tad-Drittijiet tal-Bniedem tal-1948,

— wara li kkunsidra d-Dikjarazzjoni tan-NU dwar id-Difensuri tad-Drittijiet tal-Bniedem ta' Diċembru 1998,

— wara li kkunsidra l-Artikoli 122(5) u 110(4) tar-Regoli ta' Proċedura tiegħu,

A. billi kien hemm żieda sinifikanti fl-intimidazzjoni, l-arresti arbitrarji, il-fastidju ġudizzjarju u l-għajben ta' attivisti tad-drittijiet tal-bniedem u ta' avversarji politiċi tal-partit Zanu-PF ta' Robert Mugabe f'perjodu li issa jitqies bħala dak ta' qabel l-elezzjonijiet, b'ħafna membri tal-MDC, diversi deputati tal-MDC, u membri ewlenin tat-tmexxija tal-MDC, bħall-Ministru tal-Enerġija Elton Mangoma, il-Koministru tal-Intern Theresa Makone u l-iSpeaker imkeċċi tal-Parlament taż-Żimbabwe Lovemore Moyo, ikunu fil-mira;

([1]) Testi adottati, P7_TA(2013)0024.

Il-Ħamis 7 ta' Frar 2013

B. billi Okay Machisa, Direttur Eżekuttiv Nazzjonali tal-Assoċjazzjoni għad-Drittijiet tal-Bniedem taż-Żimbabwe (ZimRights) u President tal-Koalizzjoni "Kriżi fiż-Żimbabwe", ġie arrestat fl-14 ta' Jannar 2013;

C. billi Okay Machisa ġie akkużat b'"pubblikazzjoni ta' informazzjoni falza", "falsifikazzjoni" u "frodi", u għalhekk ikkontraviena t-Taqsimiet 31, 136 u 137 tal-Att dwar id-Dritt Kriminali (Kodifikazzjoni u Riforma) u allegatament ipprova jiffroda l-Uffiċċju tar-Reġistratur Ġenerali billi ffalsifika u mmanifattura kopji foloz ta' ċertifikati ta' reġistrazzjoni tal-votanti;

D. billi Okay Machisa baqa' detenut fl-għases tal-pulizija f'Ħarare u f'Rhodesville; billi ngħata l-ħelsien taħt garanzija mill-Qorti Suprema soġġetta għal kundizzjonijiet eċċessivi;

E. billi membri oħra ta' ZimRights – Leo Chamahwinya, l-Uffiċjal għall-Programmi Edukattivi, u Dorcas Shereni, il-President tat-taqsima lokali ta' Highfield – qed jaffaċċjaw ukoll detenzjoni arbitrarja u fastidju ġudizzjarju u qed jiġu detenuti sal-4 ta' Frar 2013 skont deċiżjoni meħuda mill-Qorti tal-Maġistrati fil-21 ta' Jannar 2013;

F. billi l-arrest u d-detenzjoni ta' Machisa, Chamahwinya u Shereni seħħew wara rejd tal-pulizija fuq l-uffiċċji ta' ZimRights fit-13 ta' Diċembru 2012;

G. billi dawn l-arresti seħħew biss ftit ġimgħat wara li ZimRights iddenunzjat it-tendenza ta' żieda fil-brutalità min-naħa tal-pulizija fiż-Żimbabwe kollu u talbet li tittieħed azzjoni b'urġenza mill-awtoritajiet kompetenti biex jiġi indirizzat dan il-ksur tad-drittijiet tal-bniedem;

H. billi r-rejd tal-5 ta' Novembru 2012 mill-pulizija fl-uffiċċju tal-Unità għas-Servizzi ta' Counselling (CSU) taż-Żimbabwe, klinika medika reġistrata li tipprovdi servizzi mediċi u ta' counselling lil vittmi tal-vjolenza organizzata u tat-tortura, u d-detenzjoni ta' tliet membri tal-persunal mingħajr akkużi formali, huma allarmanti;

I. billi l-libertà tal-għaqda, il-libertà tal-assoċjazzjoni u l-libertà tal-espressjoni huma komponenti essenzjali ta' kwalunkwe demokrazija, partikolarment fil-kuntest tal-konklużjoni tal-proċess ta' tfassil tal-kostituzzjoni u tat-tħejjija għal elezzjonijiet demokratiċi;

J. billi l-NGOs taż-Żimbabwe li ġew irrejdjati mill-pulizija fl-2012 jinkludu l-Assoċjazzjoni għad-Drittijiet tal-Bniedem taż-Żimbabwe (ZimRights), l-Unità għas-Servizzi ta' Counselling (CSU) ,il-Forum tal-NGOs taż-Żimbabwe għad-Drittijiet tal-Bniedem, iċ-Ċentru ta' Riżorsi Elettorali (ERC), u l-Assoċjazzjoni ta' Gays u Leżbjani taż-Żimbabwe (GALZ);

K. billi fl-2009 kien iffurmat gvern ta' koalizzjoni wara ftehim ta' qsim tal-poteri li ntlaħaq f'Settembru bejn il-partiti ZANU-PF u MDC biex jintemmu l-impass politiku u l-ksur tad-drittijiet tal-bniedem wara l-elezzjonijiet leġiżlattivi u presidenzjali fl-2008;

L. billi l-Gvern ta' Unità Nazzjonali (GNU) impenja ruħu, fil-Ftehim Politiku Globali tiegħu (GPA), li joħloq kostituzzjoni ġdida, jirrispetta d-drittijiet tal-bniedem u l-libertà tal-attività politika u li jagħti spinta lill-ekonomija; billi minkejja li talab li jitneħħew il-miżuri restrittivi tal-UE, naqas milli jissodisfa l-obbligi tiegħu skont il-GPA, tħabat biex iġib l-istabbiltà fil-pajjiż u naqas milli jwitti t-triq għal tranżizzjoni demokratika permezz ta' elezzjonijiet kredibbli, minħabba ostakli deliberati mill-partit Zanu-PF;

M. billi Kummissjoni tad-Drittijiet tal-Bniedem effikaċi tkun pass importanti fl-implimentazzjoni tal-Ftehim Politiku Globali u tal-pjan direzzjonali miftiehem għal elezzjonijiet paċifiċi u kredibbli;

N. billi d-dispożizzjonijiet rigward il-governanza tajba, it-trasparenza fil-karigi politiċi u d-drittijiet tal-bniedem iridu jiġu rispettati skont l-Artikoli 11b, 96 u 97 tal-Ftehim ta' Cotonou;

O. billi l-irkupru ekonomiku tal-pajjiż għadu fraġli u ċerti politiki tal-Istat huma theddida għal relazzjonijiet ekonomiċi futuri bejn l-Unjoni u ż-Żimbabwe;

1. Jikkundanna l-ksur kontinwu tad-drittijiet tal-bniedem, inklużi l-intimidazzjoni politika, il-fastidju u l-arrest arbitrarju ta' attivisti tad-drittijiet tal-bniedem;

2. Jistieden lill-awtoritajiet taż-Żimbabwe jeħilsu lid-difensuri kollha tad-drittijiet tal-bniedem li ġew detenuti talli eżerċitaw attivitajiet marbuta mad-drittijiet tal-bniedem, iwaqqfu l-fastidju ġudizzjarju u jinvestigaw bis-sħiħ l-abbużi li jaffaċċjaw id-difensuri tad-drittijiet tal-bniedem;

3. Jistieden lill-awtoritajiet taż-Żimbabwe jeħilsu lis-Sa Dorcas Shereni u lis-Sur Leo Chamahwinya minnufih u bla kundizzjonijiet;

4. Jistieden lill-awtoritajiet taż-Żimbabwe jiggarantixxu f'kull ċirkustanza l-integrità fiżika u psikoloġika tas-Sinjuri Okay Machisa u Leo Chamahwinya, tas-Sa Dorcas Shereni u tas-Sa Faith Mamutse;

5. Jistieden liż-Żimbabwe jirrispetta d-Dikjarazzjoni tan-Nazzjonijiet Uniti dwar id-Difensuri tad-Drittijiet tal-Bniedem, adottata mill-Assemblea Ġenerali tan-NU fl-1998, u b'mod partikolari l-Artikolu 1 tagħha, li jiddikjara li "kulhadd għandu d-dritt, individwalment u b'assoċjazzjoni ma' oħrajn, li jippromwovi u jiġġieled għall-protezzjoni u t-twettiq tad-drittijiet tal-bniedem u l-libertajiet fundamentali fil-livell nazzjonali u f'dak internazzjonali";

6. Ifakkar li skont il-Ftehim Politiku Globali (GPA) iż-Żimbabwe impenja ruħu li jiżgura li kemm il-leġiżlazzjoni kif ukoll il-proċeduri u l-prassi tiegħu jkunu konformi mal-prinċipji u l-liġijiet internazzjonali dwar id-drittijiet tal-bniedem;

7. Jistieden lill-GNU jdaħħal bidliet fil-liġijiet ripressivi bħalma huma l-Att dwar l-Aċċess għall-Informazzjoni u l-Protezzjoni tal-Privatezza, l-Att dwar l-Ordni Pubbliku u s-Sigurtà Pubblika, u l-Att dwar id-Dritt Kriminali (Kodifikazzjoni u Riforma) qabel ma jsejjaħ l-elezzjoni ġenerali, peress li dawn il-liġijiet intużaw biex jillimitaw severament id-drittijiet fundamentali;

8. Huwa preokkupat dwar il-fatt li sal-lum ma saret ebda bidla fis-sistema tal-ġustizzja taż-Żimbabwe li hija kkunsidrata b'mod ġenerali bħala waħda estremament favorevoli għal Zanu-PF;

9. Jappoġġa, kif mitlub fl-Emenda tal-Att Elettorali reċentement ippubblikata fil-gazzetta uffiċjali u f'dan il-kuntest elettorali, il-parteċipazzjoni attiva tal-Kummissjoni tad-Drittijiet tal-Bniedem, li għandha tittratta b'mod indipendenti u trasparenti l-kwistjonijiet urġenti dwar id-drittijiet tal-bniedem u hija mistennija tinvestiga lmenti marbuta mad-drittijiet tal-bniedem, tagħti pariri dwar leġiżlazzjoni favur id-drittijiet tal-bniedem, u tippromwovi u tipproteġi d-drittijiet tal-bniedem inġenerali;

10. Jirrikonoxxi l-istabbiliment tal-Kummissjoni tad-Drittijiet tal-Bniedem taż-Żimbabwe, iżda huwa preokkupat li ma ngħatat ebda kapaċità sinifikanti li biha taġixxi b'mod indipendenti u tilħaq l-objettivi tagħha fir-rigward tal-kwistjonijiet urġenti dwar id-drittijiet tal-bniedem li l-pajjiż qed jaffaċċja;

11. Jistieden lill-Gvern taż-Żimbabwe jieħu l-passi meħtieġa, inklużi r-restituzzjoni tal-istat tad-dritt, tad-demokrazija u tar-rispett għad-drittijiet tal-bniedem u, b'mod partikolari, jorganizza referendum kostituzzjonali paċifiku u kredibbli u tħejjijiet elettorali li jissodisfaw l-istandards internazzjonali rikonoxxuti, ħalli l-miżuri mmirati jkunu jistgħu jiġu sospiżi;

12. Iħeġġeġ, f'dan il-kuntest, parteċipazzjoni aktar attiva mill-Komunità għall-Iżvilupp tan-Nofsinhar tal-Afrika (SADC); iqis li din l-organizzazzjoni reġjonali għandha rwol importanti bħala garanti tal-GPA, u jinsisti, inter alia, fuq l-implimentazzjoni tal-ftehim u b'mod partikolari tal-Artikolu 13 tiegħu biex tkun żgurata azzjoni mhux partiġana mill-pulizija u minn forzi oħra tas-sigurtà;

13. Jistieden lis-SADC tivvaluta s-sitwazzjoni tad-drittijiet tal-bniedem u l-Prinċipji u l-Linji gwida tas-SADC li Jirregolaw l-Elezzjonijiet Demokratiċi qabel l-organizzazzjoni tal-elezzjonijiet li jmiss fiż-Żimbabwe;

14. Iħeġġeġ il-fatt li jintbagħtu osservaturi internazzjonali, b'mod partikolari mis-SADC u l-Parlament Pan-Afrikan, fi stadju bikri u f'ammont suffiċjenti, u li jibqgħu fil-post qabel u wara l-elezzjonijiet biex jevitaw il-vjolenza u l-intimidazzjoni u, f'dan il-kuntest, biex jikkooperaw mal-Kummissjoni tad-Drittijiet tal-Bniedem;

15. Jappoġġa l-miżuri mmirati tal-UE li attwalment qegħdin fis-seħħ, li huma reazzjoni għas-sitwazzjoni politika u tad-drittijiet tal-bniedem fiż-Żimbabwe, b'deċiżjonijiet annwali li jippermettu lill-UE żżomm lil uffiċjali għoljin fil-Gvern taż-Żimbabwe taħt sorveljanza kostanti; iħeġġeġ lill-GNU jieħu l-passi meħtieġa li jippermettu li dawk il-miżuri jiġu sospiżi fi żmien debitu;

16. Jistieden lid-delegazzjoni tal-UE f'Ħarare tibqa' toffri l-għajnuna tagħha lill-Gvern ta' Unità Nazzjonali taż-Żimbabwe sabiex tittejjeb is-sitwazzjoni tad-drittijiet tal-bniedem bl-għan li jsiru elezzjonijiet paċifiċi u kredibbli skont l-istandards li l-UE tistenna minn kwalunkwe wieħed mis-sħab kummerċjali tagħha;

17. Jiddeplora n-nuqqas ta' klawżola b'saħħitha dwar id-drittijiet tal-bniedem fil-Ftehim interim ta' Shubija Ekonomika konkluż ma' erba' Stati tal-Lvant u tan-Nofsinhar tal-Afrika (ESA), inkluż iż-Żimbabwe; itenni t-talba tiegħu biex ftehimiet kummerċjali konklużi mill-UE ikun fihom klawżoli vinkolanti u mhux negozjabbli dwar id-drittijiet tal-bniedem; iħeġġeġ lill-Kummissjoni Ewropea tagħti prijorità lil din il-kwistjoni fin-negozjati kontinwi għal FSE shiħ mal-Istati ESA;

18. Jenfasizza li s-sospensjoni tal-kooperazzjoni għall-iżvilupp tal-UE (skont l-Artikolu 96 tal-Ftehim ta' Cotonou) għandha tinżamm, fiċ-ċirkustanzi attwali, iżda l-UE għandha żżomm l-impenn tagħha ta' appoġġ lill-popolazzjoni lokali;

19. Jistieden lill-Bank Dinji u liż-Żimbabwe jirrispettaw id-deċiżjonijiet tal-qrati internazjzonali;

20. Jagħti istruzzjonijiet lill-President tiegħu biex jgħaddi din ir-riżoluzzjoni lill-Kunsill, lill-Kummissjoni Ewropea, lill-Viċi President/Rappreżentant Għoli tal-Unjoni għall-Affarijiet Barranin u l-Politika ta' Sigurtà, lill-Gvernijiet u lill-Parlamenti tal-Istati Membri, lis-SEAE, lill-Gvern u lill-Parlament taż-Żimbabwe, lill-Gvernijiet tal-Komunità għall-Iżvilupp tan-Nofsinhar tal-Afrika, lill-Bank Dinji, lis-Segretarju Ġenerali tal-Commonwealth u lill-Parlament Pan-Afrikan.

P7_TA(2013)0060

Attakki riċenti fuq il-ħaddiema tal-għajnuna medika fil-Pakistan

Riżoluzzjoni tal-Parlament Ewropew tas-7 ta' Frar 2013 dwar l-attakki riċenti fuq il-ħaddiema ta' assistenza medika fil-Pakistan (2013/2537(RSP))

(2016/C 024/16)

Il-Parlament Ewropew,

— wara li kkunsidra r-riżoluzzjonijiet preċedenti tiegħu dwar il-Pakistan,

— wara li kkunsidra d-dikjarazzjoni maħruġa mill-Organizzazzjoni Dinjija tas-Saħħa (WHO) u mill-Fond tan-Nazzjonijiet Uniti għat-Tfal (Unicef) fit-18 ta' Diċembru 2012,

— wara li kkunsidra l-komunikazzjoni tal-Kummissjoni bl-isem "Post Speċjali għat-Tfal fl-Azzjoni Esterna tal-UE" (COM (2008)0055),

— wara li kkunsidra r-riżoluzzjoni tiegħu tat-18 ta' April 2012 dwar ir-Rapport Annwali dwar id-Drittijiet tal-Bniedem fid-Dinja u l-politika tal-Unjoni Ewropea dwar il-kwistjoni, inklużi l-implikazzjonijiet għall-politika strateġika tal-UE dwar id-drittijiet tal-bniedem ([1]),

— wara li kkunsidra l-pjan ta' involviment fuq ħames snin bejn l-UE u l-Pakistan ta' Marzu 2012, li jistipula prijoritajiet bħall-governanza tajba, il-kooperazzjoni fil-qasam tal-għoti tas-setgħa lin-nisa u d-djalogu dwar id-drittijiet tal-bniedem,

— wara li kkunsidra l-konklużjonijiet tal-Kunsill dwar il-Pakistan tal-25 ta' Ġunju 2012, li jtennu l-aspettattivi tal-UE rigward il-promozzjoni tad-drittijiet tal-bniedem u r-rispett ta' dawn id-drittijiet,

— wara li kkunsidra l-programm nazzjonali għall-qerda tal-poljo, mibdi mill-Pakistan fl-1994,

— wara li kkunsidra l-Inizjattiva Globali tal-WHO għall-Qerda tal-Poljo (GPEI) u l-Pjan Strateġiku l-ġdid tagħha għall-Qerda tal-Poljo u l-Aħħar Battalja Kontrih (2013-2018),

— wara li kkunsidra l-Kunsens Ewropew dwar l-Għajnuna Umanitarja,

— wara li kkunsidra l-Artikoli 122(5) u 110(4) tar-Regoli ta' Proċedura tiegħu,

---

([1]) Testi adottati, P7_TA(2012)0126.

A. billi l-Pakistan, skont il-WHO, huwa wieħed mil-aħħar tliet pajjiżi fejn il-poljo għadu endemiku, b'198 infezzjoni fl-2011; billi, skont il-WHO, nuqqas li jitwaqqaf il-poljo jfisser riskji serji għas-saħħa għar-reġjun u lil hinn minnu, peress li l-poljo huwa marda infettiva ħafna;

B. billi fl-1 ta' Jannar 2013 sitt ħaddiema ta' assistenza medika u tabib inqatlu b'tiri ta' arma tan-nar fi triqthom lura d-dar miċ-ċentru komunitarju fejn kienu impjegati minn organizzazzjoni mhux governattiva fir-reġjun Swabi fil-Majjistral, madwar 75 kilometru (45 mil) fil-Majjistral tal-kapitali, Islamabad;

C. billi mis-17 sad-19 ta' Diċembru 2012, disa' ħaddiema tas-saħħa involuti fil-kampanja tal-Pakistan għall-qerda tal-poljo, sitta minnhom nisa, inqatlu b'tiri ta' arma tan-nar f'Karachi u f'Peshawar;

D. billi fid-29 ta' Jannar 2013, pulizija li kien qed jipprovdi sigurtà għal tim ta' tilqim kontra l-poljo protett min-NU nqatel viċin ta' Swabi, u billi fil-31 ta' Jannar 2013 żewġ ħaddiema tat-tilqim kontra l-poljo nqatlu fi splużjoni ta' mina fil-Majjistral tal-Pakistan, għalkemm mhuwiex ċar jekk dan kienx attakk immirat;

E. billi f'attakk ieħor f'Lulju 2012, tabib Ganjan tal-WHO u x-xufier tiegħu, li kienu qed jgħinu fil-ġlieda kontra l-poljo f'Karachi, indarbu;

F. billi huwa ssuspettat li dawn l-attakki kollha kienu marbuta ma' kampanji biex it-tfal Pakistani jitlaqqmu kontra l-poljo;

G. billi l-aħħar serje ta' qtil wasslu lill-WHO u lill-Unicef biex jissospendu l-kampanji tal-poljo fil-pajjiż; billil l-Gvern tal-Pakistan u l-provinċji ta' Sindh u Khyber ukoll issospendew temporanjament il-kampanji ta' tilqim minħabba tħassib rigward is-sikurezza tal-ħaddiema tas-saħħa;

H. billi l-Gvern tal-Pakistan iddikjara l-poljo bħala emerġenza nazzjonali u bħalissa qiegħed iwettaq kampanja ta' tilqim kontra l-poljo fi sforz biex jeqred il-marda fit-territorju tiegħu; billi din il-kampanja hija appoġġata internazzjonalment mill-WHO, mill-Unicef u minn oħrajn u hija parti mill-Inizjattiva Globali għall-Qerda tal-Poljo; billi l-kampanja qed tiffoka fuq 33 miljun tifel u tifla għat-tilqim, b'bosta mijiet ta' eluf ta' ħaddiema tas-saħħa, ħafna minnhom nisa, iwettqu tilqim fil-pajjiż kollu;

I. billi l-infiq fuq is-settur tas-saħħa fil-Pakistan jirċievi inqas minn 0,3 % tal-baġit annwali, kemm fil-livell federali kif ukoll fil-livelli provinċjali;

J. billi l-parti l-kbira tal-attakki fuq il-ħaddiema tas-saħħa seħħew f'żoni tal-Majjistral viċin ta' fortizzi militanti, u huma allegatament konnessi mat-Taliban;

K. billi attakki bħal dawn iċaħħdu lit-tfal fil-Pakistan mid-dritt tagħhom għal interventi tas-saħħa bażiċi li jsalvaw il-ħajja, u jqiegħduhom f'riskju ta' mard li jikkawża diżabbiltà tul il-ħajja kollha;

L. billi r-raġuni għall-attakki riċenti jidher li hi l-oppożizzjoni għall-kampanji ta' tilqim fost il-gruppi estremisti Iżlamiċi, li jallegaw li t-tilqima hija maħsuba biex it-tfal Musulmani tagħmilhom sterili;

M. billi, biex jiġġustifikaw l-atti kriminali tagħhom, it-Taliban użaw l-iskuża li fil-passat aġenziji barranin tas-servizzi sigrieti użaw timijiet lokali tat-tilqim fil-Pakistan għall-iskop li jiġbru l-informazzjoni;

N. billi l-edukaturi u l-ħaddiema tas-saħħa qegħdin dejjem aktar ikunu fil-mira ta' gruppi Iżlamiċi militanti bħal Tehreek-e-Taliban (TTP) u Jundullah, li jopponu l-isforzi ta' kontra l-poljo fil-Pakistan, peress li jqisuhom mezz kif tiġi promossa aġenda barranija u liberali;

O. billi l-attakki fatali jirriflettu n-nuqqas ta' sigurtà li qed jikber u li qed jaffaċċjaw il-ħaddiema umanitarji fil-Pakistan; billi, skont ir-rapport tal-2012 tal-Bażi ta' Dejta tas-Sigurtà tal-Ħaddiema Umanitarji, il-Pakistan huwa fost il-ħames l-aktar pajjiżi perikolużi għall-ħaddiema umanitarji;

P. billi l-NGOs u l-ħaddiema umanitarji għandhom rwol vitali f'ħafna żoni u provinċji tal-Pakistan, b'mod partikolari f'żoni tribali, fejn il-gvern ma kienx kapaċi jipprovdi servizzi bħal kliniki mediċi jew skejjel;

Q. billi l-parti l-kbira tal-vittmi tal-attakki fuq il-ħaddiema mediċi kienu nisa, fatt li jikkoinċidi mal-prattiki tas-soltu tal-militanti tat-Taliban li jattakkaw il-ħaddiema u l-attivisti nisa biex jibgħatu l-messaġġ li n-nisa ma jistgħux jaħdmu barra d-dar;

1. Jikkundanna b'mod qawwi d-diversi każijiet ta' qtil ta' ħaddiema mediċi u tal-forzi tas-sigurtà assenjati biex jipproteġuhom, kif ukoll l-attakki fuqhom, li seħħew f'xhur riċenti; jenfasizza li dawn l-attakki jċaħħdu lill-popolazzjonijiet l-aktar vulnerabbli tal-Pakistan, speċjalment it-tfal, minn interventi tas-saħħa bażiċi li jsalvaw il-ħajja;

2. Jesprimi l-kondoljanzi tiegħu mal-familji tal-vittmi;

3. Jilqa' l-kundanna ġenerali tal-attakki mill-Gvern tal-Pakistan u mis-soċjetà ċivili tal-pajjiż;

4. Jistieden lill-Gvern tal-Pakistan iressaq lil dawk responsabbli għall-attakki fix-xhur riċenti quddiem il-ġustizzja;

5. Jesprimi l-ammirazzjoni tiegħu għall-kuraġġ u d-determinazzjoni ta' dawk il-ħaddiema tas-saħħa, ħafna minnhom nisa, li minkejja li jaffaċċjaw periklu kbir, jaħdmu b'altruiżmu biex jeqirdu l-poljo u jipprovdu servizzi oħra tas-saħħa lit-tfal fil-Pakistan;

6. Jenfasizza l-ħtieġa li l-ħaddiema umanitarji jkunu jistgħu joperaw f'ambjent sikur; għadu mħasseb serjament li l-ħaddiema umanitarji internazzjonali qegħdin dejjem aktar jiġu konnessi mill-militanti ma' aġenti tas-servizzi sigrieti u forzi militari tal-Punent;

7. Jenfasizza li l-interruzzjoni tal-programm tat-tilqim kontra l-poljo fil-Pakistan jagħti daqqa ta' ħarta serja lill-isforzi dinjija biex tinqered il-poljo darba għal dejjem fil-futur qarib;

8. Jilqa' l-Pjan ta' Azzjoni Nazzjonali ta' Emerġenza tal-Gvern Pakistani għall-Qerda tal-Poljo fl-2012 u jenfasizza l-importanza li jitkompla b'suċċess biex tiġi evitata żieda fl-għadd ta' infezzjonijiet; jinnota li mill-bidu tal-aħħar kampanja ta' tilqim, l-għadd ta' infezzjonijiet laħaq livelli baxxi storiċi;

9. Jilqa' l-impenn espress mill-WHO u minn organizzazzjonijiet internazzjonali oħrajn biex ikomplu jappoġġaw lill-Gvern tal-Pakistan u lill-poplu tal-Pakistan fl-isforzi tagħhom biex jeħilsu lill-pajjiż mill-poljo u minn mard ieħor;

10. Jistieden lill-Kummissjoni u lis-Servizz Ewropew għall-Azzjoni Esterna jikkunsidraw li jaħdmu mal-Organizzazzjoni Dinjija tas-Saħħa fl-appoġġ għall-Programm "Lady Health Worker", li għandu l-għan li jżid l-aċċess għal servizzi bażiċi tas-saħħa preventiva, b'mod partikolari f'żoni rurali;

11. Jilqa' l-isforzi li diġà saru mill-Gvern tal-Pakistan biex jiżgura s-sikurezza waqt kampanji mediċi u biex jiżviluppa strateġija ġdida biex jipproteġi l-ħaddiema umanitarji; jistieden lill-Gvern tal-Pakistan, madankollu, iżid b'mod sinifikanti l-miżuri ta' sigurtà għall-organizzazzjonijiet umanitarji u għall-ħaddiema tagħhom;

12. Jistieden lil-gvernijiet madwar id-dinja jissalvagwardjaw in-newtralità tal-ħidma umanitarja, peress li n-nuqqas li jsir dan iwassal sabiex għexieren ta' eluf ta' persuni jkunu vulnerabbli għall-mard u jipperikola dawk li jipprovdu servizzi tas-saħħa leġittimi u essenzjali;

13. Huwa mħasseb serjament dwar is-sitwazzjoni tan-nisa fil-Pakistan, b'mod partikolari n-nisa u l-bniet li jsiru attivi fis-soċjetà u li ġew mhedda mit-Taliban u minn gruppi estremisti oħrajn;

14. Jinkoraġġixxi lill-Gvern tal-Pakistan jimplimenta kampanja ta' informazzjoni komprensiva biex jibni aktar appoġġ u sjieda fis-soċjetà Pakistana u jsaħħaħ il-livell tal-fiduċja rigward kampanji ta' tilqim; jistieden, f'dan ir-rigward, lill-Gvern Pakistani jidħol fi djalogu mal-mexxejja komunitarji biex jindirizza l-kawżi li minnhom toriġina l-problema;

Il-Ħamis 7 ta' Frar 2013

15. Jemmen li kemm il-midja kif ukoll is-soċjetà ċivili fil-Pakistan, f'kooperazzjoni ma' organizzazzjonijiet internazzjonali u NGOs involuti fl-azzjoni umanitarja, għandhom obbligu li jgħinu biex jiżdied l-għarfien tar-rwol importanti u indipendenti li għandhom il-ħaddiema ta' assistenza medika fl-għoti ta' assistenza lill-popolazzjoni;

16. Itenni r-rieda tal-UE li tipprovdi assistenza għall-elezzjonijiet li se jsiru dalwaqt fil-Pakistan, li se jkunu kruċjali għall-futur demokratiku tiegħu u għall-istabbiltà fir-reġjun; jinnota li l-UE għadha ma rċevitx ittra ta' stedina formali mill-awtoritajiet Pakistani biex tagħmel dan;

17. Jagħti istruzzjonijiet lill-President tiegħu biex jgħaddi din ir-riżoluzzjoni lill-Kunsill, lis-Servizz Ewropew għall-Azzjoni Esterna, lill-Viċi President tal-Kummissjoni/Rappreżentant Għoli tal-Unjoni għall-Affarijiet Barranin u l-Politika ta' Sigurtà, lir-Rappreżentant Speċjali tal-UE għad-Drittijiet tal-Bniedem, lil UN Women, lill-gvernijiet u lill-parlamenti tal-Istati Membri, lill-Kunsill tad-Drittijiet tal-Bniedem tan-NU, lill-Unicef, lill-WHO u lill-Gvern u l-Parlament tal-Pakistan.

It-Tlieta 5 ta' Frar 2013

III

(Atti preparatorji)

IL-PARLAMENT EWROPEW

P7_TA(2013)0034

Miżuri speċifiċi għall-agrikoltura fil-gżejjer minuri fil-Baħar Eġew ***I

Riżoluzzjoni leġiżlattiva tal-Parlament Ewropew tal-5 ta' Frar 2013 dwar il-proposta għal regolament tal-Parlament Ewropew u tal-Kunsill li jistabbilixxi miżuri speċifiċi għall-agrikoltura favur il-gżejjer minuri fil-Baħar Eġew (COM(2010)0767 – C7-0003/2011 – 2010/0370(COD))

(Proċedura leġiżlattiva ordinarja: l-ewwel qari)

(2016/C 024/17)

Il-Parlament Ewropew,

— wara li kkunsidra l-proposta tal-Kummissjoni lill-Parlament Ewropew u lill-Kunsill (COM(2010)0767),

— wara li kkunsidra l-Artikolu 294(2), l-ewwel paragrafu tal-Artikoli 42 43(2) tat-Trattat dwar il-Funzjonament tal-Unjoni Ewropea, skont liema artikoli l-Kummissjoni ppreżentat il-proposta lill-Parlament (C7-0003/2011),

— wara li kkunsidra l-Artikolu 294(3) tat-Trattat dwar il-Funzjonament tal-Unjoni Ewropea,

— wara li kkunsidra l-opinjoni tal-Kumitat Ekonomiku u Soċjali Ewropew tad-15 ta' Marzu 2011 ([1]),

— wara li kkunsidra l-impenn meħud mir-rappreżentant tal-Kunsill, permezz tal-ittra tad-19 ta' Novembru 2012, li japprova l-pożizzjoni tal-Parlament Ewropew, skont l-Artikolu 294(4) tat-Trattat dwar il-Funzjonament tal-Unjoni Ewropea,

— wara li kkunsidra l-Artikolu 55 tar-Regoli ta' Proċedura tiegħu,

— wara li kkunsidra r-rapport tal-Kumitat għall-Agrikoltura u l-Iżvilupp Rurali (A7-0319/2011),

1. Jadotta l-pożizzjoni fl-ewwel qari li tidher hawn taħt;

2. Japprova d-dikjarazzjoni konġunta magħmula mill-Parlament, il-Kunsill u l-Kummissjoni annessa ma' din ir-riżoluzzjoni

3. Jitlob lill-Kummissjoni terġa' tirreferi l-kwistjoni lill-Parlament jekk ikollha l-ħsieb li temenda l-proposta b'mod sustanzjali jew li tibdilha b'test ġdid;

4. Jagħti istruzzjonijiet lill-President tiegħu sabiex jgħaddi l-pożizzjoni tal-Parlament lill-Kunsill u lill-Kummissjoni kif ukoll lill-parlamenti nazzjonali.

([1]) ĠU C 132, 3.5.2011, p. 82.

It-Tlieta 5 ta’ Frar 2013

P7_TC1-COD(2010)0370

Pożizzjoni tal-Parlament Ewropew adottata fl-ewwel qari fil-5 ta’ Frar 2013 bil-ħsieb ta’ l-adozzjoni tar-Regolament (UE) Nru …/2013 tal-Parlament Ewropew u tal-Kunsill li jistabbilixxi miżuri speċifiċi għall-agrikoltura favur il-gżejjer minuri fil-Baħar Eġew u li jħassar ir-Regolament tal-Kunsill (KE) Nru 1405/2006

(Peress li ntlaħaq ftehim bejn il-Parlament u l-Kunsill, il-pożizzjoni tal-Parlament jaqbel ma’ l-att leġislattiv finali, r-Regolament (UE) Nru 229/2013.)

Anness mar-riżoluzzjoni leġiżlattiva

Dikjarazzjoni konġunta tal-Parlament Ewropew, tal-Kunsill u tal-Kummissjoni

Minħabba l-ispeċifiċitajiet tal-miżuri favur l-agrikoltura fil-gżejjer minuri tal-Eġew taħt l-iskema SAI, il-Parlament Ewropew, il-Kunsill u l-Kummissjoni jiddikjaraw li l-ftehim li ntlaħaq dwar kwestjonijiet ta’ allinjament għal dan ir-regolament mhuwa se jippreġudika l-pożizzjoni tal-ebda waħda mit-tliet Istituzzjonijiet dwar kwestjonijiet simili li jistgħu jitressqu għal proposti leġiżlattivi oħra tal-UE.

P7_TA(2013)0035

Miżuri speċifiċi għall-agrikoltura fir-reġjuni l-aktar imbiegħda tal-Unjoni ***I

Riżoluzzjoni leġiżlattiva tal-Parlament Ewropew tal-5 ta’ Frar 2013 dwar il-proposta għal Regolament tal-Parlament Ewropew u tal-Kunsill li jistabbilixxi miżuri speċifiċi għall-agrikoltura fir-reġjuni l-aktar imbiegħda tal-Unjoni (COM(2010)0498 – C7-0284/2010 – 2010/0256(COD))

(Proċedura leġiżlattiva ordinarja: l-ewwel qari)

(2016/C 024/18)

Il-Parlament Ewropew,

— wara li kkunsidra l-proposta tal-Kummissjoni lill-Parlament Ewropew u lill-Kunsill (COM(2010)0498),

— wara li kkunsidra l-Artikolu 294(2), l-ewwel paragrafu tal-Artikoli 42 u l-Artikolu 43 (2), tat-Trattat dwar il-Funzjonament tal-Unjoni Ewropea, skont liema artikoli l-Kummissjoni ppreżentat il-proposta lill-Parlament (C7-0284/2010),

— wara li kkunsidra l-opinjoni tal-Kumitat għall-Affarijiet Legali dwar il-bażi legali proposta,

— wara li kkunsidra l-Artikolu 294(3) u l-Artikolu 349 tat-Trattat dwar il-Funzjonament tal-Unjoni Ewropea,

— wara li kkunsidra l-opinjoni tal-Kumitat Ekonomiku u Soċjali Ewropew, tas-17 ta’ Frar 2011 ([1]),

— wara li kkunsidra l-impenn meħud mir-rappreżentant tal-Kunsill, permezz tal-ittra tad-19 ta’ Novembru 2012, li japprova l-pożizzjoni tal-Parlament Ewropew, skont l-Artikolu 294(4) tat-Trattat dwar il-Funzjonament tal-Unjoni Ewropea,

— wara li kkunsidra l-Artikoli 55 u 37 tar-Regoli ta’ Proċedura tiegħu,

— wara li kkunsidra r-rapport tal-Kumitat għall-Agrikoltura u l-Iżvilupp Rurali u l-opinjonijiet tal-Kumitat għall-Kummerċ Internazzjonali, il-Kumitat għall-Baġits, kif ukoll il-Kumitat għall-Iżvilupp Reġjonali (A7-0321/2011),

---

([1]) ĠU C 107, 6.4.2011, p. 33.

It-Tlieta 5 ta’ Frar 2013

1. Jadotta l-pożizzjoni tiegħu fl-ewwel qari li tidher hawn taħt;

2. Japprova d-dikjarazzjoni konġunta magħmula mill-Parlament, il-Kunsill u l-Kummissjoni annessa ma’ din ir-riżoluzzjoni;

3. Jitlob lill-Kummissjoni biex terġa’ tirreferi l-kwistjoni lill-Parlament jekk ikollha l-ħsieb li temenda l-proposta b’mod sostanzjali jew li tibdilha b’test ġdid;

4. Jagħti istruzzjonijiet lill-President tiegħu biex jgħaddi l-pożizzjoni tal-Parlament lill-Kunsill u lill-Kummissjoni kif ukoll lill-parlamenti nazzjonali.

P7_TC1-COD(2010)0256

Pożizzjoni tal-Parlament Ewropew adottata fl-ewwel qari fil-5 ta’ Frar 2013 bil-ħsieb ta’ l-adozzjoni tar-Regolament (UE) Nru …/2013 tal-Parlament Ewropew u tal-Kunsill li jistabbilixxi miżuri speċifiċi għall-agrikoltura fir-reġjuni ultraperiferiċi tal-Unjoni u li jħassar ir-Regolament tal-Kunsill (KE) Nru 247/2006

(Peress li ntlaħaq ftehim bejn il-Parlament u l-Kunsill, il-pożizzjoni tal-Parlament jaqbel ma’ l-att leġislattiv finali, r-Regolament (UE) Nru 228/2013.)

Anness mar-riżoluzzjoni leġiżlattiva

Dikjarazzjoni konġunta tal-Parlament Ewropew, tal-Kunsill u tal-Kummissjoni

Minħabba l-ispeċifiċitajiet tal-miżuri favur l-agrikoltura fir-reġjuni l-aktar imbiegħda taħt l-iskema POSEI, il-Parlament Ewropew, il-Kunsill u l-Kummissjoni jiddikjaraw li l-ftehim li ntlaħaq dwar kwestjonijiet ta’ allinjament għal dan ir-regolament mhuwa se jippreġudika l-pożizzjoni tal-ebda waħda mit-tliet Istituzzjonijiet dwar kwestjonijiet simili li jistgħu jitressqu għal proposti leġiżlattivi oħra tal-UE.

L-Erbgħa 6 ta' Frar 2013

P7_TA(2013)0037

Ftehim bejn l-UE u l-Istati Uniti tal-Amerika dwar il-GATT tal-1994: modifika tal-konċessjonijiet fl-iskedi tar-Repubblika tal-Bulgarija u r-Rumanija matul l-adeżjoni tagħhom fl-UE ***

Riżoluzzjoni leġiżlattiva tal-Parlament Ewropew tas-6 ta' Frar 2013 dwar il-proposta għal deċiżjoni tal-Kunsill dwar il-Ftehim bejn l-UE u l-Istati Uniti tal-Amerika dwar il-GATT tal-1994 fir-rigward tal-modifika tal-konċessjonijiet fl-iskedi tar-Repubblika tal-Bulgarija u r-Rumanija matul l-adeżjoni tagħhom fl-UE (12213/2012 – C7-0409/2012 – 2012/0167(NLE))

(Approvazzjoni)

(2016/C 024/19)

Il-Parlament Ewropew,

— wara li kkunsidra l-abbozz ta' deċiżjoni tal-Kunsill (12213/2012),

— wara li kkunsidra l-abbozz ta' Ftehim fil-forma ta' Skambju ta' Ittri bejn l-Unjoni Ewropea u l-Istati Uniti tal-Amerika skont l-Artikolu XXIV:6 u l-Artikolu XXVIII tal-Ftehim Ġenerali dwar it-Tariffi u l-Kummerċ (GATT) tal-1994 rigward il-modifika tal-konċessjonijiet fl-iskedi tar-Repubblika tal-Bulgarija u tar-Rumanija matul l-adeżjoni tagħhom fl-Unjoni Ewropea (12214/2012),

— wara li kkunsidra t-talba għal approvazzjoni preżentata mill-Kunsill skont l-Artikolu 207(4), l-ewwel subparagrafu, u l-Artikolu 218(6), it-tieni subparagrafu, punt (a)(v), tat-Trattat dwar il-Funzjonament tal-Unjoni Ewropea (C7-0409/2012),

— wara li kkunsidra l-Artikoli 81 u 90(7) tar-Regoli ta' Proċedura tiegħu,

— wara li kkunsidra r-rakkomandazzjoni tal-Kumitat għall-Kummerċ Internazzjonali (A7-0430/2012),

1. Japprova l-konklużjoni tal-Ftehim;

2. Jagħti istruzzjonijiet lill-President tiegħu sabiex jgħaddi l-pożizzjoni tal-Parlament lill-Kunsill u lill-Kummissjoni, kif ukoll lill-gvernijiet u lill-parlamenti tal-Istati Membri u tal-Istati Uniti tal-Amerika.

P7_TA(2013)0038

Il-linji gwida għall-politika tal-Istati Membri dwar l-impjiegi *

Riżoluzzjoni leġiżlattiva tal-Parlament Ewropew tas-6 ta' Frar 2013 dwar il-proposta għal deċiżjoni tal-Kunsill dwar il-linji gwida għall-politiki tal-Istati Membri dwar l-impjiegi (COM(2012)0709 – C7-0410/2012 – 2012/0335 (NLE))

(Konsultazzjoni)

(2016/C 024/20)

Il-Parlament Ewropew,

— wara li kkunsidra l-proposta tal-Kummissjoni lill-Kunsill (COM(2012)0709),

— wara li kkunsidra l-Artikolu 148(2) tat-Trattat dwar il-Funzjonament tal-Unjoni Ewropea, skont liema artikolu ġie kkonsultat mill-Kunsill (C7-0410/2012),

— wara li kkunsidra l-Artikoli 55 u 46(1) tar-Regoli ta' Proċedura tiegħu,

— wara li kkunsidra r-rapport tal-Kumitat għall-Impjiegi u l-Affarijiet Soċjali (A7-0010/2013),

1. Japprova l-proposta tal-Kummissjoni;

2. Jistieden lill-Kunsill biex jinfurmah jekk ikollu l-ħsieb li jitbiegħed mit-test approvat mill-Parlament;

3. Jitlob lill-Kunsill biex jerġa' jikkonsultah jekk ikollu l-ħsieb li jemenda t-test approvat mill-Parlament b'mod sustanzjali;

4. Jagħti istruzzjonijiet lill-President tiegħu sabiex jgħaddi l-pożizzjoni tal-Parlament lill-Kunsill u lill-Kummissjoni.

P7_TA(2013)0039

Trasparenza ta' miżuri li jirregolaw il-prezzijiet ta' prodotti mediċinali għall-użu mill-bniedem ***I

Riżoluzzjoni leġiżlattiva tal-Parlament Ewropew tas-6 ta' Frar 2013 dwar il-proposta għal direttiva tal-Parlament Ewropew u tal-Kunsill dwar it-trasparenza ta' miżuri li jirregolaw il-prezzijiet ta' prodotti mediċinali għall-użu mill-bniedem u l-inklużjoni tagħhom fil-kamp ta' applikazzjoni ta' sistemi pubbliċi tal-assigurazzjoni tas-saħħa (COM(2012)0084 – C7-0056/2012 – 2012/0035(COD))

(Proċedura leġiżlattiva ordinarja: l-ewwel qari)

(2016/C 024/21)

Il-Parlament Ewropew,

— wara li kkunsidra l-proposta tal-Kummissjoni lill-Parlament Ewropew u lill-Kunsill (COM(2012)0084),

— wara li kkunsidra l-Artikolu 294(2) u l-Artikolu 114 tat-Trattat dwar il-Funzjonament tal-Unjoni Ewropea, skont liema artikoli l-Kummissjoni ppreżentat il-proposta lill-Parlament (C7–0056/2012),

— wara li kkunsidra l-opinjoni tal-Kumitat għall-Affarijiet Legali dwar il-bażi legali proposta,

— wara li kkunsidra l-Artikolu 294(3) tat-Trattat dwar il-Funzjonament tal-Unjoni Ewropea,

— wara li kkunsidra l-opinjonijiet motivati ppreżentati mill-Kunsill Nazzjonali tal-Awstrija u mill-Kamra tad-deputati Lussemburgiża, fil-qafas tal-Protokoll Nru 2 dwar l-applikazzjoni tal-prinċipji ta' sussidjarjetà u proporzjonalità li jiddikjaraw li l-abbozz ta' att leġiżlattiv ma jimxix mal-prinċipju ta' sussidjarjetà,

— wara li kkunsidra l-opinjoni tal-Kumitat Ekonomiku u Soċjali Ewropew tat-12 ta' Lulju 2012 ([1]),

— wara li kkunsidra l-Artikoli 55 u 37 tar-Regoli ta' Proċedura tiegħu,

— wara li kkunsidra r-rapport tal-Kumitat għall-Ambjent, is-Saħħa Pubblika u s-Sikurezza tal-Ikel u l-opinjoni tal-Kumitat għas-Suq Intern u l-Ħarsien tal-Konsumatur (A7-0015/2013),

1. Jadotta l-pożizzjoni fl-ewwel qari li tidher hawn taħt;

2. Jitlob lill-Kummissjoni biex terġa' tirreferi l-kwistjoni lill-Parlament jekk ikollha l-ħsieb li temenda l-proposta b'mod sustanzjali jew li tibdilha b'test ġdid;

3. Jagħti istruzzjonijiet lill-President tiegħu sabiex jgħaddi l-pożizzjoni tal-Parlament lill-Kunsill u lill-Kummissjoni kif ukoll lill-parlamenti nazzjonali.

([1]) ĠU C 299, 4.10.2012, p. 81.

L-Erbgħa 6 ta' Frar 2013

P7_TC1-COD(2012)0035

Pożizzjoni tal-Parlament Ewropew adottata fl-ewwel qari fis-6 ta' Frar 2013 bil-ħsieb ta' l-adozzjoni tad-Direttiva 2013/…/UE tal-Parlament Ewropew u tal-Kunsill dwar it-trasparenza ta' miżuri li jirregolaw il-prezzijiet ta' prodotti mediċinali għall-użu mill-bniedem u l-inklużjoni tagħhom fil-kamp ta' applikazzjoni ta' sistemi pubbliċi tal-assigurazzjoni tas-saħħa

(Test b'rilevanza għaż-ŻEE)

IL-PARLAMENT EWROPEW U L-KUNSILL TAL-UNJONI EWROPEA,

Wara li kkunsidraw it-Trattat dwar il-Funzjonament tal-Unjoni Ewropea, u b'mod partikolari l-Artikolu 114 tiegħu,

Wara li kkunsidraw il-proposta mill-Kummissjoni Ewropea,

Wara li l-abbozz tal-att leġiżlattiv intbagħat lill-parlamenti nazzjonali,

Wara li kkunsidraw l-opinjoni tal-Kumitat Ekonomiku u Soċjali Ewropew ([1]),

Filwaqt li jaġixxu skont il-proċedura leġiżlattiva ordinarja ([2]),

Billi:

(1) Id-Direttiva tal-Kunsill 89/105/KEE tal-21 ta' Diċembru 1988 dwar it-trasparenza ta' miżuri li jirregolaw il-prezzijiet ta' prodotti mediċinali għall-użu tal-persuna u li jkunu parti mill-kamp ta' applikazzjoni ta' sistemi nazzjonali ta' assigurazzjoni tas-saħħa ([3]) ġiet adottata sabiex jitneħħew id-distorsjonijiet għall-kummerċ intra-Komunitarju fil-prodotti mediċinali.

(2) Sabiex jittieħed kont tal-evoluzzjoni tas-suq farmaċewtiku u ta' politiki nazzjonali biex jikkontrollaw l-infiq pubbliku fuq prodotti mediċinali, huma meħtieġa bidliet sostantivi lid-dispożizzjonijiet prinċipali kollha tad-Direttiva 89/105/KEE. Għaldaqstant, f'ġieħ iċ-ċarezza, id-Direttiva 89/105/KEE trid titħassar u tiġi sostitwita b'din id-Direttiva.

(3) Il-leġiżlazzjoni tal-Unjoni tipprovdi qafas armonizzat għall-awtorizzazzjoni ta' prodotti mediċinali għall-użu mill-bniedem. Skont id-Direttiva 2001/83/KE tal-Parlament Ewropew u tal-Kunsill tas-6 ta' Novembru 2001 dwar il-kodiċi tal-Komunità li għandu x'jaqsam ma' prodotti mediċinali għall-użu mill-bniedem ([4]), il-prodotti mediċinali jistgħu jiġu kkummerċjalizzati fl-Unjoni biss wara li jkunu rċevew awtorizzazzjoni għall-kummerċjalizzazzjoni bbażata fuq l-evalwazzjoni tal-kwalità, is-sigurtà u l-effikaċja tagħhom.

(4) Matul l-aħħar deċennji l-Istati Membri ġew ikkonfrontati b'żieda kostanti fl-infiq farmaċewtiku, li wassal għall-adozzjoni ta' politiki dejjem aktar innovattivi u kumplessi biex jimmaniġġaw il-konsum ta' ~~mediċini~~***prodotti mediċinali*** fil-qafas tas-sistemi pubbliċi tal-assigurazzjoni tas-saħħa tagħhom. B'mod partikolari, l-awtoritajiet tal-Istati Membri implimentaw firxa wiesgħa ta' miżuri biex jikkontrollaw il-preskrizzjoni ~~tal-mediċini~~***ta' prodotti mediċinali***, biex jirregolaw il-prezzijiet tagħhom jew biex jistabbilixxu l-kundizzjonijiet tal-finanzjament pubbliku tagħhom. Dawn il-miżuri għandhom l-għan prinċipali li jippromwovu s-saħħa pubblika ***għaċ-ċittadini kollha*** billi jiżguraw id-disponibbiltà ta' provvista *suffiċjenti* ta' prodotti mediċinali ***effettivi b'termini indaqs għaċ-ċittadini kollha tal-Unjoni*** bi prezz raġonevoli, filwaqt li ~~tiġi żgurata l-istabbiltà finanzjarja tas-sistemi pubbliċi tal-assigurazzjoni~~li ***jiġi żgurat l-aċċess ugwali għal kura*** tas-saħħa ***ta' kwalità għolja lil kulħadd. Dawk il-miżuri għandhom ukoll ikunu intiżi sabiex jippromwovu r-riċerka u l-iżvilupp ta' prodotti mediċinali ġodda u sabiex jippromwovu l-innovazzjoni medika. Mediċini kklassifikati bħala essenzjali fil-lista tal-WHO għandhom ikunu disponibbli għall-pazjenti fl-Istati Membri kollha, irrispettivament mid-daqs tas-suq.*** **[Em. 3]**.

(4a) L-iżgurar tal-aċċess tal-pazjenti għall-prodotti mediċinali fl-Unjoni kollha u l-moviment liberu effettiv tal-merkanzija jesiġu li l-Istati Membri jagħmlu użu raġonevoli minn tfassil tal-prezzijiet skont referenza esterna, jiġifieri billi ssir referenza għall-Istati Membri li għandhom livell ta' introjtu komparabbli. L-użu mingħajr kundizzjonijiet tat-tfassil tal-prezzijiet skont referenza esterna ta' prova li jnaqqas id-disponibbiltà ta' prodotti mediċinali billi jħeġġeġ in-nuqqas ta' dawn il-prodotti fi Stati Membri fejn il-prezzijiet tagħhom huma relativament irħas. **[Em. 4]**

(5) Differenzi fil-miżuri nazzjonali jistgħu jxekklu u jfixklu l-kummerċ fl-Unjoni ta' prodotti mediċinali u jfixklu l-kompetizzjoni, u b'hekk jaffettwaw direttament il-funzjonament tas-suq intern tal-prodotti mediċinali.

([1]) ĠU C 299, 4.10.2012, p. 81.
([2]) Pożizzjoni tal-Parlament Ewropew tas-6 ta' Frar 2013.
([3]) ĠU L 40, 11.2.1989, p. 8.
([4]) ĠU L 311, 28.11.2001, p. 67.

L-Erbgħa 6 ta' Frar 2013

(6) Sabiex jitnaqqsu l-effetti tad-disparitajiet fis-suq intern, il-miżuri nazzjonali jridu jikkonformaw mar-rekwiżiti proċedurali minimi li jippermettu lill-partijiet ikkonċernati jivverifikaw li dawk il-miżuri ma jikkostitwixxux restrizzjonijiet kwantitattivi fuq l-importazzjoni jew l-esportazzjoni jew fuq miżuri li jħallu effett ekwivalenti. ***Dawk ir-rekwiżiti proċedurali minimi għandhom jiżguraw ukoll iċ-ċertezza legali u t-trasparenza għall-awtoritajiet kompetenti fl-adozzjoni ta' deċiżjonijiet relatati mal-ipprezzar u l-kopertura ta' prodotti mediċinali mis-sistemi pubbliċi ta' assigurazzjoni tas-saħħa, filwaqt li jippromwovu l-produzzjoni ta' prodotti mediċinali, iħaffu d-dħul fis-suq ta' prodotti mediċinali ġeneriċi u jinkoraġġixxu r-riċerka u l-iżvilupp ta' prodotti mediċinali ġodda.*** Madankollu, dawk ir-rekwiżiti ma għandhomx jaffettwaw il-politiki ta' dawk l-Istati Membri li primarjament jiddependu fuq il-kompetizzjoni ħielsa biex jiffissaw il-prezz ta' prodotti mediċinali. Lanqas ma għandhom jaffettwaw il-politiki nazzjonali dwar l-iffissar tal-prezzijiet u dwar l-għażla ta' skemi tas-sigurtà soċjali, ħlief sa fejn ikun neċessarju sabiex tintlaħaq it-trasparenza fis-sens ta' din id-Direttiva u biex jiġi żgurat il-funzjonament tas-suq intern. **[Em. 5]**

(7) Sabiex tiġi żgurata l-effettività tas-suq intern fil-prodotti mediċinali, din id-Direttiva trid tapplika għall-prodotti mediċinali kollha għall-użu mill-bniedem fis-sens tad-Direttiva 2001/83/KE.

(8) Minħabba d-diversità ta' miżuri nazzjonali għall-immaniġġar tal-konsum tal-prodotti mediċinali, li jirregolaw il-prezzijiet tagħhom jew jistabbilixxu l-kundizzjonijiet tal-finanzjament pubbliku tagħhom, hu meħtieġ li tiġi ċċarata d-Direttiva 89/105/KEE. B'mod partikolari din id-Direttiva għandha tkopri l-miżuri mfassla mill-Istati Membri u li se jkollhom impatt fuq is-suq intern. Mill-adozzjoni tad-Direttiva 89/105/KEE, il-proċeduri tal-ipprezzar u r-rimborż evolvew u saru aktar kumplessi. Filwaqt li xi Stati Membri interpretaw il-kamp ta' applikazzjoni tad-Direttiva 89/105/KEE b'mod restrittiv, il-Qorti tal-Ġustizzja qatgħetha li dawk il-proċeduri dwar l-ipprezzar u r-rimborż jaqgħu fil-kamp ta' applikazzjoni tad-Direttiva 89/105/KEE, u dan skont l-objettivi ta' dik id-Direttiva u l-ħtieġa li tipi ċċarata l-effettività tagħha. Għaldaqstant, din id-Direttiva għandha tirrifletti l-iżviluppi fl-politiki nazzjonali tal-ipprezzar u r-rimborż. Minħabba li jeżistu regoli u proċeduri speċifiċi fil-qasam tal-akkwisti pubbliċi u l-ftehimiet kuntrattwali volontarji, il-miżuri nazzjonali li jinvolvu l-akkwisti pubbliċi u l-ftehimiet kuntrattwali volontarji għandhom jiġu esklużi mill-kamp ta' applikazzjoni ta' din id-Direttiva.

(8a) L-awtoritajiet kompetenti u d-detenturi ta' awtorizzazzjoni ta' kummerċjalizzazzjoni qed jikkonkludu aktar u aktar ftehimet kuntrattwali intiżi sabiex il-pazjenti jiġu provduti b'aċċess għal trattamenti innovattivi, billi jippermettu li prodott mediċinali jiġi inkluż fil-kamp ta' applikazzjoni tas-sistemi pubbliċi ta' assigurazzjoni tas-saħħa filwaqt li jiġu monitorjati l-elementi definiti minn qabel u għal perjodu ta' żmien definit sabiex, b'mod partikolari, jiġu indirizzati l-inċertezzi fil-qasam tal-prova ta' effettività u/jew effikaċja relattiva jew l-użu xieraq ta' prodott mediċinali speċifiku. Id-dewmien fid-definizzjoni tat-termini u l-kundizzjonijiet ta' ftehimiet kuntrattwali bħal dawn ta' spiss jaqbeż l-iskadenzi fissi u jiġġustifika l-esklużjoni ta' ftehimiet bħal dawn mill-kamp ta' applikazzjoni ta' din id-Direttiva. Dawn il-ftehimiet għanhom ikunu limitati għal oqsma terapewtiċi fejn il-konklużjoni tagħhom ikollha verament l-effett li tiffaċilita u tippermetti l-aċċess tal-pazjenti għal prodotti mediċinali innovattivi, għandhom jibqgħu volontarji u ma għandhomx jaffettwaw id-dritt tad-detentur ta' awtorizzazzjoni ta' kummerċjalizzazzjoni li jippreżenta applikazzjoni b'mod konformi ma' din id-Direttiva. **[Em. 6]**

(9) Kull miżura biex direttament jew indirettament, tirregola l-prezzijiet ta' prodotti mediċinali, kif ukoll kull miżura ***inklużi rakkomandazzjonijiet*** li ***jistgħu jkunu meħtieġa, li*** tiddetermina l-kopertura tagħhom mis-sistemi pubbliċi tal-assigurazzjoni tas-saħħa għandha tkun ibbażata fuq kriterji ***trasparenti*** oġġettivi u verifikabbli li huma indipendenti mill-oriġini tal-prodott u għandha tipprovdi rimedju legali, ~~inklużi dawk ġudizzjarji,~~***skont proċeduri nazzjonali*** lill-kumpaniji milquta. Dawn ir-rekwiżiti għandhom japplikaw ugwalment għal miżuri nazzjonali, reġjonali jew lokali li jikkontrollaw jew jippromwovu l-preskrizzjoni ta' prodotti mediċinali speċifiċi peress li dawn il-miżuri jiddeterminaw ukoll il-kopertura effettiva tagħhom minn sistemi pubbliċi tal-assigurazzjoni tas-saħħa. **[Em. 7]**

(9a) Il-kriterji li fuqhom huma bbażati d-deċiżjonijiet li jirregolaw, direttament jew inidirettament, il-prezzijiet ta' prodotti mediċinali, kif ukoll kull miżura li tiddetermina sa fejn dawn se għandhom ikunu koperti mis-sistemi ta' assigurazzjoni tas-saħħa pubblika għandhom jinkludu l-valutazzjoni tal-bżonnijiet medikali mhux sodisfatti, il-benefiċċji kliniċi u soċjetali u l-innovazzjoni, kif stabbilit fl-opinjoni tal-Kumitat Ekonomiku u Soċjali Ewropew tat-12 ta' Lulju 2012 dwar il-proposta għal direttiva tal-Parlament Ewropew u tal-Kunsill dwar it-trasparenza ta' miżuri li jirregolaw il-prezzijiet ta' prodotti mediċinali għall-użu mill-bniedem u l-inklużjoni tagħhom fil-kamp ta' applikazzjoni ta' sistemi pubbliċi tal-assigurazzjoni tas-saħħa [1]***. Tali kriterji għandhom jinkludu wkoll il-protezzjoni tal-aktar gruppi vulnerabbli tal-popolazzjoni.*** **[Em. 8]**

---

(1) ***ĠU C 299, 4.10.2012, p. 81.***

L-Erbgħa 6 ta' Frar 2013

(10) Applikazzjonijiet biex jiġi approvat il-prezz ta' prodott mediċinali jew biex tiġi ddeterminata l-kopertura tiegħu mis-sistema pubblika tal-assigurazzjoni tas-saħħa ma għandhomx idewmu l-kummerċjalizzazzjoni ta' dak il-prodott iktar milli hemm bżonn. Huwa għalhekk mixtieq li din id-Direttiva tistabbilixxi limiti obbligatorji ta' żmien li fihom għandhom jittieħdu d-deċiżjonijiet nazzjonali. Sabiex ikunu effettivi, il-perjodi ta' żmien preskritti għandhom jibdew jiddekorru mill-irċevuta ta' applikazzjoni sad-dħul fis-seħħ tad-deċiżjoni korrispondenti. Għandhom jinkludu ***r-rakkomandazzjonijiet u*** l-evalwazzjonijiet kollha tal-esperti, inklużi l-valutazzjonijiet tat-teknoloġija tas-saħħa fejn ikun applikabbli, u l-passi amministrattivi kollha meħtieġa sabiex id-deċiżjoni tiġi adottata u jkollha effett legali. **[Em. 9]**

(10a) Sabiex tiġi ffaċilitata l-konformità ma' dawk il-limiti ta' żmien, jista' jkun utli għall-applikanti li jibdew il-proċeduri għall-approvazzjoni tal-prezz jew għall-inklużjoni ta' prodott mediċinali fis-sistemi pubbliċi tal-assigurazzjoni tas-saħħa minn qabel ma l-awtorizzazzjoni ta' kummerċjalizzazzjoni tingħata formalment. Għal dan il-għan, l-Istati Membri jistgħu jagħtu lill-applikanti l-possibbiltà li jressqu applikazzjoni hekk kif tinħareġ opinjoni pożittiva dwar l-għoti ta' awtorizzazzjoni ta' kummerċjalizzazzjoni għall-prodott mediċinali kkonċernat, mill-Kumitat għall-Prodotti Mediċinali għall-Użu mill-Bniedem jew mill-awtorità nazzjonali kompetenti inkarigata mill-proċedura ta' awtorizzazzjoni ta' kummerċjalizzazzjoni, skont kif ikun xieraq. F'każijiet bħal dawn, il-limiti ta' żmien għandhom jibdew jgħoddu mill-wasla formali tal-awtorizzazzjoni ta' kummerċjalizzazzjoni. **[Em. 10]**

(10b) L-appoġġ tal-Unjoni għall-kooperazzjoni fuq il-valutazzjoni tat-teknoloġija tas-saħħa b'mod konformi mal-Artikolu 15 tad-Direttiva 2011/24/UE tal-Parlament Ewropew u tal-Kunsill tad-9 ta' Marzu 2011 dwar l-applikazzjoni tad-drittijiet tal-pazjenti fil-qasam tal-kura tas-saħħa [1] ***transkonfinali huwa intiż sabiex jottimizza u jikkoordina l-metodoloġiji tal-valutazzjoni tat-teknoloġija tas-saħħa, li għandu fl-aħħar mill-aħħar ukoll inaqqas id-dewmien fil-proċċess tal-ipprezzar u tar-rimborż ta' prodotti mediċinali li għalihom l-Istati Membri jużaw il-valutazzjoni tat-teknoloġija tas-saħħa bħala parti mill-proċess ta' teħid ta' deċiżjoni tagħhom. Il-valutazzjoni tat-teknoloġija tas-saħħa tinkludi, b'mod partikolari, informazzjoni dwar l-effikaċja relattiva kif ukoll dwar l-effettività fuq medda ta' żmien qasir u fit-tul, fejn hu xieraq, tat-teknoloġiji tas-saħħa, filwaqt li tieħu kont tal-benefiċċji ekonomiċi u soċjali usa' jew il-kosteffikaċja tal-prodott mediċinali vvalutat, skont il-metodoloġija tal-awtoritajiet kompetenti. Il-valutazzjoni tat-teknoloġija tas-saħħa hija proċess multidixxiplinari li jiġbor fil-qosor informazzjoni dwar kwistjonijiet mediċi, soċjali, ekonomiċi u etiċi relatati mal-użu ta' teknoloġija tas-saħħa b'mod sistematiku, trasparenti, oġġettiv u sod. L-għan tagħha huwa li tagħti informazzjoni għat-tfassil ta' politiki tas-saħħa siguri u effikaċi li jiffukaw fuq il-pazjent u li jippruvaw jiksbu l-aħjar valur.*** **[Em. 11]**

(11) Kif iċċarat mill-każistika tal-Qorti tal-Ġustizzja, il-limiti ta' żmien għall-inklużjoni ta' prodotti mediċinali fis-sistema tal-assigurazzjoni tas-saħħa spjegati fid-Direttiva 89/105/KEE għandhom ikunu mandatorji. L-esperjenza wriet li dawk il-limiti ta' żmien ma jkunux rispettati dejjem u li hemm ħtieġa li tkun żgurata ċ-ċertezza legali u li jittejbu r-regoli ta' proċedura marbuta mal-inklużjoni ta' prodotti mediċinali fil-kamp ta' applikazzjoni tas-sistemi pubbliċi ta' assigurazzjoni tas-saħħa. Għaldaqstant, għandha tiddaħħal fis-seħħ sistema ta' rimedju effettiva u rapida.

(12) Fil-Komunikazzjoni tagħha tat-8 ta' Lulju 2009 bl-isem "Sommarju Eżekuttiv tar-Rapport ta' Inkjesta tas-Settur Farmaċewtiku", il-Kummissjoni wriet li l-proċeduri ta' pprezzar u ta' rimburżar ta' spiss idewmu bla bżonn it-tnedija ta' ~~mediċini~~ ***prodotti mediċinali bijosimili jew***ġeneriċi fis-swieq Ewropej. L-approvazzjoni tal-prezz ta' prodotti mediċinali ġeneriċi ***jew bijosimili*** u l-kopertura tagħhom mis-sistema pubblika tal-assigurazzjoni tas-saħħa ma għandhiex teħtieġ xi valutazzjoni ġdida jew dettaljata meta l-prodott ta' referenza jkun diġà ġie pprezzat u inkluż fis-sistema pubblika tal-assigurazzjoni tas-saħħa. Huwa għalhekk xieraq li f'dawk il-każijiet jiġu stabbiliti limiti ta' żmien iqsar għall-prodotti mediċinali ġeneriċi ***jew bijosimili.*** **[Em. 12]**

(13) Ir-rimedji ġudizzjarji disponibbli fl-Istati Membri kellhom rwol limitat f'li jiżguraw il-konformità mal-istess limiti ta' żmien minħabba l-proċeduri ta' spiss twal fil-ġurisdizzjonijiet nazzjonali~~, li jżommu lill-kumpaniji milquta milli jibdew azzjoni legali~~. Għaldaqstant, hemm il-ħtieġa ta' mekkaniżmi effettivi ***sabiex tiġi żgurata s-soluzzjoni rapida ta' ksur permezz ta' intervent amministrattiv qabel il-proċeduri ġudizzjarji, kif ukoll dawn*** biex jikkontrollaw u jinfurzaw il-konformità mal-limiti taż-żmien għal deċiżjonijiet marbuta mal-ipprezzar u r-rimborż.***Għal dan il-għan, l-Istati Membri jistgħu jinnominaw entità amministrattiva, li tista' tkun waħda li diġà teżisti.*** **[Em. 13]**

[1] ***ĠU L 88, 4.4.2011, p. 45.***

L-Erbgħa 6 ta' Frar 2013

(14) Il-kwalità, is-sigurtà u l-effikaċja ta' prodotti mediċinali, inkluża l-bijoekwivalenza ***jew il-bijosimilarità*** ta' prodotti mediċinali ~~ġeneriċi~~***bijosimili*** mal-prodott ta' referenza, jiġu aċċertati fil-qafas tal-proċeduri ta' awtorizzazzjoni ta' kummerċjalizzazzjoni. Fil-qafas ~~tal-proċeduri~~ ***tad-deċiżjonijiet*** dwar l-ipprezzar u r-rimborż, ~~l-Istati Membri~~***l-awtoritajiet kompetenti responsabbli minn dawk id-deċiżjonijiet*** għalhekk ma għandhomx jirrivalutaw l-elementi ***essenzjali*** li hi bbażata fuqhom l-awtorizzazzjoni ta' kummerċjalizzazzjoni, inklużi dawk tal-kwalità, is-sikurezza, l-effikaċja ***il-bijoekwivalenza*** jew ~~il-bijoekwivalenza~~ ***il-bijosimilarità*** tal-prodott mediċinali. ***B'mod simili, fil-każ ta' mediċini orfni, l-awtoritajiet kompetenti ma għandhomx jirrivalutaw il-kriterji għall-indikazzjoni ta' orfni. Madankollu, l-awtoritajiet kompetenti għandu jkollhom aċċess sħiħ għad-data użata mill-awtoritajiet responsabbli għall-għoti ta' awtorizzazzjoni ta' kummerċjalizzazzjoni ta' prodott mediċinali kif ukoll il-possibbiltà li tiġi inkluża jew ġġenerata data rilevanti addizzjonali sabiex jiġi valutat prodott mediċinali fil-kuntest tal-inklużjoni tiegħu fil-kamp ta' applikazzjoni tas-sistema pubblika ta' assigurazzjoni tas-saħħa.*** **[Em. 14]**

(14a) ***In-nuqqas ta' valutazzjoni mill-ġdid tal-elementi li fuqhom hija bbażata l-awtorizzazzjoni ta' kummerċjalizzazzjoni fi ħdan il-qafas tal-proċeduri ta' ppezzar u rimborż ma għandux, mandankollu, jimpedixxi l-awtoritajiet kompetenti milli jitolbu, jaċċedu u jużaw data maħluqa matul il-proċess tal-awtorizzazzjoni ta' kummerċjalizzazzjoni għall-iskop tal-evalwazzjoni u l-valutazzjoni tat-teknoloġija tas-saħħa. Il-kondiviżjoni ta' data bejn l-awtoritajiet kompetenti responsabbli għall-awtorizzazzjoni ta' kummerċjalizzazzjoni u għall-ipprezzar u r-rimborż għandha tkun possibbli fil-livell nazzjonali jekk kondiviżjoni bħal din teżisti. L-awtoritajiet kompetenti għandhom ikunu jistgħu jinkludu jew jiġġeneraw data rilevanti addizzjonali għall-finijiet tal-evalwazzjoni u l-valutazzjoni tat-teknoloġija tas-saħħa.*** **[Em. 15]**

(15) Skont id-Direttiva 2001/83/KE, id-drittijiet tal-proprjetà industrijali u intellettwali ma jipprovdux raġuni valida għal rifjut, is-sospensjoni jew ir-revoka ta' awtorizzazzjoni ta' kummerċjalizzazzjoni. Bl-istess mod, applikazzjonijiet, proċeduri ta' teħid ta' deċiżjonijiet u deċiżjonijiet biex jirregolaw il-prezzijiet ta' prodotti mediċinali jew biex jiddeterminaw il-kopertura tagħhom mis-sistemi pubbliċi tal-assigurazzjoni tas-saħħa għandhom jitqiesu bħala proċeduri amministrattivi li, bħala tali, ikunu indipendenti mill-infurzar tad-drittijiet ta' proprjetà industrijali. L-awtoritajiet nazzjonali responsabbli minn dawk il-proċeduri, meta jeżaminaw applikazzjoni rigward prodott mediċinali ġeneriku ***bijoekwivalenti jew bijosimili***, ma għandhomx jitolbu informazzjoni li tikkonċerna l-istatus tal-privattiva tal-prodott mediċinali ta' referenza~~u ma għandhomx~~ , ***iżda għandhom ikunu jistgħu*** jeżaminaw il-validità ta' allegata vjolazzjoni tad-drittijiet tal-proprjetà intellettwali kemm-il darba l-prodott mediċinali ġeneriku ***jew bijosimili*** jkun manifatturat jew ikkumerċjalizzat wara d-deċiżjoni tagħhom. ~~Konsegwentement~~ ***Dik il-kompetenza għandha tibqa' f'idejn l-Istati Membri. Mingħajr preġudizzju għar-responsabbiltà tal-Istati Membri li jeżaminaw l-informazzjoni***, il-kwistjonijiet tal-proprjetà intellettwali la għandhom jinterferixxu mal-~~proċeduri ta'~~ ipprezzar u ***l-proċeduri*** ta' rimburżar fl-Istati Membri u lanqas idewmuhom. **[Em. 16]**

(15a) ***L-Istati Membri għandhom jiżguraw id-disponibbiltà għall-pubbliku ta' dokumenti u informazzzjoni f'pubblikazzjoni adatta, b'mod konformi mal-prattika nazzjonali, li tista' tinkludi format elettroniku jew format onlajn. Għandhom jiżguraw ukoll li l-informazzjoni li tingħata tkun tista' tinftiehem u tingħata fi kwantità raġonevoli. Il-Kummissjoni u l-Istati Membri għandhom jeżaminaw ukoll kif ikomplu jikkooperaw dwar il-funzjonament tal-bażi ta' data ta' informazzjoni dwar il-prezzijiet, EURIPID, li tipprovdi valur miżjud fl-Unjoni kollha f'termini ta' trasparenza tal-prezzijiet.*** **[Em. 17]**

(15b) ***Il-prinċipju tat-trasparenza, l-integrità u l-indipendenza tal-proċess ta' teħid ta' deċiżjoni fi ħdan l-awtoritajiet nazzjonali kompetenti għandhom jiġu żgurati permezz tal-iżvelar pubbliku tal-ismijiet ta' esperti li jipparteċipaw fl-entitajiet responsabbli għad-deċiżjonijiet tal-ipprezzar u r-rimborż, flimkien mad-dikjarazzjonijiet ta' interess tagħhom u l-passi proċedurali li jwasslu għal deċiżjonijiet tal-ipprezzar u r-rimborż.*** **[Em. 18]**

(16) L-Istati Membri spiss emendaw l-iskemi tal-assigurazzjoni tas-saħħa tagħhom jew adottaw miżuri ġodda li jaqgħu fil-kamp ta' applikazzjoni tad-Direttiva 89/105/KEE. Huwa għalhekk meħtieġ li ~~jiġu stabbiliti mekkaniżmi~~ li ***jiġi stabbilit mekkaniżmu*** ta' informazzjoni ~~maħsuba, min-naħa waħda,~~***maħsub*** biex ~~jiżguraw il-konsultazzjoni~~***jiżgura l-konsultazzjoni*** mal-partijiet interessati ~~u, min-naħa l-oħra, biex jiffaċilitaw djalogu preventiv mal-Kummissjoni fir-rigward tal-applikazzjoni ta' din id-Direttiva.~~***kollha, inklużi l-organizzazzjonijiet tas-soċjetà ċivili***. **[Em. 19]**

(17) Minħabba li l-objettiv ta' din id-Direttiva, jiġifieri l-istipular ta' regoli minimi għat-trasparenza biex ikun żgurat il-funzjonament tas-suq intern, ma tistax tiġi attwata għalkollox mill-Istati Membri, minħabba li l-idea ta' trasparenza ta' miżuri nazzjonali tiftiehem u tiġi applikata b'mod differenti f'kull Stat Membru u tista', għaldaqstant, minħabba l-iskala tal-azzjoni tiġi attwata aħjar fil-livell tal-Unjoni, l-Unjoni tista' tadotta miżuri skont il-prinċipju tas-sussidjarjetà kif stipulat fl-Artikolu 5 tat-Trattat dwar l-Unjoni Ewropea. Skont il-prinċipju ta' proporzjonalità, kif stipulat f'dak l-Artikolu, din id-Direttiva ma tmurx lil hinn minn dak li hu meħtieġ sabiex dan l-objettiv jintlaħaq.

L-Erbgħa 6 ta' Frar 2013

(18) F'konformità mad-Dikjarazzjoni Politika Konġunta tat-28 ta' Settembru 2011 tal-Istati Membri u l-Kummissjoni dwar id-dokumenti ta' spjegazzjoni ([1]) l-Istati Membri ntrabtu li jakkumpanjaw, f'każijiet ġustifikati, in-notifika tal-miżuri ta' traspożizzjoni tagħhom ma' dokument wieħed jew aktar li jispjega r-relazzjoni bejn il-komponenti ta' direttiva u l-partijiet korrispondenti tal-istrumenti tat-traspożizzjoni nazzjonali. Dwar din id-Direttiva, il-leġiżlatur iqis it-trażmissjoni ta' tali dokumenti bħala waħda ġustifikata,

ADOTTAW DIN ID-DIRETTIVA:

Kapitolu I

Kamp ta' applikazzjoni u definizzjonijiet

Artikolu 1

Is-suġġett u l-kamp ta' applikazzjoni

1. L-Istati Membri għandhom jiżguraw li kull miżura nazzjonali, reġjonali jew lokali, sew jekk stabbilita permezz ta' liġi, ta' regolament jew ta' azzjoni amministrattiva, biex jikkontrollaw il-prezzijiet ta' prodotti mediċinali għall-użu mill-bniedem jew biex jistabbilixxu jekk il-firxa ta' prodotti mediċinali koperti mis-sistemi ta' assigurazzjoni tas-saħħa pubblika, inkluż dwar sa liema punt tasal il-kopertura tagħhom u l-kundizzjonijiet ta' din il-kopertura, tikkonformax mar-rekwiżiti ta' din id-Direttiva.***L-Istati Membri għandhom jiżguraw li dawk il-miżuri ma jkunux idduplikati fil-livell reġjonali jew lokali fit-territorji rispettivi tagħhom.*** **[Em. 20]**

2. Din id-Direttiva ma tapplikax għal li ġej:

(a) ftehimiet kuntrattwali ~~volontarji~~ konklużi ***b'mod volontarju*** bejn l-awtoritajiet pubbliċi u d-detentur ta' awtorizzazzjoni ta' kummerċjalizzazzjoni, ***li jkollhom l-għan li jinkludu prodott mediċinali fil-kamp ta' applikazzjoni tas-sistemi pubbliċi*** ta' ***assigurazzjoni tas-saħħa filwaqt li jiġu monitorjati l-elementi definiti minn qabel bejn iż-żewġ partijiet relatati mal-effettività u/jew effikaċja relattiva jew l-użu xieraq ta'*** prodott mediċinali li ~~għandhom l-għan li~~ j***partikolari, u bil-ħsieb*** ippermettu l-provvista effettiva ta' ~~din~~ ***dik*** il-mediċina lil pazjenti skont kundizzjonijiet speċifiċi ***u għal perjodu ta' żmien miftiehem;*** **[Em. 21]**

(b) miżuri nazzjonali maħsuba biex jiddeterminaw il-prezzijiet jew il-kopertura ta' prodotti mediċinali minn sistemi pubbliċi tal-assigurazzjoni tas-saħħa li huma suġġetti għal-leġiżlazzjoni nazzjonali jew tal-Unjoni dwar l-akkwist pubbliku, partikolarment id-Direttiva tal-Kunsill 89/665/KEE ([2]), id-Direttiva tal-Kunsill 92/13/KEE ([3]) u d-Direttiva 2004/18/KE tal-Parlament Ewropew u tal-Kunsill ([4]).

Din id-Direttiva tapplika għal miżuri maħsuba biex jistabbilixxu liema prodotti mediċinali jistgħu jiġu inklużi fi ftehim kuntrattwali jew proċeduri ta' akkwist pubbliku. ***B'mod konformi mal-liġi tal-Unjoni u dik nazzjonali relatata mas-segretezza tan-negozju, informazzjoni bażika relatata ma' prodotti mediċinali inkluża fil-ftehimiet kuntrattwali jew proċeduri ta' akkwist pubbliku, bħall-isem tal-prodott u l-isem tad-detentur tal-awtorizzazzjoni ta' kummerċjalizzazzjoni, għandha tkun disponibbli għall-pubbliku meta l-ftehimiet jew il-proċeduri jiġu konklużi.*** **[Em. 22]**

3. Xejn f'din id-Direttiva ma jippermetti l-kummerċjalizzazzjoni ta' prodott mediċinali li ma jkunx irċieva awtorizzazzjoni ta' kummerċjalizzazzjoni kif stipulat fl-Artikolu 6 tad-Direttiva 2001/83/KE.

3a. Din id-Direttiva ma tistax tqiegħed inkwistjoni awtorizzazzjoni ta' kummerċjalizzazzjoni marbuta ma' prodott mediċinali li tingħata skont il-proċedura msemmija fl-Artikolu 6 tad-Direttiva 2001/83/KE. **[Em. 23]**

([1]) ĠU C 369,17.12.2011, p. 14.

([2]) Id-Direttiva tal-Kunsill 89/665/KEE tal-21 ta' Diċembru 1989 dwar il-koordinazzjoni tal-liġijiet, ir-regolamenti u d-dispożizzjonijiet amministrattivi rigward l-applikazzjoni tal-proċeduri ta' reviżjoni għall-għoti ta' kuntratti ta' provvista pubblika u xogħlijiet pubbliċi (ĠU L 395, 30.12.1989, p. 33).

([3]) Id-Direttiva tal-Kunsill 92/13/KEE tal-25 ta' Frar 1992 li tikkoordina l-liġijiet, ir-regolamenti u d-dispożizzjonijiet amministrattivi li jirrelataw għallapplikazzjoni tar-regoli Komunitarji dwar il-proċeduri ta' akkwist ta' entitajiet li joperaw fissetturi ta' l-ilma, l-enerġija, it-trasport u t-telekomunikazzjoni (ĠU L 76, 23.3.1992, p. 14).

([4]) Id-Direttiva 2004/18/KE tal-Parlament Ewropew u tal-Kunsill tal-31 ta' Marzu 2004 fuq kordinazzjoni ta' proċeduri għall-għoti ta' kuntratti għal xogħlijiet pubbliċi, kuntratti għal provvisti pubbliċi u kuntratti għal servizzi pubbliċi (ĠU L 134, 30.4.2004, p. 114).

L-Erbgħa 6 ta' Frar 2013

Artikolu 2

Definizzjonijiet

Għall-finijiet ta' din id-Direttiva, japplikaw id-definizzjonijiet li ġejjin:

(1) "prodott mediċinali" tfisser prodott mediċinali kif definit fl-Artikolu 1 tad-Direttiva 2001/83/KE;

(2) "prodott mediċinali ta' referenza" tfisser prodott mediċinali ta' referenza kif definit fil-punt (a) tal-Artikolu 10(2) tad-Direttiva 2001/83/KE;

(3) "prodott mediċinali ġeneriku" tfisser prodott mediċinali ġeneriku kif definit fil-punt (b) tal-Artikolu 10(2) tad-Direttiva 2001/83/KE;

(3a) "prodott mediċinali bijosimili" tfisser prodott mediċinali kif definit fl-Artikolu 10(4) tad-Direttiva 2001/83/KE; **[Em. 24]**

(4) "teknoloġija tas-saħħa" tfisser teknoloġija tas-saħħa kif definit fil-punt (l) tal-Artikolu 3 tad-Direttiva 2011/24/UE;

(5) "valutazzjoni tat-teknoloġija tas-saħħa" tfisser valutazzjoni ~~tal-~~***li bħala minimu tinkludi l-***effikaċja relattiva jew ~~tal-~~ effettività fit-terminu l-qasir u t-twil tal-prodott mediċinali meta mqabbel mat-teknoloġiji tas-saħħa ***jew l-interventi*** l-oħrajn li jintużaw fit-trattament tal-kundizzjoni assoċjata; **[Em. 25]**

(5a)" ftehimiet kuntrattwali volontarji" tfisser ftehim konkluż bejn l-awtoritajiet pubbliċi u d-detentur ta' awtorizzazzjoni ta' kummerċjalizzazzjoni ta' prodott mediċinal, i li la jkun obbligatorju u lanqas meħtieġ mil-liġi u l-ftehim ma jkunx jikkostitwixxi l-unika alternattiva sabiex il-prodott ikun inkluż fl-iskema nazzjonali ta' ipprezzar u rimborż; **[Em. 26]**

(5b)" gruppi vulnerabbli" tfisser dawk il-gruppi tal-popolazzjoni l-aktar sensittivi għall-miżuri li jiddeterminaw il-koperatura tal-prodotti mediċinali min-naħa tas-sistemi pubbliċi tal-assigurazzjoni pubblika, bħat-tfal, il-penzjonanti, il-persuni qiegħda, dawk dipendenti fuq il-prodotti mediċinali orfni u dawk li jbatu minn mard kroniku. **[Em. 27]**

Kapitolu II

L-ipprezzar ta' prodotti mediċinali

Artikolu 3

Approvazzjoni tal-prezz

1. Il-paragrafi minn 2 sa 9 japplikaw jekk il-kummerċjalizzazzjoni ta' prodott mediċinali jiġi permess biss wara li l-awtoritajiet kompetenti tal-Istat Membru kkonċernat ikunu approvaw il-prezz tal-prodott.

2. L-Istati Membri għandhom jiżguraw li applikazzjoni biex jiġi approvat il-prezz tal-prodott tista' tiġi introdotta mid-detentur tal-awtorizzazzjoni ta' kummerċjalizzazzjoni ~~f'kull ħin.~~***ladarba tingħata l-awtoritzzazzjoni ta' kummerċjalizzazzjoni tal-prodott***. ***L-Istati Membri jistgħu wkoll jagħtu lill-applikant ta' awtorizzazzjoni ta' kummerċjalizzazzjoni l-possibbiltà li jressaq applikazzjoni għal approvazzjoni tal-prezz wara li l-Kumitat għall-Prodotti Mediċinali għall-Użu mill-Bniedem stabbilit mir-Regolament (KE) Nru 726/2004 tal-Parlament Ewropew u tal-Kunsill tal-31 ta' Marzu 2004 li jistabbilixxi proċeduri Komunitarji għall-awtorizzazzjoni u s-sorveljanza ta' prodotti mediċinali għall-użu mill-bniedem u veterinarju u li jistabbilixxi l-Aġenzija Ewropea għall-Mediċini*** ([1]) ***jew l-awtorità nazzjonali kompetenti jkunu ħarġu opinjoni pożittiva dwar l-għoti ta' awtorizzazzjoni ta' kummerċjalizzazzjoni għall-prodott mediċinali kkonċernat.*** L-awtoritajiet kompetenti għandhom jipprovdu lill-applikant b'konferma uffiċjali tal-wasla ***fi żmien 10 ijiem minn meta tiġi rċevuta l-applikazzjoni***. **[Em. 28]**

3. L-Istati Membri għandhom jiżguraw li tittieħed deċiżjoni dwar il-prezz li għandu jintalab għall-prodott mediċinali kkonċernat u li tiġi kkomunikata lill-applikant fi żmien ~~60 ġurnata~~ ***90 jum*** mill-wasla ta' applikazzjoni ippreżentata, skont ir-rekwiżiti stabbiliti fl-Istat Membru kkonċernat, mid-detentur ta' awtorizzazzjoni ta' kummerċjalizzazzjoni. ~~Madankollu, għall-mediċini li~~ Fil-każ ~~tagħhom l-Istati Membri jużaw il-valutazzjoni tat-teknoloġija tas-saħħa bħala parti mill-proċess tagħhom fit-teħid tad-deċiżjonijiet, il-limitu ta' żmien għandu jkun 90 jum. Fil-każ ta'~~ prodotti mediċinali ġeneriċi, dan il-limitu jkun ~~15-il ġurnata~~ ta' ***30 jum*** u dan kemm-il darba l-prezz tal-prodott mediċinali ta' referenza jkun ġie approvat mill-awtoritajiet kompetenti. ***Fejn ikun xieraq, l-Istati Membri għandhom jużaw il-valutazzjoni tat-teknoloġija tas-saħħa bħala parti mill-proċess tagħhom fit-teħid tad-deċiżjonijiet dwar l-ipprezzar ta' prodotti mediċinali.*** **[Em. 29]**

([1]) ***ĠU L 136, 30.4.2004, p. 1.***

L-Erbgħa 6 ta' Frar 2013

4. L-Istati Membri għandhom jistabbilixxu b'mod ċar id-dettalji u d-dokumenti li jrid iressaq l-applikant.

5. Jekk l-informazzjoni b'appoġġ tal-applikazzjoni tkun inadegwata, l-awtoritajiet kompetenti għandhom jinnotifikaw minnufih lill-applikant bl-informazzjoni ddettaljata addizzjonali meħtieġa u jieħdu d-deċiżjoni finali tagħhom fi żmien ~~60 ġurnata~~ ***90 jum*** mill-wasla ta' din l-informazzjoni addizzjonali. ~~Madankollu, għall-mediċini li fil-każ tagħhom l-Istati Membri jużaw il-valutazzjoni tat-teknoloġija tas-saħħa bħala parti mill-proċess tagħhom fit-teħid tad-deċiżjonijiet, il-limitu ta' żmien hu 90 jum. Fil-każ ta'~~ prodotti mediċinali ġeneriċi, dan il-limitu jkun ~~15-il ġurnata,~~***30 jum,*** u dan kemm-il darba l-prezz tal-prodott mediċinali ta' referenza jkun ġie approvat mill-awtoritajiet kompetenti~~. L-Istati Membri ma għandhomx jitolbu informazzjoni addizzjonali li ma tkunx espliċitament meħtieġa skont il-leġiżlazzjoni nazzjonali jew il-linji gwidi amministrattivi.~~ **[Em. 30]**

6. Fin-nuqqas ta' deċiżjoni fil-limitu ta' żmien spjegat biċ-ċar fil-paragrafi minn 3 sa 5, l-applikant għandu d-dritt li jikkummerċjalizza l-prodott bil-prezz propost.

7. Jekk l-awtoritajiet kompetenti jiddeċiedu li ma jħallux il-kummerċjalizzazzjoni tal-prodott mediċinali kkonċernat bil-prezz propost mill-applikant, id-deċiżjoni għandha tinkludi dikjarazzjoni tar-raġunijiet li tkun ibbażata fuq kriterji oġġettivi u verifikabbli, inklużi kull evalwazzjoni, opinjoni jew rakkomandazzjoni tal-esperti li fuqhom tkun ibbażata. L-applikant jiġi infurmat bir-rimedji kollha disponibbli, inklużi dawk ġudizzjarji, u bil-limiti ta' żmien biex japplika għal dawn ir-rimedji.

8. L-Istati Membri għandhom ~~jippubblikaw f'pubblikazzjoni xierqa u~~ jgħarrfu lill-Kummissjoni bil-kriterji li għandhom jiġu kkunsidrati mill-awtoritajiet kompetenti fl-approvazzjoni tal-prezzijiet tal-prodotti mediċinali. ***Dawk il-kriterji u l-informazzjoni dwar l-entitajiet responsabbli mit-teħid ta' deċiżjonijiet fil-livell nazzjonali u dak reġjonali għandhom ikunu disponibbli għall-pubbliku.*** **[Em. 31]**

9. Jekk l-awtoritajiet kompetenti jiddeċiedu li jnaqqsu l-prezz ta' prodott mediċinali speċifiku b'inizjattiva tagħhom stess, id-deċiżjoni għandha tinkludi dikjarazzjoni tar-raġunijiet li tkun ibbażata fuq kriterji oġġettivi u verifikabbli, ~~inkluża kull evalwazzjoni, opinjoni jew rakkomandazzjoni tal-esperti li fuqhom tkun ibbażata~~. Id-deċiżjoni għandha tiġi kkomunikata lid-detentur tal-awtorizzazzjoni ta' kummerċjalizzazzjoni, li għandu jiġi mgħarraf bir-rimedji kollha disponibbli, inklużi dawk ġudizzjarji, u bil-limiti ta' żmien biex japplika għal dawn ir-rimedji. ***Id-deċiżjoni u s-sommarju tad-dikjarazzjoni tar-raġunijiet għandhom ikunu disponibbli għall-pubbliku mingħajr dewmien.*** **[Em. 32]**

Artikolu 4

Żidiet fil-prezzijiet

1. Mingħajr ħsara għall-Artikolu 5, il-paragrafi minn (2) sa (6) għandhom japplikaw kemm-il darba żieda fil-prezz ta' prodott mediċinali tithalla ssir biss wara li tkun ingħatat approvazzjoni minn qabel mingħand l-awtoritajiet kompetenti.

2. L-Istati Membri għandhom jiżguraw li applikazzjoni biex jiżdied il-prezz tal-prodott tista' tiġi mressqa mid-detentur tal-awtorizzazzjoni ta' kummerċjalizzazzjoni ~~f'kull ħin.~~***skont il-liġi nazzjonali.*** L-awtoritajiet kompetenti għandhom jipprovdu lill-applikant b'konferma uffiċjali tal-wasla ***fi żmien 10 ijiem minn meta tkun waslet l-applikazzjoni***. **[Em. 33]**

3. L-Istati Membri għandhom jiżguraw li deċiżjoni ~~dwar~~ ***li japprovaw jew jirrifjutaw*** applikazzjoni li ġiet ippreżentata, skont ir-rekwiżiti stabbiliti fl-Istat Membru kkonċernat, minn detentur tal-awtorizzazzjoni ta' kummerċjalizzazzjoni biex jgħolli l-prezz ta' prodott mediċinali tiġi adottata u kkomunikata lill-applikant fi żmien ~~60 ġurnata~~ ***90 jum*** mill-wasla tagħha. **[Em. 34]**

Fil-każ ta' numru eċċezzjonali ta' applikazzjonijiet, il-limitu ta' żmien spjegat biċ-ċar fl-ewwel subparagrafu jista' jiġi estiż darba biss għal 60 jum oħra. L-applikant għandu jiġi nnotifikat b'tali estensjoni qabel ma jiskadi l-limitu ta' żmien spjegat b'mod ċar fl-ewwel subparagrafu.

4. L-Istati Membri għandhom jistabbilixxu b'mod ċar id-dettalji u d-dokumenti li jrid iressaq l-applikant.

L-applikant għandu jagħti lill-awtoritajiet kompetenti biżżejjed informazzjoni, inklużi d-dettalji ta' dawk l-avvenimenti li jkunu ġraw sa minn meta l-prezz tal-prodott mediċinali jkun ġie l-aħħar iddeterminat li fil-fehma tiegħu jiġġustifika ż-żieda mitluba fil-prezz. Jekk l-informazzjoni b'appoġġ tal-applikazzjoni tkun inadegwata, l-awtoritajiet kompetenti għandhom jinnotifikaw minnufih lill-applikant bl-informazzjoni ddettaljata addizzjonali meħtieġa u jieħdu d-deċiżjoni finali tagħhom fi żmien ~~60 ġurnata~~ ***90 jum*** mill-wasla ta' din l-informazzjoni addizzjonali. ~~L-Istati Membri ma għandhomx jitolbu informazzjoni addizzjonali li ma tkunx espliċitament meħtieġa skont il-leġiżlazzjoni nazzjonali jew il-linji gwidi amministrattivi.~~ **[Em. 35]**

L-Erbgħa 6 ta' Frar 2013

~~5. Fin-nuqqas ta' deċiżjoni fil-limitu ta' żmien imsemmi fil-paragrafi 3 u 4, l-applikant għandu d-dritt li japplika ż-żieda fil-prezz mitluba.~~ **[Em. 36]**

6. Jekk l-awtoritajiet kompetenti jiddeċiedu li ma jippermettux iż-żieda kollha jew parti miż-żieda mitluba fil-prezz, id-deċiżjoni għandha tinkludi dikjarazzjoni tar-raġunijiet li tkun ibbażata fuq kriterji oġġettivi u verifikabbli u l-applikant għandu jiġi mgħarraf bir-rimedji kollha disponibbli, inklużi r-rimedji ġudizzjarji, u bil-limiti ta' żmien biex japplika għal dawn ir-rimedji.

Artikolu 5

Iffriżar tal-prezzijiet u tnaqqis fil-prezzijiet

1. Fil-każ ta' ffriżar tal-prezzijiet jew ta' tnaqqis tal-prezzijiet imposti fuq il-prodotti mediċinali kollha jew fuq xi kategoriji ta' prodotti mediċinali mill-awtoritajiet kompetenti ta' Stat Membru, dak l-Istat Membru għandu jippubblika dikjarazzjoni tar-raġunijiet għad-deċiżjoni tiegħu abbażi ta' kriterji oġġettivi u verifikabbli, inkluża, jekk applikabbli, ġustifikazzjoni tal-kategoriji ta' prodotti suġġetti għall-iffriżar tal-prezzijiet jew għat-tnaqqis fil-prezzijiet.***L-Istati Membri għandhom jwettqu rieżami annwali ta' dawk id-deċiżjonijiet tal-awtoritajiet kompetenti tagħhom.*** **[Em. 37]**

2. Id-detenturi tal-awtorizzazzjoni ta' kummerċjalizzazzjoni jistgħu japplikaw għal deroga mill-iffriżar tal-prezzijiet jew tnaqqis fil-prezzijiet jekk din tkun iġġustifikata permezz ta' raġunijiet partikolari. L-applikazzjoni għandu jkollha dikjarazzjoni tajba ta' dawn ir-raġunijiet. L-Istati Membri għandhom jiżguraw li l-applikazzjonijiet għal deroga tkun tista' tiġi introdotta mid-detentur tal-awtorizzazzjoni ta' kummerċjalizzazzjoni f'kull ħin. L-awtoritajiet kompetenti għandhom jipprovdu lill-applikant b'konferma uffiċjali tal-wasla ***fi żmien 10 ijiem minn meta tkun waslet l-applikazzjoni***. **[Em. 38]**

3. L-Istati Membri għandhom jiżguraw li deċiżjoni motivata dwar applikazzjoni msemmija fil-paragrafu 2 tiġi adottata u kkomunikata lill-applikant fi żmien ~~60 ġurnata~~ ***90 jum*** mill-wasla tal-applikazzjoni. Jekk l-informazzjoni b'appoġġ tal-applikazzjoni tkun inadegwata, l-awtoritajiet kompetenti għandhom jinnotifikaw minnufih lill-applikant bl-informazzjoni ddettaljata addizzjonali meħtieġa u jieħdu d-deċiżjoni finali tagħhom fi żmien ~~60 ġurnata~~ ***90 jum*** mill-wasla ta' din l-informazzjoni addizzjonali. F'każ li d-deroga tingħata, l-awtoritajiet kompetenti għandhom jippubblikaw minnufih avviż ta' żieda fil-prezz permess. **[Em. 39]**

Jekk ikun hemm numru eċċezzjonali ta' applikazzjonijiet, il-limitu ta' żmien stipulat fl-ewwel subparagrafu jista' jiġi estiż darba biss għal 60 jum oħra. L-applikant għandu jiġi nnotifikat b'din l-estensjoni qabel ma jiskadi l-limitu ta' żmien stipulat fl-ewwel subparagrafu.

Artikolu 6

Kontrolli fuq il-profitti

Meta Stat Membru jadotta sistema ta' kontrolli diretti jew indiretti fuq il-profittabbiltà ta' persuni responsabbli għall-kummerċjalizzazzjoni ta' prodotti mediċinali, l-Istat Membru kkonċernat għandu jippubblika l-informazzjoni segwenti f'pubblikazzjoni xierqa u jgħarraf lill-Kummissjoni biha:

(a) il-metodu jew il-metodi użati fl-Istat Membru kkonċernat biex jiddefinixxu l-profittabbiltà: qligħ mill-bejgħ u/jew qligħ mill-kapital;

(b) il-firxa ta' qligħ ipproġettat attwalment permess lil persuni responsabbli għall-kummerċjalizzazzjoni ta' prodotti mediċinali tal-Istat Membru kkonċernat;

(c) il-kriterji li skonthom jingħataw rati proġettati ta' qligħ lil individwu responsabbli għall-kummerċjalizzazzjoni ta' prodotti mediċinali, flimkien mal-kriterji skont liema se jitħallew jżommu qligħ 'il fuq mill-miri tagħhom fl-Istat Membru kkonċernat;

(d) il-perċentwali massimu ta' qligħ li kull persuna responsabbli għall-kummerċjalizzazzjoni ta' prodotti mediċinali titħalla żżomm 'il fuq mill-mira tagħha fl-Istat Membru kkonċernat.

L-informazzjoni msemmija fl-ewwel subparagrafu għandha tiġi aġġornata darba fis-sena jew meta jsiru bidliet sostanzjali.

Meta, minbarra mit-tħaddim ta' sistema ta' kontrolli diretti jew indiretti fuq il-qligħ, Stat Membru jħaddem sistema ta' kontrolli fuq il-prezzijiet ta' ċerti tipi ta' prodotti mediċinali li huma esklużi mill-kamp ta' applikazzjoni tal-iskema tal-kontroll ta' qligħ, l-Artikoli 3, 4 u 5 għandhom, fejn rilevanti, japplikaw għal kontrolli ta' prezzijiet. Madankollu, dawn Artikoli ma għandhomx japplikaw fejn it-tħaddim normali ta' sistema ta' kontrolli diretti jew indiretti fuq il-qligħ issir mezz eċċezzjonali biex jiġi ffissat prezz għal prodott mediċinali individwali.

L-Erbgħa 6 ta' Frar 2013

Kapitolu III

Kopertura ta' prodotti mediċinali minn sistemi pubbliċi tal-assigurazzjoni tas-saħħa

Artikolu 7

Inklużjoni ta' prodotti mediċinali fis-sistemi pubbliċi tal-assigurazzjoni tas-saħħa

1. Il-paragrafi minn 2 sa 8 għandhom japplikaw jekk prodott mediċinali jkun kopert mis-sistema ta' assigurazzjoni pubblika tas-saħħa biss wara li l-awtoritajiet kompetenti jkunu ddeċidew li jinkludu l-prodott mediċinali kkonċernat fil-kamp ta' applikazzjoni ta' dik is-sistema:

2. L-Istati Membri għandhom jiżguraw li applikazzjoni biex prodott mediċinali jiġi inkluż fil-kamp ta' applikazzjoni tas-sistema pubblika tal-assigurazzjoni tas-saħħa tista' tiġi introdotta mid-detentur tal-awtorizzazzjoni ta' kummerċjalizzazzjoni ~~f'kull ħin. Fil-każ li s-sistema pubblika tal-assigurazzjoni tas-saħħa tkun tinkludi diversi skemi jew kategoriji~~ ***ladarba tingħata l-awtorizzazzjoni għall-*** ~~kopertura, id-detentur tal-awtorizzazzjoni~~***kummerċjalizzazzjoni tal-prodott. L-Istati Membri jistgħu wkoll jagħtu lill-applikant ta' awtorizzazzjoni*** ta' kummerċjalizzazzjoni ~~għandu jkun intitolat li japplika għall-inklużjoni tal-prodott tiegħu fl-iskema jew fil-kategorija tal-għażla tiegħu~~***l-possibbiltà li jressaq applikazzjoni ta' inklużjoni wara li l-Kumitat għall-Prodotti Mediċinali għall-Użu mill-Bniedem stabbilit mir-Regolament (KE) Nru 726/2004 jew l-awtorità nazzjonali kompetenti jkunu ħarġu opinjoni pożittiva dwar l-għoti ta' awtorizzazzjoni ta' kummerċjalizzazzjoni għall-prodott mediċinali kkonċernat***. L-awtoritajiet kompetenti għandhom jipprovdu lill-applikant b'konferma uffiċjali tal-wasla ***fi żmien 10 ijiem minn meta tkun waslet l-applikazzjoni***. **[Em. 40]**

3. L-Istati Membri għandhom jistabbilixxu b'mod ċar id-dettalji u d-dokumenti li jrid iressaq l-applikant.

4. L-Istati Membri għandhom jiżguraw li deċiżjoni dwar applikazzjoni biex prodott mediċinali jiġi inkluż fil-kamp ta' applikazzjoni tas-sistema pubblika tal-assigurazzjoni tas-saħħa, li tkun tressqet mid-detentur tal-awtorizzazzjoni ta' kummerċjalizzazzjoni skont ir-rekwiżiti stabbiliti fl-Istat Membru kkonċernat, tiġi adottata u kkomunikata lill-applikant fi żmien ~~60 ġurnata~~ ***90 jum*** mill-wasla tagħha. ~~Madankollu, għall-mediċini li fil-każ tagħhom l-Istati Membri jużaw il-valutazzjoni tat-teknoloġija tas-saħħa bħala parti mill-proċess tagħhom fit-teħid tad-deċiżjonijiet, il-limitu ta' żmien għandu jkun 90 jum~~. Fir-rigward tal-prodotti mediċinali ġeneriċi, dan il-limitu ta' żmien jkun ta' ~~15-il ġurnata~~***30 jum***, u dan kemm-il darba l-prodott mediċinali ta' referenza jkun diġà ġie inkluż fis-sistema pubblika tal-assigurazzjoni tas-saħħa. ***Fejn ikun xieraq, l-Istati Membri għandhom jużaw il-valutazzjoni tat-teknoloġija tas-saħħa bħala parti mill-proċess tagħhom fit-teħid tad-deċiżjonijiet dwar l-inklużjoni ta' prodotti mediċinali fil-kamp ta' applikazzjoni tas-sistema pubblika tal-assigurazzjoni tas-saħħa.*** **[Em. 41]**

5. Jekk l-informazzjoni b'appoġġ tal-applikazzjoni tkun inadegwata, l-awtoritajiet kompetenti għandhom jinnotifikaw minnufih lill-applikant bl-informazzjoni ddettaljata addizzjonali meħtieġa u jieħdu d-deċiżjoni finali tagħhom fi żmien ~~60 ġurnata~~ ***90 jum*** mill-wasla ta' din l-informazzjoni addizzjonali. ~~Madankollu, għall-mediċini li fil-każ tagħhom l-Istati Membri jużaw il-valutazzjoni tat-teknoloġija tas-saħħa bħala parti mill-proċess tagħhom fit-teħid tad-deċiżjonijiet, il-limitu ta' żmien għandu jkun 90 jum~~. Fir-rigward tal-prodotti mediċinali ġeneriċi, dan il-limitu ta' żmien jkun ta' ~~15-il ġurnata~~***30 jum***, u dan kemm-il darba l-prodott mediċinali ta' referenza jkun diġà ġie inkluż fis-sistema pubblika tal-assigurazzjoni tas-saħħa. ~~L-Istati Membri ma għandhomx jitolbu informazzjoni addizzjonali li ma tkunx espliċitament meħtieġa skont il-leġiżlazzjoni nazzjonali jew il-linji gwidi amministrattivi.~~ **[Em. 42]**

6. Irrispettivament mill-organizzazzjoni tal-proċeduri interni tagħhom, l-Istati Membri għandhom jiżguraw li l-perjodu kollu taż-żmien meħud mill-proċedura ta' inklużjoni spjegata b'mod ċar fil-paragrafu 5 ta' dan l-Artikolu u l-proċedura ta' approvazzjoni tal-prezzijiet spjegata fid-dettall fl-Artikolu 3 ma jisboqx ~~il-120 ġurnata. Madankollu, għall-prodotti mediċinali li fil-każ tagħhom l-Istati Membri jużaw il-valutazzjoni tat-teknoloġija tas-saħħa bħala parti mill-proċess tagħhom fit-teħid tad-deċiżjonijiet, il-limitu ta' żmien ma għandux jaqbeż il-180 jum.~~***il-180 jum***. Fir-rigward tal-prodotti mediċinali ġeneriċi, dan il-limitu ta' żmien ma għandux jaqbeż it-~~30 jum~~***60 jum***, u dan kemm-il darba l-prodott mediċinali ta' referenza jkun diġà ġie inkluż fis-sistema pubblika tal-assigurazzjoni tas-saħħa. Dawk il-limiti ta' żmien jistgħu jiġu estiżi skont il-paragrafu 5 ta' dan l-Artikolu u l-Artikolu 3(5). **[Em. 43]**

7. Kull deċiżjoni biex prodott mediċinali ma jiġix inkluż fil-kamp ta' applikazzjoni tas-sistema pubblika tal-assigurazzjoni tas-saħħa għandu jkun fiha dikjarazzjoni tar-raġunijiet, imsejsa fuq kriterji oġġettivi u verifikabbli. Kull deċiżjoni biex prodott mediċinali jiġi inkluż fil-kamp ta' applikazzjoni tas-sistema pubblika tal-assigurazzjoni tas-saħħa għandu jkun fiha dikjarazzjoni tar-raġunijiet li tiġġustifika d-deċiżjoni, inkluż il-limitu u l-kundizzjonijiet tal-kopertura tal-prodott, abbażi ta' kriterji oġġettivi u verifikabbli.

Id-deċiżjonijiet imsemmija fl-ewwel subparagrafu jinkludu wkoll kull evalwazzjoni, opinjoni esperta jew rakkomandazzjoni li jkunu ġew ibbażati fuqhom. L-applikant jiġi infurmat ~~bir-rimedji~~***bil-proċeduri ta' medjazzjoni u rimedji*** kollha disponibbli~~, inklużi dawk ġudizzjarji, u bil-proċedura ta' rimedju stabbilita fl-Artikolu 8, u~~ u bil-limiti ta' żmien ~~biex japplika~~***applikabbli*** għal ~~dawn ir-rimedji.~~***dawk il-proċeduri.***

L-Erbgħa 6 ta' Frar 2013

Il-kriterji li jirregolaw id-deċiżjonijiet imsemmija fl-ewwel subparagrafu għandhom jinkludu valutazzjonijiet ta' ħtiġijiet mediċi mhux issodisfati u tal-benefiċċji kliniċi u soċjetali, tal-innovazzjoni u tal-protezzjoni tal-gruppi l-aktar vulnerabbli tal-popolazzjoni. **[Em. 44]**

8. L-Istati Membri għandhom ~~jippubblikaw lista f'pubblikazzjoni xierqa u~~ jgħarrfu lill-Kummissjoni bil-kriterji li jridu jikkunsidraw l-awtoritajiet kompetenti fid-deċiżjoni dwar jekk jinkludux jew le prodotti mediċinali fil-kamp ta' applikazzjoni tas-sistema pubblika tal-assigurazzjoni tas-saħħa. ***Dawk il-kriterji u l-informazzjoni dwar l-entitajiet responsabbli mit-teħid ta' deċiżjonijiet fil-livell nazzjonali u dak reġjonali għandhom ikunu disponibbli għall-pubbliku.*** **[Em. 45]**

Artikolu 8

*~~Il-proċedura~~ ta**Proċeduri ta' medjazzjoni u** rimedju ~~fil-każ ta' nuqqas ta' konformità mal-limiti ta' żmien relatati mal-inklużjoni ta' prodotti mediċinali fis-sistemi tal-assigurazzjoni tas-saħħa~~*

1. L-Istati Membri għandhom jiżguraw li ***jkun hemm proċeduri effettivi u rapidi ta' medjazzjoni jew rimedju disponibbli għall-applikant*** fil-każ ta' ***dewmien jew*** nuqqas ta' konformità mal-limiti ta' żmien stabbiliti fl-Artikolu 7, ~~għall-applikant ikun hemm rimedji effettivi u li ma jihdux fit-tul.~~***mingħajr ġustifikazzjoni***, ***u skont il-liġi nazzjonali tagħhom***.

2. Għall-finijiet ~~tal-proċedura ta'~~***tal-proċeduri ta'medjazzjoni jew*** rimedju, l-Istati Membri ~~għandhom~~ ***jistgħu*** jaħtru entità ***amministrattiva*** u ~~jgħaddulha dawn ir-responsabbiltajiet:~~ ***jagħtuha s-setgħa biex,***

~~(a)~~ mal-ewwel opportunità u permezz ta' proċeduri interlokutorji, tieħu miżuri temporanji bl-għan li tikkoreġi l-allegat ksur jew li tipprevjeni kontra aktar ħsara għall-interessi kkonċernati.

~~(b) tippenalizza lill-applikant f'każ li ma jikkonformax mal-limiti ta' żmien stabbiliti fl-Artikolu 7 kemm-il darba tiġi ddikjarata xi ħsara, u dan jekk l-awtorità kompetenti tkun tista' tipprova li d-dewmien ma ġiex minnha;~~

~~(c) timponi ħlas ta' penali, ikkalkulat skont it-tul tad-dewmien.~~

~~Għall-finijiet tal-punt (c), il-ħlas tal-penali għandu jiġi kkalkulat skont il-gravità tal-ksur, id-dewmien tiegħu, il-ħtieġa li jkun żgurat li l-penali sservi, minnha nfisha, ta' deterrent għal aktar ksur.~~

~~L-Istati Membri jistgħu jistabbilixxu li l-korp responsabbli msemmi fl-ewwel subparagrafu jista' jqis il-konsegwenzi probabbli tal-miżuri potenzjali skont dan il-paragrafu għall-interessi kollha li jistgħu jsofru dannu, kif ukoll l-interess pubbliku, u jistgħu jiddeċiedu li ma japplikawx dawn il-miżuri meta l-konsegwenzi negattivi tagħhom jistgħu jkunu akbar mill-benefiċċji tagħhom.~~

~~3. Deċiżjoni li ma tingħatax miżuri temporanja ma għandha tippreġudika l-ebda pretensjoni oħra tal-applikant li jkun qed jitlob tali miżuri.~~

~~4. L-Istati Membri għandhom jiżguraw li deċiżjonijiet meħuda mill-entitajiet responsabbli mill-proċeduri ta' rimedju jkunu jistgħu jiġu infurzati b'mod effettiv.~~

~~5. L-entità msemmija fil-paragrafu 2 għandha tkun indipendenti mill-awtoritajiet kompetenti responsabbli mill-kontroll tal-prezzijiet ta' prodotti mediċinali għall-użu mill-bniedem jew responsabbli mid-determinazzjoni tal-firxa ta' prodotti mediċinali koperti mis-sistemi tal-assigurazzjoni tas-saħħa.~~

~~6. L-entità msemmija fil-paragrafu 2 għandha tagħti r-raġunijiet għad-deċiżjoni tagħha. Barra minn hekk, meta dik l-entità ma tkunx waħda ġuridika, għandu jkun hemm dispożizzjoni li tiggarantixxi proċeduri li bihom kull miżura illegali allegatament meħuda mill-entità indipendenti, jew kull nuqqas allegat fl-eżerċizzju tas-setgħat mogħtija lilha, ikunu jistgħu jiġu soġġetti għal reviżjoni ġudizzjarja jew reviżjoni minn entità oħra li tkun qorti jew tribunal fis-sens tal-Artikolu 267 tat-Trattat dwar il-Funzjonament tal-Unjoni Ewropea, u indipendenti kemm mill-awtorità kompetenti kif ukoll mill-entità msemmija fil-paragrafu 2.~~

~~Il-membri tal-entità msemmija fil-paragrafu 2 għandhom jinħatru u jtemmu l-kariga bl-istess kundizzjonijiet tal-membri tal-ġudikatura fir-rigward tal-awtorità responsabbli għall-ħatra tagħhom, il-perjodu tal-mandat tagħhom, u t-tneħħija tagħhom. Tal-anqas il-president ta' din l-entità indipendenti għandu jkollu l-istess kwalifiki legali u professjonali bħall-membri tal-ġudikatura. Din l-entità indipendenti għandha tieħu d-deċiżjonijiet tagħha skont proċedura li fiha jinstemgħu ż-żewġ naħat, u dawn id-deċiżjonijiet, b'mezzi stabbiliti minn kull Stat Membru, ikunu jorbtu legalment.~~ **[Em. 46]**

L-Erbgħa 6 ta' Frar 2013

Artikolu 9

Esklużjoni ta' prodotti mediċinali mis-sistemi pubbliċi tal-assigurazzjoni tas-saħħa

1. Kull deċiżjoni biex prodott mediċinali jiġi eskluż mill-kamp ta' applikazzjoni tas-sistema pubblika tal-assigurazzjoni tas-saħħa, jew biex jiġi mmodifikat il-limitu jew il-kundizzjonijiet ta' kopertura tal-prodott ikkonċernat, għandha tinkludi dikjarazzjoni tar-raġunijiet li tkun ibbażata fuq kriterji oġġettivi u verifikabbli. Tali deċiżjonijiet għandhom jinkludu ***valutazzjonijiet ta' ħtiġijiet mediċi mhux issodisfati, tal-impatt kliniku u l-kostijiet soċjali, tal-protezzjoni tal-gruppi l-aktar vulnerabbli tal-popolazzjoni u*** kull valutazzjoni, opinjoni jew rakkomandazzjoni tal-esperti li jkunu ġew ibbażati fuqhom. L-applikant jiġi infurmat bir-rimedji kollha disponibbli, inklużi dawk ġudizzjarji, u bil-limiti ta' żmien biex japplika għal dawn ir-rimedji. **[Em. 47]**

2. Kull deċiżjoni biex kategorija ta' prodotti mediċinali tiġi eskluża mill-kamp ta' applikazzjoni tas-sistema pubblika tal-assigurazzjoni tas-saħħa, jew biex jiġi mmodifikat il-limitu jew il-kundizzjonijiet ta' kopertura tal-kategorija kkonċernata, għandu jkun fiha dikjarazzjoni tar-raġunijiet li tkun ibbażata fuq kriterji oġġettivi u verifikabbli ~~u tiġi ppubblikata f'pubblikazzjoni xierqa.~~ **[Em. 48]**

2a. Kull deċiżjoni li tirrigwarda l-esklużjoni ta' prodott mediċinali jew kategorija ta' prodotti mediċinali mill-kamp ta' applikazzjoni tas-sistema pubblika tal-assigurazzjoni tas-saħħa għandha tkun disponibbli għall-pubbliku, flimkien ma' sommarju tad-dikjarazzjoni tar-raġunijiet. **[Em. 49]**

Artikolu 10

Klassifikazzjoni ta' prodotti mediċinali bl-għan li jiġu inklużi fis-sistemi pubbliċi tal-assigurazzjoni tas-saħħa

1. Il-paragrafi 2, 3 u 4 għandhom japplikaw meta prodotti mediċinali jiġi raggruppati jew ikklassifikati skont kriterji terapewtiċi jew kriterji oħra għall-iskop tal-inklużjoni tagħhom fil-kamp ta' applikazzjoni tas-sistema pubblika tal-assigurazzjoni tas-saħħa.

2. L-Istati Membri għandhom jippubblikaw lista f'pubblikazzjoni xierqa u jgħarrfu lill-Kummissjoni bil-kriterji oġġettivi u verifikabbli skont liema l-prodotti mediċinali jkunu ġew ikklassifikati fid-dawl tal-inklużjoni tagħhom fis-sistema pubblika tal-assigurazzjoni tas-saħħa.

3. Għall-prodotti mediċinali suġġetti għal raggruppament jew klassifikazzjoni bħal din, l-Istati Membri għandhom jippubblikaw lista f'pubblikazzjoni xierqa u jgħarrfu lill-Kummissjoni bil-metodoloġiji użati biex jiġi ddeterminat il-limitu jew il-kundizzjonijiet tal-inklużjoni tagħhom fis-sistema pubblika tal-assigurazzjoni tas-saħħa.

4. B'talba tad-detentur tal-awtorizzazzjoni ta' kummerċjalizzazzjoni, l-awtoritajiet kompetenti għandhom jispeċifikaw l-informazzjoni oġġettiva li abbażi tagħha jkunu ddeterminaw l-arranġamenti ta' kopertura għall-prodott mediċinali tagħhom, fl-applikazzjoni tal-kriterji u l-metodoloġiji msemmija fil-paragrafi 2 u 3. F'każ bħal dan, l-awtoritajiet kompetenti għandhom jinfurmaw ukoll lid-detentur tal-awtorizzazzjoni ta' kummerċjalizzazzjoni bir-rimedji kollha disponibbli, inklużi dawk ġudizzjarji, u bil-limiti ta' żmien biex japplika għal dawn ir-rimedji.

Artikolu 11

Miżuri biex jikkontrollaw jew jippromwovu l-preskrizzjoni ta' prodotti mediċinali speċifiċi

1. Il-paragrafi 2, 3 u 4 għandhom *għandhom* japplikaw meta Stat Membru jadotta miżuri maħsuba li jikkontrollaw jew jippromwovu l-preskrizzjoni ta' prodotti speċifiċi mediċinali msemmija ***jew ta' kategorija ta' prodotti mediċinali***. **[Em. 50]**

2. Il-miżuri msemmija fil-paragrafu 1 għandhom ikunu bbażati fuq kriterji oġġettivi u verifikabbli.

3. Id-deċiżjonijiet imsemmija fil-paragrafu 1, inklużi kull valutazzjoni, opinjoni jew rakkomandazzjoni tal-esperti li huma bbażati fuqhom, għandhom jiġu ppubblikati f'pubblikazzjoni adegwata ***u jitqiegħdu għad-dispożizzjoni tal-pubbliku***. **[Em. 51]**

4. B'talba tad-detentur tal-awtorizzazzjoni ta' kummerċjalizzazzjoni li l-interessi jew il-pożizzjoni legali tiegħu jkunu affettwati mill-miżuri msemmija fil-paragrafu 1, l-awtoritajiet kompetenti għandhom jispeċifikaw l-informazzjoni oġġettiva u l-kriterji li abbażi tagħhom dawn il-miżuri jkunu ttieħdu fir-rigward tal-prodott mediċinali tiegħu. F'dan il-każ, l-awtoritajiet kompetenti għandhom jinfurmaw ukoll lid-detentur tal-awtorizzazzjoni ta' kummerċjalizzazzjoni bir-rimedji kollha disponibbli, inklużi dawk ġudizzjarji, u bil-limiti ta' żmien biex japplika għal dawn ir-rimedji.

L-Erbgħa 6 ta' Frar 2013

Kapitolu IV

Rekwiżiti speċifiċi

Artikolu 12

Effettività tal-limiti ta' żmien

1. Il-limiti ta' żmien stabbiliti fl-Artikoli 3, 4, 5 u 7 għandhom jinftiehmu bħala l-perjodu bejn il-wasla ta' applikazzjoni jew ta' informazzjoni addizzjonali, kif ikun il-każ, u d-dħul fis-seħħ effettiv tad-deċiżjoni korrispondenti. L-evalwazzjonijiet kollha tal-esperti u l-passi amministrattivi meħtieġa biex tittieħed id-deċiżjoni u biex din tidħol fis-seħħ għandhom isiru fil-limiti ta' żmien preskritt.

1a. Fir-rigward tal-prodotti mediċinali ġeneriċi, ċertu perjodu għat-tressiq ta' applikazzjoni u ċertu perjodu għad-dħul fis-seħħ effettiv tad-deċiżjoni korrispondenti għandhom, madankollu, ma jiġux inklużi fil-limiti ta' żmien, sakemm l-ebda wieħed minn dawn il-perjodi ma jaqbeż xahar kalendarju u li dawk il-perjodi jkunu espliċitament regolati mil-leġiżlazzjoni nazzjonali jew minn linji gwida amministrattivi.[Em. 52]

1b. Jekk jinħtieġ proċess ta' teħid ta' deċiżjonijiet li jinvolvi negozjati bejn id-detentur tal-awtorizzazzjoni ta' kummerċjalizzazzjoni u l-awtorità kompetenti, il-limiti ta' żmien stabbiliti fl-Artikoli 3, 4, 5 u 7 għandhom jiġu sospiżi mill-ħin li l-awtorità kompetenti tibgħat il-proposti tagħha lid-detentur tal-awtorizzazzjoni ta' kummerċjalizzazzjoni sakemm tirċievi t-tweġiba tad-detentur tal-awtorizzazzjoni ta' kummerċjalizzazzjoni għall-proposti tagħha. [Em. 53]

Artikolu 13

~~*Prova addizzjonali ta' kwalità, sigurtà, effikaċja jew bijoekwivalenza*~~***Eżenzjoni minn rivalutazzjoni ta' elementi essenzjali ta' awtorizzazzjoni ta' kummerċjalizzazzjoni***

1. Fil-qafas tad-deċiżjonijiet dwar l-ipprezzar u r-rimborż~~, l-Istati Membri,~~ ***l-awtoritajiet kompetenti*** ma għandhomx jirrivalutaw l-elementi ***essenzjali*** li hi bbażata fuqhom l-awtorizzazzjoni ta' kummerċjalizzazzjoni, ~~inklużi dawk tal-~~***bħall-***kwalità, is-sikurezza, l-effikaċja ~~jew~~ il-bijoekwivalenza ~~tal-prodott mediċinali.~~***il-bijosimilarità jew il-kriterji ta' klassifikazzjoni ta' orfni.***

1a. Il-paragraph 1 għandu, mingħajr preġudizzju għad-dritt tal-awtoritajiet kompetenti li jitolbu u jkollhom aċċess sħiħ għad-data ġenerata waqt il-proċess ta' awtorizzazzjoni ta' kummerċjalizzazzjoni għall-finijiet ta' evalwazzjoni u valutazzjoni tat-teknoloġija tas-saħħa, sabiex ikunu jistgħu jivvalutaw l-effikaċja relattiva kif ukoll l-effettività fuq terminu ta' żmien qasir u twil, fejn xieraq, ta' prodott mediċinali fil-kuntest tal-inklużjoni tiegħu fil-kamp ta' applikazzjoni tas-sistema pubblika tal-assigurazzjoni tas-saħħa.

1b. L-awtoritajiet kompetenti għandhom ikunu jistgħu wkoll jinkludu jew jiġġeneraw data rilevanti addizzjonali għall-finijiet tal-valutazzjoni tal-prodotti mediċinali. [Em. 54]

Artikolu 14

L-ebda interferenza fid-drittijiet tal-proprjetà intellettwali

1. Applikazzjonijiet, proċeduri ta' teħid ta' deċiżjonijiet u deċiżjonijiet biex jirregolaw il-prezzijiet tal-prodotti mediċinali skont l-Artikolu 3 jew li jiddeterminaw l-inklużjoni tagħhom fil-kamp ta' applikazzjoni tas-sistemi pubbliċi tal-assigurazzjoni tas-saħħa skont l-Artikoli 7 u 9 għandhom jiġu kkunsidrati mill-Istati Membri bħala proċeduri amministrattivi li, bħala tali, huma indipendenti mill-infurzar tad-drittijiet tal-proprjetà intellettwali.

2. Il-protezzjoni tad-drittijiet tal-proprjetà intellettwali ma għandhiex tkun raġuni valida biex jiġu rrifjutati, sospiżi jew irrevokati deċiżjonijiet marbuta mal-prezz ta' prodott mediċinali jew mal-inklużjoni tiegħu fis-sistema pubblika tal-assigurazzjoni tas-saħħa.

3. Il-paragrafi 1 u 2 għandhom japplikaw mingħajr ħsara għal-leġiżlazzjoni tal-Unjoni u dik nazzjonali marbuta mal-protezzjoni tal-proprjetà intellettwali.

L-Erbgħa 6 ta' Frar 2013

Kapitolu V

Mekkaniżmi ta' trasparenza

Artikolu 15

Konsultazzjoni mal-partijiet interessati

Meta Stat Membru jkollu l-intenzjoni li jadotta jew jemenda xi miżura ***leġiżlattiva*** li taqa' fil-kamp ta' applikazzjoni ta' din id-Direttiva, għandu jagħti lill-partijiet interessati***, inklużi l-organizzazzjonijiet tas-soċjetà ċivili bħall-gruppi tal-pazjenti u tal-konsumaturi,*** l-opportunità li jikkummentaw dwar l-abbozz ta' miżuri fi żmien raġonevoli. L-awtoritajiet kompetenti għandhom jippubblikaw ir-regoli li japplikaw għall-konsultazzjonijiet. Ir-riżultati tal-konsultazzjonijiet għandhom jsiru disponibbli għall-pubbliku, bl-eċċezzjoni ta' informazzjoni kunfidenzjali skont il-leġiżlazzjoni tal-Unjoni u nazzjonali dwar il-kunfidenzjalità kummerċjali. **[Em. 55]**

Artikolu 15a

It-trasparenza tal-entitajiet responsabbli mit-teħid ta' deċiżjonijiet u l-prezzijiet

1. L-Istati Membri għandhom jiżguraw li l-awtoritajiet kompetenti li jikkontrollaw il-prezzijiet ta' prodotti mediċinali jew jiddeterminaw il-kopertura ta' prodotti mediċinali mis-sistemi pubbliċi tal-assigurazzjoni tas-saħħa jrendu disponibbli għall-pubbliku lista aġġornata regolarment tal-membri tal-entitajiet responsabbli mit-teħid ta' deċiżjonijiet, flimkien mad-dikjarazzjonijiet ta' interess tagħhom.

2. Il-paragrafu 1 għandu japplika wkoll għall-entità amministrattiva msemmija fl-Artikolu 8(2).

3. L-awtoritajiet kompetenti għandhom jippubblikaw f'pubblikazzjoni xierqa u jittrażmettu lill-Kummissjoni, tal-inqas darba fis-sena, lista sħiħa tal-prodotti mediċinali koperti mis-sistemi pubbliċi tagħhom tal-assigurazzjoni tas-saħħ u l-prezzijiet li ġew iffissati matul il-perjodu rilevanti. *[Em. 56]*

~~*Artikolu 16*~~

~~*Notifika ta' abbozz ta' miżuri nazzjonali*~~

~~1. Fejn l-Istati Membri jkollhom l-intenzjoni li jadottaw jew li jemendaw xi miżura li taqa' fil-kamp ta' applikazzjoni ta' din id-Direttiva, għandhom immedjatament jgħarrfu lill-Kummissjoni bl-abbozz tal-miżura prevista, flimkien mar-raġunijiet li fuqhom il-miżura hija bbażata.~~

~~2. Fejn xieraq, l-Istati Membri għandhom simultanjament jikkomunikaw it-testi tad-dispożizzjonijiet leġiżlattivi jew regolatorji bażiċi li huma prinċipalment u direttament ikkonċernati, f'każ li l-għarfien ta' dawn it-testi jkun meħtieġ għall-evalwazzjoni tal-implikazzjonijiet tal-miżura proposta.~~

~~3. L-Istati Membri għandhom jikkomunikaw l-abbozz tal-miżura msemmi fil-paragrafu 1 għal darb'oħra jekk jagħmlu tibdil lill-abbozz li jkollu l-effett li sinifikament jibdel il-kamp ta' applikazzjoni jew is-sustanza tiegħu, jew iqassru l-iskeda mfassla oriġinarjament għall-implimentazzjoni.~~

~~4. Il-Kummissjoni tista' twassal l-osservazzjonijiet tagħha lill-Istat Membru li jkun ikkomunika l-abbozz tal-miżura fi żmien tliet xhur.~~

~~L-osservazzjonijiet tal-Kummissjoni għandhom kemm jista' jkun jitqiesu mill-Istat Membru kkonċernat, b'mod partikolari jekk l-osservazzjonijiet jindikaw li l-abbozz ta' miżura jista' jkun inkompatibbli mal-liġi tal-Unjoni Ewropea.~~

~~5. Meta l-Istat Membru kkonċernat jadotta b'mod definittiv l-abbozz ta' miżura, għandu jikkomunika t-test finali lill-Kummissjoni mingħajr dewmien. Jekk il-Kummissjoni tkun għamlet osservazzjonijiet skont il-paragrafu 4, din il-komunikazzjoni għandha tkun akkumpanjata minn rapport dwar l-azzjonijiet meħuda b'risposta għall-osservazzjonijiet tal-Kummissjoni~~**[Em. 57]**

L-Erbgħa 6 ta' Frar 2013

Artikolu 17

Rapport dwar l-implimentazzjoni tal-limiti ta' żmien

1. Sal-31 ta' Jannar ta' (*) … u sal-31 ta' Jannar ~~u l-1 ta' Lulju~~ ta' kull sena ta' wara, l-Istati Membri għandhom jgħarrfu lill-Kummissjoni u, f'pubblikazzjoni adegwata, jippubblikaw rapport dettaljat li jagħti l-informazzjoni li ġejja: **[Em. 58]**

(a) in-numru ta' applikazzjonijiet li jkunu waslu skont l-Artikoli 3, 4 u 7 tul is-sena preċedenti;

(b) l-ammont ta' żmien meħud biex tinħareġ deċiżjoni dwar kull waħda mill-applikazzjonijiet skont l-Artikoli 3, 4 u 7;

(c) analiżi tar-raġunijiet ewlenin għad-dewmien, jekk ikun hemm, flimkien ma' rakkomandazzjonijiet biex il-proċessi għat-teħid ta' deċiżjonijiet jinġiebu f'konformità mal-limiti ta' żmien stabbiliti f'din id-Direttiva;

Għall-finijiet tal-punt (a) tal-ewwel subparagrafu, trid issir distinzjoni bejn il-prodotti mediċinali ġeneriċi suġġetti għal-limiti ta' żmien iqsar skont l-Artikoli 3, 4 u 7 u prodotti mediċinali oħrajn.

Għall-finijiet tal-punt (b) tal-ewwel subparagrafu, kull sospensjoni tal-proċedura li titlob informazzjoni addizzjonali lill-applikant għandha tiġi rrappurtata b'indikazzjoni ċara tat-tul tas-sospensjoni u r-raġunijiet dettaljati għas-sospensjoni.

2. Il-Kummissjoni għandha tippubblika rapport kull ~~sitt xhur~~ ***sena*** abbażi tal-informazzjoni mressqa mill-Istati Membri skont il-paragrafu 1. **[Em. 59]**

Kapitolu VI

Dispożizzjonijiet finali

Artikolu 18

Traspożizzjoni

1. L-Istati Membri għandhom jadottaw u jippubblikaw, sa mhux iktar tard mill… (**) il-liġijiet, ir-regolamenti u d-dispożizzjonijiet amministrattivi meħtieġa sabiex jikkonformaw ma' din id-Direttiva. Għandhom jinfurmaw minnufih it-test ta' dawn id-dispożizzjonijiet lill-Kummissjoni.

Għandhom japplikaw dawn id-dispożizzjonijiet mill… (***).

Meta l-Istati Membri jadottaw dawk id-dispożizzjonijiet, għandu jkun fihom referenza għal din id-Direttiva jew għandhom ikunu akkumpanjati minn tali referenza fl-okkażjoni tal-pubblikazzjoni uffiċjali tagħhom. Il-metodi ta' kif issir tali referenza għandom ikunu stipulati mill-Istati Membri.

2. L-Istati Membri għandhom jikkomunikaw lill-Kummissjoni t-test tad-dispożizzjonijiet ewlenin tal-liġi nazzjonali li jadottaw fil-qasam kopert minn din id-Direttiva.

Artikolu 19

Rapport dwar l-implimentazzjoni ta' din id-Direttiva

1. L-Istati Membri għandhom jgħaddu rapport lill-Kummissjoni dwar l-implimentazzjoni ta' din id-Direttiva sal… (****) u kull tliet snin minn dakinhar.

2. Sal… (*****) il-Kummissjoni għandha tressaq rapport lill-Parlament Ewropew u lill-Kunsill dwar l-implimentazzjoni ta' din id-Direttiva. Ir-rapport jista' jkun akkumpanjat mill-proposta xierqa.

(*) Is-sena wara d-data msemmija fl-ewwel subparagrafu tal-Artikolu 18(1).
(**) L-aħħar jum tat-12-il xahar wara l-pubblikazzjoni ta 'din id-Direttiva fil-*Ġurnal Uffiċjali tal-Unjoni Ewropea*.
(***) Il-jum wara d-data stipulata fl-ewwel subparagrafu.
(****) Sentejn wara d-data msemmija fit-tieni subparagrafu tal-Artikolu 18(1).
(*****) Tliet snin wara d-data msemmija fit-tieni subparagrafu tal-Artikolu 18(1).

L-Erbgħa 6 ta’ Frar 2013

Artikolu 20

Revoka

Id-Direttiva tal-Kunsill 89/105/KEE hija rrevokata minn… (*).

L-effetti tal-Artikolu 10 tad-Direttiva 89/105/KEE ma jinbidlux.

Ir-referenzi għad-Direttiva rrevokata għandhom jinftiehmu bħala referenzi għal din id-Direttiva.

Artikolu 21

Dħul fis-seħħ u applikazzjoni

Din id-Direttiva għandha tidħol fis-seħħ 20 jum wara dak tal-pubblikazzjoni tagħha f'*Il-Ġurnal Uffiċjali tal-Unjoni Ewropea*.

Artikolu 22

Destinatarji

Din id-Direttiva hija indirizzata lill-Istati Membri.

Magħmula fi

Għall-Parlament Ewropew
Il-President

Għall-Kunsill
Il-Presiden

P7_TA(2013)0040

Il-Politika Komuni tas-Sajd ***I

Riżoluzzjoni leġiżlattiva tal-Parlament Ewropew tas-6 ta’ Frar 2013 dwar il-proposta għal regolament tal-Parlament Ewropew u tal-Kunsill dwar il-Politika Komuni tas-Sajd (COM(2011)0425 – C7-0198/2011 – 2011/0195 (COD))

(Proċedura leġiżlattiva ordinarja: l-ewwel qari)

(2016/C 024/22)

Il-Parlament Ewropew,

— wara li kkunsidra l-proposta tal-Kummissjoni lill-Parlament u lill-Kunsill (COM(2011)0425),

— wara li kkunsidra l-Artikolu 294(2) u l-Artikolu 43(2) tat-Trattat dwar il-Funzjonament tal-Unjoni Ewropea, skont liema artikoli l-Kummissjoni ppreżentat il-proposta lill-Parlament (C7-0198/2011),

— wara li kkunsidra l-opinjoni tal-Kumitat għall-Affarijiet Legali dwar il-bażi legali proposta,

— wara li kkunsidra l-Artikolu 294(3) tat-Trattat dwar il-Funzjonament tal-Unjoni Ewropea,

— wara li kkunsidra l-opinjoni tal-Kumitat Ekonomiku u Soċjali Ewropew tal-28 ta’ Marzu 2012 [1],

---

(*) Id-data stipulata fit-tieni subparagrafu tal-Artikolu 18(1).

[1] ĠU C 181, 21.6.2012, p. 183.

L-Erbgħa 6 ta’ Frar 2013

— wara li kkunsidra l-opinjoni tal-Kumitat tar-Reġjuni tal-4 ta’ Mejju 2012 ([1]),

— wara li kkunsidra l-Artikoli 55 u 37 tar-Regoli ta’ Proċedura tiegħu,

— wara li kkunsidra r-rapport tal-Kumitat għas-Sajd, kif ukoll l-opinjonijiet tal-Kumitat għall-Iżvilupp, il-Kumitat għall-Baġits, il-Kumitat għall-Ambjent, is-Saħħa Pubblika u s-Sikurezza tal-Ikel u l-Kumitat għall-Iżvilupp Reġjonali (A7-0008/2013),

1. Jadotta l-pożizzjoni fl-ewwel qari li tidher hawn taħt;

2. Ifakkar fir-riżoluzzjoni tiegħu tat-8 ta’ Ġunju 2011 bl-isem ”Ninvestu fil-ġejjieni: Qafas Finanzjarju Multiannwali (MFF) ġdid għal Ewropa kompetittiva, sostenibbli u inkluživa ([2]); itenni li huma meħtieġa riżorsi addizzjonali suffiċjenti fl-QFM li jmiss sabiex l-Unjoni tkun tista’ tissodisfa l-prijoritajiet politiċi eżistenti tagħha u twettaq il-kompiti ġodda provduti fit-Trattat ta’ Lisbona, kif ukoll biex tirreaġixxi għal avvenimenti mhux previsti; jisfida lill-Kunsill, jekk ma jaqbilx ma’ dan l-approċċ, jidentifika b’mod ċar liema mill-prijoritajiet jew proġetti politiċi tiegħu jistgħu jitneħħew kompletament, minkejja li taw prova tal-valur miżjud Ewropew tagħhom;

3. Jirrimarka li l-impatt finanzjarju stmat tal-proposta jikkostitwixxi biss indikazzjoni lill-awtorità leġiżlattiva u li dan ma jistax jiġi ffissat qabel ma jkun intlaħaq qbil dwar il-proposta għal Regolament li jistabbilixxi l-Qafas Finanzjarju Multiannwali għas-snin 2014-2020;

4. Jitlob lill-Kummissjoni biex terġa’ tirreferi l-kwistjoni lill-Parlament jekk ikollha l-ħsieb li temenda l-proposta b’mod sustanzjali jew li tibdilha b’test ġdid;

5. Jagħti istruzzjonijiet lill-President tiegħu sabiex jgħaddi l-pożizzjoni tal-Parlament lill-Kunsill u lill-Kummissjoni kif ukoll lill-parlamenti nazzjonali.

P7_TC1-COD(2011)0195

Pożizzjoni tal-Parlament Ewropew adottata fl-ewwel qari fis-6 ta’ Frar 2013 il-ħsieb ta’ l-adozzjoni tar-Regolament (UE) Nru …/2013 tal-Parlament Ewropew u tal-Kunsill dwar il-Politika Komuni tas-Sajd, li temenda ir-Regolament tal-Kunsill (KE) Nru 1954/2003 u (KE) Nru 768/2005 u li tħassar ir-Regolamenti tal-Kunsill (KE) Nru 2371/2002 u (KE) Nru 639/2004 u d-Deċiżjoni tal-Kunsill 2004/585/KE

IL-PARLAMENT EWROPEW U L-KUNSILL TAL-UNJONI EWROPEA,

Wara li kkunsidraw it-Trattat dwar il-Funzjonament tal-Unjoni Ewropea, u b’mod partikolari l-Artikolu 43(2) tiegħu,

Wara li kkunsidraw il-proposta mill-Kummissjoni Ewropea,

Wara t-trasmissjoni tal-abbozz ta’ att leġiżlattiv lill-Parlamenti nazzjonali,

Wara li kkunsidraw l-opinjoni tal-Kumitat Ekonomiku u Soċjali Ewropew ([1]),

Wara li kkunsidraw l-opinjoni tal-Kumitat tar-Reġjuni ([2]),

Filwaqt li jaġixxu skont il-proċedura leġiżlattiva ordinarja ([3]),

---

([1]) ĠU C 225, 27.7.2012, p. 20.
([2]) ĠU C 380 E 11.12.2012, p. 89.
([1]) ĠU C 181, 21.6.2012, p. 183.
([2]) ĠU C 225 27.7.2012, p. 20.
([3]) Pożizzjoni tal-Parlament Ewropew tas-6 ta’ Frar 2013.

L-Erbgħa 6 ta' Frar 2013

Billi:

(1) Ir-Regolament tal-Kunsill (KE) Nru 2371/2002 ([1]) stabbilixxa sistema Komunitarja għall-konservazzjoni u l-isfruttar sostenibbli ta' riżorsi tas-sajd skont il-Politika Komuni tas-Sajd.

(2) L-ambitu tal-Politika Komuni tas-Sajd jinkludi l-konservazzjoni~~, il-ġestjoni u l-isfruttar~~ tar-riżorsi bijoloġiċi tal-baħar ***u l-ġestjoni tas-sajd iffukata fuqhom***. Barra minn hekk tinkludi, fir-rigward ta' miżuri tas-suq u miżuri finanzjarji b'appoġġ għall-għanijiet tagħha,~~għar-riżorsi bijoloġiċi tal-ilma helu u l-~~ ***attivitajiet tal-***akkwakultura, kif ukoll l-ipproċessar u t-tqegħid fis-suq ta' prodotti tas-sajd u l-akkwakultura, meta tali attivitajiet iseħħu fit-territorju tal-Istati Membri, jew fl-ilmijiet tal-Unjoni, inkluż minn bastimenti tas-sajd li jtajru l-bandiera ta', u li jkunu rreġistrati f'pajjiżi terzi, jew minn bastimenti tas-sajd tal-Unjoni, jew minn ċittadini tal-Istati Membri, mingħajr preġudizzju għar-responsabbiltà primarja tal-Istat tal-bandiera, filwaqt li jitqiesu d-dispożizzjonijiet tal-Artikolu 117 tal-Konvenzjoni tan-Nazzjonijiet Uniti dwar il-Liġi tal-Baħar. **[Em. 2]**

(3) Il-Politika Komuni tas-Sajd għandha tiżgura li l-attivitajiet tas-sajd u l-akkwakultura jikkontribwixxu għal ~~kundizzjonijiet~~ ***sostenibilità*** ambjentali, ~~ekonomiċi~~ ***ekonomika*** u soċjali ~~sostenibbli~~ fit-tul. ~~Barra minn hekk hija~~ Għandha ~~tikkontribwixxi għal żieda fil-produttività~~ ***tinkludi regoli bil-għan li jiżguraw it-traċċabilità***, ***is-sikurezza u l-kwalità tal-prodotti importati tal-Unjoni,*** standard xieraq tal-għajxien għas-settur tas-sajd, ***sikurezza tal-ikel,*** swieq stabbli, tiżgura d-disponibbiltà tar-riżorsi u li l-provvisti jaslu għand il-konsumaturi bi prezzijiet raġonevoli. **[Em. 3]**

(4) L-Unjoni hija Parti Kontraenti għall-Konvenzjoni tan-Nazzjonijiet Uniti dwar il-Liġi tal-Baħar tal-10 ta' Diċembru 1982 (Unclos) ([2]) u rratifikat il-Ftehim tan-Nazzjonijiet Uniti għall-Implimentazzjoni tad-Dispożizzjonijiet tal-Konvenzjoni tan-Nazzjonijiet Uniti dwar il-Liġi tal-Baħar tal-10 ta' Diċembru 1982 relatat mal-Konservazzjoni u l-Ġestjoni ta' Stokkijiet ta' Ħut Tranżonali u Stokkijiet ta' Ħut li Jpassi Ħafna tal-4 ta' Awwissu 1995 (il-Ftehim tan-NU dwar l-Istokkijiet tal-Ħut) ([3]). Aċċettat ukoll il-Ftehim għall-Promozzjoni tal-Konformità mal-Miżuri Internazzjonali ta' Konservazzjoni u Ġestjoni minn Bastimenti tas-Sajd fl-Ibħra Miftuħa tal-24 ta' Novembru 1993 tal-Organizzazzjoni tan-Nazzjonijiet Uniti għall-Alimentazzjoni u l-Agrikoltura (il-Ftehim ta' Konformità tal-FAO) ([4]). Dawn l-istrumenti internazzjonali b'mod predominanti jipprevedu obbligi ta' konservazzjoni, inklużi fost oħrajn obbligi biex jittieħdu miżuri ta' konservazzjoni u ġestjoni mfassla biex iżommu jew ireġġgħu lura r-riżorsi tal-baħar għal livelli li jistgħu jipproduċu rendiment massimu sostenibbli kemm fiż-żoni tal-baħar taħt ġurisdizzjoni nazzjonali kif ukoll fl-ibħra miftuħa, u biex jikkooperaw ma' Stati oħra għal dan il-għan, obbligi biex jiġi applikat b'mod wiesa' l-approċċ prekawzjonarju għall-konservazzjoni, il-ġestjoni u l-isfruttar ta' stokkijiet tal-ħut, obbligi biex jiżguraw il-kompattibbiltà tal-miżuri ta' konservazzjoni u ġestjoni fejn ir-riżorsi tal-baħar qegħdin f'żoni tal-baħar bi status ġurisdizzjonali differenti u obbligi biex ikun hemm qies xieraq għal użi leġittimi oħra tal-ibħra. Il-Politika Komuni tas-Sajd għandha tikkontribwixxi għall-qadi xieraq tal-Unjoni tal-obbligi internazzjonali tagħha skont dawn l-istrumenti internazzjonali. Fejn Stati Membri jadottaw miżuri ta' konservazzjoni u ġestjoni li ingħataw is-setgħa għalihom fil-qafas tal-Politika Komuni tas-Sajd, huma għandhom jaġixxu wkoll b'mod li huwa konsistenti għalkollox mal-obbligi internazzjonali ta' konservazzjoni u kooperazzjoni skont l-imsemmija strumenti internazzjonali.

(5) Fis-Summit Dinji dwar l-Iżvilupp Sostenibbli li sar f'Johannesburg fl-2002, l-Unjoni u l-Istati Membri tagħha impenjaw ruħhom li jaġixxu kontra t-tnaqqis kontinwu ta' bosta stokkijiet ta' ħut. Għalhekk, l-Unjoni għandha ttejjeb il-Politika Komuni tas-Sajd tagħha sabiex tiżgura li bħala materja ta' prijorità, ~~il-livelli~~ ***sal-2015, ir-rati*** ta' ~~sfruttar tal-istokkijiet ta' riżorsi bijoloġiċi tal-baħar jitreġġgħu lura u jinżammu~~ ***mortalità mis-sajd jiġu stabbiliti*** f'livelli li ***għandhom jippermettu lill-istokkijiet tal-ħut li jirkupraw, sa mhux aktar tard mill-2020, fuq livelli li huma*** kapaċi jipproduċu ~~rendiment~~ ***r-rendiment*** massimu sostenibbli ~~mill-popolazzjonijiet tal-istokkijiet maqbuda sal-2015~~ ***u li għandhom jippermettu li l-istokkijiet kollha rkuprati jkunu jistgħu jinżammu f'dawn il-livelli***. Fejn tkun disponibbli inqas informazzjoni xjentifika, dan jista' jitlob li jiġu applikati alternattivi għar-rendiment massimu sostenibbli. **[Em. 5]**

(5a) Il-kunċett ta' prodott massimu sostenibbli kif minqux fl-Unclos, hu mira tal-ġestjoni tas-sajd li ilha legalment vinkolanti fuq l-Unjoni mir-ratifika fl-1998. **[Em. 6]**

([1]) ĠU L 358, 31.12.2002, p. 59.
([2]) ĠU L 179, 23.6.1998, p. 1.
([3]) ĠU L 189, 3.7.1998, p. 14.
([4]) ĠU L 177, 16.7.1996, p. 24.

L-Erbgħa 6 ta' Frar 2013

(5b) ***L-adozzjoni ta' rati ta' mortalità fis-sajd li jkunu anqas minn dawk neċessarji għaż-żamma tal-istokkijiet tal-ħut f'livelli ogħla minn dawk kapaċi jipproduċu l-MSY hija l-unika mezz biex ikun żgurat li l-industrija tas-sajd issir ekonomikament vijabbli fuq perjodu ta' żmien twil mingħajr ma jkollha għalfejn tiddependi mill-għajnuna pubblika.*** **[Em. 232]**

(5c) ***Il-pjani multiannwali għandhom ikunu l-għodda ewlenija biex jiġi żgurat li, sal-2015, ir-rati ta' mortalità mis-sajd jiġu stabbiliti f'livelli li għandhom jippermettu lill-istokkijiet tal-ħut li jirkurpaw, sa mhux aktar tard mill-2020, fuq livelli li huma kapaċi jipproduċu r-rendiment massimu sostenibbli u li għandhom jippermettu li l-istokkijiet kollha rkuprati jkunu jistgħu jinżammu f'dawn il-livelli. Huwa biss impenn ċar u vinkolanti lejn dawn id-dati li jista' jiżgura li tittieħed azzjoni immedjata u li l-proċess ta' rkupru ma jiddewwimx iktar. Għal dawk l-istokkijiet li għalihom għadu ma ġie adottat l-ebda pjan multiannwali, hu essenzjali li jiġi żgurat li, meta jistabbilixxi l-opportunitajiet ta' sajd għal dawn l-istokkijiet, il-Kunsill jaderixxi bis-sħiħ mal-objettivi tal-Politika Komuni tas-Sajd.*** **[Em. 7]**

(5d) ***Sabiex jinħolqu kundizzjonijiet iktar stabbli għas-settur tas-sajd għandu jkun possibbli wkoll li l-pjani multiannwali jkun fihom dispożizzjonijiet li jillimitaw ċaqliq annwali tal-qabda totali permissibbli għal stokkijiet irkuprati. Il-limiti eżatti għal dan iċ-ċaqliq għandu jissemma' fil-pjani multiannwali.*** **[Em. 8]**

(5e) ***Id-deċiżjonijiet ta' ġestjoni b'rabta mar-rendiment massimu sostenibbli fis-sajd imħallat għandhom iqisu d-diffikultà tas-sajd tal-istokkijiet kollha f'sajd imħallat b'rendiment massimu sostenibbli fl-istess waqt, f'każijiet fejn il-pariri xjentifiċi jindikaw li huwa diffiċli ħafna li jiġi evitat il-fenomenu tal-ispeċijiet "choke" billi tiżdied is-selettività tal-irkaptu tas-sajd użat. L-ICES u l-Kumitat Xjentifiku, Tekniku u Ekonomiku għas-Sajd (STECF) għandhom jintalbu jipprovdu pariri dwar il-livelli adegwati tal-livelli ta' mortalità mis-sajd f'tali ċirkostanzi.*** **[Em. 9]**

(5f) ***Jekk tul perjodu ta' tranżizzjoni ikun jeħtieġ li l-opportunitajiet tas-sajd jitnaqqsu drastikament biex jinkiseb ir-rendiment massimu sostenibbli, l-Unjoni u l-Istati Membri għandhom jiżguraw li jiġu applikati miżuri soċjali u finanzjarji adegwati, sabiex biżżejjed intrapriżi jinżammu attivi tul il-katina ta' produzzjoni, biex jinkiseb bilanċ aħjar bejn il-kapaċità tal-flotta u r-riżorsi disponibbli meta jintlaħaq ir-rendiment massimu sostenibbli.*** **[Em. 10]**

(6) Il-miri tas-sajd ġew stipulati fid-Deċiżjoni mill-Konferenza tal-Partijiet għall-Konvenzjoni dwar il-Diversità Bijoloġika dwar il-Pjan Strateġiku għall-Bijodiversità 2011/2020 ([1]), il-Politika Komuni tas-Sajd għandha tiżgura l-koerenza mal-miri tal-bijodiversità adottati mill-Kunsill Ewropew ([2]), u l-miri tal-Komunikazzjoni tal-Kummissjoni "L-assigurazzjoni ta' ħajjitna, il-kapital naturali tagħna: Strateġija tal-UE għall-Bijodiversità sal-2020" ([3]), b'mod partikolari biex jinkiseb ir-rendiment massimu sostenibbli sal-2015.

(7) L-isfruttar sostenibbli tar-riżorsi bijoloġiċi tal-baħar ***dejjem*** għandu jkun ibbażat fuq l-approċċ prekawzjonarju, li għandu jiġi derivat mill-prinċipju prekawzjonarju msemmi fl-ewwel subparagrafu tal-Artikolu 191(2) tat-Trattat dwar il-Funzjonament tal-Unjoni Ewropea (TFUE)***, filwaqt li għandha titqies id-data xjentifika disponibbli***. **[Em. 12]**

(8) Il-Politika Komuni tas-Sajd għandha tikkontribwixxi għall-protezzjoni u l-preservazzjoni tal-ambjent tal-baħar ~~kompatibbli mal-kisba~~***, għall-ġestjoni sostenibbli tal-ispeċijiet sfruttati għal skop kummerċjali, u b'mod partikolari għall-kisba*** ta' status ambjentali tajjeb sa mhux aktar tard mill-2020, kif stipulat fl-Artikolu 1(1) tad-Direttiva 2008/56/KE tal-Parlament Ewropew u tal-Kunsill tas-17 ta' Ġunju 2008 li tistabbilixxi qafas għal azzjoni Komunitarja fil-qasam tal-politika tal-ambjent marin [tal-baħar] (Direttiva Kwadru dwar l-Istrateġija Marina [tal-baħar]) ([4]). **[Em. 13]**

(8a) ***Il-Politika Komuni tas-Sajd għandha wkoll tikkontribwixxi għall-forniment tas-suq tal-Unjoni b'ikel li jkun nutrittiv ħafna, u għat-tnaqqis tad-dipendenza tas-suq intern fejn jidħol l-ikel, u għall-ħolqien dirett u indirett tal-impjiegi u l-iżvilupp ekonomiku fiż-żona tal-kosta.*** **[Em. 14]**

([1]) Deċiżjoni COP X/2

([2]) UE CO 7/10 tas-26 ta' Marzu 2010.

([3]) COM(2011)0244.

([4]) ĠU L 164, 25.6.2008, p. 19.

L-Erbgħa 6 ta' Frar 2013

(9) Jeħtieġ li jiġi implimentat approċċ ibbażat fuq l-ekosistema, ~~l-impatti ambjentali~~ ***biex jiġi żgurat li jiġi minimizzat l-impatt*** tal-attivitajiet ~~tas-sajd għandhom jiġu limitati u l-qabdiet~~ ***umani fuq l-ekosistema marittima u biex jiġi żgurat li qabdiet*** mhux mixtieqa ~~għandhom~~ jiġu ***evitati,*** minimizzati u ***, fejn ikun possibbli, eliminati, u li*** progressivament ~~eliminati~~ ***tinħoloq sitwazzjoni bejn il-qabdiet kollha jinħattu l-art***. **[Em. 15]**

(10) Huwa importanti li l-ġestjoni tal-Politika Komuni tas-Sajd tkun iggwidata minn prinċipji ta' governanza tajba. Dawk il-prinċipji jinkludu teħid tad-deċiżjonijiet ibbażat fuq l-aħjar parir xjentifiku disponibbli, involviment wiesa' tal-partijiet interessati u perspettiva fit-tul. Il-ġestjoni b'suċċess tal-Politika Komuni tas-Sajd tiddependi wkoll fuq definizzjoni ċara tar-responsabbiltajiet fuq livelli tal-Unjoni, nazzjonali, reġjonali u lokali u fuq il-kompatibbiltà u l-konsistenza reċiproka tal-miżuri meħuda ma' politiki oħra tal-Unjoni.

(11) Il-Politika Komuni tas-Sajd għandha tagħti attenzjoni sħiħa, fejn hu rilevanti, għas-saħħa tal-annimali, għall-benesseri tal-annimali, is-sikurezza tal-ikel u l-għalf.

(12) Il-Politika Komuni tas-Sajd għandha tkun implimentata b'mod ***li ġeneralment ikun konsistenti ma' politika oħra tal- Unjoni u, b'mod partikolari, li*** tqis l-interazzjonijiet ma' azzjoni tal-Unjoni f'oqsma oħra tal-politika marittima ~~kif indirizzati mill-Politika Marittima Integrata (1)~~, billi tirrikonoxxi li l-kwistjonijiet kollha relatati mal-oċeani u l-ibħra Ewropej huma interkonnessi, inkluż l-ippjanar tal-ispazju marittimu. Għandhom jiġu żgurati l-koerenza u l-integrazzjoni fil-ġestjoni ta' politiki settorjali differenti fi ħdan il-baċiri tal-Baħar Baltiku, il-Baħar tat-Tramuntana, l-Ibħra Ċeltiċi, il-Bajja ta' Biscay u l-Kosta tal-Iberja, il-Mediterran u l-Baħar l-Iswed. **[Em. 17]**

(13) Il-bastimenti tas-sajd tal-Unjoni għandhom ikollhom aċċess indaqs għall-ilmijiet u r-riżorsi tal-Unjoni suġġett għar-regoli tal-PKS.

(14) Ir-regoli fis-seħħ li jillimitaw l-aċċess għar-riżorsi fi ħdan iż-żoni ta' 12-il mil nawtiku tal-Istati Membri ħadmu b'mod sodisfaċenti u kienu ta' benefiċċju għall-konservazzjoni billi llimitaw l-isforz tas-sajd fl-iżjed parti sensittiva tal-ilmijiet tal-Unjoni. Dawk ir-regoli ppreservaw ukoll l-attivitajiet tradizzjonali tas-sajd li minnhom jiddependi ħafna l-iżvilupp soċjali u ekonomiku ta' ċerti komunitajiet kostali. Dawk ir-regoli għalhekk għandhom ikomplu japplikaw ***u għandhom, meta jkun possibbli, jissaħħu biex jingħata aċċess preferenzjali għal sajjieda fuq skala żgħira, artiġjanali jew tal-kosta***. **[Em. 18]**

(14a) Id-definizzjoni tas-sajd fuq skala żgħira jeħtieġ titwessa' sabiex tqis kriterji lil hinn mid-daqs tad-dgħajjes, inklużi fost l-oħrajn il-kundizzjonijiet klimatiċi, l-impatt tat-tekniki tas-sajd fuq l-ekosistema marittima, iż-żmien imqatta' fuq il-baħar, il-karatteristiċi tal-unità ekonomika li tisfrutta r-riżors. Il-gżejjer żgħar lil hinn mill-kosta li jiddependu mis-sajd għandhom ikunu rikonoxxuti b'mod speċjali u megħjuna kemm finanzjarjament kif ukoll permezz tal-allokazzjoni ta' riżorsi addizzjonali, sabiex ikunu permessi s-sopravivenza u l-prosperità futuri tagħhom. **[Em. 19]**

(15) Ir-riżorsi bijoloġiċi tal-baħar madwar l-Azores, Madejra u l-Gżejjer Kanarji għandhom ikomplu jiġu protetti b'mod partikolari billi huma jikkontribwixxu għall-preservazzjoni tal-ekonomija lokali ta' dawn il-gżejjer, meta titqies is-sitwazzjoni strutturali, soċjali u ekonomika ta' dawk il-gżejjer. Għalhekk għandha tinżamm il-limitazzjoni ta' ċerti attivitajiet tas-sajd f'dawk l-ilma għal bastimenti tas-sajd irreġistrati fil-portijiet tal-Azores, Madejra u l-Gżejjer Kanarji.

(16) L-għan tal-isfruttar sostenibbli tar-riżorsi bijoloġiċi tal-baħar jintlaħaq b'mod iżjed effettiv permezz ta' approċċ multiannwali għall-ġestjoni tas-sajd,***. Għal dak il-għan***, ***l-Istati Membri,*** li ***jikkooperaw mill-qrib mal-awtoritajiet pubbliċi u l-Kunsilli Konsultattivi, għandhom joħolqu l-kundizzjonijiet għas-sostenibbiltà, inkluż fil-livell lokali,*** li jistabbilixxi bħala prijorità pjani multiannwali li jirriflettu l-ispeċifiċitajiet ta' setturi differenti tas-sajd. ***Dan jista' jinkiseb permezz ta' azzjonijiet komuni fil-livell reġjonali u, b'mod iktar vinkolanti, permezz ta' proċeduri ta' teħid ta' deċiżjonijiet li jwasslu għat-tfassil ta' pjani multiannwali.*** **[Em. 20]**

~~(1) Komunikazzjoni mill-Kummissjoni lill-Parlament Ewropew, lill-Kunsill, lill-Kumitat Ekonomiku u Soċjali Ewropew u lill-Kumitat tar-Reġjuni dwar Politika Marittima Integrata għall-Unjoni Ewropea, COM(2007)575finali.~~

L-Erbgħa 6 ta' Frar 2013

(17) Il-pjani multiannwali għandhom fejn ikun possibbli jkopru diversi stokkijiet meta dawk l-istokkijiet jiġu sfruttati flimkien. Il-pjani multiannwali għandhom jistabbilixxu l-bażi għall-istabbiliment ta' opportunitajiet tas-sajd u miri kwantifikabbli għall-isfruttar sostenibbli tal-istokkijiet u l-ekosistemi tal-baħar ikkonċernati, billi jiddefinixxu skedi ta' żmien ċari u mekkaniżmi ta' salvagwardja għal żviluppi mhux previsti. ***Il-pjani multiannwali għandhom ukoll ikunu rregolati minn objettivi ta' ġestjoni ddefiniti b'mod preċiż sabiex jikkontribwixxu għall-isfruttament sostenibbli tal-istokkijiet u l-ekosistemi tal-baħar ikkonċernati. Meta x-xenaji ta' ġestjoni jista' jkollhom impatt soċjo-ekonomiku fuq ir-reġjuni kkonċernati, dawn il-pjani għandhom jiġu adottati b'konsultazzjoni mal-operaturi fl-industrija tas-sajd, max-xjenzati u mas-sħab istituzzjonali.*** **[Em. 21]**

(18) Hemm bżonn ta' miżuri sabiex jitnaqqsu ~~u jiġu eliminati~~ l-livelli għolja preżenti ta' qabdiet mhux mixtieqa u ***li jiġi eliminat gradwalment*** l-iskartar tal-ħut. ***B'xorti ħażina, il-leġiżlazzjoni preċedenti ta' sikwit obbligat lis-sajjieda jarmu riżorsi ta' valur.*** Fil-fatt, ~~il-qabdiet mhux mixtieqa u~~ l-iskartar ~~tal-ħut jikkostitwixxu~~ ***jikkostitwixxi*** skart sostanzjali u jaffettwaw ħażin l-isfruttar sostenibbli tar-riżorsi bijoloġiċi tal-baħar u l-ekosistemi marittimi kif ukoll il-vijabbiltà finanzjarja tas-sajd. Għandu jiġi stabbilit u gradwalment implimentat obbligu ta' ħatt l-art tal-qabdiet kollha tal-istokkijiet immaniġġjati waqt l-attivitajiet tas-sajd fl-ilmijiet tal-Unjoni jew minn bastimenti tas-sajd tal-Unjoni. ***Għandha tingħata prijorità lill-miżuri u inċentivi ta' żvilupp, promozzjoni u inkoraġġiment li għandhom il-mira li jkunu evitati l-qabdiet mhux mixtieqa fl-ewwel lok.*** **[Em. 22]**

(18a) L-obbligu ta' ħatt tal-qabdiet kollha għandu jiġi introdott skont l-attività tas-sajd b'mod individwali. Is-sajjieda għandhom jitħallew ikomplu jiskartaw dawk l-ispeċijiet li, skont l-aqwa parir xjentifiku disponibbli, għandhom rata ta' sopravivenza għolja meta jiġu rilaxxati fil-baħar skont kundizzjonijiet definiti għal sajd partikolari. **[Em. 23]**

(18b) Sabiex l-obbligu li jinħattu l-art il-qabdiet kollha u biex jittaffa l-effett ta' kompożizzjonijiet differenti tal-qabdiet annwali, l-Istati Membri għandhom jitħallew jittrasferixxu kwoti bejn is-snin, sa ċertu perċentwali. **[Em. 24]**

(19) Il-ħatt l-art ta' qabdiet mhux mixtieqa ma għandhomx jirriżultaw f'vantaġġi ekonomiċi sħaħ għall-operatur. Għall-ħatt l-art ta' qabdiet ta' ħut taħt id-daqs ta' referenza minimu għall-konservazzjoni, id-destinazzjoni ta' qabdiet bħal dawn għandha tkun limitata u teskludi l-bejgħ għall-konsum mill-bniedem. ***Kull Stat Membru għandu jkun jista' jiddeċiedi jekk jixtieqx jippermetti li l-ħut imħatt l-art ikun imqassam b'xejn għal skopijiet ta' benefiċċju jew karità.*** **[Em. 25]**

(20) Għall-ġid tal-konservazzjoni tal-istokkijiet ***u l-adattabilità tal-flotot u s-sajd,*** għandhom jiġu applikati għanijiet ċari fir-rigward ta' ċerti miżuri tekniċi***, u livelli tal-governanza għandhom isiru apposta għar-rekwiżiti tal-ġestjoni***. **[Em. 26]**

(21) Għal stokkijiet li għalihom ma ġie stabbilit l-ebda pjan multiannwali, għandhom jiġu żgurati rati ta' sfruttar li jagħtu rendiment massimu sostenibbli billi jiġu stabbiliti limiti ta' qbid u/jew tal-isforz tas-sajd. ***Jekk ma jkunx hemm biżżejjed data disponibbli, l-azjendi tas-sajd għandhom ikunu ġestiti bl-użu ta' standards analogi.*** **[Em. 27]**

(21a) L-Unjoni għandha żżid l-intensità tal-isforzi tagħha biex tikseb kooperazzjoni internazzjonali u ġestjoni tal-istokkijiet effikaċi fl-ibħra li jikkonfinaw kemm mal-Istati Membri kemm ma' pajjiżi terzi, billi tiddisponi għall-ħolqien, fejn ikun xieraq, ta' organizzazzjonijiet reġjonali ta' ġestjoni tas-sajd għal tali zoni. B'mod partikolari, l-Unjoni għandha tiffavorixxi l-ħolqien ta' Organizzazzjoni ta' Ġestjoni tas-Sajd Reġjonali għall-Baħar l-Iswed. **[Em. 28]**

(22) Minħabba l-qagħda ekonomika prekarja ~~tal-~~***ta' parti mill-***industrija tas-sajd u d-dipendenza ta' ċerti komunitajiet kostali fuq l-attivitajiet tas-sajd, huwa neċessarju li tiġi żgurata l-istabbiltà relattiva tal-attivitajiet tas-sajd permezz tal-allokazzjoni tal-opportunitajiet tas-sajd bejn l-Istati Membri, fuq il-bażi ta' sehem prevedibbli ta' stokkijiet għal kull Stat Membru. **[Em. 29]**

L-Erbgħa 6 ta' Frar 2013

(23) Tali stabbiltà relattiva tal-attivitajiet tas-sajd, minħabba s-sitwazzjoni bijoloġika temporanja tal-istokkijiet, għandha tħares il-ħtiġijiet partikolari ta' reġjuni fejn il-komunitajiet lokali jiddependu b'mod partikolari fuq is-sajd u l-attivitajiet relatati kif deċiż mill-Kunsill fir-Riżoluzzjoni tiegħu tat-3 ta' Novembru 1976, dwar ċerti aspetti esterni tal-ħolqien ta' żona tas-sajd ta' 200 mil fil-Komunità [1] b'effett mill-1 ta' Jannar 1977, u b'mod partikolari l-Anness VII tagħha. Għalhekk, huwa f'dan is-sens li għandu jinftiehem il-kunċett ta' stabbiltà relattiva fil-mira.

(24) L-Istati Membri għandhom ikunu f'pożizzjoni li jippreżentaw talbiet issostanzjati lill-Kummissjoni sabiex ifasslu miżuri skont il-Politika Komuni tas-Sajd għall-miżuri identifikati mill-Istati Membri bħala neċessarji sabiex jikkonformaw mal-obbligi fir-rigward taż-Żoni Speċjali ta' Protezzjoni skont l-Artikolu 4 tad-Direttiva tal-Kunsill 2009/147/KE tat-30 ta' Novembru 2009 dwar il-konservazzjoni tal-għasafar selvaġġi [2] iż-Żoni Speċjali ta' Konservazzjoni skont l-Artikolu 6 tad-Direttiva tal-Kunsill 92/43/KEE tal-21 ta' Mejju 1992 dwar il-konservazzjoni tal-ħabitat naturali u tal-fawna u l-flora selvaġġa [3] u ż-żoni protetti tal-baħar skont l-Artikolu 13(4) tad-Direttiva 2008/56/KE.

(25) Il-Kummissjoni***, wara li kkonsultat lill-Kunsilli Konsultattivi u lill-Istati Membri kkonċernati,*** għandha tkun kapaċi tadotta miżuri temporanji f'każ ta' theddida serja, li tkun teħtieġ azzjoni immedjata, għall-konservazzjoni ta' riżorsi bijoloġiċi tal-baħar jew għall-ekosistema tal-baħar li tirriżulta minn attivitajiet tas-sajd. ***Dawn il-miżuri għandhom jiġu stabbiliti fi skadenzi definiti u għandhom ikunu operattivi għal perijodu fiss ta' żmien.*** **[Em. 30]**

(26) L-Istati Membri għandhom ikunu kapaċi jadottaw***, wara li jkunu qiesu debitament l-opinjonijiet tal-Kunsilli Konsultattivi u l-partijiet interessati rilevanti,*** miżuri ta' konservazzjoni u miżuri tekniċi għall-implimentazzjoni tal-Politika Komuni tas-Sajd sabiex jippermettu l-politika tindirizza aħjar ir-realtajiet u l-ispeċifiċitajiet ***tad-diversi baċiri tal-baħar u s-setturi*** tas-sajd individwali u biex iżidu l-osservanza tal-politika. **[Em. 31]**

(26a L-Istati Membri għandhom jitħeġġu jikkooperaw ma' xulxin fuq bażi reġjonali. **[Em. 32]**

(27) Fiż-żona ta' 12-il mil nawtiku tagħhom, l-Istati Membri għandhom jitħallew jadottaw miżuri ta' konservazzjoni u ġestjoni applikabbli għall-bastimenti tas-sajd kollha tal-Unjoni, bil-kundizzjoni li, fejn tali miżuri japplikaw għal bastimenti tas-sajd tal-Unjoni minn Stati Membri oħra, il-miżuri adottati ma jkunux diskriminatorji, tkun saret konsultazzjoni qabel ma' Stati Membri oħra interessati u li l-Unjoni ma tkunx adottat miżuri li jindirizzaw speċifikament il-konservazzjoni u l-ġestjoni fi ħdan dik iż-żona ta' 12-il mil nawtiku.

(28) L-Istati Membri għandhom jitħallew jadottaw miżuri ta' konservazzjoni u ġestjoni għal stokkijiet fl-ilmijiet tal-Unjoni li jkunu applikabbli biss għal bastimenti tas-sajd tal-Unjoni li jtajru l-bandiera tagħhom.

(28a) L-aċċess għas-sajd għandu jkun imsejjes fuq kriterji ambjentali u soċjali trasparenti u oġġettivi bħala mezz ta' promozzjoni ta' sajd responsabbli li jservi biex jiżgura li dawk l-operaturi li jistadu b'mod li jikkawża l-anqas ħsara għall-ambjent u jagħtu l-akbar benefiċċji lis-soċjetà jkunu inkoraġġiti. **[Em. 234]**

~~(29) Sistema ta' konċessjonijiet tas-sajd trasferibbli għall-maġġoranza tal-istokkijiet immaniġġjati taħt il-Politika Komuni tas-Sajd għandha tiġi implimentata sa mhux aktar tard mill-31 ta' Diċembru 2013 għall-bastimenti kollha b'tul ta' 12-il metru jew aktar u l-bastimenti l-oħra kollha li jistadu b'irkaptu rmunkat. L-Istati Membri jistgħu jeskludu bastimenti ta' sa 12-il metru tul minbarra l-bastimenti li jużaw irkaptu rmunkat mill-konċessjonijiet tas-sajd trasferibbli. Sistema bħal din għandha tikkontribwixxi għal tnaqqis fil-flotta u titjib fil-prestazzjoni ekonomika prodott mill-industrija filwaqt li fl-istess hin toħloq konċessjonijiet tas-sajd trasferibbli legalment siguri u esklużivi tal-opportunitajiet annwali tas-sajd ta' Stat Membru. Billi r-riżorsi bijoloġiċi tal-baħar huma ġid komuni, il-konċessjonijiet tas-sajd trasferibbli għandhom jistabbilixxu biss drittijiet għall-utent għal parti mill-opportunitajiet annwali tas-sajd ta' Stat Membru li jistgħu jiġu rtirati skont regoli stabbiliti.~~ **[Em. 33]**

---

[1] ĠU C 105, 7.5.1981, p. 1.
[2] ĠU L 20, 26.1.2010, p. 7.
[3] ĠU L 206, 22.7.1992, p. 7.

L-Erbgħa 6 ta' Frar 2013

(29a) ***Skont il-prinċipju tas-sussidjarjetà, kull Stat Membru għandu jkun permess li jagħżel il-metodu tiegħu kif jalloka l-opportunitajiet ta' sajd allokati lilu mingħajr ma jkun hemm l-impożizzjoni ta' sistema ta' allokazzjoni fuq livell tal-Unjoni. B'dan il-mod, l-Istati Membri jibqgħu liberi li jistabbilixxu, jew ma jistabbilixxux, sistema ta' konċessjonijiet trasferibbli ta' sajd.*** **[Em. 37]**

~~(30) Il-konċessjonijiet tas-sajd għandhom ikunu jistgħu jiġu trasferiti u mikrija sabiex il-ġestjoni tal-opportunitajiet tas-sajd tiġi deċentralizzata lejn l-industrija tas-sajd u jkun żgurat li s-sajjieda li jitilqu mill-industrija ma jkollhomx għalfejn jiddependu fuq għajnuna finanzjarja pubblika skont il-Politika Komuni tas-Sajd.~~ **[Em. 35]**

~~(31) Il-karatteristiċi speċifiċi u l-vulnerabbiltà soċjoekonomika ta' xi flotot fuq skala żgħira jiġġustifikaw il-limitazzjoni tas-sistema obbligatorja tal-konċessjonijiet tas-sajd trasferibbli għal bastimenti kbar. Is-sistema ta' konċessjonijiet tas-sajd trasferibbli għandha tapplika għal stokkijiet li hemm opportunitajiet tas-sajd allokati għalihom.~~ **[Em. 36]**

(31a) ***Il-Kummissjoni għandha tagħmel valutazzjonijiet tal-flotot sabiex tikseb data kredibbli rigward il-livell preċiż tal-kapaċità żejda fil-livell tal-Unjoni, u b'hekk tagħmilha possibbli li jiġu proposti strumenti xierqa u fil-mira għat-tnaqqis tagħha.*** **[Em. 34]**

(31b) ***Għandha tkun stabbilita sistema vinkolanti li tivvaluta r-reġistri tal-flotot u tivverifika l-limiti massimi tal-kapaċità sabiex tiżgura li kull Stat Membru jirrispetta l-limitu massimu tal-kapaċità assenjat lilu u li jsaħħaħ is-sistema ta' kontroll tas-sajd sabiex il-kapaċità tas-sajd tkun allinjata mar-riżorsi disponibbli.*** **[Em. 38]**

(32) ~~Fil-każ tal-bastimenti tas-sajd tal-Unjoni li ma joperawx taħt sistema ta' konċessjonijiet tas-sajd trasferibbli, jistgħu jittieħdu~~ ***F'xi każijiet, l-Istati Membri għad iridu jieħdu*** miżuri speċifiċi sabiex ~~l-għadd ta' bastimenti~~ ***il-kapaċità*** tas-sajd ~~tal-Unjoni jiġi allinjat~~ ***tagħhom tiġi allinjata*** mar-riżorsi disponibbli. ~~Tali miżuri għandhom jistabbilixxu limiti massimi obbligatorji għall-kapaċità tal-flotta u jistabbilixxu skemi nazzjonali ta' dħul/ħruġ fir-rigward tal-finanzjament għall-irtirar mis-servizz, mogħti taħt il-Fond Ewropew għas-Sajd.~~ ***Għalhekk, il-kapaċità għandha tiġi vvalutata għal kull stokk u baċir tal-Unjoni. Din il-valutazzjoni għandha tkun ibbażata fuq linji gwida komuni. Kull Stat Membru għandu jkun jista' jagħżel il-miżuri u strumenti li jixtieq jadotta biex inaqqas il-kapaċità eċċessiva*** ta' ***sajd***. **[Em. 39]**

(33) L-Istati Membri għandhom jirreġistraw l-informazzjoni minima dwar il-karatteristiċi u l-attivitajiet tal-bastimenti tas-sajd tal-Unjoni li jtajru l-bandiera tagħhom. Dawk ir-rekords għandhom ikunu disponibbli għall-Kummissjoni sabiex timmonitorja d-daqs tal-flotot tal-Istati Membri.

(34) Ġestjoni tas-sajd ibbażata fuq ~~l-aħjar~~ parir xjentifiku ~~disponibbli~~ ***sħiħ u preċiż*** titlob settijiet ta' data armonizzati, affidabbli u preċiżi. Għalhekk l-Istati Membri għandhom jiġbru *data* dwar il-flotot u l-attivitajiet tas-sajd tagħhom, b'mod partikolari *data* dwar il-qabdiet, inkluż l-iskartar tal-ħut, informazzjoni minn stħarriġ dwar l-istokkijiet tal-ħut u dwar l-impatt ambjentali potenzjali tal-attivitajiet tas-sajd fuq l-ekosistema tal-baħar. ***Il-Kummissjoni għandha tkattar il-kundizzjonijiet neċessarji għall-armonizzazzjoni tad-data sabiex tippromwovi interpretazzjoni msejsa fuq l-ekosistema tar-riżorsi.*** **[Em. 40]**

(35) Il-ġbir tad-data għandu jinkludi data li tiffaċilita l-valutazzjoni ekonomika ~~ta' impriżi~~ ***tal-impriżi kollha*** attivi fis-settur tas-sajd, fl-akkwakultura u fl-ipproċessar ta' prodotti tas-sajd u l-akkwakultura***, ikun xi jkun id-daqs tagħhom,*** u ~~ta~~x-xejriet tal-impjiegi f'dawn l-industriji***, kif ukoll data dwar l-impatt ta' żviluppi bħal dawn fuq il-komunitajiet tas-sajjieda***. **[Em. 41]**

(36) L-Istati Membri għandhom jimmaniġġjaw u jagħmlu disponibbli għall-utenti finali ta' *data* xjentifika, *id-data* miġbura, fuq il-bażi ta' programm multiannwali tal-Unjoni***, bl-għoti ta' riżultati rilevanti lill-partijiet kollha interessati. L-awtoritajiet reġjonali għandhom ikunu involuti aktar attivament fl-attivitajiet tal-ġbir tad-data.*** L-Istati Membri għandhom jikkooperaw ukoll ma' xulxin sabiex jikkoordinaw l-attivitajiet ta' ġbir *tad-data*. Fejn ikun rilevanti, l-Istati Membri għandhom jikkooperaw ukoll ma' pajjiżi terzi ~~fl-istess baċir tal-baħar~~ dwar il-ġbir *tad-data****, jekk ikun possibbli billi jaġixxu permezz ta' entità reġjonali stabbilita għal din ir-raġuni, filwaqt li titqies il-ħtieġa li jkun hemm konformità mal-liġi internazzjonali u b'mod partikolari mal-Unclos***. **[Em. 42]**

(37) Ix-xjenza tas-sajd orjentata lejn il-politika għandha tiġi msaħħa permezz ta' programmi ***indipendenti*** adottati b'mod nazzjonali ta' ġbir ta' *data* xjentifika dwar is-sajd, ir-riċerka u l-innovazzjoni flimkien ma' Stati Membri oħra kif ukoll permezz ta' strumenti tal-qafas tal-Unjoni dwar ir-riċerka u l-innovazzjoni***, u permezz tal-armonizzazzjoni neċessarja tad-data u s-sistemizzazzjoni li għandha titwettaq mill-Kummissjoni***. **[Em. 43]**

L-Erbgħa 6 ta' Frar 2013

(38) L-Unjoni għandha tippromwovi l-għanijiet tal-Politika Komuni tas-Sajd fuq livell internazzjonali. Għal dan il-għan, l-Unjoni għandha taħdem sabiex ittejjeb il-prestazzjoni ta' organizzazzjonijiet reġjonali u internazzjonali fil-konservazzjoni u l-ġestjoni ***sostenibbli*** ta' stokkijiet internazzjonali tal-ħut, billi tippromwovi teħid tad-deċiżjonijiet ibbażat fuq ix-xjenza ~~u~~ titjib fil-konformità, żieda fit-trasparenza ~~u l-parteċipazzjoni~~***, l-iżgurar effettiv ta' parteċipazzjoni*** tal-partijiet interessati, u billi tiġġieled l-attivitajiet tas-sajd illegali, mhux irrappurtati u mhux irregolati (IUU). **[Em. 44]**

(39) Il-ftehimiet dwar sajd sostenibbli konklużi ma' pajjiżi terzi għandhom jiżguraw li l-attivitajiet tas-sajd tal-Unjoni fl-ilmijiet ta' pajjiżi terzi jkunu bbażati fuq l-aħjar parir xjentifiku disponibbli, li jiżgura sfruttar sostenibbli ***u l-konservazzjoni*** tar-riżorsi bijoloġiċi tal-baħar***, filwaqt li josservaw il-prinċipju tal-eċċess imsemmi fl-Unclos***. Il-ftehimiet li jipprovdu għal drittijiet ta' aċċess fi skambju ma' kontribuzzjoni finanzjarja tal-Unjoni, għandhom jikkontribwixxu għall-istabbiliment ta' ***sistema ta' ġbir ta' data xjentifika u ta'*** qafas ta' governanza ta' kwalità għolja biex jiżguraw b'mod partikolari miżuri ta' monitoraġġ, kontroll u sorveljanza effikaċi. **[Em. 45]**

(40) L-introduzzjoni ta' klawżola dwar id-drittijiet tal-bniedem fil-ftehimiet dwar is-sajd sostenibbli għandha tkun konsistenti għalkollox mal-għanijiet ġenerali tal-politika tal-Unjoni dwar l-iżvilupp.

(41) Ir-rispett lejn il-prinċipji demokratiċi u d-drittijiet tal-bniedem, kif stabbiliti fid-Dikjarazzjoni Universali tad-Drittijiet tal-Bniedem u strumenti internazzjonali rilevanti oħra dwar id-drittijiet tal-bniedem, u lejn il-prinċipju tal-istat tad-dritt, għandu jikkostitwixxi element essenzjali tal-Ftehimiet dwar is-Sajd Sostenibbli u jkun suġġett għal klawżola speċifika dwar id-drittijiet tal-bniedem.

(41a) Fid-dawl tal-problema serja ta' piraterija li tolqot dawk il-bastimenti tal-Unjoni li jistadu f'pajjiżi terzi bis-saħħa ta' ftehimiet bilaterali jew multilaterali u l-vulnerabilità partikolari ta' bastimenti bħal dawn għall-piraterija, għandhom jissaħħu l-miżuri u l-operazzjonijiet sabiex jipproteġuhom. **[Em. 46]**

(42) L-akkwakultura għandha tikkontribwixxi għall-preservazzjoni tal-potenzjal tal-produzzjoni tal-ikel fuq bażi sostenibbli mal-Unjoni kollha biex tiggarantixxi s-sigurtà tal-ikel ***inklużi l-provvisti tal-ikel, kif ukoll it-tkabbir u l-impjiegi*** fit-tul għaċ-ċittadini Ewropej u biex tikkontribwixxi għad-domanda dinjija dejjem tibker għal ikel akkwatiku. **[Em. 47]**

(43) L-Istrateġija tal-Kummissjoni għall-Iżvilupp Sostenibbli tal-Akkwakultura Ewropea ([1]) adottata fl-2009, li kienet milqugħa u approvata mill-Kunsill u milqugħa mill-Parlament Ewropew, innotat il-ħtieġa għall-ħolqien u l-promozzjoni ta' kundizzjonijiet ekwi għall-akkwakultura bħala l-bażi għall-iżvilupp sostenibbli tagħha.

(44) Il-Politika Komuni tas-Sajd għandha tikkontribwixxi għall-Istrateġija Ewropa 2020 għal tkabbir intelliġenti, sostenibbli u inklussiv, u tgħin lejn il-kisba tal-għanijiet stipulati f'dik l-istrateġija ([2]).

(45) L-attivitajiet tal-akkwakultura fl-Unjoni huma influwenzati minn kundizzjonijiet differenti f'pajjiżi differenti, inkludi dwar l-awtorizzazzjonijiet għall-operaturi, il-linji gwida strateġiċi tal-Unjoni għal pjani strateġiċi nazzjonali għandhom jiġu żviluppati biex titjieb il-kompetittività tal-industrija tal-akkwakultura, b'appoġġ għall-iżvlupp tagħha u l-innovazzjoni, u l-inkoraġġiment tal-attività ekonomika, id-diversifikazzjoni u t-titjib tal-kwalità tal-ħajja fiż-żoni kostali u rurali, kif ukoll il-mekkaniżmi għall-iskambju bejn l-Istati Membri ta' informazzjoni u l-aqwa prassi permezz ta' metodu miftuħ ta' koordinazzjoni ta' miżuri nazzjonali dwar is-sigurtà tan-negozju, l-aċċess għall-ilmijiet u l-ispazju tal-Unjoni, u s-simplifikazzjoni amministrattiva tal-liċenzjar.

(46) In-natura speċifika tal-akkwakultura titlob Kunsill Konsultattiv għal konsultazzjoni mal-partijiet interessati dwar elementi tal-politiki tal-Unjoni li jistgħu jaffettwaw l-akkwakultura.

(46a) Fid-dawl tal-karatteristiċi speċjali tar-reġjuni li jinsabu l-aktar imbiegħda, l-aktar il-bgħid ġeografiku tagħhom u l-importanza tas-sajd għall-ekonomiji tagħhom, għandu jitwaqqaf Kunsill Konsultattiv għall-ibgħad reġjuni li jkun maqsum fi tliet taqsimiet li jkopru l-baċini tal-baħar tal-Atlantiku tal-Punent, tal-Atlantiku tal-Lvant u tal-Oċean Indjan. Wieħed mill-għanijiet ta' dak il-Kunsill Konsultattiv għandu jkun li jikkontribwixxi għal miżuri kontra s-sajd madwar id-dinja kollha li jkun illegali, mhux iddikjarat u mhux ġestit. **[Em. 48]**

([1]) COM(2009)0162.
([2]) COM(2010)2020.

L-Erbgħa 6 ta' Frar 2013

(47) Hemm bżonn li tissaħħaħ il-kompetittività tas-settur tas-sajd u l-akkwakultura tal-Unjoni u li jkun hemm enfasi fuq is-simplifikazzjoni b'appoġġ għal ġestjoni aħjar tal-attivitajiet ta' produzzjoni u kummerċ tas-settur. Meta jsir dan huwa meħtieġ li ***tiġi żgurata r-reċiproċità fl-iskambji kummerċjali ma' pajjiżi terzi b'tali mod li jinħolqu kundizzjonijiet ekwi għal kulħadd fis-suq tal-Unjoni, mill-aspett mhux biss tas-sostenibilità tas-sajd iżda wkoll fir-rigward tal-kontroll sanitarju***; l-Organizzazzjoni Komuni tas-Suq għall-prodotti tas-sajd u l-akkwakultura għandha tiżgura kundizzjonijiet ekwi għall-prodotti kollha tas-sajd u l-akkwakultura kkummerċjalizzati***, kemm jekk dawn il-prodotti għandhom l-oriġini tagħhom*** fl-Unjoni ***kif ukoll f'pajjiżi terzi***, għandha tippermetti li l-konsumaturi jagħmlu għażliet informati aħjar ***ibbażati fuq it-traċċabilità, għandha*** tappoġġa l-konsum responsabbli u għandha ttejjeb l-għarfien u l-fehim ekonomiku tas-swieq tal-Unjoni matul il-katina tal-provvista. ***Il-parti ta' dan ir-Regolament dwar l-Organizzjoni Komuni tas-Swieq għandha tinkludi dispożizzjonijiet li jagħmlu l-importazzjonijiet tas-sajd u tal-prodotti tal-akkwakultura soġġetti għall-konformità mal-istandards soċjali u ambjentali rikonoxxuti internazzjonalment.*** **[Em. 49]**

(48) L-Organizzazzjoni Komuni tas-Suq għandha tiġi implimentata f'konformità mal-impenji internazzjonali tal-Unjoni, b'mod partikolari fir-rigward tad-dispożizzjonijiet tal-Organizzazzjoni Dinjija tal-Kummerċ. Is-suċċess tal-Politika Komuni tas-Sajd tirrikjedi sistema effikaċi ta' kontroll, spezjoni u infurzar, inkluża l-ġlieda kontra l-attivitajiet tas-sajd IUU (illegali, mhux irrappurtati u mhux irregolati). ***Konsegwentement, il-leġiżlazzjoni eżistenti f'dan il-qasam*** għandha tiġi ***implimentata b'mod effettiv u għandha tiġi*** stabbilita sistema ta' kontroll, spezzjoni, u infurzar tal-Unjoni sabiex tiżgura l-konformità mar-regoli tal-Politika Komuni tas-Sajd. **[Em. 50]**

(49) L-użu ta' teknoloġiji moderni ***u effettivi*** għandu jiġi promoss fil-qafas tas-sistema ta' kontroll, spezzjoni, u infurzar tal-Unjoni. L-Istati Membri jew il-Kummissjoni għandhom ikollhom il-possibbiltà li jwettqu proġetti pilota fuq teknoloġiji ta' kontroll u sistemi ta' ġestjoni *tad-data* ġodda. **[Em. 51]**

(50) Sabiex jiżguraw l-involviment tal-operaturi kkonċernati fis-sistema ta' kontroll, spezzjoni, u infurzar tal-Unjoni, l-Istati Membri għandhom ikunu jistgħu jitolbu ***lill-operaturi*** tagħhom, sabiex jikkontribwixxu b'mod proporzjonali għall-kosti ***operazzjonali*** ta' dik is-sistema.

(51) L-għanijiet tal-Politika Komuni tas-Sajd ma jistgħux jintlaħqu b'mod suffiċjenti mill-Istati Membri minħabba l-problemi li jiltaqgħu magħhom fl-iżvilupp tal-industrija tas-sajd u l-ġestjoni tagħha, u l-limiti fuq ir-riżorsi finanzjarji tal-Istati Membri. Għalhekk, sabiex ikun hemm kontribut għall-kisba ta' dawn l-għanijiet, għandha tingħata għajnuna finanzjarja multiannwali tal-Unjoni, li tkun iffukata fuq il-prijoritajiet tal-Politika Komuni tas-Sajd ***u mfassla għall-fatturi speċifiċi tal-industrija tas-sajd fi Stati Membri inividwali***. **[Em. 52]**

(51a) L-assistenza finanzjarja tal-Unjoni għandha tiffaċilita l-iżvilupp ta' beni u servizzi pubbliċi fis-settur tas-sajd, u b'mod partikolari tappoġġja l-miżuri ta' kontroll u monitoraġġ, il-ġbir ta' informazzjoni, ir-riċerka u l-iżvilupp ta' attivitajiet immirati sabiex jiżguraw ekosistema tal-baħar sana. **[Em. 245]**

(52) L-għajnuna finanzjarja tal-Unjoni għandha tkun kundizzjonali fuq il-konformità mill-Istati Membri u l-operaturi***, inklużi s-sidien tal-bastimenti,*** mal-Politika Komuni tas-Sajd. Għaldaqstant tali għajnuna finanzjarja għandha tiġi interrotta, sospiża jew korretta f'każijiet ta' nuqqas ta' konformità mar-regoli tal-Politika Komuni tas-Sajd mill-Istati Membri u ksur serju ta' dawk ir-regoli mill-operaturi. **[Em. 53]**

(53) Id-djalogu mal-partijiet interessati kien essenzjali sabiex jintlaħqu l-għanijiet tal-Politika Komuni tas-Sajd. Meta jitqiesu l-kundizzjonijiet differenti fl-ilmijiet tal-Unjoni u ż-żieda fir-reġjonalizzazzjoni tal-Politika Komuni tas-Sajd, il-Kunsilli Konsultattivi għandhom jippermettu lill-Politika Komuni tas-Sajd li tibbenefika mill-għerf u l-esperjenza tal-partijiet kollha interessati***, b'mod partikolari fit-tfassil tal-pjani multiannwali***. **[Em. 54]**

(54) ~~Jidher~~ ***Fid-dawl tal-karatteristiċi speċjali tal-aktar reġjuni mbiegħda, tal-akkwakultura u s-sajd fl-ilmijiet interni, tas-swieq u tal-Baħar l-Iswed, huwa*** xieraq li ~~l-Kummissjoni jkollha s-setgħa permezz ta' atti delegati li toħloq~~ ***jiġi stabbilit*** Kunsill Konsultattiv ~~ġdid u biex timmodifika l-oqsma ta' kompetenza ta' kunsilli eżistenti, b'mod partikolari fir-rigward tal-ispeċifitajiet tal-Baħar l-Iswed~~ ***għal kull wieħed minnhom***. **[Em. 55]**

L-Erbgħa 6 ta' Frar 2013

(55) Għall-kisba tal-għanijiet tal-Politika Komuni tas-Sajd, is-setgħa li jiġu adottati atti skont l-Artikolu 290 TFUE għandha tiġi ddelegata lill-Kummissjoni għall-fini ~~tal-ispeċifikazzjoni ta' miżuri relatati mas-sajd biex jittaffa' l-impatt tal-attivitajiet tas-sajd f'żoni speċjali ta' konservazzjoni,~~ ***tat-taffija, meta jkun hemm raġunijiet urġenti li jirrikjedu dan, tat-theddid serju għall-konservazzjoni tar-riżorsi bijoloġiċi tal-baħar, jew l-ekosistema tal-baħar,*** l-adattament tal-obbligu li jinħattu l-art il-qabdiet kollha għall-fini ta' konformità mal-obbligi internazzjonali tal-Unjoni, il-miżuri default ta' konservazzjoni fil-qafas ta' pjani multiannwali jew miżuri tekniċi, ~~il-kalkolu mill-ġdid tal-limiti massimi tal-kapaċità tal-flotta,~~ id-definizzjoni tal-informazzjoni dwar il-karatteristiċi u l-attività għall-bastimenti tas-sajd tal-Unjoni, ir-regoli għat-twettiq ta' proġetti pilota dwar sistemi ġodda ta' teknoloġiji ta' kontroll u ġestjoni *tad-data*, ~~l-emendi għall-Anness III fir-rigward tal-oqsma ta' kompetenza għall-Kunsilli Konsultattivi~~ u l-kompożizzjoni u l-funzjonament tal-Kunsilli Konsultattivi. **[Em. 56]**

(56) Huwa importanti ħafna li l-Kummissjoni twettaq konsultazzjonijiet xierqa matul ix-xogħol preparatorju tagħha għall-adozzjoni tal-atti delegati, inkluż f'livell ta' esperti.

(57) Meta tipprepara u tfassal l-atti delegati, il-Kummissjoni għandha tiżgura trażmissjoni simultanja, f'waqtha u xierqa tad-dokumenti rilevanti lill-Parlament Ewropew u lill-Kunsill.

(58) Sabiex ikunu żgurati kundizzjonijiet uniformi għall-implimentazzjoni ta' rekwiżiti operattivi tekniċi għall-modalitajiet għat-trażmissjoni tal-informazzjoni relatata mar-reġistri tal-flotot tas-sajd u mar-rekwiżiti tad-data għall-ġestjoni tas-sajd, is-setgħat ta' implimentazzjoni għandhom jingħataw lill-Kummissjoni. Dawn is-setgħat għandhom jiġu eżerċitati skont ir-Regolament (UE) Nru 182/2011 tal-Parlament Ewropew u tal-Kunsill tas-16 ta' Frar 2011 li jistabbilixxi r-regoli u l-prinċipji ġenerali dwar il-modalitajiet ta' kontroll mill-Istati Membri tal-eżerċizzju mill-Kummissjoni tas-setgħat ta' implimentazzjoni ([1]).

(59) Sabiex jintlaħaq l-għan bażiku tal-Politika Komuni tas-Sajd, jiġifieri li tipprovdi kundizzjonijiet ambjentali, ekonomiċi u soċjali sostenibbli fit-tul għas-setturi tas-sajd u l-akkwakultura, u li tikkontribwixxi għad-disponibbiltà tal-provvisti tal-ikel, huwa neċessarju u xieraq li jiġu stabbiliti regoli dwar il-konservazzjoni u l-isfruttar tar-riżorsi bijoloġiċi tal-baħar ***u regoli li jiżguraw is-sostenibilità ekonomika u soċjali tas-settur tas-sajd u ġbir tal-molluski fl-Unjoni, fejn ikun xieraq, billi jiġi pprovdut finanzjament suffiċjenti.*** **[Em. 57]**

(60) Skont il-prinċipju tal-proporzjonalità kif stipulat fl-Artikolu 5 tat-Trattat dwar l-Unjoni Ewropea, dan ir-Regolament ma jmurx lil hinn minn dak li huwa meħtieġ sabiex jintlaħaq dak il-għan.

(61) Id-Deċiżjoni tal-Kunsill 2004/585/KE tad-19 ta' Lulju 2004 li tistabbilixxi Kunsilli Konsultattivi Reġjonali taħt il-Politika Komuni tas-Sajd ([2]) għandha tiġi rrevokata malli jidħlu fis-seħħ ir-regoli korrispondenti skont dan ir-Regolament.

~~(62) Ir-Regolament (KE) Nru 199/2008 tal-25 ta' Frar 2008 dwar l-istabbiliment ta' qafas Komunitarju għall-ġbir, il-ġestjoni u l-użu ta' data [data] fis-settur tas-sajd u appoġġ għall-parir xjentifiku fir-rigward tal-Politika Komuni tas-Sajd ([3]) għandu jiġi revokat, iżda għandu jkompli japplika għall-programmi nazzjonali adottati għall-ġbir u l-ġestjoni ta' data għas-snin 2011 — 2013.~~ **[Em. 58]**

(63) Minħabba l-għadd u l-importanza tal-emendi li għandhom isiru, ir-Regolament tal-Kunsill (KE) Nru 2371/2002 għandu jiġi rrevokat,

ADOTTAW DAN IR-REGOLAMENT:

PARTI I

DISPOŻIZZJONIJIET ĠENERALI

Artikolu 1

Ambitu

1. Il-Politika Komuni tas-Sajd għandha tkopri:

([1]) ĠU L 55, 28.2.2011, p. 13.
([2]) ĠU L 256, 3.8.2004, p. 17.
~~([3]) ĠU L 60, 5.3.2008, p. 1.~~

L-Erbgħa 6 ta' Frar 2013

(a) il-konservazzjoni, ~~il-ġestjoni u l-isfruttar~~ ta' riżorsi bijoloġiċi tal-baħar ***u l-isfruttar sostenibbli u l-ġestjoni tas-setturi tas-sajd immirati għal dawn ir-riżorsi***;

(b) ir-riżorsi bijoloġiċi tal-ilma ħelu, l-akkwakultura u l-ipproċessar u l-kummerċjalizzazzjoni ta' prodotti tas-sajd u tal-akkwakultura, fir-rigward ta' miżuri dwar is-swieq u miżuri finanzjarji b'appoġġ għall-Politika Komuni tas-Sajd***, miżuri strutturali u l-ġestjoni tal-kapaċità tal-flotta;***

(ba) il-vijabilità soċjali u ekonomika tal-attivitajiet tas-sajd, il-promozzjoni tal-impjieg fil-komunitajiet kostali u l-iżvilupp tagħhom u l-problemi speċifiċi tas-sajd fuq skala żgħira u dak artiġjanali u l-akkwakultura. *[Em. 59]*

2. Il-Politika Komuni tas-Sajd għandha tkopri l-attivitajiet imsemmija fil-paragrafu 1 meta dawn jitwettqu:

(a) fit-territorju tal-Istati Membri; jew

(b) fl-ilmijiet tal-Unjoni, inkluż minn bastimenti tas-sajd li jtajru l-bandiera ta', u jkunu rreġistrati f'pajjiżi terzi; jew

(c) minn bastimenti tas-sajd tal-Unjoni barra l-ilmijiet tal-Unjoni; jew

(d) minn ċittadini tal-Istati Membri, mingħajr preġudizzju għar-responsabbiltà primarja tal-Istat tal-bandiera.

Artikolu 2

Għanijiet ġenerali

1. Il-Politika Komuni tas-Sajd għandha tiżgura li l-attivitajiet tas-sajd u l-akkwakultura ~~jipprovdu kundizzjonijiet ambjentali, ekonomiċi u soċjali sostenibbli fit-tul u jikkontribwixxu~~ ***jkunu sostenibbli ambjentalment għal żmien twil u jiġu ġestiti b'mod li jkun konsistenti mal-objettivi li jinkisbu benefiċċji ekonomiċi, soċjali u tal-impjiegi, li jsir kontribut*** għall-provvisti tal-ikel ***u l-opportunitajiet ta' sajd rikreattiv, u li tippermetti l-industriji tal-ipproċessar u l-attivitajiet tal-art direttament marbuta mal-attivitajiet tas-sajd, filwaqt li jitqiesu l-interessi kemm tal-konsumaturi kif ukoll tal-produtturi***.

2. Il-Politika Komuni tas-Sajd għandha tapplika l-approċċ prekawzjonarju għall-ġestjoni tas-sajd, u għandha tfittex li tiżgura, sal-2015, li ~~l-isfruttar ta' riżorsi bijoloġiċi ħajjin tal-baħar ireġġa' lura u jżomm il-popolazzjonijiet tal-ispeċijiet mistada~~ ***r-rati tal-mortalità mis-sajd jiġu stabbiliti f'livelli li għandhom jippermettu li l-istokkijiet tal-ħut jirkupraw, mhux iktar tard mill-2020,*** 'l fuq ~~minn~~ ***mil***-livelli li ***jkunu*** jistgħu jipproduċu r-rendiment massimu sostenibbli ***u li l-istokkijiet kollha rkuprati jistgħu jinżammu f'dawn il-livelli***.

3. Il-Politika Komuni tas-Sajd għandha timplimenta l-approċċ abbażi tal-ekosistema għall-ġestjoni tas-sajd ***u l-akkwakultura*** sabiex tiżgura li ~~l-impatti~~ ***s-sajd u l-akkwakultura jikkontribwixxu għall-objettiv tal-minimizzazzjoni tal-impatt*** tal-attivitajiet ~~tas-sajd~~ ***tal-bniedem*** fuq l-ekosistema tal-baħar, ~~ikunu limitati~~ ***li ma jikkontribwixxux għad-degradazzjoni tal-ambjent marittimu u li jkunu mfassla b'mod effettiv skont is-setturi tas-sajd u r-reġjuni individwali***.

3a. Il-Politika Komuni tas-Sajd għandha tippromwovi l-iżvilupp sostenibbli u l-benesseri tal-komunitajiet kostali, u l-impjiegi, il-kundizzjonijiet tax-xogħol u s-sikurezza tal-operaturi tas-sajd.

4. Il-Politika Komuni tas-Sajd għandha ~~tintegra r-rekwiżiti tal-~~***tkun konsistenti mal-***leġiżlazzjoni ambjentali tal-Unjoni ***kif ukoll ma' politiki oħra tal-Unjoni***.

4a. Il-Politika Komuni tas-Sajd għandha tiżgura li l-kapaċità tas-sajd tal-flotot tkun integrata mal-livelli tal-isfruttament li jikkonformaw mal-paragrafu 2.

4b. Il-Politika Komuni tas-Sajd għandha tikkontribwixxi għall-ġbir ta' data xjentifika komprensiva u kredibbli. **[Em. 60]**

L-Erbgħa 6 ta' Frar 2013

Artikolu 3

Għanijiet speċifiċi

Sabiex jintlaħqu l-għanijiet ġenerali stipulati fl-Artikolu 2, il-Politika Komuni tas-Sajd għandha b'mod partikolari:

(a) ***tevita, timminimizza u kemm jista' jkun*** telimina l-qbid mhux mixtieq ~~ta' stokkijiet kummerċjali u gradwalment tiżgura li l-qbid kollu ta' dawn l-istokkijiet jinħatt l-art~~;

(aa) tiżgura li l-qbid kollu ta' stokkijiet mistada u stokkijiet regolati jinħatt, filwaqt li jitqies l-aħjar parir xjentifiku u jiġi evitat il-ħolqien ta' swieq ġodda jew l-espansjoni ta' dawk eżistenti;

(b) tipprovdi kundizzjonijiet għal attivitajiet tas-sajd effiċjenti ~~fi ħdan~~ ***u ambjentalment sostenibbli fl-Unjoni biex jerġa' jkun hemm*** industrija tas-sajd ekonomikament vijabbli u kompetittiva***, filwaqt li jkunu żgurati kundizzjonijiet ġusti fis-suq Intern***;

(c) tippromwovi l-iżvilupp tal-attivitajiet tal-akkwakultura ~~fl-Unjoni biex tikkontribwixxi~~ ***u tal-industrij marbuta magħhom, filwaqt li tiżgura li dawn ikunu ambjentalment sostenibbli u li jikkontribwixxu*** għas-sikurezza tal-ikel u l-impjiegi f'żoni kostali u rurali;

(d) ***tippromwovi distribuzzjoni ekwa tar-riżorsi tal-baħar sabiex*** tikkontribwixxi għal standard tal-għajxien ġust ***u standards soċjali*** għal dawk li jiddependu fuq l-attivitajiet tas-sajd;

(e) tqis l-interessi tal-konsumaturi;

(f) tiżgura ġbir ***sistematiku, armonizzat, regolari*** u ***affidabbli tad-data u*** ġestjoni ***trasparenti tad-data u tindirizza l-kwistjonijiet li jirriżultaw mill-ġestjoni tal-istokkijiet li ma jkollhiex biżżejjed data;***

(fa) tippromwovi attivitajiet ta' sajd kostali fuq skala żgħira;

(fb) tikkontribwixxi għall-ksib u ż-żamma ta' status ambjentali tajjeb kif stipulat fl-Artikolu 1(1) tad-Direttiva 2008/56/KE; *[Em. 61 u 235]*

Artikolu 4

Prinċipji ta' governanza tajba

Il-Politika Komuni tas-Sajd għandha ~~tkun immexxija mill-prinċipji~~ ***tapplika l-prinċipji*** ta' governanza tajba li ġejjin:

(a) id-definizzjoni ċara tar-responsabbiltajiet fil-livelli tal-Unjoni, ***reġjonali,*** nazzjonali~~, reġjonali~~ u lokali***, b'rispett lejn l-arranġamenti kostituzzjonali ta' kull Stat Membru***;

(aa) il-ħtieġa li jittieħed approċċ deċentralizzat u reġjonalizzat għall-immaniġġjar tal-attivitajiet tas-sajd;

(b) l-istabbiliment ta' miżuri skont l-aħjar parir xjentifiku disponibbli;

(c) perspettiva fit-tul;

(ca) it-tnaqqis tal-ispejjeż amministrattivi;

(d) involviment ~~wiesa'~~ ***xieraq*** tal-partijiet interessati***, b'mod partikolari tal-Kunsilli Konsultattivi u s-sħab soċjali,*** fl-istadji kollha mill-konċepiment sal-implimentazzjoni tal-miżuri***, li jiżgura li l-elementi reġjonali speċifiċi jinżammu, permezz ta' approċċ reġjonalizzat***;

(e) ir-responsabbiltà primarja tal-Istat tal-bandiera;

(f) konsistenza mal-politika marittima integrata, u ma' politiki oħra tal-Unjoni;

(fa) il-ħtieġa li jitwettqu valutazzjonijiet tal-impatt ambjentali u strateġiċi;

L-Erbgħa 6 ta' Frar 2013

(fb) parità bejn id-dimensjoni interna u esterna tal-Politika Komuni tas-Sajd, sabiex l-istandards u l-mekkaniżmi ta' infurzar applikati internament fl-Unjoni jiġu applikati wkoll esternament, meta jkun il-każ;

(fc) immaniġġjar trasparenti tad-data u t-teħid ta' deċiżjonijiet bi qbil mal-Konvenzjoni tan-Nazzjonijiet Uniti tal-Kummissjoni Ekonomika għall-Ewropa dwar l-aċċess għall-informazzjoni, il-parteċipazzjoni tal-pubbliku fit-teħid tad-deiżjonijiet u l-aċċess għall-ġustizzja fi kwistjonijiet ambjentali ("il-Konvenzjoni ta' Aarhus"), approvata f'isem l-Unjoni permezz tad-Deċiżjoni tal-Kunsill 2005/370/KE [1]. **[Em. 62 u 220]**

Artikolu 5

Definizzjonijiet

Għall-iskop ta' dan ir-Regolament għandhom japplikaw id-definizzjonijiet li ġejjin:

(1) "ilmijiet tal-Unjoni" tfisser l-ilmijiet ***u qiegħ il-baħar*** taħt is-sovranità jew il-ġuris dizzjoni tal-Istati Membri ħlief ~~l-ilmijiet~~ ***dawk*** li jmissu mat-territorji msemmija fl-Anness II għat-Trattat; **[Em. 63]**

(2) "riżorsi bijoloġiċi tal-baħar" tfisser speċijiet akkwatiċi tal-baħar disponibbli u aċċessibbli, inklużi speċijiet anadromi u katadromi matul l-istadji kollha taċ-ċiklu tal-ħajja tagħhom;

(3) "riżorsi bijoloġiċi tal-ilma ħelu" tfisser speċijiet akkwatiċi ħajjin tal-ilma ħelu li huma disponibbli u aċċessibbli;

(4) "bastiment tas-sajd" tfisser kwalunkwe bastiment mgħammar għas-sajd kummerċjali ta' riżorsi bijoloġiċi tal-baħar;

(5) "bastiment tas-sajd tal-Unjoni" tfisser bastiment li jtajjar il-bandiera ta' Stat Membru u li jkun irreġistrat fl-Unjoni;

(5a) "sajjieda" tfisser kwalunkwe persuna involuta f'sajd professjonali, kif rikonoxxut minn Stat Membru, abbord bastiment operattiv tas-sajd jew involuta f'qabdiet professjonali ta' organiżmi tal-baħar, kif rikonoxxut mill-Istat Membru, mingħajr bastiment; **[Em. 64]**

(5b) "dħul fil-flotta tas-sajd" tfisser reġistrazzjoni ta' bastiment tas-sajd fir-reġistru tal-bastimenti tas-sajd ta' Stat Membru; **[Em. 65]**

(6) "rendiment massimu sostenibbli" tfisser ~~il-qabda massima li tista' tittieħed~~ ***l-akbar rendiment teoretiku ta' ekwilibriju li jista' jittieħed kontinwament (bħala medja)*** minn stokk ~~ta' ħut b'mod indefinit~~ ***f'kundizzjonijiet ambjentali eżistenti (medji) mingħajr ma jiġi affettwat b'mod sinifikanti l-proċess tar-riproduzzjoni***; **[Em. 66]**

(6a) "speċijiet mistada" tfisser speċijiet soġġetti għal pressjoni/sfruttar ta' sajd inklużi speċijiet li jinqabdu bħala qabda sekondarja jew effettwati mis-sajd iżda mhux maħtutin; **[Em. 67]**

(7) "approċċ prekawzjonarju għall-ġestjoni tas-sajd"***, kif imsemmi fl-Artikolu 6 tal-Ftehim tan-Nazzjonijiet Uniti għall-Istokkijiet tal-Ħut*** tfisser approċċ li skontu n-nuqqas ta' informazzjoni xjentifika adegwata m'għandux jiġġustifika l-posponiment jew in-nuqqas ta' teħid ta' miżuri ta' ġestjoni sabiex jiġu kkonservati l-ispeċijiet fil-mira, speċijiet assoċjati jew dipendenti u speċijiet mhux fil-mira u l-ambjent tagħhom; **[Em. 68]**

(8) "approċċ għall-ġestjoni tas-sajd ibbażat fuq l-ekosistema" tfisser approċċ li jiżgura li ~~l-benefiċċji mir-riżorsi akkwatiċi ħajjin ikunu għoljin filwaqt li l-impatti diretti u indiretti tal-operazzjonijiet tas-sajd fuq l-ekosistemi tal-baħar ikunu baxxi u mhux detrimentali għall-funzjonament, id-diversità u l-integrità futuri ta' dawk l-ekosistemi~~ ***t-teħid ta' deċiżjoni jikkunsidra l-impatti tas-sajd, l-attivitajiet l-oħra tal-bniedem u fatturi ambjentali fuq stokkijiet immirati u l-ispeċijiet kollha l-oħra li jappartjenu għall-istess ekosistema jew li huma assoċjati mal-istokkijiet immirati jew jiddependu minnhom, filwaqt li jiġi żgurat li l-pressjoni kollettiva ta' tali attivitajiet tinżamm f'livelli kompatibbli mal-kisba ta' status ambjentali tajjeb***; **[Em. 237]**

(1) ***ĠU L 124, 17.5.2005, p. 1.***

L-Erbgħa 6 ta' Frar 2013

(9) "rata ta' mortalità mis-sajd" tfisser ~~il-qbid ta'~~ ***ir-rata li biha l-bijomassa u individwi ta' speċijiet qed jitneħħew minn*** stokk ~~matul perjodu partikolari bħala proporzjon tal-istokk medju disponibbli għas-sajd f'dak il-perjodu~~ ***permezz ta' attivitajiet tas-sajd***; **[Em. 70]**

(9a) "RMSR" tfisser rata ta' mortalità tas-sajd li hi konsistenti mal-kisba tar-Rendiment Massimu Sostenibbli; **[Em. 71]**

(10) "stokk" tfisser riżorsa bijoloġika tal-baħar li ~~jkollha karatteristiċi distinti u li sseħħ~~ ***tkun tinsab*** f'żona ta' ġestjoni partikolari; **[Em. 72]**

(11) "limitu ta' qbid" tfisser limitu kwantitattiv fuq ~~il-ħatt l-art~~ ***il-qabdiet*** ta' stokk ta' ħut jew ta' grupp ta' stokkijiet ta' ħut matul perjodu partikolari; **[Em. 73]**

(11a) "qabdiet mhux mixtieqa" tfisser qabdiet ta' speċijiet taħt id-daqs minimu ta' referenza jew id-daqs minimu ta' ħatt l-art jew qabdiet ta' speċijiet projbiti jew protetti, jew ta' speċijiet li ma jistgħux jinbigħu jew individwi ta' speċijiet li jistgħu jinbigħu li ma jissodisfawx ir-rekwiżiti speċifikati fid-dispożizzjonijiet tal-leġiżlazzjoni tal-Unjoni dwar is-sajd li tistipula miżuri tekniċi, ta' monitoraġġ u ta' konservazzjoni; [Em. 74]

(12) "punt ta' referenza dwar konservazzjoni" tfisser il-valuri ta' parametri tal-popolazzjoni ta' stokk ta' ħut (bħall-bijomassa ***(B), il-bijomassa ta' stokk riproduttiv (SSB)*** jew ir-rata ta' mortalità mis-sajd ***(F)***) użati fil-ġestjoni tas-sajd, ***biex jiddefinixxu,*** pereżempju ~~fir-rigward~~ ta' livell aċċettabbli ta' riskju bijoloġiku jew livell mixtieq ta' rendiment; **[Em. 75]**

(12a) "punt ta' referenza dwar il-limitu" tfisser il-valuri ta' parametri tal-popolazzjoni ta' stokk ta' ħut (bħall-bijomassa jew ir-rata ta' mortalità mis-sajd) użati fil-ġestjoni tas-sajd biex jindikaw limitu li 'l fuq jew 'l isfel minnu l-ġestjoni tas-sajd tkunkonsistenti ma' objettiv tal-ġestjoni bħal livell aċċettabbli ta' riskju bijoloġiku jew livell mixtieq ta' rendiment; [Em. 76]

(12b) – "stokk fil-limiti bijoloġiċi sikuri" tfisser stokk li hu probabbli ħafna li l-bijomassa stmata ta' stokk riproduttiv tiegħu fl-aħħar tas-sena preċedenti hija ogħla mill-punt ta' referenza limitu tal-bijomassa (Blim) u r-rata stmata tiegħu ta' mortalità mis-sajd għas-sena preċedenti hija inqas mill-punt ta' referenza limitu tar-rata ta' mortalità (Flim); [Em. 77]

(13) "salvagwardja" tfisser miżura prekawzjonarja maħsuba biex tipproteġi ~~jew timpedixxi~~ milli sseħħ xi ħaġa mhux mixtieqa; **[Em. 78]**

(14) "miżuri tekniċi" tfisser il-miżuri li jirregolaw il-kompożizzjoni tal-ispeċijiet, il-kompożizzjoni tad-daqs tal-qabdiet u l-impatti fuq komponenti tal-ekosistemi ***jew il-funzjonament tagħhom*** li jirriżultaw mill-attivitajiet tas-sajd billi jiġu imposti kundizzjonijiet dwar l-użu u ~~l-istruttura~~ ***l-karatteristiċi*** tal-irkaptu tas-sajd u ~~r-restrizzjoni tal-aċċess~~ ***permezz tal-impożizzjoni ta' restrizzjonijiet relatati mal-ħin jew mal-ispazju għall-aċċess*** għal żoni tas-sajd; **[Em. 79]**

(14a) "ħabitats essenzjali tal-ħut" tfisser ħabitats tal-baħar fraġli li jeħtieġu protezzjoni minħabba r-rwol vitali tagħhom li jissodisfaw il-ħtiġijiet ekoloġiċi u bijoloġiċi tal-ispeċijiet tal-ħut, inkluż it-territorju għall-bidien, it-trobbija u t-tmigħ; [Em. 80]

(14b) "sit ta' sajd protett" tfisser sit tal-baħar definit ġeografikament fejn ċerti attivitajiet ta' sajd, jew kollha kemm huma, li jseħħu fih huma pprojbiti temporanjament jew b'mod permanenti sabiex jittejbu l-isfruttament u l-konservazzjoni tar-riżorsi akkwatiċi ħajjin jew il-protezzjoni tal-ekosistemi tal-baħar; [Em. 81]

(15) "opportunità tas-sajd" tfisser dritt legali kkwantifikat għas-sajd ***ta' ċertu stokk ta' ħut***, espress f'termini ta' qabdiet ~~u/ jew~~ ***massimi jew*** sforz ***massimu*** tas-sajd ~~u l-kundizzjonijiet marbuta funzjonalment magħhom li jkunu neċessarji sabiex jiġu kkwantifikati f'ċertu livell~~ ***għal sit partikolari ta' ġestjoni***; **[Em. 82]**

(16) "sforz tas-sajd" tfisser il-prodott tal-kapaċità u l-attività ta' bastiment tas-sajd; għal grupp ta' bastimenti tas-sajd ikun it-total tal-isforz tas-sajd tal-bastimenti kollha fil-grupp;

L-Erbgħa 6 ta' Frar 2013

~~(17) "konċessjonijiet tas-sajd trasferibbli" tfisser id-drittijiet revokabbli tal-utenti għal parti speċifika tal-opportunitajiet tas-sajd allokati lil Stat Membru jew stabbiliti f'pjani ta' ġestjoni adottati minn Stat Membru skont l-Artikolu 19 tar-Regolament (KE) Nru 1967/2006 ([1]), li d-detentur jista' jittrasferixxi lil detenturi oħra eliġibbli ta' konċessjonijiet tas-sajd trasferibbli bħal dawn; **[Em. 83]**~~

~~(18) "opportunitajiet individwali tas-sajd" tfisser opportunitajiet annwali tas-sajd allokati lil detenturi ta' konċessjonijiet tas-sajd trasferibbli fi Stat Membru fuq il-bażi tal-proporzjon tal-opportunitajiet tas-sajd li jappartjenu lil dak l-Istat Membru;~~ **[Em. 84]**

(19) "kapaċità għas-sajd" tfisser ***l-abilità ta' bastiment li jaqbad il-ħut, imkejla mil-lat tal-karatteristiċi tal-bastiment, inklużi*** t-tunnellaġġ ta' bastiment f'TG (Tunnellaġġ Gross) ~~u l-qawwa~~***, il-qawwa*** tiegħu f'kW (Kilowatt) kif definit fl-Artikoli 4 u 5 tar-Regolament tal-Kunsill (KEE) Nru 2930/86 tat-22 ta' Settembru 1986 li jiddefinixxi l-karatteristiċi tad-dgħajjes tas-sajd ([2])***, kif ukoll in-natura u d-daqs tal-irkapti tas-sajd tiegħu u kwalunkwe parametru ieħor li jaffettwa l-abilità tiegħu li jaqbad il-ħut***; **[Em. 85]**

(19a) 'il-kapaċità tal-akkomodazzjoni' tfisser iż-żoni abbord maħsuba biss biex jipprovdu spazju ta' għajxien u mistrieħ għall-ekwipaġġ; **[Em. 86]**

(20) 'akkwakultura' tfisser it-tkabbir u l-kultivazzjoni ta' organiżmi akkwatiċi bl-użu ta' tekniki mfassla biex tiżdied il-produzzjoni tal-organiżmi inkwistjoni lil hinn mill-kapaċità naturali tal-ambjent~~, fejn l-organiżmi jibqgħu l-proprjetà tal-persuna fiżika jew ġuridika matul l-istadju tat-tkabbir u tal-kultivazzjoni, sa u inkluż il-ħsad~~; **[Em. 87]**

(21) 'liċenzja tas-sajd' tfisser liċenzja kif imsemmija fl-Artikolu 4(9) tar-Regolament tal-Kunsill (KE) Nru 1224/2009 tal-20 ta' Novembru 2009 li jistabbilixxi sistema Komunitarja ta' kontroll għall-iżgurar tal-konformità mar-regoli tal-Politika Komuni tas-Sajd ([3]);

(22) 'awtorizzazzjoni tas-sajd' tfisser awtorizzazzjoni kif imsemmija fl-Artikolu 4(10) tar-Regolament (KE) Nru 1224/2009;

(23) 'sajd' tfisser il-ġbir jew il-qabda ta' organiżmi akkwatiċi li jgħixu fl-ambjent naturali tagħhom, jew l-użu intenzjonat ta' kwalunkwe mezz li jippermetti ġbir jew qbid bħal dan;

(24) 'prodotti tas-sajd' tfisser l-organiżmi akkwatiċi li jirriżultaw minn kwalunkwe attività tas-sajd;

(25) 'operatur' tfisser il-persuna fiżika jew ġuridika li topera jew li tikkontrolla kwalunkwe impriża li twettaq xi waħda mill-attivitajiet relatati ma' xi stadju tal-produzzjoni, l-ipproċessar, it-tqegħid fis-suq, il-ktajjen ta' distribuzzjoni u tal-bejgħ lill-konsumatur tal-prodotti tas-sajd u l-akkwakultura***, jew kwalunkwe organizzazzjoni oħra li tirrappreżenta l-professjonisti tas-sajd li jkollha rikonoxximent ġuridiku u li tkun inkarigata mill-ġestjoni tal-aċċess għar-riżorsi tas-sajd kif ukoll tal-attivitajiet professjonali tas-sajd u tal-akkwakultura***; **[Em. 88]**

(26) 'ksur serju' tfisser ksur kif definit fl-Artikolu 42(1) tar-Regolament tal-Kunsill (KE) Nru 1005/2008 tad-29 ta' Settembru 2008 li jistabbilixxi sistema Komunitarja sabiex tipprevjeni, tiskoraġġixxi u telimina sajd illegali, mhux irrappurtat u mhux irregolat ([4]) u fl-Artikolu 90(1) tar-Regolament (KE) Nru 1224/2009;

(27) 'utent finali ta' data xjentifika' tfisser korp ***ta' riċerka, jew korp ta' ġestjoni*** b'interess ta' ~~riċerka jew ġestjoni~~ fl-analiżi xjentifika ta' data fis-settur tas-sajd; **[Em. 89]**

(28) 'eċċess tal-qabda permissibbli' tfisser dik il-parti tal-qabda permissibbli li Stat kostali ma jkollux il-kapaċità li ~~jaħsad;~~ ***jistad matul perjodu partikolari ta' żmien, li jirriżulta f'li r-rata ta' sfruttament globali għall-istokkijiet individwali tinżamm anqas mill-livelli li fihom l-istokkijiet kapaċi jreġġgħu lura lilhom infushom għal li kienu u ż-żamma ta' popolazzjonijiet ta' speċijiet maqbuda 'l fuq mil-livelli li jistgħu jipproduċu r-rendiment massimu sostenibbli***; **[Em. 90]**

(29) 'prodotti tal-akkwakultura' tfisser l-organiżmi akkwatiċi fi kwalunkwe stadju taċ-ċiklu tal-ħajja tagħhom li jirriżultaw minn kwalunkwe attività tal-akkwakultura;

~~([1]) ĠU L 409, 30.12.2006, p. 11.~~
([2]) ĠU L 274, 25.9.1986, p. 1.
([3]) ĠU L 343, 22.12.2009, p. 1.
([4]) ĠU L 286, 29.10.2008, p. 1.

L-Erbgħa 6 ta' Frar 2013

(30) 'bijomassa ta' stokk riproduttiv tfisser stima tal-massa tal-ħut ta' riżorsa partikolari li ~~jirriproduċi~~ ***jkunu maturi biżżejjed biex jirriproduċu*** fi żmien definit, ~~li tinkludi ħut kemm irġiel kif ukoll nisa u ħut li jirriproduċi bit-tifriħ~~; **[Em. 91]**

(31) 'sajd imħallat' tfisser sajd ~~fejn~~ ***li fih*** tkun preżenti iżjed minn speċi waħda ~~fiż-żona fejn ikun qiegħed isir is-sajd~~ ***f'żona speċifika*** u jkunu ~~vulnerabbli li~~ ***jistgħu*** jinqabdu ~~fl-irkaptu tas-sajd~~ ***fl-istess qabda***; **[Em. 92]**

(32) 'ftehimiet dwar sajd sostenibbli' tfisser ftehimiet internazzjonali konklużi ma' stat ieħor għall-fini li jinkiseb aċċess għar-riżorsi jew l-ilmijiet ***bil-għan li tiġi sfruttata b'mod sostenibbli parti mill-eċċess tar-riżorsi bijoloġiċi tal-baħar*** fi skambju ma' kumpens finanzjarju mill-Unjoni***, li jsostnu lis-settur lokali tas-sajd, b'enfasi partikolari fuq il-ġbir tad-data xjentifika, il-monitoraġġ u l-kontroll, u għall-fini li jinkiseb aċċess reċiproku għal riżorsi jew ilmijiet permezz tal-iskambju ta' opportunitajiet tas-sajd bejn l-Unjoni u l-pajjiż terz***; **[Em. 93]**

(32a) 'qabda inċidentali' tfisser il-qabda ta' kwalunkwe organiżmu mhux intenzjonat li jinqabad sew jekk jinżamm u jinħatt l-art jew jekk jintrema; **[Em. 95]**

(32b) 'qabda' tfisser kwalunkwe riżors bijoloġiku tal-baħar li jinqabad bis-sajd; **[Em. 96]**

(32c) "impatt baxx tas-sajd" tfisser l-użu ta' tekniki selettivi tas-sajd, li jkollhom impatt detrimentali minimu fuq l-ekosistemi tal-baħar u jirriżultaw f'emissjonijiet baxxi ta' fjuwil; **[Em. 97]**

(32d) "sajd selettiv" tfisser sajd b'metodi ta' sajd jew irkapti tas-sajd li jimmiraw għal organiżmi u jaqbadhom skont id-daqs u l-ispeċi tagħhom matul l-operazzjoni tas-sajd, li jippermettu li speċji li ma jkunux fil-mira jiġu evitati jew rilaxxati mingħajr dannu; **[Em. 98]**

PARTI II

AĊĊESS GĦALL-ILMIJIET

Artikolu 6

Regoli ġenerali dwar l-aċċess għall-ilmijiet

1. Il-bastimenti tas-sajd tal-Unjoni għandhom ikollhom aċċess indaqs għall-ilmijiet u r-riżorsi fl-ilmijiet kollha tal-Unjoni għajr dawk imsemmija fil-paragrafi 2 u 3, suġġett għall-miżuri adottati skont il-Parti III.

2. Fl-ilmijiet sa 12-il mil nawtiku mil-linji bażi taħt is-sovranità jew il-ġurisdizzjoni tagħhom, l-Istati Membri għandhom ikunu awtorizzati mill-1 ta' Jannar 2013 sal-31 ta' Diċembru 2022 li jillimitaw is-sajd għal bastimenti tas-sajd li tradizzjonalment jistadu f'dawk l-ilmijiet minn portijiet fuq il-kosta maġenb, mingħajr preġudizzju għall-arranġamenti għal bastimenti tas-sajd tal-Unjoni li jtajru l-bandiera ta' Stati Membri oħra skont relazzjonijiet eżistenti dwar il-viċinat bejn l-Istati Membri u l-arranġamenti li jinsabu fl-Anness I, li jistabbilixxu għal kull Stat Membru ż-żoni ġeografiċi fi ħdan il-faxex kostali ta' Stati Membri oħra fejn isiru attivitajiet tas-sajd u l-ispeċijiet ikkonċernati. ***L-Istati Membri jistgħu jipprevedu aċċess esklussiv jew preferenzjali għal sajjieda artiġjanali jew tal-kosta fuq skala żgħira, b'kunsiderazzjoni ta' fatturi soċjali u ambjentali, inkluż il-benefiċċji potenzjali derivati mill-għoti ta' aċċess esklussiv jew preferenzjali għall-intrapriżi lokali jew mikronegozji u għas-sajjieda li jsegwu prattiki tas-sajd selettivi u b'impatt baxx.*** L-Istati Membri għandhom jinfurmaw lill-Kummissjoni bir-restrizzjonijiet imdaħħla skont dan il-paragrafu. **[Em. 251]**

3. Fl-ilmijiet sa 100 mil nawtiku mil-linji bażi tal-Azores, Madejra u l-Gżejjer Kanarji, l-Istati Membri kkonċernati jistgħu mill-1 ta' Jannar 2013 sal-31 ta' Diċembru 2022 jillimitaw is-sajd għal bastimenti rreġistrati fil-portijiet ta' dawk il-gżejjer. Tali restrizzjonijiet m'għandhomx japplikaw għal bastimenti tal-Unjoni li tradizzjonalment jistadu f'dawk l-ilmijiet, sakemm dawk il-bastimenti ma jaqbżux l-isforz tas-sajd eżerċitat tradizzjonalment. L-Istati Membri għandhom jinfurmaw lill-Kummissjoni bir-restrizzjonijiet imdaħħla skont dan il-paragrafu.

L-Erbgħa 6 ta' Frar 2013

3a. L-istatus taż-żona bijoloġikament sensittiva eżistenti kif definit fl-Artikolu 6 fir-Regolament tal-Kunsill (KE) Nru 1954/2003 ta' l-4 ta' Novembru 2003 dwar l-immaniġġjar ta' l-isforz għas-sajd li jirrigwarda ċerti żoni u riżorsi tas-sajd tal-Komunità [1] ***għandu jinżamm fil-forma attwali tiegħu.*** **[Em. 99]**

4. Id-dispożizzjonijiet li se jsegwu l-arranġamenti stipulati fil-paragrafu 2 u 3 għandhom jiġu adottati sal-31 ta' Diċembru 2022.

PARTI III

MIŻURI GĦALL-KONSERVAZZJONI U ***L-ISFRUTTAR SOSTENIBBLI*** TAR-RIŻORSI BIJOLOĠIĊI TAL-BAĦAR
[Em. 100]

TITOLU I

TIPI TA' MIŻURI

Artikolu - 7

Dispożizzjonijiet ġenerali dwar il-miżuri ta' konservazzjoni

1. Bil-għan li jintlaħqu l-objettivi ġenerali tal-Politika Komuni tas-Sajd stipulati fl-Artikolu 2, l-Unjoni għandha tadotta miżuri għall-konservazzjoni u l-isfruttar sostenibbli tar-riżorsi bijoloġiċi tal-baħar kif spjegat fl-Artikoli 7 u 8. Dawn għandhom, b'mod partikolari, jiġu adottati fil-forma ta' pjani multiannwali skont l-Artikoli 9, 10 u 11.

2. Tali miżuri għandhom jikkonformaw mal-objettivi spjegati fl-Artikoli 2 u 3 ta' dan ir-Regolament u għandhom jiġu adottati b'kunsiderazzjoni tal-aħjar parir xjentifiku disponibbli u l-opinjonijiet li jaslu mingħand il-Kunsilli Konsultattivi rilevanti.

3. L-Istati Membri għandhom jingħataw is-setgħa li jadottaw miżuri ta' konservazzjoni skont l-Artikoli 17 sa 24 u dispożizzjonijiet rilevanti oħra ta' dan ir-Regolament. *[Em. 101]*

Artikolu 7

Tipi ta' miżuri ta' konservazzjoni

Il-miżuri għall-konservazzjoni ***u l-isfruttar sostenibbli*** tar-riżorsi bijoloġiċi tal-baħar jistgħu jinkludu dawn li ġejjin:

(a) l-adozzjoni ta' pjani multiannwali skont l-Artikoli 9 – 11;

(b) l-istabbiliment ta' miri għall-isfruttar sostenibbli ***u l-konservazzjoni*** tal-istokkijiet ***u għall-protezzjoni tal-ambjent tal-baħar mill-impatt tal-attivitajiet tas-sajd***;

(c) l-adozzjoni ta' miżuri sabiex l-għadd ta' bastimenti tas-sajd u/jew it-tipi ta' bastimenti tas-sajd jiġu adattati għall-opportunitajiet disponibbli ta' sajd;

(d) l-istabbiliment ta' inċentivi~~, inklużi dawk ta' natura ekonomika,~~ sabiex jippromwovu sajd iżjed selettiv ~~jew b'impatt baxx~~***u metodi ta' sajd li jkollhom impatt baxx fuq l-ekosistema tal-baħar u r-riżorsi tas-sajd, inkluż l-għoti ta' aċċess preferenzjali għal opportunitajiet nazzjonali tas-sajd u inċentivi*** ta' natura ekonomika;

(e) ***l-adozzjoni ta' miżuri dwar*** l-iffissar ***u l-allokazzjoni*** ta' opportunitajiet tas-sajd, ***kif definit fl-Artikolu 16***;

(1) ***ĠU L 289, 7.11.2003, p. 1.***

L-Erbgħa 6 ta' Frar 2013

(f) l-adozzjoni ta' miżuri tekniċi kif imsemmija fl-Artikolu ***fl-Artikoli 8 u*** 14;

(g) l-adozzjoni ta' miżuri fir-rigward tal-obbligu li jitniżżlu l-qabdiet kollha ***biex jintlaħqu l-objettivi stabbiliti fl-Artikolu 15***;

(h) it-twettiq ta' proġetti pilota dwar tipi alternattivi ta' tekniki għall-ġestjoni tas-sajd ***u rkapti tas-sajd li jżidu s-selettività jew li jimminimizzaw l-impatt tal-attivitajiet tas-sajd fuq l-ambjent tal-baħar;***

(ha) l-adozzjoni ta' miżuri li jgħinu lill-Istati Membri biex jissodisfaw ir-rekwiżiti skont il-leġiżlazzjoni ambjentali;

(hb) l-adozzjoni ta' miżuri oħra li jikkontribwixxu biex jintlaħqu l-objettivi tal-Artikoli 2 u 3. **[Em. 102]**

Artikolu 7a

L-istabbiliment ta' żoni ta' rkupru tal-istokkijiet tal-ħut

1. Sabiex tiġi żgurata l-konservazzjoni tar-riżorsi akkwatiċi ħajjin u tal-ekosistemi tal-baħar, u bħala parti minn approċċ ta' prekawzjoni, l-Istati Membri għandhom jistabbilixxu netwerk koerenti ta' żoni ta' rkupru tal-istokkijiet tal-ħut li fihom l-attivitajiet kollha tas-sajd jiġu pprojbiti, inkluż, b'mod partikolari, żoni li huma importanti għar-riproduzzjoni tal-ħut.

2. L-Istati Membri għandhom jidentifikaw u jagħżlu ż-żoni li huma neċessarji biex jiġi stabbilit netwerk koerenti ta' żoni ta' rkupru tal-istokkijiet tal-ħut. *[Em. 103]*

Artikolu 8

Tipi ta' miżuri tekniċi

Il-miżuri tekniċi jistgħu jinkludu dawn li ġejjin:

(a) id-daqsijiet tal-malji ***definizzjonijiet tal-karatteristiċi tal-irkapti tas-sajd*** u regoli dwar l-użu tal-irkapti tas-sajd ***tagħhom***;

(b) restrizzjonijiet ***speċifikazzjonijiet*** għall-kostruzzjoni tal-irkaptu tas-sajd, li jinkludu

(i) modifiki jew apparat addizzjonali sabiex itejbu s-selettività jew inaqqsu ***jimminimizzaw*** l-impatt ***negattiv*** fuq iż-żona bentika *minn* fuq ***l-ekosistema***;

(ii) modifiki jew apparat addizzjonali sabiex inaqqsu l-qbid aċċidentali ta' speċijiet *li jinsabu* fil-periklu, mhedda u protetti***, kif ukoll qabdiet oħra mhux mixtieqa***;

(c) projbizzjonijiet tal-użu ***jew restrizzjonijiet fuq l-użu*** ta' ċerti rkapti tas-sajd f'ċerti żoni jew staġuni ***jew ta' tagħmir tekniku ieħor***;

(d) projbizzjoni***projbizzjoniijiet*** jew restrizzjoni tal-attivitajiet ***fuq l-attivitajiet*** tas-sajd f'ċerti żoni u/jew ***jew*** perjodi;

(e) rekwiżiti għall-bastimenti tas-sajd biex jieqfu joperaw f'żona ***definita*** għal perjodu minimu definit sabiex tiġi protetta aggregazzjoni temporanja ***jiġu protetti l-ħabitats essenzjali tal-ħut, l-aggregazzjonijiet temporanji*** ta' riżorsa tal-baħar vulnerabbli ***l-ispeċijiet fil-periklu, ħut li jkun qed iferragħ jew ħut li jkun għadu żgħir***;

(f) miżuri speċifiċi sabiex inaqqsu ***jiġi minimizzat*** l-impatt ***negattiv*** tal-attivitajiet tas-sajd fuq ***il-bijodiversità u*** l-ekosistemi tal-baħar ***partikolarment dawk identifikati bħala bijoġeografikament sensittivi bħall-għoljiet ta' qiegħ il-baħar madwar ir-reġjuni ultraperifiċi, li r-riżorsi tagħhom għandhom jiġu sfruttati mill-flotta lokali li tuża rkaptu tas-sajd selettiv*** u ***li jirrispetta l-ambjent, inklużi miżuri intiżi sabiex jevitaw, inaqqsu, u kemm jista' jkun jeliminaw il-qabdiet*** u speċijiet mhux fil-mira ***mixtieqa***;

(g) miżuri tekniċi oħra mmirati sabiex jipproteġu l-bijodiversità tal-baħar. **[Em. 104 u 295]**

L-Erbgħa 6 ta' Frar 2013

TITOLU II

MIŻURI TAL-UNJONI

Artikolu 9

Pjan multiannwali

1. ~~Għandhom jiġu stabbiliti bħala prijorità pjani multiannwali li jipprovdu għal~~ ***Il-Parlament Ewropew u l-Kunsill, filwaqt li jaġixxu f'konformità mal-proċedura leġiżlattiva ordinarja, għandhom, bħala prijorità u sa mhux aktar tard minn …*** (*)***, jistabbilixxu pjani multiannwali li jsegwu l-parir xjentifiku mill-STECF u mill-ICES u li jinkludu*** miżuri ta' konservazzjoni sabiex l-istokkijiet tal-ħut jinżammu jew jitreġġgħu lura fuq livelli li kapaċi jipproduċu rendiment massimu sostenibbli ***skont l-Artikolu 2(2). Il-pjani multiannwali għandhom jippermettu wkoll li jintlaħqu objettivi oħra spjegati fl-Artikoli 2 u 3***.

2. Il-pjani multiannwali għandhom jipprovdu għal:

(a) il-bażi sabiex jiġu stabbiliti opportunitajiet tas-sajd għall-istokkijiet tal-ħut ikkonċernati fuq il-bażi ta' punti ta' referenza definiti minn qabel dwar il-konservazzjoni u***/jew punti ta' referenza dwar il-limitu li għandhom ikunu konsistenti mal-objettivi stipulati fl-Artikolu 2 u skont il-parir xjentifiku; u***

(b) miżuri li kapaċi jimpedixxu b'mod effettiv il-ksur tal-punti ta' referenza dwar ~~il-konservazzjoni~~ ***il-limitu u li jimmiraw li jilħqu l-punti ta' referenza dwar il-konservazzjoni***.

3. Il-pjani multiannwali għandhom, fejn possibbli, ikopru jew sajd li jisfrutta stokkijiet waħdiena ta' ħut jew sajd li jisfrutta taħlita ta' stokkijiet, filwaqt li jqisu l-interazzjonijiet bejn l-istokkijiet ~~u s-sajd~~***, is-sajd u l-ekosistemi tal-baħar***.

4. Il-pjani multiannwali għandhom ikunu bbażati fuq l-approċċ prekawzjonarju għall-ġestjoni tas-sajd u għandhom iqisu l-limitazzjonijiet *tad-data* disponibbli u l-metodi ta' valutazzjoni***, inklużi valutazzjonijiet tal-istokkijiet li m'għandhomx biżżejjed data,*** u s-sorsi kwantifikati kollha tal-inċertezza b'mod xjentifikament validu. **[Em. 105]**

Artikolu 10

Għanijiet tal-pjani multiannwali

1. Il-pjani multiannwali għandhom jipprovdu għal ~~addattamenti tar-rata~~ ***adattament tar-rati*** ta' mortalità mis-sajd, ~~li tirriżulta f'rata~~ ***ħalli, sal-2015, ir-rati*** ta' mortalità mis-sajd ~~li treġġa' lura u żżomm il-livelli tal-istokkijiet~~ ***jiġu stabbiliti f'livelli li għandhom jippermettu li l-istokkijiet tal-ħut jirkupraw, sa mhux iktar tard mill-2020,*** 'il fuq minn livelli li ***huma*** kapaċi jipproduċu ***r***-rendiment massimu sostenibbli ~~sal-2015~~***u li jippermettu li l-istokkijiet kollha rkuprati jinżammu f'dawn il-livelli***.

2. F'każijiet fejn ma jkunx possibbli li tiġi stabbilita ~~rata ta'~~ mortalità mis-sajd ~~li treġġa' lura u żżomm l-istokkijiet 'il fuq minn livelli li kapaċi jipproduċu rendiment massimu sostenibbli~~***, kif stabbilita fil-paragrafu 1***, il-pjani multiannwali għandhom ~~jipprovdu għal~~ ***japplikaw l-approċċ*** prekawzjonarji ~~li jiżguraw~~ ***għall-ġestjoni tas-sajd u għandhom jispjegaw standards u*** miżuri ***sostituti li jiżguraw mill-inqas*** livell komparabbli ta' konservazzjoni tal-istokkijiet rilevanti.

2a. Bla preġudizzju għad-dispożizzjonijiet tal-paragrafi 1 u 2, il-miżuri li għandhom jiġu inklużi fil-pjani multiannwali, u l-kalendarju tal-implimentazzjoni tagħhom, għandhom ikunu proporzjonati mal-objettivi u l-miri segwiti u l-qafas ta' żmien ikkunsidrat. Qabel ma l-miżuri jiġu inklużi fil-pjani multiannwali għandu jitqies l-impatt ekonomiku u soċjali li probabbilment ikollhom. Ħlief f'każijiet urġenti, tali miżuri għandhom jiġu implimentati gradwalment.

2b. Il-pjani multiannwali jista' jkun fihom dispożizzjonijiet li jindirizzaw il-problemi speċifiċi tas-sajd imħallat b'rabta maż-żamma u l-irkupru tal-istokkijiet 'il fuq mil-livelli li kapaċi jipproduċu r-rendiment massimu sostenibbli, fejn il-parir xjentifiku jindika li ż-żidiet fis-selettività biex jiġi evitat il-fenomenu tal-"ispeċijiet choke" ma jistgħux jinkisbu. **[Em. 106 u 107]**

(*) ***Erba' snin wara d-dħul fis-seħħ ta' dan ir-Regolament.***

L-Erbgħa 6 ta' Frar 2013

Artikolu 11

Kontenut tal-pjani multiannwali

1. Pjan multiannwali għandu jinkludi:

(a) l-ambitu, f'termini ***taż-żona ġeografika,*** tal-istokkijiet, ~~is-sajd~~ u ~~l-ekosistema~~ ***it-tipi ta' sajd*** u ***l-ekosistemi*** tal-baħar li għalihom għandu jiġi applikat il-pjan multiannwali;

(b) għanijiet li huma konsistenti ~~mal-għanijiet~~ ***ma' objettivi*** stabbiliti fl-Artikoli 2 u 3 ***u mad-dispożizzjonijiet rilevanti tal-Artikoli - 7a, 9 u 10***;

(ba) valutazzjoni tal-kapaċità tal-flotta u, fejn ma hemm l-ebda bilanċ effettiv bejn il-kapaċità tas-sajd u l-opportunitajiet tas-sajd disponibbli, pjan għat-tnaqqis tal-kapaċità inkluża skeda ta' żmien u l-passi speċifiċi li għandhom jittieħdu minn kull Stat Membru kkonċernat sabiex ikun hemm allinjament ta' tali kapaċità tas-sajd mal-opportunitajiet tas-sajd disponibbli fi żmien skeda ta' żmien vinkolanti; mingħajr preġudizzju għall-obbligi stabbiliti fl-Artikolu 34, tali valutazzjoni għandha tinkludi wkoll valutazzjoni tad-dimensjoni soċjoekonomika tal-flotta li tkun qed tiġi vvalutata;

(bb) valutazzjoni tal-impatt soċjoekonomiku tal-miżuri meħuda fil-pjan multiannwali;

(c) miri kwantifikabbli espressi f'termini ta':

(i) ir-rati ta' mortalità mis-sajd, u/jew

(ii) il-bijomassa ta' stokk riproduttiv, u

(iia) il-perċentwali massimi ta' qabdiet mhux mixtieqa u mhux awtorizzati, u

(iib) il-bidliet annwali massimi fl-opportunitajiet tas-sajd;

~~(iii) l-istabbiltà tal-qabdiet.~~

(d) skedi ta' żmien ċari biex jintlaħqu l-miri kwantifikabbli ***kollha***;

(da) dispożizzjonijiet biex jitnaqqsu sistematikament l-opportunitajiet tas-sajd meta tonqos il-kwalità jew il-kwantità tad-data disponibbli miż-żona tas-sajd;

(e) miżuri ***ta' konservazzjoni u*** tekniċi ~~fosthom miżuri rigward l-eliminazzjoni tal-qabdiet~~ ***li għandhom jittieħdu sabiex jintlaħqu l-miri spjegati fl-Artikolu 15 u miżuri mfassla biex jiġu evitati u kemm jista' jkun eliminati l-qabdiet*** mhux mixtieqa;

(f) indikaturi kwantifikabbli għall-monitoraġġ u l-valutazzjoni perjodiċi tal-progress fir-rigward tal-kisba tal-miri tal-pjan multiannwali ***u tal-impatt soċjoekonomiku tiegħu***;

(g) ***fejn xieraq,*** miżuri u għanijiet speċifiċi għall-parti tal-ilma ħelu taċ-ċiklu tal-ħajja ta' speċijiet anadromi u katadromi;

(h) ~~tnaqqis tal-impatti~~ ***miżuri għat-tnaqqis tal-impatt*** tas-sajd fuq l-ekosistema;

(i) salvagwardji u kriterji li jattivaw dawk is-salvagwardji;

(ia) miżuri għall-iżgurar tal-osservanza tal-pjan multiannwali;

(j) kull miżura oħra ~~xierqa~~ ***adattata u proporzjonata*** sabiex jintlaħqu l-għanijiet tal-pjani multiannwali.

1a. Il-pjani multiannwali għandhom jipprovd għal rieżami perjodiku tagħhom sabiex jiġi vvalutat il-progress li jkun sar lejn l-ilħuq tal-objettivi tagħhom. B'mod partikolari, tali rieżamijiet perjodiċi għandhom iqisu elementi ġodda, bħalma huma t-tibdiliet li jkun hemm fil-parir xjentifiku bil-għan li jkunu jistgħu jsiru kwalunkwe aġġustamenti intermedjarji. **[Em. 108 u 239]**

L-Erbgħa 6 ta' Frar 2013

Artikolu 12

Konformità mal-obbligi skont il-leġiżlazzjoni ambjentali tal-Unjoni ***fir-rigward taż-żoni protetti***

1. ~~F'żoni speċjali ta' konservazzjoni skont it-tifsira tal-Artikolu~~***Il-Politika Komuni tas-Sajd u l-miżuri sussegwenti kollha adottati mill-Istati Membri dwar żoni speċjali ta' konservazzjoni għandhom jikkonformaw għalkollox mad-Direttiva 92/43/KEE, mad-Direttiva 2009/147/KE u mad- Direttiva 2008/56/KE. Fejn Stat Membru jkun għażel iż-żoni msemmija fl-Artikolu*** 6 tad-Direttiva 92/43/KEE, ~~tal-Artikolu~~***fl-Artikolu*** 4 tad-Direttiva 2009/147/KE u ***fl-Artikolu*** ~~tal-Artikolu~~ 13(4) tad-Direttiva 2008/56/KE, ***huwa għandu, f'konsultazzjoni mal-Kummissjoni, mal-Kunsilli Konsultattivi u partijiet interessati rilevanti oħra, jirregola*** l-attivitajiet tas-sajd ~~għandhom jitwettqu mill-Istati Membri b'tali mod li jtaffu l-impatt mill-attivitajiet tas-sajd f'żoni speċjali ta' konservazzjoni bħal dawn.~~***b'tali mod li jkun jikkonforma għalkollox mal-objettivi ta' dawk id-Direttivi***. **[Em. 109]**

1a. L-azzjonijiet kollha meħuda mill-Unjoni u mill-Istati Membri skont il-PKS għandhom ikunu f'konformità sħiħa mal-Konvenzjoni ta' Aarhus, ir-Riżoluzzjonijiet 61/105, 64/72 u 66/68 tal-Assemblea Ġenerali tan-Nazzjonijiet Uniti, u l-Ftehim għall-Implimentazzjoni tad-Dispożizzjonijiet tal-Konvenzjoni tan-Nazzjonijiet Uniti dwar il-Liġi tal-Baħar tal-10 ta' Diċembru 1982 dwar il-Konservazzjoni u l-Immaniġġar ta' Stokkijiet ta' Ħut Transżonali jew Stokkijiet ta' Ħut li Jpassi Ħafna. **[Em. 257]**

1b. Għal sajd li jsir f'ilmijiet li jkunu kompletament taħt is-sovranità u l-ġurisdizzjoni ta' Stat Membru wieħed, l-Istat Membru konċernat għandu jkollu s-setgħa li jadotta miżuri li jkunu meħtieġa għal konformità mal-obbligi tiegħu skont il-leġiżlazzjoni ambjentali tal-Unjoni fir-rigward ta' żoni protetti. Tali miżuri għandhom ikunu kompatibbli mal-objettivi stipulati fl-Artikolu 2 u m'għandhomx ikunu inqas stretti mil-leġiżlazzjoni eżistenti tal-Unjoni. **[Em. 258]**

1c. L-Istati Membri li jkollhom interess dirett tas-sajd fiż-żoni li se jiġu affetwati mill-miżuri msemmija fil-paragrafu 1 għandhom jikkooperaw ma' xulxin skont l-Artikolu 21(1a). Kwalunkwe tali Stat Membru jista' jitlob li l-Kummissjoni tadotta l-miżuri msemmija fil-paragrafu 1. **[Em. 111]**

1d. Biex il-Kummissjoni taġixxi fuq talba msemmija f'paragrafu 1c, l-Istat Membru jew Stati Membri li jagħmlu t-talba għandhom jipprovdu lill-Kummissjoni bl-informazzjoni relevanti kollha dwar il-miżuri mitluba, inkluża stqarrija tar-raġunijiet għat-talba, kif ukoll data u dettalji xjentifiċi dwar l-implimentazzjoni prattika tal-miżuri. Hi u tadotta l-miżuri, il-Kummissjoni għandha tqis kull parir xjentifiku rilevanti li jkollha għad-disponibilità tagħha. **[Em. 260]**

~~2. Il-Kummissjoni se jkollha s-setgħa tadotta atti delegati skont l-Artikolu 55, biex tispeċifika miżuri relatati mas-sajd biex itaffu l-impatt tal-attivitajiet tas-sajd f'żoni speċjali ta' konservazzjoni.~~ **[Em. 114]**

2a. Il-Parlament Ewropew u l-Kunsill, filwaqt li jaġixxu skont il-proċedura leġiżlattiva ordinarja u fuq proposta tal-Kummissjoni, għandhom jadottaw miżuri biex inaqqsu l-konsegwenzi soċjali u ekonomiċi negattivi li jinħolqu b'riżultat tal-konformità mal-obbligi msemmija fil-paragrafu 1. **[Em. 262]**

Artikolu 13

Miżuri mill-Kummissjoni f'każ ta' theddida serja għal riżorsi bijoloġiċi tal-baħar

1. ~~Fuq il-bażi ta'~~ ***Meta jkun hemm*** evidenza ***, fuq il-bażi ta' data xjentifika affidabbli,*** ta' theddida serja għall-konservazzjoni ta' riżorsi bijoloġiċi tal-baħar, jew għall-ekosistema tal-baħar u li tkun teħtieġ azzjoni immedjata, il-Kummissjoni, ~~fuq talba raġunata ta' xi Stat Membru jew fuq inizjattiva tagħha stess, tista' tiddeċiedi miżuri temporanji~~ ***għandha tingħata s-setgħa li tadotta atti delegati, skont l-Artikolu 55,*** sabiex ittaffi t-theddida.

Dawk l-atti delegati għandhom jiġu adottati biss meta jirrikjedu hekk raġunijiet imperattivi ta' urġenza u għandha tapplika l-proċedura prevista fl-Artikolu 55a.

~~2. L-Istat Membru għandu jikkomunika b'mod simultanju t-talba raġunata msemmija fil-paragrafu 1 lill-Kummissjoni, lill-Istati Membri l-oħra u lill-Kunsilli Konsultattivi kkonċernati.~~ **[Em. 115]**

L-Erbgħa 6 ta' Frar 2013

Artikolu 13a

Miżuri ta' emerġenza tal-Istati Membri

1. Jekk ikun jidher li teżisti xi theddida serja u li ma kenitx prevista qabel għall-konservazzjoni tar-riżorsi akkwatiċi ħajjin, jew għall-ekosistema tal-baħar b'riżultat ta' attivitajiet tas-sajd, f'ilmijiet li jaqgħu taħt is-sovranità jew il-ġurisdizzjoni ta' Stat Membru u li kwalunkwe dewmien żejjed ikun jirriżulta fi ħsara li tkun diffiċli biex tissewwa, dak l-Istat Membru jista' jieħu miżuri ta' emerġenza li m'għandhomx idumu għal aktar minn tliet xhur.

2. Stati Membri li jkunu bi ħsiebhom jieħdu miżuri ta' emerġenza għandhom, qabel jadottawhom, jinnotifikaw lill-Kummissjoni, lill-Istati Membri l-oħra u lill-Kunsilli Konsultattivi rilevanti bl-intenzjoni tagħhom billi jibagħtu abbozz ta' dawk il-miżuri, flimkien ma' memorandum ta' spjegazzjoni.

3. L-Istati Membri u l-Kunsilli Konsultattivi rilevanti jistgħu jressqu l-kummenti tagħhom bil-miktub lill-Kummissjoni fi żmien ħamest ijiem tax-xogħol mid-data tan-notifika. Il-Kummissjoni għandha tadotta atti ta' implimentazzjoni li jikkonfermaw, jikkanċellaw jew jemendaw il-miżura. Dawk l-atti implimentattivi għandhom jiġu adottati skont il-proċedura ta' eżami msemmija fl-Artikolu 56(2).

Għal raġunijiet imperattivi dovutament ġustifikati ta' urġenza relatati ma' theddida serja u imprevedibbli għall-konservazzjoni ta' riżorsi akkwatiċi ħajjin jew għall-ekosistema tal-baħar li tirriżulta minn attivitajiet tas-sajd, il-Kummissjoni għandha tadotta atti ta' implimentazzjoni applikabbli immedjatament skont il-proċedura msemmija fl-Artikolu 56(3). **[Em. 116]**

Artikolu 14

Oqfsa ta' miżuri tekniċi

Għandhom jiġu stabbiliti oqsfa ta' miżuri tekniċi sabiex jiżguraw il-protezzjoni tar-riżorsi bijoloġiċi tal-baħar u t-tnaqqis tal-impatt tal-attivitajiet tas-sajd fuq l-istokkijiet tal-ħut u fuq l-ekosistemi tal-baħar. Il-miżuri tekniċi għandhom:

(a) jikkontribwixxu sabiex l-istokkijiet tal-ħut jinżammu jew jitreġġgħu lura 'l fuq minn livelli li kapaċi jipproduċu rendiment massimu sostenibbli permezz ta' titjib fl-għażla tad-daqs u fejn ikun xieraq, fl-għażla tal-ispeċi;

(b) inaqqsu l-qbid ta' individwi ta' daqs iżgħar milli suppost mill-istokkijiet tal-ħut;

(c) inaqqsu l-qbid ta' organiżmi tal-baħar mhux mixtieqa;

(d) ~~itaffu~~ ***jimminimizzaw*** l-impatt tal-irkaptu tas-sajd fuq l-ekosistema u l-ambjent ***tal-baħar***, b'attenzjoni partikolari għall-protezzjoni ta' stokkijiet u habitats ***fraġili*** bijoloġikament sensittivi***, partikolarment dawk il-ħabitats identifikati bħala bijoġeografikament sensittivi bħall-għoljiet ta' qiegħ il-baħar madwar ir-reġjuni ultraperifiċi, li r-riżorsi tagħhom għandhom jiġu sfruttati mill-flotta lokali li tuża rkaptu tas-sajd selettiv u li jirrispetta l-ambjent***. **[Em. 296]**

Artikolu 14a

Evitar u minimizzazzjoni ta' qabdiet mhux mixtieqa

1. Qabel l-introduzzjoni tal-obbligu li jinħattu l-art il-qabdiet kollha fl-attività tas-sajd rispettiva bi qbil mal-Artikolu 15, l-Istati Membri għandhom, fejn ikun meħtieġ, imexxu proġetti pilota, fuq il-bażi tal-aħjar parir xjentifiku u b'kunsiderazzjoni tal-opinjonijiet tal-Kunsilli Konsultattivi rilevanti, bil-ħsieb li jesploraw għalkollox il-metodi prattikabbli kollha għall-evitar, il-minimizzazzjoni u l-eliminazzjoni tal-qabdiet mhux mixtieqa f'attività tas-sajd. Dawn il-proġetti pilota għandhom, fejn jixraq, jitmexxew mill-organizzazzjonijiet tal-produtturi. Ir-riżultati ta' dawk il-proġetti pilota għandhom jiġu riflessi fil-pjan pluriennali għal kull tip ta' sajd fil-forma ta' inċentivi addizzjonali għall-użu tal-irkaptu tas-sajd u tal-metodi tas-sajd l-aktar selettivi disponibbli. L-Istati Membri għandhom jipproduċu wkoll "atlas tar-rimi" li juri l-livell ta' rimi f'kull waħda mill-attivitajiet tas-sajd koperti mill-Artikolu 15(1). Dak l-atlas għandu jkun ibbażat fuq data oġġettiva u rappreżentattiva.

2. L-Unjoni għandha tipprovdi appoġġ finanzjarju għat-tfassil u l-implimentazzjoni ta' proġetti pilota introdotti f'konformità mal-paragrafu 1, kif ukoll għall-użu ta' rkapti tas-sajd selettivi sabiex jitnaqqsu l-qabdiet mhux mixtieqa u mhux awtorizzati. Meta jkunu qed jiġu adottati miżuri ta' appoġġ finanzjarju, għandha tingħata kunsiderazzjoni speċjali lis-sajjieda li huma soġġetti għall-obbligu li jħottu l-art il-qabdiet kollha u li joperaw f'kuntest ta' sajd imħallat. *[Em. 118]*

Artikolu 15

Obbligu tal-ħatt l-art ***u r-reġistrazzjoni*** tal-qabdiet kollha ***ta' speċijiet maqbuda jew regolati***

1. Il-qabdiet kollha ~~tal-istokkijiet tal-ħut li ġejjin suġġetti għal limiti ta' qbid, li jinqabdu~~ ***ta' speċijiet maqbuda u regolati li jinqabdu fit-tipi ta' sajd li ġejjin*** waqt attivitajiet tas-sajd fl-ilmijiet tal-Unjoni jew minn bastimenti tas-sajd tal-Unjoni barra l-ilmijiet tal-Unjoni, għandhom jinġiebu u jinżammu abbord il-bastimenti tas-sajd u jiġu rreġistrati u jinħattu l-art~~, ħlief meta jintużaw bħala lixka ħajja~~, skont l-iskeda ta' żmien li ġejja:

(a) Mhux aktar tard mill-1 ta' Jannar 2014:

— ***sajd pelaġiku żgħir, jiġifieri sajd għal*** kavall, aringa, sawrell, stokkafixx, inċova, arġentin, sardin u laċċa kaħla ~~, sardinella, capelin~~;

— ***sajd pelaġiku kbir, jiġifieri sajd għal*** tonn, pixxispad, alonga, tonn għajnu kbira, kastardell ieħor;

— ***sajd għal skopijiet industrijali, inter alia sajd għal capelin, ċiċċirell u Norway pout;***

— ***salamun fil-Baħar Baltiku.***

(b) Mhux aktar tard ~~mill-1 ta' Jannar 2015: merluzz, marlozz, lingwata~~***mill-1 ta' Jannar 2016***;

— ***is-sajd li ġej fl-ilmijiet tal-Unjoni tal-Atlantiku tat-Tramuntana:***

Il-Baħar tat-Tramuntana

— ***sajd għal merluzz, haddock, merlang u pollakkju;***

— ***sajd għal ksampu;***

— ***sajd għal lingwata komuni u barbun tat-tbajja';***

— ***sajd għal marlozz;***

— ***sajd għal gambli tat-Tramuntana;***

— ***sajd ieħor li għad irid jiġi analizzat aktar;***

— ***sajd fil-Baħar Baltiku ħlief għas-salamun;***

L-ilmijiet tal-Majjistral

— ***sajd għal merluzz, haddock, merlangu u pollakkju;***

— ***sajd għal ksampu;***

— ***sajd għal lingwata komuni u barbun tat-tbajja';***

— ***sajd għal marlozz;***

— ***sajd ieħor li għad irid jiġi analizzat aktar;***

L-ilmijiet tal-Lbiċ

— ***sajd għal merluzz, haddock, merlangu u pollakkju;***

— ***sajd għal ksampu;***

— ***sajd għal lingwata komuni u barbun tat-tbajja';***

— ***sajd għal marlozz;***

— ***sajd ieħor li għad irid jiġi analizzat aktar.***

(c) Mhux aktar tard ~~mill-1 ta' Jannar 2016: haddock, merlangu, megrim, petriċi, barbun tat-tbajja', mova, pollakju (saithe), pollakkju, lemon sole, barbun imperjali, barbun lixx, linarda, ċinturin iswed, roundnose grenadier, orange roughy, halibatt tal-Groenlandja, tusk, redfish u stokkijiet demersali tal-Mediterran~~***mill-1 ta' Jannar 2017***, ***attivitajiet ta' sajd mhux koperti mill-paragrafu 1(a) fl-ilmijiet tal-Unjoni u fl-ilmijiet mhux tal-Unjoni***.

1a. Malli l-obbligu tal-ħatt l-art tal-qabdiet kollha jiġi introdott f'attività tas-sajd, il-qabdiet kollha ta' dawk l-ispeċijiet soġġetti għal dak l-obbligu għandhom jiġu reġistrati u għandhom, fejn ikun applikabbli, jitnaqqsu mill-kwota tas-sajjieda, tal-organizzazzjoni tal-produtturi jew tal-grupp ta' ġestjoni kollettiva kkonċernati, bl-eċċezzjoni tal-ispeċijiet li jistgħu jiġu rilaxxati għal ġol-baħar skont il-paragrafu 1b

1b. L-ispeċijiet li ġejjin għandhom jiġu esklużi mill-obbligu ta' ħatt l-art stipulat fil-paragrafu 1:

— ***speċijiet maqbuda biex jintużaw bħala lixka ħajja;***

— ***speċijiet li l-informazzjoni xjentifika disponibbli dwarhom turi li għandhom rata għolja ta' sopravivenza meta jinqabdu, b'kunsiderazzjoni tat-tip ta' rkaptu tas-sajd, il-prattiki tas-sajd u ċ-ċirkostanzi fiż-żona tas-sajd;***

1c. Għall-iskop ta' simplifikazzjoni u armonizzazzjoni tal-implimentazzjoni tal-obbligu li l-qabdiet kollha jitħattu l-art u biex jiġu evitati interruzzjonijiet mhux xierqa fiż-żoni tas-sajd fil-mira u biex jonqos l-ammont ta' qabdiet mhux mixtieqa, il-pjani multiannwali msemmija fl-Artikolu 9 jew atti legali speċifiċi tal-Unjoni dwar l-implimentazzjoni tal-obbligu tal-ħatt l-art jew atti legali oħra al-Unjoni, meta jkun xieraq, għandhom jistipulaw:

(a) lista ta' speċijiet li mhumiex fil-mira li b'mod naturali mhumiex abbundanti li jistgħu jingħaddu mal-kwota tal-ispeċijiet fil-mira ta' dik l-attività tas-sajd fejn:

— ***il-kwota annwali nazzjonali għal din l-ispeċi li mhix fil-mira tkun intużat kollha;***

— ***il-qabdiet akkumulati tal-ispeċi li mhix fil-mira ma jaqbżux sehem ta' 3 % tal-qabda ġenerali tal-ispeċi fil-mira; kif ukoll***

— ***l-istokk tal-ispeċi li mhix fil-mira hu ta' daqs bijoloġikament sikur;***

(b) regoli dwar inċentivi biex jiġi skuraġġut il-qbid ta' ħut li għadu qed jikber, inklużi żiediet fil-partijiet tal-kwoti li jkollhom jitnaqqsu mill-kwota ta' sajjied f'każ ta' qbid ta' ħut li għadu qed jikber;

2. ***Fuq il-bażi tal-aħjar parir xjentifiku disponibbli u l-parir xjentifiku l-aktar eżatt u aġġornat u, meta jkun neċessarju sabiex jiġi protett il-ħut li għadu qed jikber billi jiġi skoraġġut is-sajd deliberat għalih,*** għandhom jiġu stabbiliti daqsijiet ta' referenza minimi għall-konservazzjoni ~~li jkunu bbażati fuq l-aħjar parir xjentifiku disponibbli~~***, li jkunu jirriflettu l-età u d-daqs għall-ewwel riproduzzjoni,*** għall-istokkijiet tal-ħut ***li huma soġġetti għall-obbligu tal-ħatt l-art tal-qabdiet kollha*** stipulati fil-paragrafu 1. ~~Il-bejgħ~~ ***Il-qabdiet*** ta' tali stokkijiet ta' ħut taħt id-daqs ta' referenza minimu għall-konservazzjoni għandu jiġi limitat ~~għal tnaqqis għall-ikel~~ ***għal użi barra dawk għall-konsum tal-bniedem bħalma hu l-ikel*** tal-ħut ~~jew~~ ***, żejt tal-ħut,*** ikel tal-annimali ta' kumpanija ~~biss~~***jew lixka. L-Istat Membru kkonċernat jista' wkoll jippermetti li tali ħut jingħata b'donazzjoni għal finijiet ta' għajnuna jew karità***.

L-Erbgħa 6 ta' Frar 2013

3. ***Għall-istokkijiet soġġetti għal obbligu ta' ħatt l-art, l-Istati Membri jistgħu jużaw marġini ta' flessibilità ta' minn sena għal sena ta' sa 5 % mill-kwantità tal-ħatt l-art permess tagħhom, bla preġudizzju għal rati ogħla ta' flessibilità stabbiliti f'leġiżlazzjoni speċifika.*** L-istandards tal-kummerċjalizzazzjoni ***u r-regoli tal-kummerċjalizzazzjoni*** għal qabdiet ta' ħut maqbud f'kwantitajiet akbar mill-opportunitajiet tas-sajd fissi ~~għandhom~~ ***jistgħu*** jiġu stabbiliti skont l-Artikolu ~~27~~***39*** tar-Regolament (UE) Nru …/2013 tal-Parlament Ewropew u tal-Kunsill dwar l-organizzazzjoni komuni tas-swieq fil-prodotti tas-sajd u tal-akkwakultura] ([1]) (*).

4. L-Istati Membri għandhom jiżguraw li l-bastimenti tas-sajd tal-Unjoni li jtajru l-bandiera tagħhom ikunu mgħammra sabiex jiżguraw dokumentazzjoni sħiħa tal-attivitajiet kollha tas-sajd u tal-ipproċessar bl-għan li tiġi mmonitorjata l-konformità mal-obbligu ta' ħatt l-art tal-qabdiet kollha. ***Meta qed jagħmlu dan, l-Istati Membri għandhom jirrispettaw il-prinċipju tal-effiċjenza u l-proporzjonalità.***

5. Il-paragrafu 1 għandu jkun bla preġudizzju għall-obbligi internazzjonali.

6. Il-Kummissjoni għandu jkollha s-setgħa tadotta atti delegati skont l-Artikolu 55 ~~biex tispeċifika~~ ***li jistipulaw*** l-miżuri stipulati fil-paragrafu 1 bl-għan li jkun hemm konformità mal-obbligi internazzjonali tal-Unjoni. **[Em. 119]**

Artikolu 16

Opportunitajiet tas-sajd

1. ***Fl-iffissar u l-allokazzjoni tal-opportunitajiet tas-sajd, il-Kunsill għandu jaġixxi f'konformità mal-Artikoli 2, 9, 10 u 11, japplika perspettiva fit-tul u jsegwi l-aħjar parir xjentifiku disponibbli.*** L-opportunitajiet tas-sajd ~~allokati lill-Istati~~ ***għandhom jitqassmu fost l-Istati*** Membri ~~għandhom jiżguraw lil kull Stat Membru~~ ***b'tali mod li, għal kull wieħed minnhom, tiġi żgurata*** l-istabbiltà relattiva tal-attivitajiet tas-sajd għal kull stokk ~~ta' ħut~~ jew tip ta' sajd. Għandhom jitqiesu l-interessi ta' kull Stat Membru meta jiġu allokati l-opportunitajiet tas-sajd il-ġodda.

Il-Kunsill għandu jistabbilixxi l-opportunitajiet tas-sajd disponibbli għall-pajjiżi terzi fl-ilmijiet tal-Unjoni u għandu jalloka dawk l-opportunitajiet lil dawn il-pajjiżi terzi.

L-allokazzjoni tal-opportunitajiet tas-sajd lil Stat Membru jew pajjiż terz għandha tkun bil-kundizzjoni li dawn josservaw ir-regoli tal-Politika Komuni tas-Sajd.

1a. Fil-proċess annwali biex jiddeċiedi l-allokazzjoni tal-kwoti, il-Kunsill għandu jqis ir-reġjuni fejn il-komunitajiet lokali jiddependu b'mod speċjali fuq is-sajd u attivitajiet relatati kif deċiż mill-Kunsill permezz tar-Riżoluzzjoni tiegħu tat-3 ta' Novembru 1976 dwar ċerti aspetti esterni tal-ħolqien ta' żona tas-sajd ta' 200 mil fil-Komunità b'effett mill-1 ta' Jannar 1977, u b'mod partikolari l-Anness VII tagħha.

2. L-opportunitajiet tas-sajd tal-qabdiet inċidentali jistgħu jiġu rriservati taħt it-total tal-opportunitajiet tas-sajd.

3. L-opportunitajiet tas-sajd għandhom ikunu konformi mal-miri ***kwantifikabbli tal-qabdiet***, l-iskedi taż-żmien u l-marġini stabbiliti ***fil-pjani multiannwali*** skont l-Artikolu 9(2) u 11(b), (c) u (h) ***Jekk ma jkun ġie adottat l-ebda pjan multiannwali korrispondenti għal stokk ta' ħut użat kummerċjalment, il-Kunsill għandu jiżgura li, sal-2015, il-qabdiet totali permissibbli jkunu ġew stabbiliti f'livelli li għandhom jippermettu li l-istokkijiet tal-ħut jirkupraw, mhux iktar tard mill-2020, 'il fuq mil-livelli li jkunu kapaċi jipproduċu r-rendiment massimu sostenibbli u jippermettu li l-istokkijiet kollha rkuprati jinżammu f'dawn il-livelli.***

3a. Meta jkunu qed jittieħdu deċiżjonijiet mill-Kunsill dwar l-istabbiliment tal-opportunitajiet tas-sajd, għandhom ikunu preżenti delegazzjonijiet mill-Parlament Ewropew u mill-Kunsilli Konsultattivi.

3b. Meta, għal stokkijiet partikolari, ma jkunx possibbli, minħabba nuqqas ta' data, li jiġu determinati rati ta' sfruttament li jkunu konsistenti mar-rendiment massimu sostenibbli:

(i) għandu jiġi applikat l-approċċ ta' prekawzjoni għall-ġestjoni tas-sajd;

([1]) ĠU L …

(*) In-numru, d-data u l-isem ta' dan ir-Regolament (2011/0380(COD))

L-Erbgħa 6 ta' Frar 2013

(ii) għandhom jiġu adottati standards sostituti abbażi tal-metodoloġiji stipulati fil-punti 3.1 u 3.2 tal-Parti B tal-Anness tad-Deċiżjoni tal-Kummissjoni 2010/477/UE tal- 1 ta' Settembru 2010 dwar kriterji u standards metodoloġiċi għal status ambjentali tajjeb ta' ilmijiet tal-baħar [1]***, u l-mortalità mis-sajd għandha tkompli titnaqqas aktar f'konformità mal-prinċipju tal-prekawzjoni jew, tinżamm stabbli f'każijiet fejn ikun hemm indikazzjonijiet li l-istatus tal-istokkijiet hu sodisfaċenti;***

(iii) il-Kummissjoni u l-Istati Membri għandhom jevalwaw l-ostakoli għar-riċerka u għall-akkwist tal-għarfien u għandhom jieħdu passi biex mingħajr dewmien tiġi pprovduta data addizzjonali dwar l-istokkijiet u dwar l-ekosistemi.

3c. Kull Stat Membru għandu jiddeċiedi, għall-bastimenti li jtajru l-bandiera tiegħu, dwar il-metodu ta' allokazzjoni tal-opportunitajiet tas-sajd assenjati lil dak l-Istat Membru skont il-liġi tal-Unjoni. Huwa għandu jinforma lill-Kummissjoni dwar dak il-metodu ta' allokazzjoni.

4. L-Istati Membri jistgħu, wara li jinnotifikaw lill-Kummissjoni, iwettqu skambju ta' parti mill-opportunitajiet tas-sajd jew l-opportunitajiet kollha ta' sajd allokati lilhom.

4a. Jekk Stat Membru jitqies mill-Kummissjoni, skont il-valutazzjoni mwettqa b'applikazzjoni tal-Artikolu 19 jew 23, li jkun naqas milli jadotta miżuri xierqa f'konformità mal-Artikoli 17 sa 24, dan jirriżulta fi tnaqqis fis-sena jew is-snin ta' wara mill-opportunitajiet tas-sajd allokati mill-Unjoni li dak l-Istat Membru u fl-interruzzjoni jew is-sospensjoni ta' pagamenti lil dak l-Istat Membru jew fl-applikazzjoni ta' korrezzjoni finanzjarja għall-għajnuna finanzjarja tal-Unjoni skont il-Politika Komuni tas-Sajd f'konformità mal-Artikolu 50. Dawn il-miżuri għandhom ikunu proporzjonati għan-natura, il-firxa, it-tul ta' żmien u r-ripetizzjoni tan-nuqqas ta' konformità.

4b. Il-Kummissjoni għandha tippreżenta lill-Parlament Ewropew u lill-Kunsill rapport annwali li jivvaluta jekk l-opportunitajiet tas-sajd attwali humiex qed ikunu effikaċi biex il-popolazzjonijiet tal-ispeċijiet maqbuda jiġu rkuprati u miżmuma f'livelli ogħla minn dawk li jistgħu jipproduċu l-mira stipulata fl-Artikolu 2(2). **[Em. 120, 264, 293, u 301]**

Artikolu 16a

Kriterji għall-allokazzjoni mill-Istati Membri ta'opportunitajiet tas-sajd

Meta jallokaw opportunitajiet tas-sajd disponibbli għalihom kif jingħad fl-Artikolu 16, l-Istati Membri għandhom jużaw kriterji ambjentali u sojali trasparenti u oġġettivi, bħall-impatt tal-attività tas-sajd fuq l-ambjent, il-passat fir-rigward tal-konformità u l-kontribuzzjoni għall-ekonomija lokali. Jistgħu wkoll jintużaw kriterji oħra bħal-livelli ta' qabdiet fil-passat. Fi ħdan l-opportunitajiet tas-sajd assenjati lilhom, l-Istati Membri għandhom jipprovdu inċentivi għal dawk il-bastimenti tas-sajd li jużaw irkaptu selettiv tas-sajd jew li jużaw tekniki tas-sajd b'impatt ambjentali mnaqqas, bħal b'konsum imnaqqas tal-enerġija jew ta' ħsara għall-ħabitat. **[Em. 227]**

TITOLU III

REĠJONALIZZAZZJONI

KAPITOLU I

PJANIJIET MULTIANNWALI

Artikolu 17

Miżuri ta' konservazzjoni adottati skont il-pjani multiannwali

1. Fi pjan multiannwali stabbilit skont l-Artikoli 9, 10 u 11, l-Istati Membri ~~jistgħu~~ ***li jikkondividu l-attività ta' sajd ikkonċernat għandhom*** jiġu awtorizzati***, wara l-proċeduri spjegati f'dan l-Artikolu, li*** jadottaw miżuri, f'konformità ma' dak il-pjan multiannwali, li jispeċifikaw il-miżuri ta' konservazzjoni applikabbli għal bastimenti li jtajru l-bandiera tagħhom fir-rigward ta' stokkijiet fl-ilmijiet tal-Unjoni li għalihom ġew allokati opportunitajiet tas-sajd.

---

[1] ***ĠU L 232, 2.9.2010, p. 14.***

L-Erbgħa 6 ta' Frar 2013

2. L-Istati Membri għandhom jiżguraw li miżuri ta' konservazzjoni adottati skont il-paragrafu 1:

(a) huma kompatibbli mal-għanijiet stabbiliti fl-Artikoli 2 u 3***, u mal-prinċipji tal-governanza tajba stipulati fl-Artikolu 4***;

(b) huma kompatibbli mal-ambitu u l-għanijiet tal-pjan multiannwali;

(c) jilħqu b'mod effettiv l-objettivi u l-miri kwantifikabbli stabbiliti fi pjan multiannwali ***sal-kalendarju speċifikat***; kif ukoll

(d) mhumiex inqas stretti minn dawk li jeżistu fil-leġiżlazzjoni tal-Unjoni.

2a . L-Istati Membri għandhom jikkooperaw ma' xulxin biex jiżguraw l-adozzjoni ta' miżuri kompatibbli li jilħqu l-objettivi spjegati fil-pjani multiannwali u għandom jikkoordinaw l-implimentazzjoni ta' dawk il-miżuri bejniethom. Għal dan il-għan, l-Istati Membri, fejn ikun prattiku u xieraq, għandhom jużaw strutturi u mekkaniżmi istituzzjonali reġjonali eżistenti, inklużi dawk fil-qafas tal-Konvenzjonijiet tal-Ibħra Reġjonali li jkopru ż-żona jew l-attività tas-sajd rilevanti.

L-isforzi ta' koordinazzjoni bejn l-Istati Membri li jikkondividu attività tas-sajd għandhom ikunu eliġibbli għall-finanzjament taħt il-Fond Ewropew Marittimu u tas-Sajd (FEMS), skont ir-Regolament (UE) Nru …/2013 tal-Parlament Ewropew u tal-Kunsill dwar il- Fond Ewropew Marittimu u tas-Sajd [1] (*).

2b. L-Istati Membri għandhom jikkonsultaw mal-Kunsilli Konsultattivi rilevanti u l-ICES u/jew l-STEFC billi jibagħtulhom abbozz tal-miżuri li għandhom jiġu adottati, akkumpanjati minn memorandum ta' spjegazzjoni. Tali abbozzi għandhom fl-istess ħin jiġu notifikati lill-Kummissjoni u lill-Istati Membri l-oħra li jikkondividu l-attività tas-sajd. L-Istati Membri għandhom jagħmlu kull sforz biex jinvolvu f'din il-konsultazzjoni, fi stadju bikri u b'mod miftuħ u trasparenti, partijiet ikkonċernati rilevanti oħra tal-attività tas-sajd ikkonċernata, biex jiġu identifikati l-opinjonijiet u l-proposti tal-partijiet rilevanti kollha waqt it-tfassil tal-miżuri ppjanati.

L-Istati Membri għandhom iqiegħdu għad-disponibilità tal-pubbliku sommarji tal-abbozz ta' miżuri ta' konservazzjoni li huma proposti għall-adozzjoni .

2c. L-Istati Membri għandhom iqisu kif jixraq l-opinjonijiet imressqa mill-Kunsilli Konsultattivi rilevanti, l-ICES u/ jew l-STECF u, fejn il-miżuri finali adottati jiddevjaw minn dawn l-opinjonijiet, jipprovdu raġunijiet dettaljati ta' għalfejn ikunu qed jiddevjaw.

2d. Meta l-Istati Membri jkunu jixtiequ jemendaw il-miżuri adottati, għandhom japplikaw ukoll il-paragrafi 2 sa 2c.

2e. Il-Kummissjoni għandha tadotta linji gwida li jispjegaw id-dettalji tal-proċedura li għandha tiġi segwita għall-applikazzjoni tal-paragrafi 2a, 2b u 2c, sabiex jiġi żgurat li l-miżuri adottati jkunu koerenti u kkoordinati fil-livell reġjonali u bi qbil mal-pjani multiannwali stabbiliti. Dawk il-linji gwida jistgħu wkoll jidentifikaw jew jistabbilixxu oqfsa amministrattivi, bħal Gruppi ta' Ħidma Reġjonali dwar is-Sajd, bil-għan li jorganizzaw, fuq livell prattiku l-kooperazzjoni bejn l-Istati Membri, partikolarment fid-dawl tal-promozzjoni u l-iffaċilitar tal-adozzjoni tal-miżuri minn kull wieħed mill-Istati Membri.

2f. L-Istati Membri li jikkondividu l-istess attività tas-sajd jistgħu jiftiehmu bejniethom u jikkooperaw biex jimplimentaw miżuri konġunti fil-kuntest tal-pjani multiannwali adottati qabel l-2014, f'konformità mal-proċedura spjegata fl-Artikolu 25.

2 g. Għal sajd li jsir għalkollox fl-ilmijiet fl-ambitu tas-sovranità u tal-ġurisdizzjoni ta' Stat Membru wieħed, l-Istat Membru kkonċernat għandu joħloq kumitat ta' koġestjoni wieħed jew iktar li jkun jinkludi l-partijiet interessati rilevanti kollha. Tali kumitati għandhom jiġu kkonsultati dwar il-miżuri li għandhom jiġu adottati. Jekk l-Istat Membru jkollu l-intenzjoni li jiddevja b'xi mod mill-parir li jirċievi mingħand tali kumitati hu għandu jippubblika valutazzjoni li tkun tagħti fid-dettall ir-raġunijiet tiegħu għalfejn ikun qed jiddevja mill-parir. **[Em. 121]**

---

(1) ĠU L …

(*) In-numru, d-data u l-isem ta' dan ir-Regolament (2011/0194(COD))

L-Erbgħa 6 ta' Frar 2013

Artikolu 18

Notifika ta' miżuri ta' konservazzjoni mill-Istati Membri

L-Istati Membri li jadottaw miżuri ta' konservazzjoni skont l-Artikolu 17(1) għandhom ***jippubblikawhom u*** jinnotifikaw ~~b'dawn il-miżuri~~ ***bihom*** lill-Kummissjoni, lill-Istati Membri l-oħra interessati u lill-Kunsilli Konsultattivi rilevanti. **[Em. 122]**

Artikolu 19

Valutazzjoni

1. Il-Kummissjoni tista' fi kwalunkwe żmien tevalwa l-kompatibbiltà u l-effikaċja tal-miżuri ta' konservazzjoni adottati mill-Istati Membri skont l-Artikolu 17 ***u għandha, fi kwalunkwe każ, tivvaluta u tirrapporta dwar dawk l-aspetti mhux inqas minn darba kull tliet snin jew skont kemm ikun meħtieġ mill-pjan multiannwali rilevanti. Il-valutazzjoni għandha tkun ibbażata fuq l-aħjar parir xjentifiku disponibbli.***

Skont id-Direttiva 2007/2/KE tal-Parlament Ewropew u tal-Kunsill tal-14 ta' Marzu 2007 li tistabbilixxi Infrastruttura għall-Informazzjoni Ġeografika fil-Komunità Ewropea (Inspire) [1]***, u sabiex tgħin lill-Kummissjoni fl-implimentazzjoni tagħha tal-Politika Komuni tas-Sajd l-Istati Membri għandhom jipprovdu lill-Kummissjoni aċċess u drittijiet tal-utent fir-rigward tal-materjal imħejji, u d-data użata, b'rabta mat-tfassil u l-adozzjoni tal-miżuri ta' konservazzjoni nazzjonali, adottati skont l-Artikolu 17.***

Fir-rigward tal-aċċess għall-informazzjoni ambjentali, għandhom japplikaw id-Direttiva 2003/4/KE [2] ***u r-Regolamenti (KE) Nru 1049/2001*** [3] ***u (KE) Nru 1367/2006*** [4]***.*** **[Em. 123]**

1a . Il-Kummissjoni għandha tippubblika kwalunkwe valutazzjoni magħmula skont dan l-Artikolu, u għandha tagħmel din l-informazzjoni disponibbli għall-pubbliku billi tippubblikaha fuq il-websajts rilevanti jew inkella billi tipprovdi "hyperlink" diretta għaliha. Fir-rigward tal-aċċess għall-informazzjoni ambjentali, għandhom japplikaw ir-Regolamenti (KE) Nru 1049/2001 u (KE) Nru 1367/2006. **[Em. 124]**

Artikolu 20

Miżuri default ta' konservazzjoni adottati fil-qafas tal-pjani multiannwali

1. Il-Kummissjoni għandha jkollha s-setgħa li tadotta atti delegati skont l-Artikolu 55 biex tispeċifika miżuri ta' konservazzjoni għal sajd kopert minn pjan multiannwali, jekk l-Istati Membri awtorizzati biex jieħdu miżuri skont l-Artikolu 17 ma jinnotifikawx dawn il-miżuri lill-Kummissjoni ***fi żmien il-perjodu previst fil-pjan multiannwali jew, fin-nuqqas ta' dak,*** fi żmien ~~tliet~~ ***sitt*** xhur wara d-data tad-dħul fis-seħħ tal-pjan multiannwali.

2. ***Fejn*** il-Kummissjoni ~~għandha jkollha s-setgħa tadotta atti delegati skont l-Artikolu 55 biex tispeċifika miżuri ta' konservazzjoni għal sajd kopert minn pjan multiannawli, jekk~~ ***tkun tal-fehma li***

(a) il-miżuri tal-Istat Membru ~~ma jitqisux~~ ***mhumiex*** kompatibbli mal-objettivi ta' pjan multiannwali abbażi ta' valutazzjoni mwettqa skont l-Artikolu 19, jew

(b) il-miżuri tal-Istat Membru ~~ma jitqisux bħala li jilħqu~~ ma ***jilħqux*** l-objettivi u l-miri kwantifikabbli spjegati fil-pjani multiannwali b'mod effikaċi, abbażi ta' valutazzjoni mwettqa skont l-Artikolu 19, jew

(c) jiġu attivati salvagwardji stabbiliti skont l-Artikolu 11(i).,

hija għandha tinnotifika lill-Istat Membru kkonċernat, filwaqt li tagħtih ir-raġunijiet tagħha.

---

[1] ***ĠU L 108, 25.4.2007, p. 1.***

[2] ***Direttiva 2003/4/KE tal-Parlament Ewropew u tal-Kunsill tat-28 ta' Jannar 2003 dwar l-aċċess pubbliku għat-tagħrif ambjentali (ĠU L 41, 14.2.2003, p. 26).***

[3] ***Regolament (KE) Nru 1049/2001 tal-Parlament Ewropew u tal-Kunsill tat-30 ta' Mejju 2001 dwar l-aċċess pubbliku għad-dokumenti tal-Parlament Ewropew, tal-Kunsill u tal-Kummissjoni (ĠU L 145, 31.5.2001, p. 43).***

[4] ***Regolament (KE) Nru 1367/2006 tal-Parlament Ewropew u tal-Kunsill tas- 6 ta' Settembru 2006 dwar l-applikazzjoni għall-istituzzjonijiet u l-korpi tal-Komunità tad-disposizzjonijiet tal-Konvenzjoni ta' Aarhus dwar l-Aċċess għall-Informazzjoni, il-Parteċipazzjoni tal-Pubbliku fit-Teħid ta' Deċiżjonijiet u l-Aċċess għall-Ġustizzja fi Kwistjonijiet Ambjentali (ĠU L 264, 25.9.2006, p. 13).***

L-Erbgħa 6 ta' Frar 2013

2a. F'każ li l-Kummissjoni tagħti opinjoni skont il-paragrafu 2, l-Istat Membru kkonċernat għandu jkollu tliet xhur biex fihom jimmodifika l-miżuri tiegħu sabiex dawn isiru kompatibbli mal-objettivi tal-pjan multiannwali u biex fihom jilħqu dawk l-objettivi.

2b. F'każ li Stat Membru jonqos milli jimmodifika l-miżuri tiegħu skont il-paragrafu 2a, il-Kummissjoni għandha tingħata s-setgħa li tadotta atti delegati skont l-Artikolu 55 fejn huma stabbiliti l-miżuri ta' konservazzjoni għas-sajd koperti mill-pjan multiannwali.

3. Il-miżuri ta' konservazzjoni adottati mill-Kummissjoni għandu jkollhom l-għan li jiżguraw li jintlaħqu l-għanijiet u l-miri stipulati fil-pjan multiannwali. Mal-adozzjoni tal-att delegati mill-Kummissjoni, il-miżuri tal-Istati Membri għandhom jieqfu milli jkunu effettivi.

3a. Qabel ma tadotta l-atti delegati msemmija f'dan l-Artikolu, il-Kummissjoni għandha tikkonsulta l-Kunsilli Konsultattivi rilevanti u l-ICES u/jew l-STECF dwar abbozz tal-miżuri li għandhom jiġu adottati, akkumpanjat minn memorandum ta' spjegazzjoni. **[Em. 125]**

KAPITOLU II

MIŻURI TEKNIĊI

Artikolu 21

Miżuri tekniċi

1. F'qafas ta' miżuri tekniċi stabbilit skont l-Artikolu 14 l-Istati Membri ~~jistgħu jiġu awtorizzati~~ ***għandhom jingħataw is-setgħa*** jadottaw miżuri, f'konformità ma' dak il-qafas, li jispeċifikaw il-miżuri tekniċi applikabbli għal bastimenti li jtajru l-bandiera tagħhom fir-rigward ta' stokkijiet fl-ilmijiet ~~tagħhom~~ ***tal-Unjoni*** li għalihom ġew allokali opportunitajiet tas-sajd. L-Istati Membri għandhom jiżguraw li tali miżuri tekniċi:

(a) huma kompatibbli mal-għanijiet stabbiliti fl-Artikoli 2 u 3;

(b) huma kompatibbli mal-għanijiet stabbiliti f'miżuri adottati skont l-Artikolu 14;

(c) jilħqu b'mod effettiv l-għanijiet stipulati f'miżuri adottati skont l-Artikolu 14; u

(d) ~~mhumiex inqas stretti minn~~ ***mhumiex f'konflitt ma'*** dawk li jeżistu fil-leġiżlazzjoni tal-Unjoni***u m'humiex inqas stretti minnhom***.

1a. L-Istati Membri għandhom jikkooperaw ma' xulxin biex jiżguraw l-adozzjoni ta' miżuri kompatibbli li jilħqu l-objettivi spjegati fl-oqfsa tal-miżuri tekniċi u għandom jikkoordinaw l-implimentazzjoni ta' dawn il-miżuri bejniethom. Għal dan l-iskop, l-Istati Membri, fejn ikun prattiku u xieraq, għandhom jużaw strutturi u mekkaniżmi istituzzjonali reġjonali eżistenti ta' kooperazzjoni, inklużi dawk fil-qafas tal-Konvenzjonijiet tal-Ibħra Reġjonali li jkopru ż-żona jew l-attività tas-sajd rilevanti.

1b. L-Istati Membri għandhom jikkonsultaw lill-Kunsilli Konsultattivi u l-ICES u/jew l-STECF dwar abbozz tal-miżuri li għandhom jiġu adottati, akkumpanjat minn memorandum ta' spjegazzjoni. Tali abbozzi għandhom, fl-istess ħin, jiġu notifikati lill-Kummissjoni u lill-Istati Membri l-oħra li jikkondividu l-attività tas-sajd. L-Istati Membri għandhom jagħmlu kull sforz biex jinvolvu f'din il-konsultazzjoni, fi stadju bikri u b'mod miftuħ u trasparenti, partijiet interessati rilevanti oħra tal-attività tas-sajd ikkonċernata, bil-għan li jiġu identifikati l-opinjonijiet u l-proposti tal-partijiet rilevanti kollha waqt it-tfassil tal-miżuri ppjanati.

1c. L-Istati Membri għandhom iqisu kif jixraq l-opinjonijiet ippreżentati mill-Kunsilli Konsultattivi rilevanti u l-ICES u/jew l-STECF u, fejn il-miżuri finali adottati jiddevjaw minn dawn l-opinjonijiet, għandhom jipprovdu spjegazzjonijiet dettaljati tar-raġunijiet għalfejn ikunu qed jiddevjaw.

1d. Meta l-Istati Membri jkunu jixtiequ jemendaw il-miżuri adottati, għandhom japplikaw ukoll il-paragrafi 1a, 1b u 1c.

L-Erbgħa 6 ta' Frar 2013

1e. Il-Kummissjoni għandha tadotta linji gwida li jistipulaw id-dettalji tal-proċedura li għandha tiġi segwita għall-applikazzjoni tal-paragrafi 1a, 1b u 1c, sabiex jiġi żgurat li l-miżuri adottati jkunu koerenti, ikkoordinati fil-livell reġjonali u konformi mal-qafas stabbilit tal-miżuri tekniċi. Dawn il-linji gwida jistgħu wkoll jidentifikaw jew jistabbilixxu oqfsa amministrattivi, bħalma huma Gruppi ta' Ħidma Reġjonali dwar is-Sajd bil-għan li jorganizzaw fuq livell prattiku l-kooperazzjoni bejn l-Istati Membri, partikolarment fid-dawl tal-promozzjoni u l-iffaċilitar tal-adozzjoni tal-miżuri minn kull wieħed mill-Istati Membri. **[Em. 126]**

Artikolu 22

Notifika ta' miżuri tekniċi mill-Istati Membri

L-Istati Membri li jadottaw miżuri tekniċi skont l-Artikolu 21 għandhom ***jippubblikaw tali miżuri u*** jinnotifikaw b'dawn il-miżuri lill-Kummissjoni, lil Stati Membri oħra interessati u lill-Kunsilli Konsultattivi rilevanti. **[Em. 127]**

Artikolu 23

Valutazzjoni

1. Il-Kummissjoni tista' fi kwalunkwe żmien tevalwa l-kompatibbiltà u l-effikaċja tal-miżuri tekniċi adottati mill-Istati Membri skont l-Artikolu 21 ***u għandha, fi kwalunkwe każ, tivvaluta u tirrapporta dwar dan mill-inqas darba kull tliet snin jew skont kemm ikun meħtieġ mill-qafas tal-miżuri tekniċi rilevanti***.

1a. Skont id-Direttiva 2007/2/KE, u sabiex il-Kummissjoni tiġu megħjuna fl-implimentazzjoni tal-Politika Komuni tas-Sajd, l-Istati Membri għandhom jipprovdu lill-Kummissjoni b'aċċess u drittijiet tal-utent fir-rigward tal-materjal imħejji u d-data użata b'rabta mat-tfassil u l-adozzjoni tal-miżuri tekniċi skont l-Artikolu 21

Fir-rigward tal-aċċess għall-informazzjoni ambjentali, għandhom japplikaw id-Direttiva 2003/4/KE u r-Regolamenti (KE) Nru 1049/2001 u (KE) Nru 1367/2006. **[Em. 128]**

1b. Il-Kummissjoni għandha tippubblika kwalunkwe valutazzjoni magħmula skont dan l-Artikolu, u għandha tagħmel din l-informazzjoni disponibbli għall-pubbliku billi tippubblikaha fuq il-websajts rilevanti jew inkella billi tipprovdi "hyperlink" diretta għaliha. Fir-rigward tal-aċċess għall-informazzjoni ambjentali, għandhom japplikaw ir-Regolamenti (KE) Nru 1049/2001 u (KE)Nru 1367/2006. **[Em. 129]**

Artikolu 24

Miżuri default adottati taħt il-qafas tal-miżuri tekniċi

1. Il-Kummissjoni għandu jkollha s-setgħa li tadotta atti delegati skont l-Artikolu 55 biex tispeċifika miżuri tekniċi koperti minn qafas ta' miżuri tekniċi, jekk l-Istati Membri awtorizzati biex jieħdu miżuri skont l-Artikolu 21 ma jinnotifikawx b'dawn il-miżuri lill-Kummissjoni fi żmien ~~tliet~~ ***il-perjodu previst fil-qafas ta' miżuri tekniċi jew, fin-nuqqas ta' dan, fi żmien sitt*** xhur wara d-data tad-dħul fis-seħħ tal-qafas ta' miżuri tekniċi.

2. ***Fejn*** il-Kummissjoni ~~għandha jkollha s-setgħa tadotta atti delegati skont l-Artikolu 55 biex tispeċifika miżuri tekniċi, jekk il-miżuri tal-Istati Membri jitqiesu, abbażi ta' valutazzjoni mwettqa skont l-Artikolu 23~~***tkun tal-fehma li*** l-miżuri tal-Istati Membri:

(a) mhumiex kompatibbli mal-għanijiet stipulati fil-qafas tal-miżuri tekniċi, jew

(b) li ma jilħqux l-objettivi stipulati f'qafas ta' miżuri tekniċi bħal dan b'mod effettiv.,

hija għandha tinnotifika lill-Istat Membru kkonċernat, filwaqt li tagħtih ir-raġunijiet tagħha.

2a. F'każ li l-Kummissjoni tressaq opinjoni skont il-paragrafu 2, l-Istat Membru kkonċernat għandu jkollu tliet xhur biex fihom jimmodifika l-miżuri tiegħu sabiex jagħmilhom kompatibbli mal-objettivi tal-qafas ta' miżuri tekniċi u biex fihom jintlaħqu dawk l-objettivi.

2b. F'każ li Stat Membru jonqos milli jimmodifika l-miżuri tiegħu skont il-paragrafu 2a, il-Kummissjoni għandu jkollha s-setgħa li tadotta atti delegati skont l-Artikolu 55 li jistabilixxi l-miżuri tekniċi koperti mill-qafas ta' miżuri tekniċi.

L-Erbgħa 6 ta' Frar 2013

3. Il-miżuri tekniċi adottati mill-Kummissjoni għandu jkollhom l-għan li jiżguraw li jintlaħqu l-għanijiet tal-qafas tal-miżuri tekniċi. Mal-adozzjoni tal-att delegat mill-Kummissjoni, il-miżuri tal-Istati Membri għandhom jieqfu milli jkunu effettivi.

3a. Qabel ma tadotta l-atti delegati msemmija f'dan l-Artikolu, il-Kummissjoni għandha tikkonsulta l-Kunsilli Konsultattivi rilevanti, l-ICES u/jew l-STECF dwar abbozz tal-miżuri li għandhom jiġu adottati akkumpanjat minn memorandum ta' spjegazzjoni. **[Em. 130]**

TITOLU IV

MIŻURI NAZZJONALI

Artikolu 25

Miżuri tal-Istati Membri applikabbli biss għall-bastimenti li jtajru l-bandiera tagħhom

1. Stat Membru jista' jadotta miżuri għall-konservazzjoni ta' stokkijiet ta' ħut fl-ilmijiet tal-Unjoni bil-kundizzjoni li dawk il-miżuri:

(a) japplikaw ~~biss għal bastimenti tas-sajd li jtajru l-bandiera ta' dak l-Istat Membru jew, fil-każ ta' attivitajiet tas-sajd li ma jitwettqux minn bastiment tas-sajd, għal persuni stabbiliti fit-territorju~~ ***għall-bastimenti kollha li joperaw fir-rigward ta' stokkijiet fl-ilmijiet tagħhom li għalihom ikun ġew allokati opportunitajiet tas-sajd;*** **[Em. 131]**

(b) huma kompatibbli mal-għanijiet stabbiliti fl-Artikoli 2 u 3; u

(c) mhumiex inqas stretti minn dawk li jeżistu fil-leġiżlazzjoni tal-Unjoni.

1a. L-Istat Membru għandu, għal skopijiet ta' kontroll, jinforma lill-Istati Membri kkonċernati l-oħra dwar id-dispożizzjonijiet adottati skont il-paragrafu 1. **[Em. 132]**

1b. L-Istati Membri għandhom jagħmlu l-informazzjoni relatata mal-miżuri adottati skont dan l-Artikolu pubblikament disponibbli. **[Em. 133]**

Artikolu 26

Miżuri tal-Istati Membri fi ħdan iż-żona ta' 12-il mil nawtiku

1. Stat Membru jista' jieħu miżuri mhux diskriminatorji għall-konservazzjoni u l-ġestjoni ta' stokkijiet tal-ħut u biex ~~inaqqas l-effett tas-sajd fuq~~ ***jintlaħqu l-miri relatati ma' riżorsi akkwatiċi ħajjin oħra u ż-żamma jew it-titjib tal-istatus*** ~~il-~~ ta' konservazzjoni tal- ekosistemi tal-baħar sa 12-il mil nawtiku mil-linji bażi tiegħu bil-kundizzjoni li l-Unjoni ma tkunx adottat miżuri li jindirizzaw *il-konservazzjoni* u *l-ġestjoni* b'mod speċifiku għal dik iż-żona ***jew li jindirizzaw b'mod speċifiku l-problema identifikata mill-Istat Membru kkonċernat***. Il-miżuri tal-Istat Membru għandhom ikunu kompatibbli mal-għanijiet stipulati fl-Artikoli 2 u 3 u mhux inqas stretti minn dawk li jeżistu fil-leġislazzjoni tal-Unjoni. **[Em. 134]**

2. Fejn il-miżuri ta' konservazzjoni u ġestjoni li għandhom jiġu adottati minn Stat Membru jistgħu jaffettwaw bastimenti tas-sajd ta' Stati Membri oħra, tali miżuri għandhom jiġu adottati biss wara ~~konsultazzjoni mal-Kummissjoni~~***notifika lill-Kummissjoni***, l-Istati Membri rilevanti u l-Kunsilli Konsultattivi rilevanti ~~dwar abbozz~~ tal-miżuri akkumpanjat minn memorandum ta' spjegazzjoni ***li għandu juri wkoll li dawk il-miżuri mhumiex diskriminatorji***. **[Em. 135]**

2a. L-Istati Membri għandhom jagħmlu l-informazzjoni relatata mal-miżuri adottati skont dan l-Artikolu pubblikament disponibbli. **[Em. 136]**

~~PARTI IV~~

~~AĊĊESS GĦAR RIŻORSI~~

~~Artikolu 27~~

~~Stabbiliment tas-sistemi ta' konċessjonijiet tas-sajd trasferibbli~~

~~1. Kull Stat Membru għandu jistabbilixxi sistema ta' konċessjonijiet tas-sajd trasferibbli sa mhux aktar tard mill-31 ta' Diċembru 2013 għal~~

L-Erbgħa 6 ta' Frar 2013

(a) il-bastimenti kollha tas-sajd b'tul globali ta' 12-il metru jew aktar; u

(b) il-bastimenti kollha tas-sajd b'tul globali ta' inqas minn 12-il metru b'irkaptu rmunkat.

2. L-Istati Membri jistgħu jestendu s-sistema tal-konċessjonijiet tas-sajd trasferibbli għal bastimenti b'tul globali ta' inqas minn 12-il metru u li jużaw tipi oħra ta' rkaptu rmunkat u għandhom jinfurmaw b'dan lill-Kummissjoni.

Artikolu 28

Allokazzjoni ta' konċessjonijiet tas-sajd trasferibbli

1. Konċessjoni tas-sajd trasferibbli għandha tistabbilixxi dritt għall-użu tal-opportunitajiet individwali tas-sajd allokati skont l-Artikolu 29(1).

2. Kull Stat Membru għandu jalloka konċessjonijiet tas-sajd trasferibbli fuq il-bażi ta' kriterji trasparenti, għal kull stokk jew grupp ta' stokkijiet li għalihom jiġu allokati opportunitajiet tas-sajd skont l-Artikolu 16, esklużi l-opportunitajiet tas-sajd miksuba taħt ftehimiet dwar is-sajd sostenibbli.

3. Għall-allokazzjoni ta' konċessjonijiet tas-sajd trasferibbli relatati ma' sajd imħallat, l-Istati Membri għandhom iqisu l-kompożizzjoni probabbli tal-qbid tal-bastimenti li jipparteċipaw f'dan it-tip ta' sajd.

4. Il-konċessjonijiet tas-sajd trasferibbli jistgħu jiġu allokati biss minn Stat Membru lil sid ta' bastiment tas-sajd li jtajjar il-bandiera ta' dak l-Istat Membru, jew minn persuni ġuridiċi jew fiżiċi għall-iskop li jintużaw fuq tali bastiment. Il-konċessjonijiet tas-sajd trasferibbli jistgħu jinġabru flimkien għal ġestjoni kollettiva minn persuni ġuridiċi jew fiżiċi jew organizzazzjonijiet rikonoxxuti tal-produttur. L-Istati Membri jistgħu jillimitaw l-eliġibbiltà għar-riċeviment ta' konċessjonijiet tas-sajd trasferibbli fuq il-bażi ta' kriterji trasparenti u oġġettivi.

5. L-Istati Membri jistgħu jillimitaw il-perjodu ta' validità tal-konċessjonijiet tas-sajd trasferibbli għal perjodu ta' mill-inqas 15-il sena, għall-fini tal-allokazzjoni mill-ġdid ta' konċessjonijiet bħal dawn. Fejn l-Istati Membri ma llimitawx il-perjodu ta' validità tal-konċessjonijiet tas-sajd trasferibbli, huma jistgħu isejħu lura konċessjonijiet bħal dawn b'notifika ta' mill-inqas 15-il sena.

6. L-Istati Membri jistgħu jirtiraw konċessjonijiet tas-sajd trasferibbli b'avviż iqsar f'każ ta' ksur serju stabbilit li jkun twettaq mid-detentur tal-konċessjonijiet. Sejħiet lura bħal dawn jistgħu jitħaddmu b'mod li jagħti l-effett sħiħ lill-Politika Komuni tas-Sajd, il-prinċipju ta' proporzjonalità u, fejn hu meħtieġ, b'effett immedjat.

7. Minkejja l-paragrafi 5 u 6, l-Istati Membri jistgħu jirtiraw konċessjonijiet tas-sajd trasferibbli li ma jkunux intużaw fuq bastiment tas-sajd għal perjodu ta' tliet snin konsekuttivi.

Artikolu 29

Allokazzjoni ta' opportunitajiet individwali tas-sajd

1. L-Istati Membri għandhom jallokaw opportunitajiet individwali tas-sajd lil detentur ta' konċessjonijiet tas-sajd trasferibbli, kif imsemmi fl-Artikolu 28, fuq il-bażi tal-opportunitajiet tas-sajd allokati lill-Istati Membri, jew stabbiliti fil-pjani ta' ġestjoni adottait mill-Istati Membri skont l-Artikolu 19 tar-Regolament (KE) Nru 1967/2006.

2. L-Istati Membri għandhom jiddeċiedu opportunitajiet tas-sajd li, abbażi tal-aħjar parir xjentifiku disponibbli, jistgħu jiġu allokati lil bastimenti tas-sajd li jtajru l-bandiera tagħhom għal speċijiet li għalihom il-Kunsill ma jkunx stabbilixxa opportunitajiet tas-sajd.

3. Il-bastimenti tas-sajd għandhom iwettqu attivitajiet tas-sajd biss meta jkollhom opportunitajiet individwali ta' sajd suffiċjenti sabiex ikopru l-qabda potenzjali kollha tagħhom.

4. L-Istati Membri jistgħu jirriservaw sa 5 % tal-opportunitajiet tas-sajd. Huma għandhom jistabbilixxu għanijiet u kriterji trasparenti għall-allokazzjoni ta' dawn l-opportunitajiet tas-sajd riservati. Dawk l-opportunitajiet tas-sajd jistgħu jiġu allokati biss lil detenturi eliġibbli ta' konċessjonijiet tas-sajd trasferibbli kif stipulat fl-Artikolu 28(4).

5. Meta jalloka konċessjonijiet tas-sajd trasferibbli skont l-Artikolu 28 u meta jalloka opportunitajiet tas-sajd skont il-paragrafu 1 ta' dan l-Artikolu, Stat Membru jista' jipprovdi inċentivi lil bastimenti tas-sajd li jużaw irkaptu tas-sajd selettiv li jelimina l-qbid aċċidentali mhux mixtieq fi ħdan l-opportunitajiet ta' sajd assenjati lil dak l-Istat Membru.

L-Erbgħa 6 ta' Frar 2013

~~6. L-Istati Membri jistgħu jiffissaw tariffi għall-użu ta' opportunitajiet individwali tas-sajd sabiex jikkontribwixxu għall-ispejjeż relatati mal-ġestjoni tas-sajd.~~

~~Artikolu 30~~

~~Reġistru ta' konċessjonijiet tas-sajd trasferibbli u ta' opportunitajiet individwali tas-sajd~~

~~L-Istati Membri għandhom jistabbilixxu u jżommu reġistru tal-konċessjonijiet tas-sajd trasferibbli u tal-opportunitajiet individwali tas-sajd.~~

~~Artikolu 31~~

~~Trasferiment ta' konċessjonijiet tas-sajd trasferibbli~~

~~1. Il-konċessjonijiet tas-sajd trasferibbli jistgħu jiġu trasferiti kollha jew parzjalment ġewwa Stat Membru bejn detenturi eliġibbli ta' konċessjonijiet bħal dawn.~~

~~2. Stat Membru jista' jawtorizza t-trasferiment ta' konċessjonijiet tas-sajd trasferibbli lejn u mingħand Stati Membri oħra.~~

~~3. L-Istati Membri jistgħu jirregolaw it-trasferiment ta' konċessjonijiet tas-sajd trasferibbli billi jipprovdu għall-kundizzjonijiet tat-trasferiment tagħhom abbażi ta' kriterji trasparenti u oġġettivi.~~

~~Artikolu 32~~

~~Kiri ta' opportunitajiet individwali tas-sajd~~

~~1. L-opportunitajiet individwali tas-sajd jistgħu jiġu mikrija b'mod sħiħ jew parzjali ġewwa Stat Membru.~~

~~2. Stat Membru jista' jawtorizza l-kiri ta' opportunitajiet individwali tas-sajd lejn u mingħand Stati Membri oħra.~~

~~Artikolu 33~~

~~Allokazzjoni ta' opportunitajiet tas-sajd li mhumiex suġġetti għal sistema ta' konċessjonijiet tas-sajd trasferibbli~~

~~1. Kull Stat Membru għandu jiddeċiedi kif l-opportunitajiet tas-sajd mogħtija lilu skont l-Artikolu 16, u li mhumiex suġġetti għal sistema ta' konċessjonijiet tas-sajd trasferibbli, jistgħu jiġu allokati lil bastimenti li jtajru l-bandiera tiegħu. Huwa għandu jinforma lill-Kummissjoni dwar il-metodu tal-allokazzjoni.~~ **[Em. 137]**

PARTI V

ĠESTJONI TAL-KAPAĊITÀ TAS-SAJD

Artikolu 34

Aġġustament tal-kapaċità tas-sajd

1. L-Istati Membri***, meta jkun neċessarju,*** għandhom idaħħlu miżuri sabiex jaġġustaw il-kapaċità tas-sajd tal-flotot tagħhom ~~biex jiksbu~~***, bl-objettiv li jilħqu*** bilanċ ~~effettiv~~ ***stabbli u dejjiemi*** bejn ~~dik~~ il-kapaċità *tas-sajd* ***tagħhom*** u l-opportunitajiet tas-sajd tagħhom***, skont l-objettivi ġenerali spjegati fl-Artikolu 2***.

1a. Bil-għan li jintlaħaq l-objettiv speċifikat fil-paragrafu 1, l-Istati Membri għandhom imexxu valutazzjonijiet annwali tal-kapaċità u jittrażmettu r-riżultati lill-Kummissjoni sat-30 ta' Mejju ta' kull sena. Il-valutazzjonijiet tal-kapaċità għandhom jinkludu analiżi tal-kapaċità totali tal-flotta għal kull tip ta' sajd u għal kull taqsima tal-flotta fil-ħin tal-valutazzjoni, u l-impatt tagħha fuq l-istokkijiet u fuq l-ekosistema tal-baħar aktar wiesgħa. Il-valutazzjonijiet tal-kapaċità għandhom jinkludu wkoll analiżi tal-profitabilità tal-flotta fuq medda twila ta' żmien. Biex jiġi żgurat approċċ komuni għal valutazzjonijiet bħal dawn fl-Istati Membri kollha, il-valutazzjonijiet għandhom jitwettqu bi qbil mal-linji gwida tal-Kummissjoni għal analiżi mtejba tal-bilanċ bejn il-kapaċità tal-flotta u l-opportunitajiet tas-sajd u għandhom iqisu wkoll il-profitabilità tal-flotta. Il-valutazzjonijiet għandhom jitqiegħdu għad-disponibilità tal-pubbliku.

L-Erbgħa 6 ta' Frar 2013

1b. Jekk il-valutazzjonijiet juru diskrepanza bejn il-kapaċità tas-sajd tagħhom u l-opportunitajiet tas-sajd tagħhom, l-Istati Membri għandhom jadottaw fi żmien sena minn dik il-valutazzjoni programm dettaljat, inkluża skeda taż-żmien vinkolanti, għal kwalunkwe aġġustament meħtieġ tal-kapaċità tas-sajd tal-flotot tagħhom f'dawk li huma għadd ta' bastimenti u l-karatteristiċi tagħhom li jkun meħtieġ sabiex jintlaħaq bilanċ stabbli u dejjiemi bejn il-kapaċità tas-sajd tagħhom u l-opportunitajiet tas-sajd tagħhom. Dan il-programm għandu jiġi trażmess lill-Parlament Ewropew, lill-Kummissjoni, u lill-Istati Membri l-oħra.

1c. J ekk ma tiġi pprovduta l-ebda valutazzjoni bħal din, jew jekk Stat Membru jkun mitlub jadotta programm biex inaqqas il-kapaċità u jonqos milli jagħmel dan, jew jekk l-Istat Membru jonqos milli jimplimenta tali programm, dan jirriżulta fl-interruzzjoni tal-għajnuna finanzjarja mill-Unjoni lil dak l-Istat Membru taħt il-Politika Komuni tas-Sajd.

Meta ma jkunx fadal soluzzjoni oħra, jekk it-twettiq ta' kwalunkwe mill-passi msemmija fl-ewwel subparagrafu jiddewwem b' sentejn jew iktar, il-Kummissjoni tista' tissospendi l-opportunitajiet tas-sajd tat-taqsimiet tal-flotta kkonċernati.

2. M'għandu jkun permess l-ebda ħruġ mill-flotta sostnut minn għajnuna pubblika skont il-qafas tal-Fond Ewropew għas-Sajd għall-perjodu ta' programmazzjoni 2007-2013 sakemm ma jkunx hemm qabel l-irtirar tal-liċenzja tas-sajd u l-awtorizzazzjonijiet tas-sajd.

3. Il-kapaċità tas-sajd li tikkorrispondi għall-bastimenti tas-sajd irtirati b'għajnuna pubblika m'għandhiex tiġi sostitwita.

4. L-Istati Membri għandhom jiżguraw li mill-1 ta' Jannar 2013 il-kapaċità tas-sajd tal-flotta tagħhom ma taqbiżx, fi kwalunkwe ħin, il-limiti massimi tal-kapaċità tas-sajd stabbiliti skont l-Artikolu 35.

4a. Sabiex ikunu intitolati għal liċenzja jew awtorizzazzjoni tas-sajd, il-bastimenti tal-Unjoni għandhom ikunu fil-pussess ta' ċertifikat tal-magna validu, maħruġ skont ir-Regolament (KE) Nru 1224/2009. **[Em. 138 u 241]**

Artikolu 34a

Skema ta' dħul/ħruġ

L-Istati Membri għandhom jiġġestixxu d-dħul fil-flotot tagħhom u l-ħruġ mill-flotot tagħhom b'tali mod li d-dħul fil-flotta ta' kapaċità ġdida mingħajr għajnuna pubblika jiġi kkumpensat billi, qabel, jiġi rtirat mingħajr għajnuna pubblika tal-inqas l-istess ammont ta' kapaċità. **[Em. 139]**

Artikolu 35

Ġestjoni tal-kapaċità tas-sajd

1. Kull flotta ta' Stat Membru għandha tkun ***strettament*** suġġetta għall-limiti massimi tal-kapaċità tas-sajd stipulati fl-Anness II.

2. ~~L-Istati Membri jistgħu jitolbu lill-Kummissjoni teskludi bastimenti tas-sajd suġġetti għal sistema ta' konċessjonijiet tas-sajd trasferibbli stabbilita skont l-Artikolu 27 mil-limiti massimi għall-kapaċità tas-sajd stabbiliti skont il-paragrafu 1. F'dak il-każ il-limiti massimi tal-kapaċità tas-sajd għandha tiġi kkalkulata mill-ġdid biex jitqiesu l-bastimenti tas-sajd li mhumiex suġġetti għal sistema ta' konċessjonijiet tas-sajd trasferibbli.~~***Sat-31 ta' Diċembru …*** (*), ***il-Kummissjoni għandha tressaq proposta lill-Parlament Ewropew u lill-Kunsill biex jiġi emendat l-Anness II ta' dan ir-Regolament u r-Regolament (KEE) 2930/86 bil-għan li tiġi definita l-kapaċità tas-sajd fir-rigward ta' kwalunkwe parametru li jista' jitkejjel tal-bastiment li jista' jkun li jaffettwa l-abilità tiegħu li jaqbad il-ħut.***

Din id-definizzjoni ġdida għandha tqis il-kriterji soċjali u ekonomiċi kif ukoll l-isforzi ta' kontroll li jsiru min-naħa tal-Istati Membri. F'din il-proposta l-kapaċità tal-flotta ta' kull Stat Membru għandha titniżżel fid-dettall skont it-taqsimiet tal-flotta, inkluż tqassim fid-dettall speċifiku għall-bastimenti li joperaw fir-reġjuni ultraperiferiċi u għall-bastimenti li joperaw esklussivament barra mill-ilmijiet tal-Unjoni.

~~3. Il-Kummissjoni għandu jkollha s-setgħa li tadotta atti delegati skont l-Artikolu 55 dwar il-kalkolu mill-ġdid tal-limiti massimi għall-kapaċità tas-sajd kif imsemmi fil-paragrafi 1 u 2.~~ **[Em. 140]**

(*) ***Is-sena ta' wara dik tad-dħul fis-seħħ ta' dan ir-Regolament.***

L-Erbgħa 6 ta' Frar 2013

Artikolu 36

Reġistri tal-flotot tas-sajd

1. L-Istati Membri għandhom jirreġistraw l-informazzjoni meħtieġa għall-ġestjoni tal-miżuri stabbiliti skont dan ir-Regolament dwar ***is-sieda,*** il-karatteristiċi ***tal-bastiment u tal-irkaptu*** u ***dwar*** l-attività tal-bastimenti tas-sajd tal-Unjoni li jtajru l-bandiera tagħhom ***u għandhom jippubblikaw din l-informazzjoni, filwaqt li jiżguraw li d-data personali tiġi mħarsa b'mod adegwat***.

2. L-Istati Membri għandhom ~~ipoġġu għad-dispożizzjoni~~ ***iressqu*** ~~tal~~***-lill-***Kummissjoni l-informazzjoni msemmija fil-paragrafu 1.

3. Il-Kummissjoni għandha tistabbilixxi reġistru tal-flotot tas-sajd tal-Unjoni li jkun fih l-informazzjoni li tirċievi skont il-paragrafu 2.

4. L-informazzjoni li tinsab fir-reġistru tal-flotot tas-sajd tal-Unjoni għandha tkun disponibbli għall-Istati Membri kollha ***u għall-Parlament Ewropew***. Il-Kummissjoni għandha jkollha s-setgħa li tadotta atti delegati skont l-Artikolu 55 dwar id-definizzjoni tal-informazzjoni msemmija fil-paragrafu 1.

5. Il-Kummissjoni għandha ~~tistabbilixxi~~ ***tadotta atti ta' implimentazzjoni li jistabbilixxu*** rekwiżiti tekniċi operattivi għall-modalitajiet għat-trasmissjoni tal-informazzjoni msemmija fil-paragrafi 2, 3 u 4. Dawk l-atti ta' implimentazzjoni għandhom jiġu adottati skont il-proċedura ta' eżami msemmija fl-Artikolu 56***(2)***. **[Em. 141]**

PARTI VI

BAŻI XJENTIFIKA GĦALL-ĠESTJONI TAS-SAJD

Artikolu 37

Rekwiżiti ta' data għall-ġestjoni tas-sajd

1. ***Il-konservazzjoni, il-ġestjoni u l-isfruttament sostenibbli ta' riżorsi bijoloġiċi tal-baħar għandhom ikunu bbażati fuq l-aqwa informazzjoni disponibbli. Għal dan il-għan,*** Stati Membri għandhom jiġbru data bijoloġika, teknika, ambjentali u soċjoekonomika meħtieġa għal ~~ġestjoni tas-sajd ibbażata~~ fuq l-ekosistema, jimmaniġġjawha u jagħmluha disponibbli għall-utenti finali ta' data xjentifika, inklużi korpi maħtura mill-Kummissjoni. ~~Dik~~ ***L-Unjoni għandha tagħmel kontribuzzjoni finanzjarja adegwata, permezz tal-FEMS, li tkun biżżejjed biex tiffinanzja l-akkwist ta' din id-data. Id-***data għandha b'mod partikolari tippermetti l-valutazzjoni ta': **[Em. 142]**

(a) l-istat ***attwali*** tar-riżorsi bijoloġiċi tal-baħar sfruttati, **[Em. 143]**

(b) il-livell ta' sajd***, b'distinzjoni ċara bejn is-sajd industrijali u s-sajd li mhuwiex,*** u l-impatt li l-attivitajiet tas-sajd ikollhom fuq ir-riżorsi bijoloġiċi tal-baħar u fuq l-ekosistemi tal-baħar, **[Em. 224]**

(c) il-prestazzjoni soċjoekonomika ***attwali*** tas-setturi tas-sajd, l-akkwakultura u l-ipproċessar ġewwa u barra l-ilmijiet tal-Unjoni. **[Em. 144]**

2. L-Istati Membri għandhom:

(a) jiżguraw li d-data miġbura tkun preċiża ~~u~~, affidabbli ***u komprensiva, u miġbura f'waqtha u b'mod armonizzat fl-Istati Membri kollha***; **[Em. 145]**

(aa) jiżguraw li d-data u l-metodoloġiji xjentifiċi jikkunsidraw fatturi bħalma huma l-aċidifikazzjoni u t-temperaturi tal-baħar meta jkunu qed jiġbru d-data, u b'hekk jiġi żgurat li d-data tinġabar minn reġjuni differenti matul is-sena kollha; *[Em. 146]*

(b) ~~jevitaw id-duplikazzjoni~~ ***jistabbilixxu mekkaniżmi ta' koordinazzjoni bil-ħsieb li tiġi evitata d-duplikazzjoni*** tal-ġbir ta' data għal skopijiet differenti; **[Em. 147]**

L-Erbgħa 6 ta' Frar 2013

(c) jiżguraw ħażna sigura tad-data miġbura ~~u fejn applikabbli, protezzjoni u kunfidenzjalità xierqa tad-data miġbura~~***, filwaqt li jagħmluha pubblikament disponibbli ħlief f'ċirkustanzi eċċezzjonali fejn ikunu meħtieġa protezzjoni u kunfidenzjalità xierqa, u bil-kundizzjoni li r-raġunijiet għal tali restrizzjonijiet jiġu ddikjarati***; **[Em. 148]**

(d) jiżguraw li l-Kummissjoni, jew l-entitajiet maħtura minnha, ikollhom aċċess għall-bażijiet tad-data nazzjonali u s-sistemi ***kollha*** użati għall-ipproċessar tad-data miġbura sabiex tiġi verifikata l-eżistenza u l-kwalità tad-data; **[Em. 149]**

(da) iqiegħdu għad-dispożizzjoni tal-partijiet interessati d-data rilevanti u l-metodoloġiji rispettivi li permezz tagħhom tiġi miksuba, filwaqt li jqisu kwalunkwe data kumplementari li tista' tingħata minn tali partijiet. *[Em. 150]*

2a. L-Istati Membri kull sena għandhom jissottomettu lill-Kummissjoni rapport sommarju li jagħti lista tal-attivitajiet ta' sajd li għalihom ikunu mitluba jiġbru d-data u għandhom jindikaw, għal kull kategorija u każ, jekk ir-rekwiżiti ġewx issodisfati. Ir-rapport sommarju għandu jkun disponibbli għall-pubbliku. **[Em. 151]**

3. L-Istati Membri għandhom jiżguraw il-koordinament nazzjonali tal-ġbir u l-ġestjoni tad-data xjentifika***, inkluża data soċjoekonomika,*** għall-ġestjoni tas-sajd. Għal dan il-għan, huma għandhom jaħtru korrispondent nazzjonali u jorganizzaw laqgħa annwali ta' koordinazzjoni nazzjonali. ~~Il-Kummissjoni~~ ***Il-Parlament Ewropew u l-Kummissjoni*** għandhom jiġu nfurmati bl-attivitajiet ta' koordinazzjoni nazzjonali u ~~tiġi mistiedna~~ għal-laqgħat ta' koordinazzjoni. **[Em. 152]**

4. L-Istati Membri għandhom jikkoordinaw***, f'kooperazzjoni mill-qrib mal-Kummissjoni,*** l-attivitajiet tagħhom ta' ġbir *tad-data* ma' Stati Membri oħra fl-istess reġjun, u jagħmlu kull sforz sabiex jikkoordinaw l-azzjonijiet tagħhom ma' pajjiżi terzi li jkollhom sovranità jew ġurisdizzjoni fuq ilmijiet fl-istess reġjun. **[Em. 153]**

5. Il-ġbir, il-ġestjoni u l-użu ta' data għandhom jitwettqu fil-qafas ta' programm multiannwali sa mill-2014. Programm multiannwali bħal dan għandu jinkludi miri għall-preċiżjoni tad-data li għandha tinġabar u għandu jiddefinixxi livelli ta' aggregazzjoni għall-ġbir, il-ġestjoni u l-użu ta' dik id-data.

6. Il-Kummissjoni *għandu* jkollha s-setgħa tadotta atti delegati skont l-Artikolu 55, biex tispeċifika l-miri għall-preċiżjoni *tad-data* li għandha tinġabar u biex tiddefinixxi l-livelli ta' aggregazzjoni għall-ġbir, il-ġestjoni u l-użu ta' *data* bħal din, għall-programm multiannwali msemmi fil-paragrafu 5***, u biex tiżgura l-koordinazzjoni bejn l-Istati Membri tal-ġbir u tal-preżentazzjoni tad-data***. **[Em. 154]**

7. Il-Kummissjoni għandha tistabbilixxi rekwiżiti operattivi tekniċi għall-modalitajiet ta' trażmissjoni tad-data miġbura. Dawk l-atti ta' implimentazzjoni għandhom jiġu adottati skont il-proċedura ta' eżami msemmija fl-Artikolu 56.

7a. Jekk Stat Membru jonqos milli josserva r-rekwiżiti tal-ġbir tad-data, l-għajnuna pubblika għandha tiġi rtirata u sussegwentement għandhom jiġu imposti penalitajiet addizzjonali mill-Kummissjoni. **[Em. 155]**

Artikolu 37a

Korpi xjentifiċi konsultattivi

Il-Kummissjoni għandha tikkonsulta lil korpi xjentifiċi xierqa f'intervalli regolari dwar kwistjonijiet li għandhom x'jaqsmu mal-konservazzjoni u l-ġestjoni tar-riżorsi tas-sajd, inklużi kunsiderazzjonijiet bijoloġiċi, ekonomiċi, ambjentali, soċjali u tekniċi, filwaqt li titqies il-ġestjoni xierqa ta' fondi pubbliċi, bl-objettiv li jiġi evitat l-irduppjar tax-xogħol minn korpi xjentifiċi differenti. **[Em. 156]**

Artikolu 38

Programmi ta' riċerka

1. L-Istati Membri għandhom jadottaw programmi nazzjonali ta' ġbir ta' data xjentifika, riċerka u innovazzjoni dwar is-sajd u l-akkwakultura. Huma għandhom jikkoordinaw il-ġbir tad-data tas-sajd, ir-riċerka u l-attivitajiet ta' innovazzjoni tagħhom ma' ~~oqfsa~~ ***Stati Membri oħra, f'kooperazzjoni mill-qrib mal-Kummissjoni, fil-kuntest tal-oqfsa*** ta' riċerka u innovazzjoni ~~oħra ta' Stati Membri u~~ tal-Unjoni***, filwaqt li, meta jkun xieraq, jinvolvu l-Kunsilli Konsultattivi rilevanti. L-Unjoni għandha tiżgura finanzjament adegwat għal dawn il-programmi, permezz tal-istrumenti disponibbli fl-oqsma tar-riċerka u tas-sajd***. **[Em. 157 u 285]**

L-Erbgħa 6 ta' Frar 2013

2. L-Istati Membri***, bl-involviment tal-partijiet interessati xjentifiċi rilevanti***, għandhom jiżguraw id-disponibbiltà ta' kompetenzi u riżorsi umani rilevanti sabiex ikunu involuti fil-proċess konsultattiv xjentifiku. **[Em. 158]**

2a. L-Istati Membri għandhom iressqu rapporti annwali lill-Kummissjoni dwar il-progress tal-implimentazzjoni tal-programmi nazzjonali ta' ġbir ta' data, riċerka u innovazzjoni dwar is-sajd. **[Em. 159]**

2b. Is-sejbiet tal-programmi ta' riċerka għandhom isiru disponibbli għall-komunità xjentifika Ewropea kollha kemm hi. **[Em. 160]**

PARTI VII

Politika esterna

TITOLU I

Organizzazzjonijiet internazzjonali tas-sajd

Artikolu 39

Għanijiet

1. ***Bil-ħsieb li jiġu żgurati l-isfruttar u l-ġestjoni sostenibbli tar-riżorsi bijoloġiċi tal-baħar,*** l-Unjoni għandha ***tippromwovi l-implimentazzjoni effettiva tal-istrumenti u r-regolamenti internazzjonali tas-sajd,*** tipparteċipa ~~fl-attivitajiet ta' organizzazzjonijiet~~ ***fl-organizzazzjonijiet*** internazzjonali ~~relatati mas-sajd, fosthom~~***li jittrattaw is-sajd u tappoġġja l-attivitajiet tagħhom, inklużi*** l-organizzazzjonijiet reġjonali tal-ġestjoni tas-sajd ~~(RFMOs) b'mod konformi mal-obbligi~~***. Meta tkun qed tagħmel dan, l-Unjoni għandha tagħixxi skont l-impenji, l-obbligi u l-objettivi politiki*** internazzjonali u ~~l-għanijiet tal-politika u konsistenti mal-għanijiet~~ ***konsistentement skont l-objettivi*** stipulati fl-Artikoli 2~~u~~, 3 ***u 4 ta' dan ir-Regolament u f'politiki oħra tal-Unjoni***.

2. ~~Il-pożizzjonijiet tal-Unjoni f'organizzazzjonijiet internazzjonali relatati mas-sajd u l-RFMOs għandha tkun ibbażata fuq l-aħjar parir xjentifiku disponibbli sabiex ikun żgurat li r-riżorsi tas-sajd jinżammu 'l fuq jew jerġgħu jinġiebu 'l fuq minn livelli li kapaċi jipproduċu rendiment massimu sostenibbli.~~***B'mod partikolari l-Unjoni għandha:***

(a) tappoġġja, tippromwovi u tikkontribwixxi b'mod attiv għall-iżvilupp tal-aqwa għarfien xjentifiku disponibbli;

(b) tippromwovi miżuri biex tiżgura li r-riżorsi tas-sajd jinżammu f'konsistenza mal-objettivi tal-Artikolu 2, b'mod partikolari l-paragrafu 2, u l-Artikolu 4;

(c) tippromwovi l-istabbiliment u t-tisħiħ tal-kumitati ta' konformità tal-organizzazzjonijiet reġjonali tal-ġestjoni tas-sajd, reviżjonijiet perjodiċi indipendenti tal-prestazzjonijiet u azzjonijiet xierqa ta' rimedju, inklużi penalitajiet dissważivi u effettivi, li jeħtieġ li jiġu applikati b'mod trasparenti u nondiskriminatorju;

(d) ittejjeb il-koerenza politika tal-inizjattivi tal-Unjoni, b'mod partikolari fir-rigward tal-attivitajiet ambjentali, ta' żvilupp u dawk kummerċjali;

(e) tippromwovi u tappoġġja, fl-oqsma internazzjonali kollha, l-azzjoni neċessarja biex jinqered is-sajd illegali, mhux rapportat u mhux regolat, filwaqt li tiżgura, għal dan il-għan, li ebda prodott mis-sajd illegali, mhux rapportat u mhux regolat ma jidħol fis-suq tal-Unjoni, u b'hekk tikkontribwixxi għall-attivitajiet sostenibbli tas-sajd li jkunu vijabbli ekonomikament u li jippromwovu l-impjiegi fl-Unjoni;

(f) tinkoraġġixxi u tieħu sehem attiv fi sforzi internazzjonali konġunti biex tiġi miġġielda l-piraterija fuq il-baħar, bil-ħsieb li tiġi żgurata s-sikurezza tal-ħajja umana u jiġi evitat l-isfrattar tal-attivitajiet tas-sajd marittimi;

(g) tippromwovi l-implimentazzjoni effettiva ta' strumenti u regolamenti internazzjonali tas-sajd;

(h) tiżgura li l-attivitajiet ta' sajd lil hinn mill-ilmijiet tal-Unjoni jkunu bbażati fuq l-istess prinċipji u standards applikabbli għall-ilmijiet tal-Unjoni, filwaqt li tippromwovi l-applikazzjoni tal-istess prinċipji u standards applikati fl-ilmijiet tal-Unjoni min-naħa tal-organizzazzjonijiet reġjonali tal-ġestjoni tas-sajd.

L-Erbgħa 6 ta' Frar 2013

2a. L-Unjoni għandha b'mod attiv tappoġġja l-iżvilupp ta' mekkaniżmi ekwi u trasparenti għall-allokazzjoni tal-opportunitajiet tas-sajd.

~~3. L-Unjoni għandha tikkontribwixxi attivament għal, u tappoġġja l-iżvilupp ta' għarfien u parir xjentifiku fl-RFMOs u l-organizzazzjonijiet internazzjonali.~~ **[Em. 161]**

3a. L-Unjoni għandha trawwem rabtiet ta' kooperazzjoni bejn l-organizzazzjoni reġjonali tal-ġestjoni tas-sajd biex tallinja, tarmonizza u twessa' l-qafas għal azzjoni multilaterali u tappoġġja l-iżvilupp ta' għarfien xjentifiku u ta' pariri fl-organizzazzjonijiet reġjonali tal-ġestjoni tas-sajd u f'organizzazzjonijiet internazzjonali u għandha taderixxi ma' rakkomandazzjonijiet li jirriżultaw minn dan. **[Em. 162]**

Artikolu 40

Konformità ma' dispożizzjonijiet internazzjonali

L-Unjoni***, megħjuna mill-Aġenzija Ewropea għall-Kontroll tas-Sajd,*** għandha tikkoopera ma' pajjiżi terzi u organizzazzjonijiet internazzjonali relatati mas-sajd, fosthom l-RFMOs, sabiex issaħħaħ il-konformità mal-miżuri, ***speċjalment dawk dwar il-ġlieda kontra s-sajd illegali, mhux rapportat u mhux regolat,*** adottati minn dawn l-organizzazzjonijiet internazzjonali***, biex jiġi żgurat li dawk il-miżuri jiġu rispettati b'mod strett***.

L-Istati Membri għandhom jiżguraw li l-operaturi tagħhom josservaw il-miżuri msemmija fl-ewwel paragrafu. **[Em. 163]**

TITOLU II

FTEHIMIET DWAR IS-SAJD SOSTENIBBLI

Artikolu 41

Prinċipji u għanijiet tal-Ftehimiet dwar is-Sajd Sostenibbli

1. Il-Ftehimiet dwar is-Sajd Sostenibbli ma' pajjiżi terzi għandhom jistabbilixxu qafas ta' governanza legali, ekonomiku u ambjentali għall-attivitajiet tas-sajd imwettqa minn bastimenti tas-sajd tal-Unjoni f'ilmijiet ta' pajjiżi terzi ***skont il-miżuri relevanti adottati mill-organizzazzjonijiet internazzjonali inklużi l-organizzazzjonijiet reġjonali tal-ġestjoni tas-sajd***. ***Tali oqfsa jistgħu jinkludu:***

(a) żvilupp u appoġġ għall-istituzzjonijiet meħtieġa fil-qasam tax-xjenza u r-riċerka;

(b) kapaċitajiet ta' monitoraġġ, kontroll u sorveljanza; kif ukoll

(c) elementi oħra tal-bini tal-kapaċitajiet li jikkonċernaw l-iżvilupp ta' politika tas-sajd sostenibbli tal-pajjiż terz.

Huma għandhom ukoll ikun fihom dispożizzjonijiet li jiżguraw li l-attivitajiet tas-sajd isiru f'kundizzjonijiet ta' ċertezza ġuridika. **[Em. 164]**

1a. Sabiex jiġi żgurat li r-riżorsi ħajjin tal-baħar jiġu sfruttati b'mod sostenibbli, l-Unjoni għandha tkun gwidata mill-prinċipju li għandhom jiġu stabbiliti Ftehimiet ta' Sajd Sostenibbli ma' pajjiżi terzi għall-ġid reċiproku taż-żewġ partijiet u dawn għandhom jikkontribwixxu biex tkompli titwettaq l-attività tal-flotot tal-Unjoni billi jinkiseb sehem mill-eċċess tal-pajjiż terz li jkun fi proporzjon mal-interess tal-flotot tal-Unjoni. **[Em. 165]**

2. Il-bastimenti tas-sajd tal-Unjoni għandhom jaqbdu biss l-eċċess tal-qabda permessibbli determinata mill-pajjiż terz kif imsemmi fl-Artikolu 62(2) tal-Unclos, u identifikata***, b'mod ċar u trasparenti,*** abbażi tal-aħjar parir xjentifiku disponibbli u informazzjoni rilevanti skambjata bejn l-Unjoni u l-pajjiż terz dwar l-isforz totali tas-sajd fuq l-istokkijiet affettwati ***mill-flotot kollha***, sabiex ikun żgurat li r-riżorsi tas-sajd jibqgħu ('l fuq mil-livelli kapaċi li jipproduċu r-rendiment massimu sostenibbli). **[Em. 166]**

2a. Il-Ftehimiet dwar is-Sajd Sostenibbli u ftehimiet dwar l-aċċess reċiproku għandhom jinkludu:

(a) rekwiżit ta' konformità mal-prinċipju ta' limiti fuq l-aċċess għar-riżorsi li jkun intwera xjentifikament li huma żejda għall-Istat tal-kosta, f'konformità mad-dispożizzjonijiet tal-Unclos;

L-Erbgħa 6 ta' Frar 2013

(b) ***klawsola li tipprojbixxi l-għoti ta' kundizzjonijiet iktar favorevoli lill-flotot differenti li jistadu f'dawk l-ilmijiet minn dawk mogħtija mill-atturi ekonomiċi tal-Unjoni, inklużi dawk li jirrigwardaw il-konservazzjoni, l-iżvilupp u l-ġestjoni ta' riżorsi jew ftehimiet finanzjarji, tariffi u drittijiet oħra, b'rabta mal-ħruġ ta' awtorizzazzjonijiet tas-sajd;***

(c) ***klawsola ta' kundizzjonalità, li tikkundizzjona l-ftehim għar-rispett tad-drittijiet tal-bniedem bi qbil mal-ftehimiet internazzjonali dwar id-drittijiet tal-bniedem; kif ukoll***

(d) ***klawsola ta' esklussività.*** *[Em. 167]*

2b. Il-Ftehimiet dwar is-Sajd Sostenibbli u l-ftehimiet dwar aċċess reċiproku għandhom jiżguraw li l-bastimenti tas-sajd tal-UE jkunu jistgħu joperaw fl-ilmijiet tal-pajjiż terz li miegħu jkun ġie konkluż ftehim biss jekk ikollhom awtorizzazzjoni tas-sajd, li tkun inħarġet skont proċedura miftiehma miż-żewġ partijiet tal-ftehim. **[Em. 168]**

2c. Il-bastimenti li jtajru bandiera tal-Unjoni li jkunu ħallew temporanjament mir-reġistru ta' Stat Membru biex ifittxu opportunitajiet ta' sajd band'oħra m'għandhomx jitħallew jibbenefikaw, għal perjodu ta' 24 xahar, mill-opportunitajiet ta' sajd skont il-Ftehim dwar is-Sajd Sostenibbli jew il-protokolli fis-seħħ meta jkunu ħallew ir-reġistru, jekk jirritornaw sussegwentement f'reġistru tal-Unjoni, u l-istess għandu japplika fir-rigward tal-għoti mill-ġdid ta' bandiera, filwaqt li jistadu taħt organizzazzjonijiet reġjonali tal-ġestjoni tas-sajd; **[Em. 169]**

2d. Il-Ftehimiet dwar is-Sajd Sostenibbli għandhom jipprovdu li l-awtorizzazzjonijiet tas-sajd ta' kwalunkwe tip għandhom jingħataw biss lil bastimenti tas-sajd ġodda u lil bastimenti li qabel kienu jtajru bandiera tal-Unjoni għal tal-inqas l-24 xahar ta' qabel ma saret it-talba għal awtorizzazzjoni tas-sajd u li juru x-xewqa li jimmiraw għal speċijiet koperti mill-Ftehim dwar is-Sajd Sostenibbli. **[Em. 170]**

2e. Meta jkunu qed jiġu determinati l-opportunitajiet tas-sajd fir-rigward tal-ftehimiet li jkopru stokkijiet ta' ħut transżonali jew stokkijiet ta' ħut li jpassi ħafna, għandhom jitqiesu kif dovut il-valutazzjonijiet xjentifiċi li jsiru fil-livell reġjonali kif ukoll il-miżuri ta' konservazzjoni u ġestjoni adottati mill-ORGS. **[Em. 171]**

2f. Għandu jsir sforz fil-livell tal-Unjoni biex jiġu mmonitorjati l-attivitajiet tal-bastimenti tas-sajd tal-Unjoni li joperaw f'ilmijiet mhux tal-Unjoni barra mill-ambitu tal-qafas tal-ftehimiet dwar is-sajd sostenibbli. Tali bastimenti għandhom jirrispettaw l-istess prinċipji gwida li huma applikati għal dawk il-bastimenti li jistadu fl-Unjoni. **[Em. 172]**

2 g. Il-basitmenti tas-sajd tal-Unjoni li joperaw barra mill-ilmijiet tal-Unjoni għandhom jiġu mgħammra b'kameras tas-CCTV jew ekwivalenti biex tkun tista' ssir dokumentazzjoni kompleta tal-prattiki tas-sajd u tal-qabdiet. **[Em. 173]**

2h. Għandhom isiru valutazzjonijiet indipendenti tal-impatt li għandu kull protokoll qabel ma l-Kummissjoni tingħata mandat għan-negozjati għall-protokolli suċċedenti u dawn għandhom jinkludu informazzjoni dwar il-qabdiet u l-attivitajiet tas-sajd. Tali valutazzjonijiet għandhom ikunu disponibbli għall-pubbliku. **[Em. 174]**

2i. Sabiex jiġi żgurat li l-istokkijiet kondiviżi ma' pajjiżi ġirien jiġu ġestiti b'mod sostenibbli, jeħtieġ li jkunu jaqgħu fl-ambitu ta' dan ir-Regolament. **[Em. 175]**

Artikolu 42

Għajnuna finanzjarja

L-Unjoni għandha tipprovdi għajnuna finanzjarja lil pajjiżi terzi permezz ta' Ftehimiet dwar is-Sajd sostenibbli sabiex:

(a) issostni parti mill-ispiża tal-aċċess għar-riżorsi tas-sajd fl-ilmijiet ta' pajjiżi terzi;

(b) tistabbilixxi qafas ta' governanza, inklużi l-iżvilupp u ż-żamma ta' istituzzjonijiet xjentifiċi u ta' riċerka neċessarji, il-kapaċità ta' monitoraġġ, kontroll u sorveljanza***, trasparenza, parteċipazzjoni u mekkaniżmi tal-obbligu ta' għoti ta' rendikont*** u elementi oħra ta' bini tal-kapaċità li għandhom x'jaqsmu mal-iżvilupp ta' politika tas-sajd sostenibbli mmexxija mill-pajjiż terz. Għanjuna finanzjarja bħal din tkun ikkundizzjonata mill-kisba ta' riżultati ***soċjoekonomiċi u ambjentali*** speċifiċi ***u għandha tikkomplementa u tkun konsistenti mal-proġetti u programmi ta' żvilupp implimentati fil-pajjiż terz ikkonċernat***. **[Em. 176]**

L-Erbgħa 6 ta' Frar 2013

Artikolu 42a

Attivitajiet tas-sajd tal-Unjoni barra mill-Ftehimiet dwar is-Sajd Sostenibbli

L-Istati Membri għandhom jiksbu informazzjoni dwar kwalunkwe arranġament bejn ċittadini ta' Stat Membru u ta' pajjiż terz li jippermettu bastimenti tas-sajd li jtajru l-bandiera ta' dak l-Istat Membru li jipparteċipaw f'attivitajiet tas-sajd f'ilmijiet taħt il-ġurisdizzjoni jew fis-sovranità ta' pajjiż terz, kif ukoll dettalji dwar il-bastimenti kkonċernati u l-attivitajiet relevanti tagħhom. L-Istat Membru għandu jinforma lill-Kummissjoni b'dan. **[Em. 230]**

PARTI VIII

AKKWAKULTURA

Artikolu 43

Promozzjoni tal-akkwakultura ***sostenibbli*** **[Em. 177]**

1. Bil-ħsieb li ~~jiġu promossi~~ ***tiġi promossa*** s-sostenibbiltà~~, il-kontribuzzjoni għas-sigurtà~~ ***u jingħata kontribut għas-sikurezza u l-provvisti*** tal-ikel, it-tkabbir u l-impjiegi, sal-2013 il-Kummissjoni għandha tistabbilixxi linji gwida strateġiċi mhux vinkolanti tal-Unjoni dwar prijoritajiet u miri komuni għall-iżvilupp tal-attivitajiet tal-akkwakultura ***sostenibbli***. Linji gwida strateġiċi bħal dawn għandhom ***jiddistingwu bejn, minn banda, akkwakultura żgħira sa ta' daqs medju, u mill-banda l-oħra, akkwalkultura fuq skala industrijali, għandhom*** iqisu l-pożizzjonijiet tal-bidu rilevanti u ċ-ċirkustanzi differenti madwar l-Unjoni, ***u*** għandhom jiffurmaw il-bażi għal pjani strateġiċi nazzjonali multiannwali u għandhom jimmiraw lejn: **[Em. 178]**

(a) ~~it-titjib tal-kompetittività tal-industrija tal-akkwakultura u s-sostenn għall-iżvilupp tagħha u l-innovazzjoni;~~***is-simplifikazzjoni tal-leġiżlazzjoni fis-settur u t-tnaqqis tal-piżijiet amministrattivi fil-livell tal-Unjoni;***

(b) ~~l-inkoraġġiment tal-attività ekonomika;~~***-inkoraġġiment tal-użu ta' speċijiet li ma jkunux karnivori u t-tnaqqis tal-użu tal-prodotti tas-sajd bħala għalf għall-ħut;***

(c) ~~id-diversifikazzjoni u t-titjib tal-kwalità tal-ħajja fiż-żoni kostali u rurali;~~***l-integrazzjoni ta' attivitajiet tal-akkwakultura f'politiki oħra, bħalma huma l-politiki taż-żoni kostali, strateġiji tal-baħar u linji gwida għall-ippjanar tal-ispazju marittimu, l-implimentazzjoni tad-Direttiva 2000/60/KE tal-Parlament Ewropew u tal-Kunsill tat-23 ta' Ottubru 2000 li tistabilixxi qafas għal azzjoni Komunitarja fil-qasam tal-politika tal-ilma*** ([1]) ***(id-Direttiva Qafas dwar l-Ilma) u l-politika ambjentali.***

~~(d) kundizzjonijiet ekwi għall-operaturi tal-akkwakultura fir-rigward tal-aċċess għall-ilmijiet u l-ispazju.~~

2. ~~L-Istati Membri għandhom jistabbilixxu pjan strateġiku nazzjonali multiannwali għall-iżvilupp ta' attivitajiet ta' akkwakultura fuq it-territorju tagħhom sal-2014.~~***L-Unjoni għandha tappoġġja l-produzzjoni u l-konsum tal-prodotti tal-akkwakultura sostenibbli tal-Unjoni billi:***

(a) tistabbilixxi kriterji kwalitattivi trasparenti u ġenerali għall-akkwakultura sal-2014 biex jiġu valutati u minimizzati l-impatti ambjentali tal-attivitajiet tal-akkwakultura u tal-biedja;

(b) tiżgura li l-provvisti jaslu għand il-konsumaturi bi prezzijiet raġonevoli;

(c) tistabbilixxi regoli dwar it-traċċabilità, is-sikurezza u l-kwalità tal-prodotti tal-akkwakultura tal-Unjoni u importati, permezz ta' mmarkar jew ittikkettar adegwati kif stabbilit fl-Artikolu 42 tar-Regolament (UE) Nru …/2013 [dwar l-organizzazzjoni komuni tas-swieq fil-prodotti tas-sajd u tal-akkwakultura] (*)***;*** **[Em. 179 u 242]**

3. Il-pjan strateġiku nazzjonali multiannwali għandu jinkludi l-għanijiet tal-Istat Membru u l-miżuri ***u l-iskedi taż-żmien meħtieġa*** sabiex ***dawn*** jintlaħqu. **[Em. 180]**

([1]) ***ĠU L 327, 22.12.2000, p. 1.***

(*) In-numru, d-data u l-isem ta' dan ir-Regolament (2011/0194(COD))

L-Erbgħa 6 ta' Frar 2013

4. Il-pjani strateġiċi nazzjonali multiannwali għandhom ~~jimmiraw b'mod partikolari għal~~ ***jindirizzaw speċifikament il-ħtieġa għal*** dan li ġej:

(a) ***tnaqqis tal-burokrazija u*** simplifikazzjoni amministrattiva, b'mod partikolari fir-rigward tal-liċenzji;

(b) ċertezza għall-operaturi tal-akkwakultura fir-rigward tal-aċċess għall-ilmijiet u l-ispazju***, bi qbil mal-politika tal-Unjoni dwar il-ġestjoni taż-żoni kostali u l-ippjanar tal-ispazju marittimu***;

(c) indikaturi ***għall-kwalità u*** għas-sostenibbiltà ambjentali, ekonomika u soċjali;

(ca) miżuri biex jiġi żgurat li l-attivitajiet ta' akkwakultura jkunu konformi għalkollox mal-leġiżlazzjoni ambjentali eżistenti tal-Unjoni;

(d) valutazzjoni ta' effetti transkonfinali oħra li jista' jkun hemm ***fuq riżorsi bijoloġiċi tal-baħar u fuq ekosistemi tal-baħar u*** fuq Stati Membri ġirien;

(da) il-promozzjoni tar-Riċerka, l-Iżvilupp u l-Innovazzjoni (RŻI) u kollaborazzjoni bejn l-industrija u d-dinja xjentifika;

(db) is-sikurezza tal-ikel;

(dc) is-saħħa u l-benessri tal-annimali;

(dd) is-sostenibilità ambjentali. *[Em. 181]*

5. L-Istati Membri għandhom jiskambjaw informazzjoni u l-aqwa prassi permezz ta' metodu miftuħ ta' koordinazzjoni tal-miżuri nazzjonali kontenuti fi pjani strateġiċi multiannwali.

Artikolu 44

Konsultazzjoni mal-Kunsilli Konsultattivi

Għandu jiġi stabbilit Kunsill Konsultattiv skont l-Artikolu 53.

PARTI IX

ORGANIZZAZZJONI KOMUNI TAS-SUQ

Artikolu 45

Għanijiet

1. Għandha tiġi stabbilita organizzazzjoni komuni tas-swieq fil-prodotti tas-sajd u tal-akkwakultura sabiex:

(a) tikkontribwixxi għall-kisba tal-għanijiet stabbiliti fl-Artikoli 2 u 3;

(b) l-industrija tas-sajd u l-akkwakultura tkun tista' tapplika l-Politika Komuni tas-Sajd fil-livell xieraq;

(c) issaħħaħ il-kompetittività ***u tippromwovi l-politiki ta' kwalità*** tal-industrija tas-sajd u l-akkwakultura tal-Unjoni~~,~~ ~~b'mod~~ ***billi timplimenta pjani ta' produzzjoni u ta' kummerċjalizzar, filwaqt li tagħti attenzjoni*** partikolari ~~l-produtturi~~***lill-produtturi***; **[Em. 183]**

(d) ittejjeb it-trasparenza ***u l-istabilità*** tas-swieq, b'mod partikolari fir-rigward tal-għarfien u l-fehim tas-swieq tal-Unjoni għall-prodotti tas-sajd u tal-akkwakultura tul il-katina tal-provvista, ***id-distribuzzjoni ġusta tal-valur miżjud tul il-katina tal-valur tas-settur, kif ukoll informazzjoni*** u l-għarfien għall-konsumatur***, permezz ta' notifiki u/jew ittikkettjar li jipprovdu informazzjoni li tista' tinftiehem***; **[Em. 184]**

(e) tikkontribwixxi lejn l-iżgurar ta' għoti ta' opportunitajiet indaqs***, inklużi r-rekwiżiti tas-saħħa, dawk soċjali u dawk ambjentali indaqs,*** għall-prodotti kollha kkumerċjalizzati fl-Unjoni billi tippromwovi l-isfruttament sostenibbli tar-riżorsi tas-sajd; **[Em. 185]**

(ea) tiżgura li l-konsumaturi jkollhom provvista varja ta' prodotti tas-sajd u tal-akkwakultura, li l-kwalità u l-oriġini tagħhom ikunu ċertifikati, u b'informazzjoni suffiċjenti sabiex id-deċiżjonijiet tagħhom jikkontribwixxu għall-kisba tal-objettivi stabbiliti f'dan ir-Regolament.

(eb) tiżgura li l-prodotti importati minn pajjiżi terzi jiġu minn sajd u industriji li jissodisfaw l-istess rekwiżiti ambjentali, ekonomiċi, soċjali u tas-saħħa bħal dawk meħtieġa mill-flotot u n-negozji tal-Unjoni, u li l-prodotti jirriżultaw minn sajd legali, iddikjarat u regolat li jsir bi qbil mal-istess standards bħal dawk meħtieġa mill-bastimenti tal-Unjoni.

(ec) tiżgura li t-traċċabilità tal-prodotti kollha tas-sajd u tal-akkwakultura fil-katina tal-provvista kollha kemm hi tkun tipprovdi informazzjoni verifikabbli u eżatta rigward l-oriġini tal-prodott u l-mod ta' produzzjoni tiegħu u għandha tittikketta l-prodott f'dan is-sens, b'enfasi fuq tikkettar ekoloġiku affidabbli. *[Em. 186 u 270]*

2. Il-Politika tas-Suq għandha tapplika għall-prodotti tas-sajd u tal-akkwakultura elenkati fl-Anness I tar-Regolament (UE) Nru …/2013 [dwar l-organizzazzjoni komuni tas-swieq fil-prodotti tas-sajd u tal-akkwakultura] (*), li jiġu kummerċjalizzati fl-Unjoni.

3. L-organizzazzjoni komuni tas-swieq għandhom tinkludi b'mod partikolari:

(a) l-organizzazzjoni tal-industrija fosthom miżuri għall-istabbilizzazzjoni tas-suq;

(b) standards komuni għat-tqegħid fis-suq, ***billi jitqiesu l-karatteristiċi partikolari tal-komunitajiet lokali***; **[Em. 187]**

(ba) regoli komuni bil-ħsieb tal-introduzzjoni ta' skema tal-ekotikkettar għal prodotti tas-sajd u tal-akkwakultura tal-Unjoni;

(bb) informazzjoni għall-konsumatur;

(bc) it-teħid ta' miżuri ta' kummerċ kontra l-pajjiżi terżi li ma jipprattikawx sajd sostenibbli. *[Em. 188]*

PARTI X

KONTROLL U INFURZAR

Artikolu 46

Għanijiet

1. Il-konformità mar-regoli tal-Politika Komuni tas-Sajd għandha tiġi żgurata permezz ta' sistema effettiva tal-Unjoni għall-kontroll tas-sajd, li tinkludi l-ġlieda kontra s-sajd illegali, mhux irrappurtat u mhux irregolat (IUU).

2. Is-sistema ta' kontroll tas-sajd tal-Unjoni għandha tkun ibbażata b'mod partikolari fuq:

(a) approċċ globali u integrat ***li għandu jirriżulta f'għadd ta' kontrolli marbuta mad-daqs tal-flotot fi Stati Membri differenti***; **[Em. 225]**

(b) ***użu iktar effiċjenti ta' sistemi li diġà jintużaw abbord kull bastiment tas-sajd u, meta jkun meħtieġ,*** l-użu ta' teknoloġiji ~~moderni~~ ta' kontroll għad-disponibbiltà u l-kwalità tad-data dwar is-sajd ***u l-akkwakultura***; **[Em. 189]**

(ba) armonizzazzjoni fl-Unjoni kollha tar-regoli dwar il-kontrolli u l-penalitajiet; *[Em. 190]*

(bb) kumplimentarjetà bejn il-kontrolli li jsiru fuq il-baħar u fuq l-art; *[Em. 191]*

(c) strateġija bbażata fuq ir-riskju ffukata fuq kontrolli sistematiċi u awtomatizzati tad-data rilevanti kollha disponibbli;

(d) l-iżvilupp ta' kultura ta' ***koresponsabbiltà,*** konformità ***u kooperazzjoni*** fost l-operaturi ***kollha tal-bastimenti tas-sajd, is-sidien tal-bastimenti u s-sajjieda***; **[Em. 192]**

(*) In-numru, d-data u l-isem ta' dan ir-Regolament (2011/0194(COD))

L-Erbgħa 6 ta' Frar 2013

(da) ***reġim ta' konformità u infurzar standardizzat għal kull Stat Membru.*** *[Em. 193]*

(e) l-istabbiliment ta' sanzjonijiet effettivi, proporzjonati u dissważivi.

(ea) ***kundizzjonijiet ugwali, inklużi sanzjonijiet kummerċjali meta tiġi stabbilita mġiba mhux responsabbli min-naħa ta' pajjiżi terzi.*** *[Em. 226]*

2a. L-Istati Membri għandhom jiżguraw l-istabbiliment ta' penalitajiet effettivi, proporzjonati u dissważivi, inkluż l-iffriżar ta' fondi mill-FEMS, b'kunsiderazzjoni tal-proporzjon tal-ispiża f'paragun mal-proporzjon tal-benefiċċju u l-prinċipju ta' proporzjonalità. **[Em. 195]**

Artikolu 46a

Kumitat ta' Konformità

1. Għandu jiġi stabbilit Kumitat ta' Konformità tal-Unjoni u dan għandu jinkludi rappreżentanti tal-Istati Membri, tal-Kummissjoni u tal-Aġenzija ta' Kontroll.

2. Il-Kumitat ta' Konformità tal-Unjoni għandu:

(a) iwettaq evalwazzjonijiet annwali ta' konformità ta' kull Stat Membru biex jiġu identifikati nuqqasijiet fil-konformità mal-PKS;

(b) jevalwa l-azzjonijiet meħuda b'rabta ma' ksur ta' konformità li jiġi identifikat; u

(c) jgħaddi l-konklużjonijiet tiegħu lill-Parlament Ewropew u lill-Kunsill. *[Em 243]*

Artikolu 47

Proġetti pilota dwar teknoloġiji ta' kontroll u sistemi ta' ġestjoni tad-data ġodda

1. Il-Kummissjoni u l-Istati Membri jistgħu jwettqu proġetti pilota dwar teknoloġiji ta' kontroll u sistemi ta' ġestjoni tad-data ġodda.

2. Il-Kummissjoni għandha jkollha s-setgħa li tadotta atti delegati skont l-Artikolu 55 fir-rigward ta' regoli għat-twettiq ta' proġetti pilota dwar teknoloġiji ta' kontroll u sistemi ta' ġestjoni tad-data ġodda.

Artikolu 48

Kontribuzzjoni għall-kosti ta' kontroll, spezzjoni u infurzar

L-Istati Membri jistgħu jesiġu li ~~d-detenturi ta' liċenzja tas-sajd għal bastimenti tas-sajd b'tul globali ta' 12-il metru jew aktar li jtajru l-bandiera~~ ***l-operaturi*** tagħhom jikkontribwixxu b'mod proporzjonali għall-ispejjeż ~~tal-implimentazzjoni~~ ***operattivi tal-implimentazzjoni*** tas-sistema ta' kontroll tas-sajd tal-Unjoni ***u tal-ġbir tad-data***. **[Em. 196]**

PARTI XI

STRUMENTI FINANZJARJI

Artikolu 49

Għanijiet

Tista' tingħata għajnuna finanzjarja mill-Unjoni sabiex tikkontribwixxi għall-kisba tal-għanijiet ***ta' sostenibbiltà ambjentali, ekonomika u soċjali fit-tul*** stabbiliti fl-Artikoli 2 u 3. ***L-għajnuna finanzjarja tal-Unjoni m'għandhiex tingħata biex tappoġġja operazzjonijiet li jitfgħu f'periklu s-sostenibbiltà u l-konservazzjoni ta' riżorsi bijoloġiċi, bijodiversità, ħabitats u ekosistemi tal-baħar.*** **[Em. 197]**

Artikolu 50

Kundizzjonijiet għall-għajnuna finanzjarja lill-Istati Membri

1. L-għajnuna finanzjarja tal-Unjoni lill-Istati Membri għandha tkun ***trasparenti u*** kundizzjonali fuq il-konformità mar-regoli tal-Politika Komuni tas-Sajd, ***mad-direttivi ambjentali msemmija fl-Artikolu 12 u mal-applikazzjoni tal-prinċipju prekawzjonarju*** mill-Istati Membri.

L-Erbgħa 6 ta' Frar 2013

2. In-nuqqas ta' konformità mill-Istati Membri, mar-regoli tal-Politika Komuni tas-Sajd~~, tista' twassal~~ flimkien ma***l-atti legali msemmija fl-ewwel paragrafu u l-applikazzjoni tal-prinċipju prekawzjonarju għandu jwassal immedjatament*** għall-interruzzjoni jew is-sospensjoni tal-ħlasijiet jew għall-applikazzjoni ta' korrezzjoni finanzjarja għall-għajnuna finanzjarja tal-Unjoni skont il-Politika Komuni tas-Sajd. Dawn il-miżuri għandhom ikunu proporzjonati man-natura, il-firxa, id-dewmien u r-ripetizzjoni tan-nuqqas ta' konformità. ***Għandha tiġi stabbilita metodoloġija li tinkludi objettivi, indikaturi u miżuri omoġeni u trasparenti għall-Istati Membri kollha.*** **[Em. 302]**

Artikolu 51

Kundizzjonijiet għall-għajnuna finanzjarja lill-operaturi

1. L-għajnuna finanzjarja tal-Unjoni lill-operaturi għandha tkun kundizzjonali fuq il-konformità ***min-naħa tal-operaturi*** mar-regoli tal-Politika Komuni tas-Sajd ~~mill-operaturi~~***u mal-liġi nazzjonali li tittrasponi d-direttivi fil-qasam ambjentali msemmija fl-Artikolu 12***. ***L-għajnuna finanzjarja m'għandhiex tingħata lil operazzjoni li tipperikola s-sostenibbiltà u l-konservazzjoni ta' riżorsi bijoloġiċi, bijodiversità, ħabitats jew ekosistemi tal-baħar***.

2. Ksur serju mill-operaturi tar-regoli tal-Politika Komuni tas-Sajd ***u tal-liġi nazzjonali msemmija fil-paragrafu 1*** għandu jirriżulta fi projbizzjonijiet temporanji jew permanenti fuq l-aċċess għall-għajnuna finanzjarja tal-Unjoni u/jew l-applikazzjoni ta' tnaqqis finanzjarju. Dawn il-miżuri***, meħuda mill-Istat Membru,*** għandhom ikunu ***dissważivi, effettivi u*** proporzjonati man-natura, il-firxa, id-dewmien u r-ripetizzjoni tal-ksur serju.

3. L-Istati Membri għandhom jiżguraw li l-għajnuna finanzjarja tal-Unjoni tingħata biss jekk ma ~~tkun ġiet imposta~~ ***jkun ġie kommess*** l-ebda ~~sanzjoni għal~~ ksur serju ~~lill-operatur~~ ***mill-operatur*** ikkonċernat sa perjodu ta' ~~sena (1)~~ ***mill-inqas 3 snin*** qabel id-data tal-applikazzjoni għall-għajnuna finanzjarja tal-Unjoni. **[Em. 199]**

PARTI XII

KUNSILLI KONSULTATTIVI

Artikolu 52

Kunsilli Konsultattivi

1. Huma stabbiliti Kunsilli Konsultattivi għal kull ~~qasam~~ *wahda miż-**żoni ġeografiċi jew oqsma*** ta' kompetenza ~~stipulat~~ ***stipulate*** fl-Anness III, sabiex jippromwovu rappreżentanza bilanċjata tal-partijiet interessati kollha***, bi qbil mal-Artikolu 54(1),*** u sabiex jikkontribwixxu għall-kisba tal-għanijiet stabbiliti fl-Artikoli 2 u 3.

1a. B'mod partikolari, il-Kunsilli Konsultattivi ġodda li ġejjin għandhom jiġu stabbiliti skont l-Anness III:

(a) Kunsill Konsultattiv għar-reġjuni l-aktar imbiegħda, maqsum fi tliet taqsimiet għal kull wieħed mill-baċiri tal-baħar li ġejjin: l-Atlantiku tal-Punent, l-Atlantiku tal-Lvant u l-Oċean Indja)

(b) Kunsill Konsultattiv għall-akkwakultura u s-sajd fl-ilmijiet interni

(c) Kunsill Konsultattiv għas-swieq

(d) Kunsill Konsultattiv għall-Baħar l-Iswed

~~2. Il-Kummissjoni għandha jkollha s-setgħa li tadotta atti delegati skont l-Artikolu 55 fir-rigward tal-emendi f'dak l-Anness b'rabta mal-bidliet fl-oqsma ta' kompetenza jew sabiex toħloq oqsma ta' kompetenza ġodda għall-Kunsilli Konsultattivi jew biex toħloq Kunsilli Konsultattivi ġodda.~~

3. Kull Kunsill Konsultattiv għandu jistabbilixxi r-regoli ta' proċedura tiegħu. **[Em. 200]**

Artikolu 53

Kompiti tal-Kunsilli Konsultattivi

-1. Qabel tlesti l-proċeduri interni tagħha li jwasslu għall-preżentazzjoni, bi qbil mal-proċedura leġiżlattiva ordinarja, ta' proposta skont l-Artikolu 43(2) tat-TFUE, bħal pjani multiannwali jew oqfsa ta' miżuri tekniċi, jew li jwasslu għall-adozzjoni ta' atti delegati bi qbil mal-Artikolu 55, il-Kummissjoni għandha tfittex l-opinjoni tal-Kunsilli Konsultattivi rilevanti. Din il-konsultazzjoni għandha tkun mingħajr preġudizzju għall-konsultazzjoni tal-Kunsill Internazzjonali għall-Esplorazzjoni tal-Baħar (ICES) jew korpi xjentifiċi oħra adegwati.

L-Erbgħa 6 ta' Frar 2013

1. Il-Kunsilli Konsultattivi jistgħu:

(a) jissottomettu rakkomandazzjonijiet u suġġerimenti dwar kwistjonijiet relatati mal-ġestjoni tas-sajd u ***u l-aspetti soċjoekonomiċi u ta' konservazzjoni tas-sajd*** l-akkwakultura lill-Kummissjoni, ~~jew~~ ***u*** lill-Istat Membru kkonċernat;

(b) jinfurmaw lill-Kummissjoni u lill-Istati Membri dwar problemi relatati mal-ġestjoni u ***l-aspetti soċjo-ekonomiċi u ta' konservazzjoni tas-sajd u, meta jkun xieraq,*** tal-akkwakultura fil-qasam ***jew sfera*** ta' kompetenza tagħhom ***u jipproponu soluzzjonijiet biex jingħelbu dawn il-problemi***;

(c) jikkontribwixxu, f'kooperazzjoni mill-qrib max-xjenzati, għall-ġbir, il-forniment u l-analiżi tad-data neċessarja għall-iżvilupp ta' miżuri ta' konservazzjoni.

(ca) joħorġu opinjonijiet dwar abbozzi ta' miżuri ta' konservazzjoni kif imsemmi fl-Artikolu 17(2b) u l-abbozz ta' miżuri tekniċi kif imsemmi fl-Artikolu 21(1b), u jippreżentawhom lill-Kummissjoni u lill-Istati Membri li huma kkonċernati direttament fis-sajd jew fil-qasam ikkonċernat;

2. Il-Kummissjoni u, fejn ikun rilevanti, l-Istat Membru kkonċernat, għandhom ***iqisu l-opinjonijiet, rakkomandazzjonijiet, suġġerimenti jew kwalunkwe informazzjoni li jkunu rċevew mill-Kunsilli Konsultattivi skont il-paragrafi - 1 u 1 u għandhom*** iwieġbu ~~fi żmien raġonevoli ta' żmien~~ ***għal tali tressiq sa mhux aktar tard minn 30 jum tax-xogħol, u*** fi ***kwalunkwe każ qabel jiġu adottati l-miżuri finali. Meta l-miżuri finali adottati jmorru kontra l-opinjonijiet, rakkomandazzjonijiet u suġġerimenti li jkunu ntagħtu mill-Kunsilli Konsultattivi skont il-paragrafi - 1 u 1, il-Kummissjoni u l-Istat Membru kkonċernat għandhom jipprovdu raġunijiet dettaljati*** għal ~~kwalunkwe rakkomandazzjoni, suġġeriment jew informazzjoni riċevuti skont il-paragrafu 1~~ ***tali diverġenza***.

Artikolu 54

Kompożizzjoni, funzjonament u ffinanzjar tal-Kunsilli Konsultattivi

1. Il-Kunsilli Konsultattivi għandhom ikunu komposti minn:

(a) organizzazzjonijiet li jirrappreżentaw l-operaturi tas-sajd ***u, meta jkun xieraq, tal-akkwakultura***;

(b) u gruppi oħra ta' interess affettwati mill-Politika Komuni tas-Sajd***, pereżempju organizzazzjonijiet ambjentali u gruppi tal-konsumaturi***.

Fir-rigward ta' (a), min iħaddem, is-sajjieda li jaħdmu għal rashom u l-impjegati kif ukoll id-diversi mestieri tas-sajd għandhom jiġu rappreżentati kif xieraq.

Rappreżentanti tal-amministrazzjonijiet nazzjonali u reġjonali b'interessi fis-sajd fiż-żona kkonċernata u riċerkaturi mill-istituzzjonijiet ta' riċerka xjentifika u tas-sajd tal-Istati Membri u mill-istituzzjonijiet xjentifiċi internazzjonali li jagħtu pariri lill-Kummissjoni għandhom jitħallew jipparteċipaw bħala osservaturi.

1a. Rappreżentanti tal-Parlament Ewropew u tal-Kummissjoni jistgħu jieħdu sehem fil-laqgħat tal-Kunsill Konsultattiv bħala osservaturi. Meta jiġu diskussi kwistjonijiet li jaffettwawhom, ir-rappreżentanti tas-settur tas-sajd u gruppi ta' interess oħra minn pajjiżi terzi, inklużi rappreżentanti minn RMFOs, li għandhom interess fis-sajd fiż-żona jew sajd kopert minn Kunsill Konsultattiv, jistgħu jiġu mistiedna jieħdu sehem f'dak il-Kunsill Konsultattiv bħala osservaturi.

2. Kull Kunsill Konsultattiv għandu jkun magħmul minn assemblea ġenerali u kumitat eżekuttiv u għandu jadotta l-miżuri neċessarji għall-organizzazzjoni tiegħu u biex jiżgura t-trasparenza u r-rispett tal-opinjonijiet kollha espressi.

3. Il-Kunsilli Konsultattivi jistgħu japplikaw għal għajnuna finanzjarja tal-Unjoni bħala korpi li qegħdin isegwu għan ta' interess Ewropew ġenerali.

4. Il-Kummissjoni għandha jkollha s-setgħa li tadotta atti delegati skont l-Artikolu 55 fir-rigward tal-kompożizzjoni u l-funzjonament tal-Kunsilli Konsultattivi. Dawk l-atti delegati għandhom ikunu ***mingħajr preġudizzju għall-paragrafu 1 u l-paragrafu 1a***. **[Em. 202]**

L-Erbgħa 6 ta' Frar 2013

PARTI XIII

DISPOŻIZZJONIJIET PROĊEDURALI

Artikolu 55

Eżerċizzju tad-delegazzjoni

1. Is-setgħa li tadotta atti ddelegati hija mogħtija lill-Kummissjoni suġġett għall-kundizzjonijiet stabbiliti f'dan l-Artikolu.

2. Id-delegazzjoni tas-setgħa msemmija fl-Artikoli ~~12(2)~~***13(1)***, 15(6), 20(1) u (2b), 24(1) u (2b), ~~35(3)~~, 36(4), 37(6), 47 (2), ~~52(2),~~ 54(4) għandha tingħata għal perjodu ta' żmien indeterminat mill-1 ta' Jannar 2013.

3. Id-delegazzjoni tas-setgħa imsemmija fl-Artikoli ~~12(2)~~***13(1)***, 15(6), 20(1) u (2b), 24(1) u (2b), ~~35(3)~~, 36(4), 37(6), 47 (2), ~~52(2).~~, 54(4) tista' tiġi revokata fi kwalunkwe ħin mill-Parlament Ewropew jew mill-Kunsill. Deċiżjoni ta' revoka għandha ttemm id-delegazzjoni tas-setgħat speċifikati f'dik id-deċiżjoni. Hija għandha tidħol fis-seħħ l-għada tal-pubblikazzjoni tad-deċiżjoni f'*Il-Ġurnal Uffiċjali tal-Unjoni Ewropea* jew f'data iżjed tard speċifikata fiha. Hija m'għandhiex taffettwa l-validità ta' kwalunkwe att iddelegat li diġà jkun fis-seħħ.

4. Hekk kif tadotta att delegat, il-Kummissjoni għandha tinnotifikah simultanjament lill-Parlament Ewropew u lill-Kunsill..

5. Att delegat adottat skont l-Artikoli ~~12(3), 15(4),~~***13(1)***, ***15(6)***, 20(1) u (2b), 24(1) u (2b), ~~35(3),~~ 36(4), ~~37(7),~~***37(6)***, 47 (2), ~~52(2),~~ 54(4) għandu jidħol fis-seħħ biss jekk ma tkun ġiet espressa l-ebda oġġezzjoni mill-Parlament Ewropew jew mill-Kunsill fi żmien ~~(2)~~ xahrejn min-notifika ta' dak l-att lill-Parlament u lill-Kunsill jew jekk, qabel l-iskadenza ta' dak il-perjodu, il-Parlament Ewropew u l-Kunsill ikunu t-tnejn infurmaw lill-Kummissjoni li mhumiex se joġġezzjonaw. Dak il-perjodu għandu jiġi estiż b'xahrejn ~~(2)~~ fuq inizjattiva tal-Parlament Ewropew jew tal-Kunsill. **[Em. 203]**

Artikolu 55a

Proċedura ta' urġenza

1. L-atti delegati adottati taħt dan l-Artikolu għandhom jidħlu fis-seħħ mingħajr dewmien u għandhom japplikaw, soġġetti għall-paragrafu 2, għal perjodu ta' sitt xhur. In-notifika tal-att delegat lill-Parlament Ewropew u l-Kunsill għandha tagħti r-raġunijiet għall-użu tal-proċedura ta' urġenza.

2. Jew il-Parlament Ewropew jew il-Kunsill jistgħu joġġezzjonaw għal att delegat skont il-proċedura msemmija fl-Artikolu 55(5). F'każ bħal dan, il-Kummissjoni għandha tirrevoka l-att mingħajr dewmien wara n-notifika tad-deċiżjoni ta' oġġezzjoni mill-Parlament Ewropew jew mill-Kunsill. *[Em. 204]*

Artikolu 56

Implimentazzjoni

1. Fl-implimentazzjoni tar-regoli tal-Politika Komuni tas-Sajd, il-Kummissjoni għandha tkun assistita minn Kumitat tas-sajd u tal-akkwakultura. Dak il-kumitat għandu jkun kumitat skont it-tifsira tar-Regolament (UE) Nru 182/2011.

2. Meta ssir referenza għal dan il-paragrafu, għandu japplika l-Artikolu 5 tar-Regolament (UE) Nru 182/2011.

3. Meta ssir referenza għal dan il-paragrafu, għandhom japplikaw l-Artikolu 8 tar-Regolament (UE) Nru 182/2011, flimkien mal-Artikolu 5 tiegħu. *[Em. 205]*

L-Erbgħa 6 ta' Frar 2013

Parti XIV

DISPOŻIZZJONIJIET FINALI

Artikolu 57

Tħassir

1. Ir-Regolament (KE) Nru 2371/2002 huwa mħassar.

Ir-referenzi għar-Regolament imħassar għandhom jittieħdu bħala referenzi għal dan ir-Regolament.

2. Id-Deċiżjoni 2004/585/KE hija b'dan imħassra b'effett mid-dħul fis-seħħ tar-regoli adottati skont ~~l-Artikoli 51(4) u 52 (4).~~***l-Artikolu 54(4)***. **[Em. 206]**

3. L-Artikolu 5 tar-Regolament (KE) Nru 1954/2003 għandu jitħassar.

~~4. Ir-Regolament (KE) Nru 199/2008 huwa mħassar.~~ **[Em. 207]**

5. Ir-Regolament (KE) Nru 639/2004 huwa mħassar.

Artikolu 57a

Emenda għar-Regolament (KE) Nru 768/2005

Ir-Regolament (KE) Nru 768/2005 b'hekk huwa emendat kif ġej:

Fl-Artikolu 16, il-paragrafu li ġej huwa miżjud:

"3. L-Aġenzija Ewropea għall-Kontroll tas-Sajd għandha tkun il-korp operazzjonali maħtur għall-iskambju ta' data f'forma elettronika u għall-kapaċità ta' sorveljanza marittima mtejba."

[Em. 273]

~~Artikolu 58~~

~~Miżuri tranżitorji~~

~~Minkejja l-Artikolu 57(4), ir-Regolament (KE) Nru 199/2008 għandu jkompli japplika għall-programmi nazzjonali adottati għall-ġbir u l-ġestjoni tad-data għas-snin 2011 — 2013.~~ **[Em. 208]**

Artikolu 58a

Rieżami

1. Kull ħames snin, il-Kummissjoni għandha tirrieżamina d-dispożizzjonijiet tal-Artikoli 1 sa 5 u tippreżenta proposti lill-Parlament Ewropew u lill-Kunsill, skont il-proċedura leġislattiva ordinarja skont l-Artikolu 43(2) TFUE, biex jiġi inkorporat il-progress u l-aqwa prattiki fil-ġestjoni tas-sajd.

2. Il-Kummmissjoni għandha tibgħat rapport lill-Parlament Ewropew u lill-Kunsill dwar l-operat tal-Politika Komuni tas-Sajd qabel tmiem l-2022. [Em. 209]

Artikolu 58b

Rapport annwali

Il-Kummissjoni għandha tippubblika rapport annwali li jinforma lill-pubbliku dwar is-sitwazzjoni tas-sajd fl-Unjoni, inkluża informazzjoni dwar il-livelli ta' bijomassa tal-istokkijiet tal-ħut, is-sostenibbiltà tar-rati ta' sfruttar u d-disponibbiltà ta' data xjentifika. **[Em. 210]**

Artikolu 59

Dħul fis-seħħ

Dan ir-Regolament għandu jidħol fis-seħħ l-għada tal-pubblikazzjoni tiegħu f'*Il-Ġurnal Uffiċjali tal-Unjoni Ewropea*.

L-Erbgħa 6 ta' Frar 2013

Huwa għandu japplika mill-1 ta' Jannar 2013.

Dan ir-Regolament għandu jorbot fl-intier tiegħu u japplika direttament fl-Istati Membri kollha.

Magħmul fi

Għall-Parlament Ewropew
Il-President

Għall-Kunsill
Il-President

ANNESS I

AĊĊESS GĦALL-ILMIJIET KOSTALI SKONT IT-TIFSIRA TAL-ARTIKOLU 6(2)

1. ILMIJIET KOSTALI TAR-RENJU UNIT

A. AĊĊESS GĦAL FRANZA

Żona ġeografika	Speċi	Importanza jew karatteristiċi partikolari
Kosta tar-Renju Unit (6 sa 12-il mil nawtiku)		
1. Berwick-upon-Tweed lejn il-Lvant Coquet Island lejn il-Lvant	Aringa	Bla limitu
2. Flamborough Head lejn il-Lvant Spurn Head lejn il-Lvant	Aringa	Bla limitu
3. Lowestoft lejn il-Lvant Lyme Regis lejn in-Nofsinhar	L-ispeċijiet kollha	Bla limitu
4. Lyme Regis lejn in-Nofsinhar Eddystone lejn in-Nofsinhar	Demersali	Bla limitu
5. Eddystone lejn in-Nofsinhar Longships lejn il-Lbiċ	Demersali Arzell Awwista Crawfish	Bla limitu Bla limitu Bla limitu Bla limitu
6. Longships lejn il-Lbiċ Hartland Point lejn il-Majjistral	Demersali Crawfish	Bla limitu Bla limitu
	Awwista	Bla limitu
7. Hartland Point sa linja mit-Tramuntana ta' Lundy Island	Demersali	Bla limitu

L-Erbgħa 6 ta' Frar 2013

Żona ġeografika	Speċi	Importanza jew karatteristiċi partikolari
8. Minn linja lejn il-Punent ta' Lundy Island sa Cardigan Harbour	L-ispeċijiet kollha	Bla limitu
9. Point Lynas lejn it-Tramuntana Morecambe Light Vessel lejn il-Lvant	L-ispeċijiet kollha	Bla limitu
10. County Down	Demersali	Bla limitu
11. New Island lejn il-Grigal Sanda Island lejn il-Lbiċ	L-ispeċijiet kollha	Bla limitu
12. Port Stewart lejn it-Tramuntana Barra Head lejn il-Punent	L-ispeċijiet kollha	Bla limitu
13. Latitudni 57°40'N Butt of Lewis lejn il-Punent	L-ispeċijiet kollha Għajr il-frott tal-baħar bil-qoxra	Bla limitu
14. St Kilda, Flannan Islands	L-ispeċijiet kollha	Bla limitu
15. Fil-Punent tal-linja li tgħaqqad il-fanal ta' Butt of Lewis mal-punt 59°30'N-5°45'W	L-ispeċijiet kollha	Bla limitu

B. AĊĊESS GĦALL-IRLANDA

Żona ġeografika	Speċi	Importanza jew karatteristiċi partikolari
Kosta tar-Renju Unit (6 sa 12-il mil nawtiku)		
1. Point Lynas lejn it-Tramuntana Mull of Galloway lejn in-Nofsinhar	Demersali Nephrops	Bla limitu Bla limitu
2. Mull of Oa lejn il-Punent Barra Head lejn il-Punent	Demersali Nephrops	Bla limitu Bla limitu

C. AĊĊESS GĦALL-ĠERMANJA

Żona ġeografika	Speċi	Importanza jew karatteristiċi partikolari
Kosta tar-Renju Unit (6 sa 12-il mil nawtiku)		
1. Lvant ta' Shetlands u Fair Isle bejn linji mpinġija lejn ix-Xlokk mill-fanal ta' Sumburgh Head lejn il-Grigal mill-fanal ta' Skroo u lejn il-Lbiċ mill-fanal ta' Skadan	Aringa	Bla limitu
2. Berwick-upon-Tweed lejn il-Lvant, il-fanal Whitby High lejn il-Lvant	Aringa	Bla limitu

L-Erbgħa 6 ta' Frar 2013

Żona ġeografika	Speċi	Importanza jew karatteristiċi partikolari
3. Il-fanal North Foreland lejn il-Lvant, il-fanal ġdid Dungeness lejn in-Nofsinhar	Aringa	Bla limitu
4. Iż-żona madwar St Kilda	Aringa Kavall	Bla limitu Bla limitu
5. Il-fanal ta' Butt of Lewis lejn il-Punent sal-linja li tgħaqqad il-fanal ta' Butt of Lewis u l-punt 59°30'N-5°45'W	Aringa	Bla limitu
6. Iż-żona madwar North Rona u Sulisker (Sulasgeir)	Aringa	Bla limitu

D. AĊĊESS GĦALL-PAJJIŻI L-BAXXI

Żona ġeografika	Speċi	Importanza jew karatteristiċi partikolari
Kosta tar-Renju Unit (6 sa 12-il mil nawtiku)		
1. Lvant ta' Shetlands u Fair Isle bejn linji mpinġija fid-direzzjoni tax-Xlokk mill-fanal ta' Sumburgh Head fid-direzzjoni tal-Grigal mill-fanal ta' Skroo u fid-direzzjoni tal-Lbiċ mill-fanal ta' Skadan	Aringa	Bla limitu
2. Berwick upon Tweed lejn il-Lvant, Flamborough Head lejn il-Lvant	Aringa	Bla limitu
3. North Foreland lejn il-Lvant, il-fanal ġdid Dungeness lejn in-Nofsinhar	Aringa	Bla limitu

E. AĊĊESS GĦALL-BELĠJU

Żona ġeografika	Speċi	Importanza jew karatteristiċi partikolari
Kosta tar-Renju Unit (6 sa 12-il mil nawtiku)		
1. Berwick upon Tweed lejn il-Lvant Coquer Island lejn il-Lvant	Aringa	Bla limitu
2. Cromer lejn it-Tramuntana North Foreland lejn il-Lvant	Demersali	Bla limitu
3. North Foreland lejn il-Lvant Fanal il-ġdid ta' Dungeness lejn in-Nofsinhar	Demersali Aringa	Bla limitu Bla limitu

L-Erbgħa 6 ta' Frar 2013

Żona ġeografika	Speċi	Importanza jew karatteristiċi partikolari
4. Il-fanal ġdid Dungeness lejn in-Nofsinhar, Selsey Bill lejn in-Nofsinhar	Demersali	Bla limitu
5. Straight Point lejn ix-Xlokk, South Bishop lejn il-Majjistral	Demersali	Bla limitu

2. ILMIJIET KOSTALI TAL-IRLANDA

A. AĊĊESS GĦAL FRANZA

Żona ġeografika	Speċi	Importanza jew karatteristiċi partikolari
Kosta Irlandiża (6 sa 12-il mil nawtiku)		
1. Erris Head lejn il-Majjistral Sybil Point lejn il-Punent	Demersali Nephrops	Bla limitu Bla limitu
2. Mizen Head lejn in-Nofsinhar Stags lejn in-Nofsinhar	Demersali Nephrops Kavall	Bla limitu Bla limitu Bla limitu
3. Stags lejn in-Nofsinhar Cork lejn in-Nofsinhar	Demersali Nephrops Kavall Aringa	Bla limitu Bla limitu Bla limitu Bla limitu
4. Cork south, Carnsore Point lejn in-Nofsinhar	L-ispeċijiet kollha	Bla limitu
5. Carnsore Point south, Haulbowline lejn il-Lbiċ	L-ispeċijiet kollha, għajr il-frott tal-baħar bil-qoxra	Bla limitu

B. AĊĊESS GĦAR-RENJU UNIT

Żona ġeografika	Speċi	Importanza jew karatteristiċi partikolari
Kosta Irlandiża (6 sa 12-il mil)		
1. Mine Head lejn in-Nofsinhar Hook Point	Demersali Aringa Kavall	Bla limitu Bla limitu Bla limitu

L-Erbgħa 6 ta' Frar 2013

Żona ġeografika	Speċi	Importanza jew karatteristiċi partikolari
2. Hook Point Carlingford Lough	Demersali Aringa Kavall Nephrops Arzell	Bla limitu Bla limitu Bla limitu Bla limitu Bla limitu

C. AĊĊESS GĦALL-PAJJIŻI L-BAXXI

Żona ġeografika	Speċi	Importanza jew karatteristiċi partikolari
Kosta Irlandiża (6 sa 12-il mil)		
1. Stags lejn in-Nofsinhar Carnsore Point lejn in-Nofsinhar	Aringa Kavall	Bla limitu Bla limitu

D. AĊĊESS GĦALL-ĠERMANJA

Żona ġeografika	Speċi	Importanza jew karatteristiċi partikolari
Kosta Irlandiża (6 sa 12-il mil nawtiku)		
1. Old Head of Kinsale lejn in-Nofsinhar Carnsore Point lejn in-Nofsinhar	Aringa	Bla limitu
2. Cork lejn in-Nofsinhar Carnsore Point lejn in-Nofsinhar	Kavall	Bla limitu

E. AĊĊESS GĦALL-BELĠJU

Żona ġeografika	Speċi	Importanza jew karatteristiċi partikolari
Kosta Irlandiża (6 sa 12-il mil nawtiku)		
1. Cork lejn in-Nofsinhar Carnsore Point lejn in-Nofsinhar	Demersali	Bla limitu
2. Wicklow Head lejn il-Lvant Carlingford Lough lejn il-Lbiċ	Demersali	Bla limitu

L-Erbgħa 6 ta' Frar 2013

3. ILMIJIET KOSTALI TAL-BELĠJU

Żona ġeografika	Stat Membru	Speċi	Importanza jew karatteristiċi partikolari
3 sa 12-il mil nawtiku	Il-Pajjiżi l-Baxxi	L-ispeċijiet kollha	Bla limitu
	Franza	Aringa	Bla limitu

4. ILMIJIET KOSTALI TAD-DANIMARKA

Żoni ġeografiċi	Stat Membru	Speċi	Importanza jew karatteristiċi partikolari
Il-kosta tal-Baħar tat-Tramuntana (il-fruntiera Daniża/Ġermaniża sa Hanstholm) (6 sa 12-il mil nawtiku)	Il-Ġermanja	Ħuta ċatta	Bla limitu
		Gambli u gambli kbar	Bla limitu
Il-fruntiera Daniża/Ġermaniża sa Blåvands Huk	Il-Pajjiżi l-Baxxi	Ħuta ċatta	Bla limitu
		Ħuta tonda	Bla limitu
Blåvands Huk sa Bovbjerg	Il-Belġju	Merluzz	Bla limitu biss matul Ġunju u Lulju
		Haddock	Bla limitu biss matul Ġunju u Lulju
	Il-Ġermanja	Ħuta ċatta	Bla limitu
	Il-Pajjiżi l-Baxxi	Barbun tat-tbajja'	Bla limitu
		Lingwata	Bla limitu
Thyborøn sa Hanstholm	Il-Belġju	Merlangu	Bla limitu biss matul Ġunju u Lulju
		Barbun tat-tbajja'	Bla limitu biss matul Ġunju u Lulju
	Il-Ġermanja	Ħuta ċatta	Bla limitu
		Laċċa kaħla	Bla limitu
		Merluzz	Bla limitu
		Pollakju (saithe)	Bla limitu
		Haddock	Bla limitu
		Kavall	Bla limitu
		Aringa	Bla limitu
		Merlangu	Bla limitu
	Il-Pajjiżi l-Baxxi	Merluzz	Bla limitu
		Barbun tat-tbajja'	Bla limitu
		Lingwata	Bla limitu

L-Erbgħa 6 ta' Frar 2013

Żoni ġeografiċi	Stat Membru	Speċi	Importanza jew karatteristiċi partikolari
Skagerrak (Hanstholm sa Skagen) (4 sa 12-il mil nawtiku)	Il-Belġju	Barbun tat-tbajja'	Bla limitu biss matul Ġunju u Lulju
	Il-Ġermanja	Ħuta ċatta Laċċa kaħla Merluzz Pollakju (saithe) Haddock Kavall Aringa Merlangu	Bla limitu Bla limitu Bla limitu Bla limitu Bla limitu Bla limitu Bla limitu Bla limitu
	Il-Pajjiżi l-Baxxi	Merluzz Barbun tat-tbajja' Lingwata	Bla limitu Bla limitu Bla limitu
Kattegat (3 sa 12-il mil)	Il-Ġermanja	Merluzz Ħuta ċatta Nephrops Aringa	Bla limitu Bla limitu Bla limitu Bla limitu
Tramuntana of Zeeland sal-parallel tal-latitutni li tgħaddi minn ġol-fanal ta' Forsnæs	Il-Ġermanja	Laċċa kaħla	Bla limitu
Baħar Baltiku (inklużi Belts, Sound, Bornholm) 3 sa 12-il mil nawtiku	Il-Ġermanja	Ħuta ċatta Merluzz Aringa Laċċa kaħla Sallura Salamun Merlangu Kavall	Bla limitu Bla limitu Bla limitu Bla limitu Bla limitu Bla limitu Bla limitu Bla limitu
Skagerrak (4 sa 12-il mil)	L-Isvezja	L-ispeċijiet kollha	Bla limitu
Kattegat (3 (*) sa 12-il mil)	L-Isvezja	L-ispeċijiet kollha	Bla limitu

L-Erbgħa 6 ta' Frar 2013

Żoni ġeografiċi	Stat Membru	Speċi	Importanza jew karatteristiċi partikolari
Baħar Baltiku (3 sa 12-il mil)	L-Isvezja	L-ispeċijiet kollha	Bla limitu

(*) Imkejla mil-linja tal-kosta.

5. ILMIJIET KOSTALI TAL-ĠERMANJA

Żona ġeografika	Stat Membru	Speċi	Importanza jew karatteristiċi partikolari
Il-kosta tal-Baħar tat-Tramuntana (3 sa 12-il mil nawtiku) il-kosti kollha	Id-Danimarka	Demersali Laċċa kaħla Sallura tar-ramel	Bla limitu Bla limitu Bla limitu
	Il-Pajjiżi l-Baxxi	Demersali Gambli u gambli kbar	Bla limitu Bla limitu
Il-fruntiera Daniża/Ġermaniża sal-ponta ta' fuq ta' Amrum f'54°43′N	Id-Danimarka	Gambli u gambli kbar	Bla limitu
Iż-żona madwar Helgoland	Ir-Renju Unit	Merluzz Barbun tat-tbajja'	Bla limitu Bla limitu
Il-kosta Baltika (3 sa 12-il mil)	Id-Danimarka	Merluzz Barbun tat-tbajja' Aringa Laċċa kaħla Sallura Merlangu Kavall	Bla limitu Bla limitu Bla limitu Bla limitu Bla limitu Bla limitu Bla limitu

6. ILMIJIET KOSTALI TA' FRANZA U D-DIPARTIMENTI EXTRA-EWROPEJ

Żona ġeografika	Stat Membru	Speċi	Importanza jew karatteristiċi partikolari
Grigal tal-kosta Atlantika (6 sa 12-il mil nawtiku)			
Il-fruntiera Belġjana/Franċiża sal-Lvant ta' Departement Manche (estwarju ta' Vire-Grandcamp les Bains 49° 23' 30" N-1° 2 'WNNE)	Il-Belġju	Demersali Arzell	Bla limitu Bla limitu
	Il-Pajjiżi l-Baxxi	L-ispeċijiet kollha	Bla limitu

L-Erbgħa 6 ta' Frar 2013

Żona ġeografika	Stat Membru	Speċi	Importanza jew karatteristiċi partikolari
Dunkerque (2° 20' E) sa Cap d'Antifer (0° 10' E)	Il-Ġermanja	Aringa	Bla limitu biss matul Ottubru sa Diċembru
Il-fruntiera Belġjana/Franċiża sa Cap d'Alprech Punent (50° 42 30" N – 1° 33' 30" E)	Ir-Renju Unit	Aringa	Bla limitu

Kosta Atlantika (6 sa 12-il mil nawtiku)

Il-fruntiera Spanjola/Franċiża sa 46° 08′ N	Spanja	Inċova	Sajd dirett, bla limitu biss mill-1 ta' Marzu sat-30 ta' Ġunju Sajd għal lixka ħajja mill-1 ta' Lulju sal-31 ta' Ottubru biss.
		Sardin	Bla limitu biss mill-1 ta' Jannar sat-28 ta' Frar u mill-1 ta' Lulju sal-31 ta' Diċembru. Barra minn hekk, l-attivitajiet relatati mal-ispeċijiet hawn fuq imsemmija jridu jiġu segwiti skont u fil-limiti tal-attivitajiet imwettqa matul l-1 984

Kosta Mediterranja (6 sa 12-il mil nawtiku)

Il-fruntiera Spanjola Cap Leucate	Spanja	L-ispeċijiet kollha	Bla limitu

7. ILMIJIET KOSTALI TA' SPANJA

Żona ġeografika	Stat Membru	Speċi	Importanza jew karatteristiċi partikolari

Kosta Atlantika (6 sa 12-il mil nawtiku)

Il-fruntiera Franċiża/Spanjola sal-fanal ta' Cap Mayor (3° 47' W)	Franza	Pelaġiċi	Bla limitu skont u fil-limiti tal-attivitajiet segwiti matul l-1984

L-Erbgħa 6 ta' Frar 2013

Żona ġeografika	Stat Membru	Speċi	Importanza jew karatteristiċi partikolari
Kosta Mediterranja (6 sa 12-il mil nawtiku)			
Il-fruntiera Franċiża/Cap Creus	Franza	L-ispeċijiet kollha	Bla limitu

8. ILMIJIET KOSTALI TAL-PAJJIŻI L-BAXXI

Żona ġeografika	Stat Membru	Speċi	Importanza jew karatteristiċi partikolari
(3 sa 12-il mil nawtiku) il-kosta kollha	Il-Belġju	L-ispeċijiet kollha	Bla limitu
	Id-Danimarka	Demersali	Bla limitu
		Laċċa kaħla	Bla limitu
		Sallura tar-ramel	Bla limitu
		Sawrell	Bla limitu
	Il-Ġermanja	Merluzz	Bla limitu
		Gambli u gambli kbar	Bla limitu
(6 sa 12-il mil nawtiku) il-kosta kollha	Franza	L-ispeċijiet kollha	Bla limitu
Il-punt fin-Nofsinhar ta' Texel, lejn il-Punent tal-fruntiera Olandiża/Ġermaniża	Ir-Renju Unit	Demersali	Bla limitu

9. ILMIJIET KOSTALI TAL-FINLANDJA

Żona ġeografika	Stat Membru	Speċi	Importanza jew karatteristiċi partikolari
Il-Baħar Baltiku (4 sa 12-il mil) (*)	L-Isvezja	L-ispeċijiet kollha	Bla limitu

(*) 3 sa 12-il mil madwar Bogskär Isles.

10. ILMIJIET KOSTALI TAL-ISVEZJA

Żona ġeografika	Stat Membru	Speċi	Importanza jew karatteristiċi partikolari
Skagerrak (4 sa 12-il mil nawtiku)	**Id-Danimarka**	L-ispeċijiet kollha	Bla limitu
Kattegat (3 (*) sa 12-il mil)	**Id-Danimarka**	L-ispeċijiet kollha	Bla limitu

L-Erbgħa 6 ta' Frar 2013

Żona ġeografika	Stat Membru	Speċi	Importanza jew karatteristiċi partikolari
Il-Baħar Baltiku (4 sa 12-il mil)	**Id-Danimarka**	L-ispeċijiet kollha	Bla limitu
	Il-Finlandja	L-ispeċijiet kollha	Bla limitu

(*) Imkejla mil-linja tal-kosta

ANNESS II

LIMITI MASSIMI TAL-KAPAĊITÀ TAS-SAJD

Limiti massimi (abbażi tas-sitwazzjoni fil-31 ta' Diċembru 2010)

Stat Membru	TG	kW
Il-Belġju	18 911	51 585
Il-Bulgarija	8 448	67 607
Id-Danimarka	88 528	313 341
Il-Ġermanja	71 114	167 089
L-Estonja	22 057	53 770
L-Irlanda	77 254	210 083
Il-Greċja	91 245	514 198
Spanja (inklużi r-reġjuni l-aktar imbiegħda)	446 309	1 021 154
Franza (inklużi r-reġjuni l-aktar imbiegħda)	219 215	1 194 360
L-Italja	192 963	1 158 837
Ċipru	11 193	48 508
Il-Latvja	49 067	65 196
Il-Litwanja	73 489	73 516
Malta	15 055	96 912
Il-Pajjiżi l-Baxxi	166 384	350 736
Il-Polonja	38 376	92 745
Il-Portugall (inklużi r-reġjuni l-aktar imbiegħda)	115 305	388 054

L-Erbgħa 6 ta' Frar 2013

Stat Membru	TG	kW
Ir-Rumanija	1 885	6 716
Is-Slovenja	1 057	10 974
Il-Finlandja	18 187	182 385
L-Isvezja	42 612	210 744
Ir-Renju Unit	235 570	924 739
L-aktar reġjuni imbiegħda tal-UE	TG	kW
Spanja		
Il-Gżejjer Kanarji: L< 12 m. ilmijiet tal-UE	2 649	21 219
Il-Gżejjer Kanarji: L< 12 m. ilmijiet tal-UE	3 059	10 364
Il-Gżejjer Kanarji: L > 12 m. ilmijiet internazzjonali u ta' pajjiżi terzi	28 823	45 593
Franza		
Il-Gżira Reunion: Speċijiet demersali u pelaġiċi. L < 12 m	1 050	19 320
Il-Gżira Reunion: Speċijiet pelaġiċi. L > 12 m	10 002	31 465
Il-Guyana Franċiża: Speċijiet demersali u pelaġiċi Tul < 12 m	903	11 644
Il-Guyana Franċiża: Bastimenti tal-gambli	7 560	19 726
Il-Guyana Franċiża: Speċijiet pelaġiċi. Bastimenti lil hinn mill-kosta	3 500	5 000
Martinique: Speċijiet demersali u pelaġiċi L < 12 m	5 409	142 116
Martinique: Speċijiet pelaġiċi. L > 12 m	1 046	3 294
Guadeloupe: Speċijiet demersali u pelaġiċi L < 12 m	6 188	162 590
Guadeloupe: Speċijiet pelaġiċi. L > 12 m	500	1 750
Il-Portugall		
Madejra: Speċijiet demersali: L < 12 m	617	4 134
Madejra: Speċijiet demersali u pelaġiċi L > 12 m	4 114	12 734
Madejra: Speċijiet pelaġiċi. Tartarun. L > 12 m	181	777

L-Erbgħa 6 ta' Frar 2013

L-aktar reġjuni imbiegħda tal-UE	TG	kW
Azores: Speċijiet demersali: L < 12 m	2 626	29 895
Azores: Speċijiet demersali u pelaġiċi L > 12 m	12 979	25 721
L tfisser tul ġenerali		

ANNESS III

KUNSILLI KONSULTATTIVI

Isem tal-Kunsill Konsultattiv	**Żona ta' kompetenza**
Il-Baħar Baltiku	Iż-żoni tal-ICES [1] IIIb, IIIc u IIId
Il-Baħar Mediterran	L-ilmijiet Marittimi tal-Mediterran tal-Lvant tal-linja 5°36' Punent
Il-Baħar tat-Tramuntana	Iż-żoni tal-ICES IV u IIIa
L-ilmijiet tal-Majjistral	Iż-żoni tal-ICES V (eskluża Va u l-ilmijiet tal-Unjoni biss ta' Vb), VI u VII
L-ilmijiet tal-Lbiċ	Iż-żoni tal-ICES VIII, IX u X (ilmijiet madwar l-Azores), u żoni tas-CECAF [2] 34.1.1, 34.1.2 u 34.2.0 (ilmijiet madwar Madejra u l-Gżejjer Kanarji)
L-istokkijiet pelaġiċi (stokkafixx, kavall, sawrell, aringa)	Il-kompetenza għaż-żoni kollha (esklużi l-Baħar Baltiku, il-Baħar Mediterran u l-Akkwakultura)
Il-flotta tal-baħar internazzjonali/distanzi twal	L-ilmijiet kollha mhux tal-Unjoni
L-akkwakultura ***u Sajd fl-Ilmijiet Interni***	L-akkwakultura, kif definita fl-Artikolu 5 ***u l-ilmijiet interni kollha tal-Istati Membri tal-Unjoni***
L-ibgħad reġjuni, maqsuma fi tliet baċiri tal-baħar: Il-Punent tal-Atlantiku, il-Lvant tal-Atlantiku, l-Oċean Indjan	***Iż-żoni ICES kollha li jkopru baħar madwar ir-reġjuni l-iktar imbiegħda, partikolarment l-ilmijiet marittimi tal-Gwadelup, il-Gujana Franċiża, Martinique, il-Gżejjer Kanarji, l-Azores, Madejra u Reunion***
Il-Kunsill Konsultattiv tal-Baħar l-Iswed	***Is-subżona ġeografika tal-GFCM kif iddefinita fir-Riżoluzzjoni GFCM/33/2009/2***

L-Erbgħa 6 ta' Frar 2013

Isem tal-Kunsill Konsultattiv	Żona ta' kompetenza
Kunsilli Konsultattivi tas-Swieq	*Iż-żoni kollha tas-suq*

(1) Iż-żoni tal-ICES (Kunsill Internazzjonali għall-Esplorazzjoni tal-Baħar) huma definiti fir-Regolament (KE) Nru 218/2009 tal-Parlament Ewropew u tal-Kunsill (ĠU L 87, 31.3.2009, p. 70).

(2) Iż-żoni tas-CECAF (Atlantiku Ċentrali tal-Lvant jew iż-żona ta' sajd prinċipali 34 tal-FAO) huma kif definiti fir-Regolament (KE) Nru 216/2009 tal-Parlament Ewropew u tal-Kunsill (ĠU L 87, 31.3.2009, p. 1).

[Em. 211]

P7_TA(2013)0041

Il-livell ta' ħoss tal-vetturi bil-mutur ***I

Riżoluzzjoni leġiżlattiva tal-Parlament Ewropew tas-6 ta' Frar 2013 dwar il-proposta għal regolament tal-Parlament Ewropew u tal-Kunsill dwar il-livell ta' ħoss tal-vetturi bil-mutur (COM(2011)0856 – C7-0487/2011 – 2011/0409(COD))

(Proċedura leġiżlattiva ordinarja: l-ewwel qari)

(2016/C 024/23)

Il-Parlament Ewropew,

— wara li kkunsidra l-proposta tal-Kummissjoni lill-Parlament Ewropew u lill-Kunsill (COM(2011)0856),

— wara li kkunsidra l-Artikolu 294(2), u l-Artikolu 114 tat-Trattat dwar il-Funzjonament tal-Unjoni Ewropea, skont liema artikoli l-Kummissjoni ppreżentat il-proposta lill-Parlament (C7-0487/2011),

— wara li kkunsidra l-Artikolu 294(3) tat-Trattat dwar il-Funzjonament tal-Unjoni Ewropea,

— wara li kkunsidra l-opinjoni tal-Kumitat Ekonomiku u Soċjali Ewropew tal-25 ta' April 2012 (1),

— wara li kkunsidra l-Artikolu 55 tar-Regoli ta' Proċedura tiegħu,

— wara li kkunsidra r-rapporti tal-Kumitat għall-Ambjent, is-Saħħa Pubblika u s-Sikurezza tal-Ikel u l-opinjonijiet tal-Kumitat għas-Suq Intern u l-Ħarsien tal-Konsumatur u tal-Kumitat għat-Trasport u t-Turiżmu (A7-0435/2012),

1. Jadotta l-pożizzjoni fl-ewwel qari li tidher hawn taħt;

2. Jitlob lill-Kummissjoni biex terġa' tirreferi l-kwistjoni lill-Parlament jekk ikollha l-ħsieb li temenda l-proposta b'mod sustanzjali jew li tibdilha b'test ġdid;

3. Jagħti istruzzjonijiet lill-President tiegħu sabiex jgħaddi l-pożizzjoni tal-Parlament lill-Kunsill u lill-Kummissjoni kif ukoll lill-parlamenti nazzjonali.

(1) ĠU C 191, 29.6.2012, p. 76.

L-Erbgħa 6 ta' Frar 2013

P7_TC1-COD(2011)0409

Pożizzjoni tal-Parlament Ewropew adottata fl-ewwel qari fis-6 ta' Frar 2013 bil-ħsieb ta' l-adozzjoni tar-Regolament (UE) Nru …/2013 tal-Parlament Ewropew u tal-Kunsill dwar il-livell ta' ħoss tal-vetturi bil-mutur

(Test b'relevanza għaż-ŻEE)

IL-PARLAMENT EWROPEW U L-KUNSILL TAL-UNJONI EWROPEA,

Wara li kkunsidraw it-Trattat dwar il-Funzjonament tal-Unjoni Ewropea, u b'mod partikolari l-Artikolu 114 tiegħu,

Wara li kkunsidraw il-proposta tal-Kummissjoni Ewropea,

Wara li l-abbozz ta' att leġiżlattiv ntbgħat lill-parlamenti nazzjonali,

Wara li kkunsidraw l-opinjoni tal-Kumitat Ekonomiku u Soċjali Ewropew ([1]),

Waqt li jaġixxu skont il-proċedura leġiżlattiva ordinarja ([2]),

Billi:

(1) Is-suq intern huwa magħmul minn żona mingħajr fruntieri interni li fiha jrid jiġi żgurat il-moviment liberu tal-prodotti, tal-persuni, tas-servizzi u tal-kapital. Għal dak il-għan ġiet stabbilita sistema komprensiva tal-Unjoni għall-approvazzjoni tat-tip għall-vetturi bil-mutur***, peress li l-vetturi tat-triq huma l-akbar għajn ta' storbju fis-settur tat-trasport***. Ir-rekwiżiti tekniċi għall-approvazzjoni tat-tip ta' vetturi bil-mutur u s-sistemi tal-egżost tagħhom fir-rigward tal-livelli permissibbli tal-ħoss għandhom jiġu armonizzati sabiex tiġi evitata l-adozzjoni ta' rekwiżiti li huma differenti minn Stat Membru għall-ieħor u sabiex ikun żgurat it-tħaddim tajjeb tas-suq intern filwaqt li, fl-istess ħin, ikun hemm livell għoli ta' ħarsien ambjentali u sikurezza pubblika, ***kif ukoll kwalità ta' għajxien u saħħa aħjar. Il-Kummissjoni għandha wkoll twettaq valutazzjoni tal-impatt dwar il-kundizzjonijiet tat-tikkettar applikabbli għal-livelli tat-tniġġis tal-arja u l-istorbju. Dik il-valutazzjoni tal-impatt għandha tqis it-tipi differenti ta' vetturi koperti b'dan ir-Regolament (inklużi vetturi elettriċi) kif ukoll l-effett li tali tikkettar jista' jkollu fuq l-industrija tal-karozzi. Tali tikkettar jista' jitqies għodda utli għas-sensibilizzazzjoni fost il-konsumaturi u għall-protezzjoni tad-drittijiet tagħhom fir-rigward tat-trasparenza qabel ix-xiri ta' vettura.*** **[Em. 1]**

(1a) Ir-rekwiżiti tal-approvazzjoni tat-tip tal-UE diġà japplikaw għall-finijiet tal-leġiżlazzjoni relevanti tal-Unjoni li tirregola l-emissjonijiet tas-CO_2 inklużi r-Regolament (KE) Nru 715/2007 tal-Parlament Ewropew u tal-Kunsill tal-20 ta' Ġunju 2007 dwar l-approvazzjoni tat-tip ta' vetturi bil-mutur fir-rigward tal-emissjonijiet ta' vetturi ħfief għall-passiġġieri u ta' vetturi kummerċjali (Euro 5 u Euro 6) u dwar l-aċċess għal informazzjoni dwar it-tiswija u l-manutenzjoni tal-vetturi ([3]), ir-Regolament (KE) Nru 443/2009 tal-Parlament Ewropew u tal-Kunsill tat-23 ta' April 2009 li jistabbilixxi standards ta' rendiment għall-emissjonijiet minn karozzi ġodda tal-passiġġieri bħala parti mill-approċċ integrat tal-Komunità biex jitnaqqsu l-emissjonijiet tas-CO_2 minn vetturi ħfief ([4]), ir-Regolament (KE) Nru 595/2009 tal-Parlament Ewropew u tal-Kunsill tat-18 ta' Ġunju 2009 dwar l-approvazzjoni tat-tip ta' vetturi bil-mutur u magni rigward l-emissjonijiet minn vetturi heavy-duty (Euro VI) u dwar l-aċċess għal informazzjoni dwar it-tiswija u l-manutenzjoni tal-vetturi ([5]), ir-Regolament (UE) Nru 510/2011 tal-Parlament Ewropew u tal-Kunsill tal-11 ta' Mejju 2011 li jistabbilixxi standards ta' rendiment fir-rigward tal-emissjonijiet tal-vetturi kummerċjali ħfief ġodda bħala parti mill-approċċ integrat tal-Unjoni biex jitnaqqsu l-emissjonijiet tas-CO_2 minn vetturi ħfief ([6]). Ir-rekwiżiti tekniċi li japplikaw għal-leġiżlazzjoni tal-Unjoni li tirregola l-emissjonijiet tas-CO_2 u l-valuri ta' limitu ta' emissjonijiet ta' sustanzi li jniġġsu għandhom ikunu konsistenti mar-rekwiżiti li japplikaw għal-leġiżlazzjoni li tirregola t-tnaqqis tal-emissjonijiet tal-ħsejjes. Ir-rekwiżiti ta' approvazzjoni tat-tip tal-UE għaldaqstant għandhom jiġu stabbiliti b'mod li jiżgura li dawn l-għanijiet doppji jintlaħqu. **[Em. 2]**

([1]) ĠU C 191, 29.6.2012, p. 76.
([2]) Pożizzjoni tal-Parlament Ewropew tas-6 ta' Frar 2013.
([3]) ***ĠU L 171, 29.6.2007, p. 1.***
([4]) ***ĠU L 140, 5.6.2009, p. 1.***
([5]) ***ĠU L 188, 18.7.2009, p. 1.***
([6]) ***ĠU L 145, 31.5.2011, p. 1.***

L-Erbgħa 6 ta' Frar 2013

(1b) ***L-istorbju tat-traffiku jaffettwa ħażin is-saħħa tal-bniedem f'ħafna modi. Stress marbut mal-espożizzjoni fit-tul għall-istorbju jista' jwassal għal għejja fiżika, ifixkel il-kapaċità regolatorja tal-funzjonijiet tal-organi u b'hekk jillimita l-effikaċja tagħhom. L-istorbju tat-traffiku huwa fattur ta' riskju potenzjali għall-iżvilupp ta' kundizzjonijiet u inċidenti mediċi bħalma huma l-pressjoni għolja u l-attakki tal-qalb. Għandha ssir riċerka ulterjuri dwar l-effetti fl-istess spirtu kif previst mid-Direttiva 2002/49/KE tal-Parlament Ewropew u tal-Kunsill tal-25 ta' Ġunju 2002 li tirrigwardja l-istudju u l-amministrazzjoni tal-ħsejjes ambjentali*** [1]**.** **[Em. 3]**

(2) Id-Direttiva tal-Kunsill 70/157/KEE tas-6 ta' Frar 1970 dwar l-approssimazzjoni tal-liġijiet tal-Istati Membri li jirigwardaw il-livell permissibbli tal-ħoss u tas-sistema tal-exhaust tal-vetturi bil-mutur [2] armonizzat ir-rekwiżiti tekniċi differenti tal-Istati Membri dwar il-livell permissibbli tal-ħoss ta' vetturi bil-mutur u s-sistemi tal-egżost tagħhom għat-twaqqif u t-tħaddim tas-suq intern. Għall-finijiet tat-tħaddim tajjeb tas-suq intern u sabiex tiġi żgurata applikazzjoni uniformi u konsistenti madwar l-Unjoni, huwa xieraq li din id-Direttiva tiġi ssostitwita b'Regolament.

(3) Dan ir-Regolament huwa regolament separat fil-kuntest tal-proċedura għall-approvazzjoni tat-tip skont id-Direttiva 2007/46/KE tal-Parlament Ewropew u tal-Kunsill tal-5 ta' Settembru 2007 li tistabbilixxi kwadru għall-approvazzjoni ta' vetturi bil-mutur u l-karrijiet tagħhom, u ta' sistemi, komponenti u unitajiet tekniċi separati maħsuba għal tali vetturi (Direttiva Kwadru) [3].

(4) Id-Direttiva 70/157/KEE tirreferi għar-Regolament Nru 51 [4] tal-Kummissjoni Ekonomika għall-Ewropa tan-Nazzjonijiet Uniti (UNECE) dwar l-emissjonijiet tal-istorbju, li fiha l-Unjoni hija Parti Kontraenti, li jispeċifika l-metodu tal-ittestjar għall-emissjonijiet tal-istorbju.

(5) Minn mindu ġiet adottata, id-Direttiva 70/157/KEE ġiet emendata sostanzjalment bosta drabi. It-tnaqqis tal-limiti tal-istorbju għall-vetturi bil-mutur li seħħ l-aktar riċenti, introdott fl-1995, ma kellux l-effetti mistennija. L-istudji wrew li l-metodu tal-ittestjar użat skont id-Direttiva ma baqax jirrifletti s-sewqan fit-traffiku urban fil-ħajja reali. B'mod partikolari, kif indikat fil-Green Paper dwar il-Politika Futura dwar l-Istorbju tal-1996 [5], il-kontribut tal-istorbju li ġej mid-tidwir tat-tajers għall-emissjoni totali tal-istorbju ġie sottovalutat fil-metodu tal-ittestjar.

(6) Għaldaqstant, dan ir-Regolament għandu jintroduċi metodu differenti fir-rigward ta' wieħed obbligatorju tad-Direttiva 70/157/KEE. Dan il-metodu għandu jkun ibbażat fuq il-metodu ppubblikat mill-Grupp ta'Ħidma dwar l-Istorbju tal-UNECE (GRB) fl-2007 li inkorpora verżjoni tal-2007 tal-istandard ISO 362 [6]. Ir-riżultati tal-monitoraġġ ta' kemm il-metodu tal-ittestjar il-qadim kif ukoll dak ġdid ġew sottomessi lill-Kummissjoni. ***Barra minn hekk, sabiex jingħelbu n-nuqqasijiet inerenti fil-metodu tal-ittestjar preċedenti, il-Kummissjoni għandha, fi żmien 24 xahar mid-dħul fis-seħħ ta' dan ir-Regolament, tressaq valutazzjoni tal-impatt lill-Parlament Ewropew u lill-Kunsill dwar il-kontribut effettiv ta' tagħmir relatat mad-dawrien tat-tajers għat-tnaqqis tal-livell tal-istorbju tal-vetturi, li tiffoka fuq l-impatt fuq l-uċuħ tat-toroq, u l-ħtiġijiet ta' riċerka f'dan il-qasam speċifiku, fid-dawl ta' adozzjoni ta' metodu ta' ttestjar Ewropew ġdid li jqis ukoll kif jirreaġixxu l-uċuħ tat-toroq.*** **[Em. 4]**

(7) Ir-rappreżentattività tal-metodu tal-ittestjar il-ġdid għall-emissjonijiet tal-istorbju fil-kundizzjonijiet normali tat-traffiku hija kkunsidrata tajba, imma hija inqas rappreżentattiva tal-emissjonijiet tal-istorbju fl-agħar kundizzjonijiet. Għalhekk, huwa neċessarju li f'dan ir-Regolament jiġu implimentati dispożizzjonijiet addizzjonali dwar l-emissjoni

[1] ***ĠU L 189, 18.7.2002, p. 12.***
[2] ĠU L 42, 23.2.1970, p. 16.
[3] ĠU L 263, 9.10.2007, p. 1.
[4] ĠU L 137, 30.5.2007, p. 68.
[5] COM(1996)0540 finali.
[6] ISO 362-1, Measurement of noise emitted by accelerating road vehicles – Engineering method – Part 1 (Il-kejl tal-istorbju emess minn vetturi tat-triq li jaċċeleraw- Metodu ta' Inġinerija – Parti 1): Kategoriji M u N, ISO, Ġinevra, l-Isvizzera, 2007.

L-Erbgħa 6 ta' Frar 2013

tal-ħoss. Dawn id-dispożizzjonijiet jistabbilixxu rekwiżiti preventivi maħsuba biex ikopru l-kundizzjonijiet tas-sewqan tal-vettura fi traffiku reali lil hinn miċ-ċiklu ta' sewqan tal-approvazzjoni tat-tip. Dawn il-kundizzjonijiet tas-sewqan huma rilevanti għall-ambjent u għandu jiġi assigurat li l-emissjoni tal-ħoss ta' vettura li tinstaq fil-kundizzjonijiet tas-sewqan fit-triq ma tvarjax b'mod sinifikanti minn dak li jista' jkun mistenni mir-riżultat tat-test tal-approvazzjoni tat-tip għal din il-vettura speċifika.

(8) Dan ir-Regolament għandu wkoll ikompli jnaqqas il-limiti tal-istorbju. Dan għandu jqis ir-Regolament (KE) Nru 661/2009 tal-Parlament Ewropew u tal-Kunsill tat-13 ta' Lulju 2009 dwar rekwiżiti għall-approvazzjoni tat-tip għas-sikurezza ġenerali tal-vetturi bil-mutur, it-trejlers tagħhom, u s-sistemi, il-komponenti u l-unitajiet tekniċi separati destinati għalihom ([1]), li introduċa rekwiżiti ġodda u aktar stretti dwar l-istorbju tat-tajers tal-vetturi bil-mutur, ***u li enfasizza l-ħtieġa li jkun hemm approċċ koerenti u komprensiv biex tiġi indirizzata l-problema tal-istorbju tat-toroq, inkluż billi jitqies il-kontribut sinifikanti li jagħmlu l-uċuħ tat-toroq għall-istorbju tat-toroq***. ***Dak l-approċċ orizzontali se jnaqqas b'mod aktar effiċjenti l-istorbju ġenerali ġġenerat mit-traffiku fit-triq meta mqabbel ma' approċċ settorjali u vertikali. It-tnaqqis tal-istorbju tat-traffiku fit-toroq għandu jitqies ukoll bħala objettiv tas-saħħa pubblika, fid-dawl ta' studji***. ~~Għandha tingħata attenzjoni lil dawk l-istudji~~ li jenfasizzaw il-fastidju u l-effetti fuq is-saħħa li jkollu l-istorbju ġġenerat mit-traffiku fit-triq ([2]) ([3]), u l-ispejjeż u l-benefiċċji assoċjati miegħu ([4]).***Dan ir-Regolament għandu jqis ukoll ir-Regolament (KE) Nru 1222/2009 tal-Parlament Ewropew u tal-Kunsill tal-25 ta' Novembru 2009 dwar it-tikkettar tat-tajers fir-rigward tal-effiċjenza fl-użu tal-fjuwil u parametri essenzjali oħra*** ([5])***. Il-Kummissjoni għandha tiżgura li t-tajers ikunu tikkettati fir-rigward tal-prestazzjoni tal-ħoss tagħhom. Barra minn hekk, għandha titqies il-komparabbiltà tal-mezzi tat-trasport mill-aspett ta' storbju ambjentali.*** [Em. 5]

(8a) Il-Kummissjoni għandha tippubblika linji gwida għal toroq "silenzjużi", għall-awtoritajiet tat-toroq sabiex tipprovdilhom strument utli biex ikunu konformi ma' rekwiżiti għal infrastruttura tat-toroq aktar sostenibbli. [Em. 6]

(8b) Is-Sitt Programm ta' Azzjoni Ambjentali stabbilixxa l-qafas għat-tfassil tal-politika ambjentali fl-Unjoni għall-perjodu 2002-2012. Il-programm talab azzjonijiet fil-qasam tal-istorbju biex "inaqqsu b'mod sostanzjali n-numru ta' nies regolarment affettwati minn livelli medji tal-istorbju fit-tul, b'mod partikolari dak iġġenerat mit-traffiku. [Em. 7]

(8c) Il-miżuri tekniċi li jnaqqsu l-emissjonijiet tal-ħoss tal-vetturi bil-mutur jeħtieġu jissodisfaw sett ta' rekwiżiti konkorrenti, bħalma huma dawk li jnaqqsu l-istorbju u l-emissjonijiet ta' sustanzi li jniġġsu u jtejbu s-sikurezza filwaqt li fl-istess ħin il-vettura inkwistjoni tinżamm kemm jista' jkun irħisa u effikaċi. Biex tissodisfa bl-istess mod dawn ir-rekwiżiti kollha u żżomm bilanċ bejniethom, l-industrija tal-karozzi ta' spiss tħabbat wiċċha mal-limiti ta' dak li hu fiżikament possibbli attwalment. Fil-każ tal-iżvilupp awtomobilistiku, dejjem kien possibbli li dan il-limitu jiġi xxiftjat permezz tal-użu ta' materjali u ta' metodi aktar moderni u innovattivi. Sabiex ikun hemm il-possibilità ta' innovazzjoni, jeħtieġ li jkun hemm qafas ċar u ffundat fiż-żmien mill-aspett leġiżlattiv. Dan ir-Regolament jistabbilixxi eżattament tali qafas u b'hekk jipprovdi inċentiv immedjat għall-innovazzjoni b'konformità mal-ħtiġijiet tas-soċjetà, filwaqt li fl-istess ħin ma jillimita bl-ebda mod il-libertà ekonomika tant vitali għall-industrija. [Em. 8]

(8d) It-tniġġis tal-istorbju huwa primarjament problema lokali li teħtieġ soluzzjoni fil-livell tal-Unjoni. L-ewwel pass ta' kwalunkwe politika sostenibbli fir-rigward tal-emissjonijiet tal-istorbju għandu jkun dak li jiġu stabbiliti miżuri mmirati lejn is-sors tal-ħoss. Is-sors tal-istorbju, li huwa l-vettura, li għalih jirreferi dan ir-Regolament, huwa sors kompletament mobbli, għalhekk il-miżuri nazzjonali esklussivi ma jistgħux jaffrontawh b'mod xieraq. [Em. 9]

(8e) Jistgħu jittieħdu passi maġġuri biex l-infrastruttura tiġi żviluppata u mtejba b'tali mod li jimmassimizza t-tnaqqis tal-istorbju tal-vetturi, bħal pereżempju permezz tal-użu fuq skala kbira ta' lqugħ kontra l-istorbju. [Em. 10]

([1]) ĠU L 200, 31.7.2009, p. 1.

([2]) Knol, A.B., Staatsen, B.A.M., Trends in the environmental burden of disease in the Netherlands (Xejriet fil-piż ambjentali tal-mard fil-Pajjiżi l-Baxxi) 1980 – 2020, rapport RIVM 500029001, Bilthoven, il-Pajjiżi l-Baxxi, 2005; http://www.rivm.nl/bibliotheek/rapporten/500029001.html.

([3]) WHO-JRC study on the burden of disease from environmental noise, quantification of healthy life years lost in Europe (studju dwar il-piż tal-mard li ġej mill-istorbju ambjentali, kwantifikazzjoni ta' snin ta' ħajja b'saħħitha mitlufa fl-Ewropa); http://www.euro.who.int/en/what-we-do/health-topics/environment-and-health/noise/publications/2011/burden-of-disease-from-environmental-noise.-quantification-of-healthy-life-years-lost-in-europe.

([4]) Evalwazzjoni tal-Istorbju – Dokument ta' Pożizzjoni tal-Grupp ta' Ħidma dwar is-Saħħa u l-Aspetti Soċjoekonomiċi, il-Kummissjoni Ewropea, id-Direttorat Ġeneral tal-Ambjent, Brussell, 4 ta' Diċembru 2003; www.ec.europa.eu/environment/noise/pdf/valuatio_final_12_2003.pdf

([5]) ***ĠU L 342, 22.12.2009, p. 46.***

L-Erbgħa 6 ta' Frar 2013

(9) Il-valuri ta' limitu globali għandhom jitnaqqsu fir-rigward tas-sorsi kollha tal-istorbju tal-vetturi bil-mutur inklużi d-dħul tal-arja fuq il-power train u l-egżost filwaqt li jitqies il-kontribut tat-tajers għat-tnaqqis tal-istorbju indirizzat fir-Regolament (KE) Nru 661/2009.

(9a) ***L-għoti ta' informazzjoni dwar l-emissjonijiet tal-ħoss lill-konsumaturi, lill-maniġers tal-flotot tal-karozzi u lill-awtoritajiet pubbliċi jista' jinfluwenza d-deċiżjonijiet ta' xiri u jħaffef il-bidla għal flotta tal-vetturi aktar silenzjuża. Sabiex tingħata l-informazzjoni meħtieġa lill-konsumaturi, il-manifattur għandu jipprovdi informazzjoni dwar il-livelli tal-istorbju tal-vetturi b'konformità mal-metodi armonizzati ta' ttestjar fil-punt tal-bejgħ u fil-materjal promozzjonali tekniku. Tikketta li tkun komparabbli għat-tikketti użati għall-informazzjoni dwar l-emissjonijiet tas-CO_2, il-konsum tal-fjuwil u l-istorbju tat-tajers, għandha tinforma lill-konsumaturi dwar l-emissjonijiet tal-ħoss ta' vettura.*** **[Em. 11]**

(9b) ***It-tagħrif relatat mal-istorbju, inkluża data tat-testijiet, għandu jkun disponibbli u espost b'mod ċar fil-punti ta' bejgħ u fil-materjal promozzjonali għall-vetturi.*** **[Em. 18]**

(9c) ***Sabiex jitnaqqas l-istorbju tat-traffiku, l-awtoritajiet pubbliċi jistgħu jistabbilixxu miżuri u inċentivi biex jitħaffef ix-xiri u l-użu ta' vetturi anqas storbjużi.*** **[Em. 12]**

(9d) ***Il-livelli tal-istorbju tal-vetturi huma parzjalment dipendenti fuq l-ambjent li fihom ikunu qed jivvjaġġaw il-vetturi, b'mod partikolari l-kwalità tal-infrastruttura tat-toroq u l-ġestjoni intelliġenti tas-sistemi tat-traffiku fit-toroq. Għandha tiġi kkunsidrata, għalhekk, l-adozzjoni ta' approċċ integrat, b'mod partikolari fiż-żoni urbani l-aktar storbjużi u f'każijiet fejn tinħtieġ azzjoni ta' malajr.*** **[Em. 13]**

(9e) ***F'dak li jirrigwarda l-karozzi, fi vjaġġ li jsir b'veloċità medja ta' inqas minn 45 km/h, jippredomina l-istorbju tal-magna u tas-sistema tal-egżost, fil-każ ta' vjaġġi b'veloċità aktar minn 45 km/h, jiddomina l-istorbju tat-tajers u tar-riħ. Dan l-istorbju huwa preżenti indipendentement mit-tip ta' magna u mill-prestazzjoni tagħha. L-iżvilupp tal-vetturi sa mis-sebgħinijiet għamilha possibbli li jinbnew magni ħafna aktar silenzjużi, iżda bħala medja, aktar qawwija u itqal. Minħabba dan tal-aħħar, u sabiex ikun hemm aktar sigurtà tas-sewqan, kien hemm żieda fil-piż tal-vettura kollha, li kienet tinvolvi t-twessigħ tal-wiċċ ta' kuntatt tat-tajers bl-għan li tiżdied l-istabilità tas-sewqan. It-twessigħ ta' tali wċuħ jinvolvi żieda fl-istorbju tat-tidwir tat-tajers tal-vettura.*** **[Em. 14]**

(9f) ***L-istorbju huwa kwistjoni multidimensjonali b'diversi sorsi u fatturi li jaffettwaw il-ħoss li jesperjenzaw il-persuni u l-impatt tiegħu fuqhom. Il-leġiżlazzjoni biex jitnaqqas l-istorbju tat-traffiku teħtieġ li tirrifletti dawn l-aspetti billi tqis, l-istorbju ġġenerat mill-magna, mit-tajers u mill-vettura, l-uċuħ tat-toroq, l-imġiba fis-sewqan u l-ġestjoni tat-traffiku u għandha tiġi indirizzata f'leġiżlazzjoni bħar-Regolament (KE) Nru 1222/2009 u d-Direttiva 2002/49/KE.*** **[Em. 15]**

(10) Il-benefiċċji ambjentali mistennija minn vetturi tat-trasport fit-triq li huma elettriċi u ibridi u dawk li huma purament elettriċi rriżultaw fi tnaqqis sostanzjali tal-istorbju emess minn dawn it-tipi ta' vetturi. Dan irriżulta fit-tneħħija ta' sors importanti ta' sinjal bil-ħoss li jintuża minn persuni mexjin fit-triq u ċiklisti li huma għomja jew ma tantx jaraw, fost nies l-oħra li jużaw it-triq, biex ikunu aktar konxji tal-avviċinament, il-preżenza jew it-tluq ta' dawn il-vetturi. Għal dak il-għan, l-industrija qed tiżviluppa sistemi akustiċi sabiex tikkompensa għal dan in-nuqqas ta' sinjal bil-ħoss f'vetturi elettriċi u dawk elettriċi u ibridi. Il-prestazzjoni ta' sistemi li jagħmlu ħoss meta l-vettura tkun qed tavviċina u li jkunu mwaħħla mal-vetturi għandha tkun armonizzata. It-twaħħil ta' dawn is-sistemi għandu madankollu, jibqa' alternattiva għad-diskrezzjoni tal-manifatturi tal-vetturi.

(10a) ***Il-Kummissjoni għandha teżamina l-potenzjal ta' sistemi attivi ta' sikurezza f'vetturi aktar siekta bħalma huma l-vetturi ibridi u elettriċi biex isir konribut aħjar għall-objettiv li tittejjeb is-sikurezza ta' utenti vulnerabbli tat-toroq f'żoni urbani, bħal persuni mexjin fit-triq, ċiklisti u tfal għomja jew li jbagħtu viżwalment u mis-smigħ.*** **[Em. 16]**

L-Erbgħa 6 ta' Frar 2013

(10b) ***Il-livelli tal-istorbju ta' vetturu għandhom impatt dirett fuq il-kwalità tal-għajxien taċ-ċittadini tal-Unjoni, b'mod partikolari fiż-żoni urbani fejn hemm ftit jew xejn mezzi tat-trasport pubbliku li jaħdmu bl-elettriku jew taħt l-art, ċikliżmu jew mixi. Għandu jitqies ukoll l-objettiv li ffissa l-Parlament Ewropew fir-riżoluzzjoni tiegħu tal-15 ta' Diċembru 2011 dwar Pjan Direzzjonali għal Żona Unika Ewropea tat-Trasport*** [1]***, li jirdoppja l-għadd ta' utenti tal-mezzi tat-trasport pubbliku. Il-Kummissjoni u l-Istati Membri għandhom, skont il-prinċipju ta' sussidjarjetà, jippromwovu t-trasport pubbliku, il-mixi u ċ-ċikliżmu, bl-għan li jitnaqqas it-tniġġis ikkawżat mill-istorbju fiż-żoni urbani.*** [Em. 17]

(10c) ***Il-livell ta' storbju ta' vettura jiddependi parzjalment mill-mod ta' kif tiġi użata u minn kemm tinżamm tajjeb wara li tkun inxtrat. F'dan ir-rigward, għandhom jittieħdu passi biex titqajjem kuxjenza pubblika fl-Unjoni dwar kemm hu importanti li jiġi adottat stil ta' sewqan b'veloċità stabbli u li dak li jkun ma jaqbiżx il-limiti tal-veloċità li jkunu fis-seħħ f'kull Stat Membru.*** **[Em. 19]**

(11) Sabiex tiġi ssimplifikata l-leġiżlazzjoni dwar l-approvazzjoni tat-tip tal-Unjoni, skont ir-rakkomandazzjonijiet tar-Rapport CARS 21 tal-2007 [2], huwa xieraq li dan ir-Regolament ikun ibbażat fuq ir-Regolament tal-UNECE Nru 51 dwar l-emissjonijiet tal-istorbju fir-rigward tal-metodu tal-ittestjar u r-Regolament Nru 59 dwar is-sistemi tas-sajlensersajlensers [3] fir-rigward tas-sistemi tas-sajlensersajlensers tal-egżost ta' sostituzzjoni

(12) Sabiex il-Kummissjoni tkun tista' ~~tissostitwixxi~~***tadatta*** r-rekwiżiti tekniċi ta' dan ir-Regolament ~~b'referenza diretta għar-Regolamenti tal-UNECE Nru 51 u Nru 59 ġaladarba l-valuri ta' limitu dwar il-metodu tal-ittestjar ġdid ikunu stipulati f'dawn ir-Regolamenti, jew biex tkun tista' tadatta dawn ir-rekwiżiti~~ għal żviluppi tekniċi u xjentifiċi, il-Kummissjoni għandha tiġi delegata s-setgħa li tadotta atti b'konformità mal-Artikolu 290 tat-Trattat dwar il-Funzjonament tal-Unjoni Ewropea ~~fir-rigward tal-emenda tad-dispożizzjonijiet fl-Annessi ma'~~ ***biex temenda l-Annessi ta'*** dan ir-Regolament ~~dwar il-metodi tal-ittestjar u l-livelli ta' ħoss~~***relatati mal-proċeduri tal-approvazzjoni tat-tip tal-UE fir-rigward tal-livell tal-ħoss tat-tipi ta' vetturi u tas-sistemi tal-egżost, il-metodi u l-istrumenti għall-kejl tal-istorbju li jagħmlu l-vetturi bil-mutur, is-sistemi tas-sajlenser, l-istorbju tal-arja kkumpressata, il-kontrolli tal-konformità tal-produzzjoni, l-ispeċifikazzjonijiet tas-siti tat-testjar, il-metodi ta' kejl għal dispożizzjonijiet addizzjonali fir-rigward tal-emissjoni tal-ħsejjes, u l-miżuri li jiżguraw il-livell tal-ħoss tal-vetturi elettriċi u ibridi***. Huwa ta' importanza partikolari li l-Kummissjoni twettaq il-konsultazzjonijiet xierqa matul il-ħidma preparatorja tagħha, ***inkluż fil-livell ta' esperti***. Meta tkun qiegħda tipprepara u tfassal atti delegati, il-Kummissjoni għandha tiżgura trażmissjoni simultanja, f'waqtha u xierqa tad-dokumenti rilevanti lill-Parlament Ewropew u lill-Kunsill. **[Em. 20]**

(12a) ***Il-potenzjal ta' tnaqqis tal-istorbju minn ras il-għajn, li hu l-għan ta' dan ir-Regolament, huwa inferjuri għal dak tal-kisi tat-triq li jiġu f'kuntatt magħha t-tajers. It-tnaqqis tal-emissjonijiet tal-istorbju fil-każ ta' dan tal-aħħar, ikun ħafna aktar sempliċi mill-aspett tekniku. Minħabba d-disponibilità tat-tipi ta' asfalt bħall-asfalt silenzjuż, l-asfalt bi kwalitajiet ta' tnaqqis tal-istorbju jew l-asfalt ottimizzat għall-istorbju, li jiġu integrati f'approċċ olistiku li jikkombina diversi miżuri sempliċi tal-bini, lokalment jista' jkun akkwistat tnaqqis ta' madwar 10 dB. Dan l-approċċ effikaċi għal sorsi ta' storbju esklussivament lokali ma jiġix ikkunsidrat fir-Regolament attwali għax l-applikazzjoni tkun ta' strapazz kbir għall-baġits statali, speċjalment għall-entitajiet lokali. Fiż-żminijiet tal-kriżi finanzjarja, ikun diffiċli li dan ikun sostnut u dan jista' jaffettwa, min-naħa l-oħra, is-setturi tal-politika reġjonali u strutturali.*** **[Em. 21]**

(13) B'konsegwenza tal-applikazzjoni ta' qafas regolatorju ġdid permezz ta' dan ir-Regolament, id-Direttiva 70/157/KEE għandha tiġi rrevokata,

ADDOTTAW DAN IR-REGOLAMENT:

---

[1] ***Testi adottati P7_TA(2011)0584.***

[2] CARS 21: A Competitive Automotive Regulatory System for the 21st Century (Sistema Regolatorja Kompetittiva tal-Karozzi għas-seklu 21), 2006: http://ec.europa.eu/enterprise/sectors/automotive/files/pagesbackground/competitiveness/cars21finalreport_en.pdf

[3] ĠU L 326, 24.11.2006, p. 43.

L-Erbgħa 6 ta’ Frar 2013

Artikolu 1

Is-suġġett

Dan ir-Regolament jistabbilixxi r-rekwiżiti amministrattivi u tekniċi għall-approvazzjoni tat-tip tal-UE tal-vetturi ġodda kollha msemmija fl-Artikolu 2 fir-rigward tal-livell tal-ħoss tagħhom u sistemi tal-egżost tagħhom u għall-bejgħ u t-tħaddim ta’ partijiet u tagħmir maħsub għal dawn il-vetturi.

Artikolu 2

Kamp ta’ applikazzjoni

Dan ir-Regolament għandu japplika għall-vetturi tal-kategoriji M_1, M_2, M_3, N_1, N_2 u N_3, kif iddefinit fl-Anness II mad-Direttiva 2007/46/KE u għas-sistemi, il-komponenti u l-unitajiet tekniċi separati mfassla u mibnija għal dawn it-tipi ta’ vetturi.

Artikolu 3

Definizzjonijiet

Għall-finijiet ta’ dan ir-Regolament, għandhom japplikaw id-definizzjonijiet li ġejjin:

(1) “approvazzjoni ta’ vettura” tfisser l-approvazzjoni tat-tip ta’ vettura fir-rigward tal-istorbju;

(2) “tip ta’ vettura” tfisser:

(a) ***għall-vetturi, ittestjati skont l-Anness II, paragrafu 4.1.2.1,*** sett ta’ vetturi kif iddefinit fl-Anness II Parti B mad-Direttiva 2007/46/KE.

(b) għall-vetturi, ittestjati skont l-Anness II, paragrafu 4.1.2.2, sett ta’ vetturi li mhumiex essenzjalment differenti f’tali aspetti bħalma huma:

(i) l-għamla jew il-materjali tal-qafas (partikolarment il-kompartament tal-magna u l-protezzjoni kontra l-ħsejjes tagħha);

(ii) it-tip ta’ magna (pereżempju tqabbid bl-ispark plaggs jew tqabbid bil-kompressjoni, b’żewġ strowks jew b’erba’ strowks, b’pistun reċiprokanti jew rotatorju), in-numru u l-kapaċità taċ-ċilindri, it-tip ta’ sistema ta’ injezzjoni, l-arranġament tal-valvoli, il-veloċità kklassifikata tal-magna (S), jew it-tip ta’ mutur elettriku. Vetturi bl-istess tip ta’ magna iżda rapporti ġenerali bejn il-gerijiet differenti, jistgħu jitqiesu bħala vetturi tal-istess tip.

Madankollu, jekk id-differenzi ta’ hawn fuq jirriżultaw mill-użu ta’ metodu tal-ittestjar differenti, dawn id-differenzi għandhom jitqiesu bħala bidla tat-tip. **[Em. 22]**

(3) “massa massima” tfisser il-massa massima teknikament permissibbli ddikjarata mill-manifattur tal-vettura.

B’deroga mill-punt (3), il-massa massima tista’ tkun akbar mill-massa massima awtorizzata mill-amministrazzjoni tal-Istati Membri;

(4) “il-qawwa kkalkulata tal-magna” tfisser il-qawwa tal-magna espressa f’kW (UNECE) u mkejla bil-metodu tal-UNECE skont ir-Regolament tal-UNECE Nru 85 ([1]);

(5) “tagħmir standard” tfisser il-konfigurazzjoni bażika ta’ vettura inklużi l-karatteristiċi kollha li huma mwaħħla mingħajr ma tagħti lok għall-ebda speċifikazzjoni oħra dwar il-konfigurazzjoni jew il-livell tat-tagħmir iżda mgħammra bil-karatteristiċi kollha meħtieġa skont l-atti regolatorji msemmija fl-Anness IV jew l-Anness XI mad-Direttiva 2007/46/KE;

(6) “massa tas-sewwieq” tfisser massa kkalkulata fuq 75 kg li tinsab fil-punt ta’ referenza ta’ fejn qiegħed bilqiegħda s-sewwieq;

(7) “massa tal-vettura f’kundizzjoni ta’ sewqan” (m_{ro}) tfisser il-massa tal-vettura inkluża l-massa tas-sewwieq, tal-fjuwil u tal-likwidi, mgħammra bit-tagħmir standard skont l-ispeċifikazzjonijiet tal-manifattur.

([1]) ĠU L 326, 24.11.2006, p. 55.

L-Erbgħa 6 ta' Frar 2013

Meta mwaħħla, il-massa tal-karrozzerija, il-kabina, it-tagħmir tal-iggançjar u l-istepni(s) kif ukoll l-għodda għandhom jiġu inklużi.

It-tank(ijiet) tal-fjuwil għandu(għandhom) ikun(u) mimlija sa mill-inqas 90 % tal-kapaċità tiegħu(tagħhom);

(8) "il-veloċità kklassifikata tal-magna" (S) tfisser il-veloċità ddikjarata tal-magna f'min^{1} (rpm) li fiha l-magna tiżviluppa l-qawwa netta massima kkalkulata tagħha skont ir-Regolament tal-UNECE Nru 85 jew, fejn il-qawwa netta massima kklassifikata tintlaħaq f'diversi veloċitajiet tal-magna, fl-ogħla veloċità;

(9) "l-indiċi tal-proporzjon tal-qawwa mal-massa" (PMR) tfisser kwantità numerika kkalkulata skont il-formola stipulata fil-punt 4.1.2.1.1. tal-Anness II;

(10) "punt ta 'referenza" tfisser wieħed mill-punti li ġejjin:

(a) fil-każ ta' vetturi tal-kategoriji M_1, N_1:

(i) għall-vetturi bil-***magna*** quddiem, it-tarf ta' quddiem tal-vettura;

(ii) għall-vetturi bil-***magna*** fin-nofs, iċ-ċentru tal-vettura;

(iii) għall-vetturi bil-***magna*** wara, it-tarf ta' wara tal-vettura.

(b) fil-każ tal-vetturi tal-kategoriji M_2, M_3, N_2, N_3 it-tarf tal-magna l-eqreb tal-parti ta' quddiem tal-vettura.

(11) "aċċelerazzjoni mira" tfisser aċċelerazzjoni f'kundizzjoni meta l-aċċelleratur ikun parzjalment miftuħ fi traffiku urban kif derivat minn investigazzjonijiet statistiċi;

(12) "aċċelerazzjoni ta' referenza" tfisser l-aċċelerazzjoni meħtieġa waqt it-test tal-aċċelerazzjoni fuq il-mogħdija tat-test;

(13) "fattur differenzjat tal-proporzjon tal-ger" (k) tfisser kwantità numerika li tintuża biex tiġbor flimkien ir-riżultati tat-test taż-żewġ proporzjonijiet tal-gerijiet għat-test tal-aċċelerazzjoni u għat-test tal-veloċità kostanti;

(14) "fattur ta' qawwa parzjali" (k_P) tfisser kwantità numerika bl-ebda dimensjoni li tintuża għall-kombinazzjoni differenzjata tar-riżultati tat-testijiet tat-test tal-aċċelerazzjoni u tat-test tal-veloċità kostanti għall-vetturi;

(15) "preaċċelerazzjoni" tfisser l-applikazzjoni ta' tagħmir għall-kontroll tal-aċċelerazzjoni qabel AA' sabiex tintlaħaq aċċelerazzjoni stabbli bejn AA' u BB' kif imsemmi fil-figura 1 fl-Appendiċi 1 tal-Anness II;

(16) proporzjonijiet ta' gerijiet illokjati" tfisser il-kontroll tat-trażmissjoni b'tali mod li matul test il-ger tat-trażmissjoni ma jistax jitbiddel;

(17) "familja tad-disinn ta' sistema ta' sajlensersajlensers jew komponenti ta' sistema ta' sajlensersajlensers" tfisser grupp ta' sistemi ta' sajlensersajlensers jew komponenti tagħhom li fihom il-karatteristiċi kollha li ġejjin huma l-istess:

(a) il-preżenza ta' fluss tal-gass nett tal-gassijiet tal-egżost permezz tal-materjal fibruż assorbenti meta f'kuntatt ma' dak il-materjal;

(b) it-tip tal-fibri;

(c) fejn applikabbli, speċifikazzjonijiet tal-materjal tal-lega;

(d) dimensjonijiet medji tal-fibra;

(e) id-densità minima tal-materjal bil-kwantità tal-imballaġġ f'kg/m^3;

(f) il-wiċċ ta' kuntatt massimu bejn il-fluss tal-gass u l-materjal assorbenti;

(18) "sistema ta' sajlenser" tfisser sett komplut ta' komponenti meħtieġa biex ikun limitat l-istorbju magħmul minn magna u l-egżost tagħha;

L-Erbgħa 6 ta' Frar 2013

(19) "sistema ta' sajlenser ta' tipi differenti" tfisser sistemi ta' sajlenser li huma differenti b'mod sinifikanti fir-rigward ta' mill-inqas wieħed minn dawn li ġejjin:

(a) ismijiet kummerċjali jew marki kummerċjali tal-komponenti tagħhom;

(b) il-karatteristiċi tal-materjali li jikkostitwixxu l-komponenti tagħhom, minbarra l-kisi ta' dawn il-komponenti;

(c) il-forma jew id-daqs tal-komponenti tagħhom;

(d) il-prinċipji operattivi ta' mill-inqas wieħed mill-komponenti tagħhom;

(e) l-armar tal-komponenti tagħhom;

(f) l-għadd ta' sistemi ta' sajlensers jew il-komponenti tagħhom;

(20) "sistema tas-sajlensers ta' sostituzzjoni jew il-komponenti tal-imsemmija sistema" tfisser kull parti tas-sistema ta' sajlensers definita fil-punt (17) maħsuba għall-użu fuq vettura, minbarra parti mit-tip imwaħħla fuq din il-vettura meta sottomessa għall-approvazzjoni tat-tip skont dan ir-Regolament;

(21) "Sistemi Akustika ta' Twissija tal-Vettura" (AVAS) huma sistemi għall-vetturi tat-trasport fit-triq elettriċi u dawk elettriċi u ibridi li jipprovdu informazzjoni dwar it-tħaddim tal-vetturi lil persuni mexjin fit-triq u lil dawk li jużaw it-triq u li huma vulnerabbli;

(21a) "punt tal-bejgħ" tfisser post fejn il-vetturi jinħażnu u jiġu offruti għall-bejgħ lill-konsumaturi; **[Em. 23]**

(21b) "materjal promozzjonali tekniku" tfisser fuljetti, katalogi u manwali tekniċi, (kemm jekk f'sura stampata, elettronika jew onlajn), kif ukoll siti fuq l-Internet, li l-għan tagħhom ikun li jippromwovu vetturi fost il-pubbliku ġenerali. **[Em. 24]**

Artikolu 4

Obbligi ġenerali tal-Istati Membri

1. L-Istati Membri ma jistgħux, fuq kriterji relatati mal-livell permissibbli tal-ħoss u s-sistema ta' egżost, jirrifjutaw li jagħtu l-approvazzjoni tat-tip tal-UE jew dik nazzjonali fir-rigward ta' tip ta' vettura bil-mutur jew tip ta' sistema tal-egżost jew komponent ta' tali sistema meqjusa bħala unità teknika separata fejn il-kundizzjonijiet li ġejjin huma sodisfatti:

(a) il-vettura tissodisfa r-rekwiżiti tal-Anness I,

(b) is-sistema tal-egżost jew kull komponent tagħha, ikkunsidrata bħala unità teknika separata fi ħdan it-tifsira tal-punt (25) tal-Artikolu 3 tad-Direttiva 2007/46/KE tissodisfa r-rekwiżiti tal-Anness X ma' din id-Direttiva.

2. L-Istati Membri ma jistgħux, minħabba raġunijiet relatati mal-livell permissibbli tal-ħoss u s-sistema tal-egżost, jirrifjutaw jew jipprojbixxu l-bejgħ, ir-reġistrazzjoni, id-dħul fis-servizz jew l-użu ta' kull vettura li fiha l-livell tal-ħoss u s-sistema tal-egżost jissodisfaw ir-rekwiżiti tal-Anness I.

3. L-Istati Membri ma jistgħux, minħabba raġunijiet relatati mal-livell permissibbli tal-ħoss u s-sistema tal-egżost, jipprojbixxu t-tqegħid fis-suq ta' sistema tal-egżost jew kull komponent tagħha kkunsidrati bħala unità teknika separata fi ħdan it-tifsira tal-punt (25) tal-Artikolu 3 tad-Direttiva 2007/46/KE jekk din tkun konformi ma' tip li fir-rigward tiegħu ngħatat approvazzjoni skont dan ir-Regolament.

3a. Meta jkunu qegħdin iwettqu verifiki tekniċi fuq il-vetturi, l-Istati Membri għandhom ikejlu l-livell tal-istorbju abbażi ta' data fl-approvazzjoni tat-tip tal-UE għal kull tip ta' vettura. **[Em. 25]**

L-Erbgħa 6 ta' Frar 2013

Artikolu 4a

Monitoraġġ

L-Istati Membri għandhom, b'konformità mar-Regolament (KE) Nru 765/2008, tal-Parlament Ewropew u tal-Kunsill tad-9 ta' Lulju 2008 li jistabbilixxi r-rekwiżiti għall-akkreditament u għas-sorveljanza tas-suq relatati mal-kummerċjalizzazzjoni ta' prodotti [1]***, jiggarantixxu l-monitoraġġ effettiv tas-suq tagħhom. Għandhom jagħmlu kontrolli adegwati fuq il-karatteristiċi ta' prodotti fuq skala adegwata, skont il-prinċipji stabbiliti fl-Artikolu 19(1) ta' dak ir-Regolament.*** **[Em. 26]**

Artikolu 5

Obbligi ġenerali tal-manifatturi

1. Il-manifatturi għandhom jassiguraw li l-vettura, il-magna tagħha u s-sistema għat-tnaqqis tal-istorbju hija mfassla, mibnija u mmuntata b'tali mod li l-vettura, fl-użu normali, tikkonforma mad-dispożizzjonijiet ta' dan ir-Regolament, minkejja l-vibrazzjoni li tista' tkun soġġetta għaliha.

2. Il-manifatturi għandhom jassiguraw li s-sistema għat-tnaqqis tal-istorbju tkun imfassla, mibnija u mmuntata b'tali mod li tkun tista' tirreżisti raġonevolment il-fenomeni korrożivi li tiġi esposta għalihom filwaqt li jitqiesu l-kundizzjonijiet tal-użu tal-vettura ***u d-differenzi tal-klimi reġjonali***. **[Em. 27]**

3. Il-manifattur hu responsabbli quddiem l-awtorità tal-approvazzjoni għall-aspetti kollha tal-proċess ta' approvazzjoni u biex tiġi żgurata l-konformità tal-produzzjoni, kemm jekk il-manifattur ikun involut direttament fl-istadji kollha tal-kostruzzjoni ta' vettura, sistema, komponent jew unità teknika separata kif ukoll jekk le.

Artikolu 6

Valuri ta' limitu

Il-kundizzjonijiet tal-ittestjar stipulati fl-Anness II għandhom iqisu l-kundizzjonijiet tipiċi tas-sewqan fit-triq u r-rekwiżiti tal-ittestjar tal-komponenti essenzjali oħra tal-vettura, li diġà huma koperti mir-Regolament (KE) Nru 661/2009. Il-livell tal-ħoss imkejjel skont id-dispożizzjonijiet tal-Anness II ***u mqarreb għall-eqreb numru sħiħ*** ma għandux jaqbeż il-limiti stipulati fl-Anness III. **[Em. 28]**

Artikolu7

Klawsola ta' reviżjoni

~~1.~~ ~~Fi żmien tliet snin~~ Wara d-data msemmija fl-Anness III, it-tielet kolonna, fażi 1, ma' dan ir-Regolament, il-Kummissjoni għandha ~~twettaq studju ddettaljat biex taċċerta jekk il-limiti~~***tlesti rieżami*** tal-limiti tal-istorbju ~~jkunux xierqa jew le~~. ***fl-Anness III. Dak ir-rieżami għandu jinkludi valutazzjoni tal-impatt li tinkludi valutazzjoni ġenerali tal-impatt fuq l-industrija tal-karozzi u b'mod partikolari fuq l-industriji li jiddependu minnha, filwaqt li titqies l-influwenza ta' Regolamenti oħra – bħal dawk fil-qasam tat-tnaqqis fl-emissjonijiet tas-CO_2, u tas-sikurezza – fuq il-livell tal-ħoss ta' vetturi bil-mutur***. Abbażi ~~tal-konklużjonijiet tal-istudju,~~***ta' tali rieżami u tal-valutazzjoni tal-impatt tagħha*** il-Kummissjoni ~~tista', fejn~~***għandha***, ***jekk ikun*** xieraq, ~~tippreżenta l-proposti għall-emenda ta'~~***tagħmel proposta sabiex temenda*** dan ir-Regolament ***b'mod li jkun newtrali kemm jista' jkun mill-aspett tal-kompetizzjoni. Il-valuri ta' limitu msemmija fl-Anness III, ir-raba' kolonna fażi 2, għandhom jidħlu fis-seħħ sitt snin wara l-konferma tal-valutazzjoni tal-impatt u t-tlestija tal-proċess ta' reviżjoni tal-Kummissjoni.*** **[Em. 29]**.

Il-proposti għal emendi għal dan ir-Regolament imressqa skont l-ewwel paragrafu għandhom iqisu l-istandards il-ġodda stabbiliti mill-Organizzazzjoni Internazzjonali għall-Istandardizzazzjoni, b'mod partikolari l-istandard ISO 10844:2011. **[Em. 30]**

---

[1] ***ĠU L 218, 13.8.2008, p. 30.***

L-Erbgħa 6 ta' Frar 2013

Artikolu 8

Dispożizzjonijiet dwar l-emissjoni tal-ħoss addizzjonali (ASEP)

1. Għandhom japplikaw il-paragrafu 2 sal-paragrafu 6 u t-tieni subparagrafu ta' dan il-paragrafu għall-vetturi tal-kategoriji M_1 u N_1 mgħammra b'magna tal-kombustjoni interna.

Il-vetturi għandhom awtomatikament jissodisfaw ir-rekwiżiti tal-Anness X jekk il-manifattur tal-vetturi jressaq id-dokumenti tekniċi lill-awtorità għall-approvazzjoni tat-tip li juru d-differenza bejn il-veloċità massima u minima tal-magna tal-vetturi għal BB'[1] ≤ 0,15 x S, għal kwalunkwe kundizzjoni ta' test fi ħdan il-firxa ta' kontroll ASEP iddefinita fil-punt 3.3. tal-Anness VIII rigward il-kundizzjonijiet stabbiliti fl-Anness II.

Il-vetturi tal-kategorija N_1 huma eżentati mill-ASEP jekk waħda mill-kundizzjonijiet li ġejjin tiġi sodisfatta:

(a) Il-kapaċità tal-magna ≤ 660 ccm u l-indiċi tal-proporzjon bejn il-potenza u l-massa PMR ikkalkulati bl-użu tal-massa tal-vettura massima awtorizzata ≤ 35;

(b) Tagħbija ≤ 850 kg u l-indiċi tal-proporzjon bejn il-potenza u l-massa PMR ikkalkulat bl-użu tal-massa tal-vettura massima awtorizzata ≤ 40. **[Em. 31]**

Il-vetturi għandhom jitqiesu li jissodisfaw ir-rekwiżiti tal-Anness X, jekk il-manifattur tal-vettura jipprovdi d-dokumenti tekniċi lill-awtorità tal-approvazzjoni tat-tip li juru li d-differenza bejn il-veloċità massima u dik minima tal-magna tal-vetturi f'BB' [1], għal kull kundizzjoni tat-test ġewwa l-medda ta' kontroll ASEP definita fil-punt 3.3. tal-Anness VIII, fir-rigward tal-kundizzjonijiet stipulati fl-Anness II, mhijiex aktar minn 0,15 x S.

Il-vetturi tal-kategorija N_1 huma eżentati mill-ASEP jekk tiġi ssodisfata waħda mill-kundizzjonijiet li ġejjin:

(a) Il-kapaċità tal-magna ma taqbiżx is-660 ccm u l-indiċi tal-proporzjon tal-qawwa mal-massa (PMR) ikkalkolat bl-użu tal-massa massima awtorizzata tal-vettura ma jaqbiżx il-35;

(b) It-tagħbija kummerċjali hija tal-anqas ta' 850 kg u l-indiċi tal-proporzjon tal-qawwa mal-massa (PMR) ikkalkolat bl-użu tal-massa massima awtorizzata tal-vettura ma jaqbiżx l-40; **[Em. 32]**

2. L-emissjoni tal-ħoss tal-vettura f'kundizzjonijiet tipiċi ta' sewqan fit-triq, li huma differenti minn dawk li fihom sar it-test għall-approvazzjoni tat-tip stipulat fl-Anness II, ma għandhomx jiddevjaw mir-riżultat tat-test ~~b'mod mhux raġonevoli~~. **[Em. 33]**

3. Il-manifattur tal-vettura ma għandux jibdel, jimmodifika, jew jintroduċi intenzjonalment tagħmir mekkaniku, elettroniku, termali jew tagħmir ieħor jew proċeduri li ma jintużawx fis-sewqan tipiku fit-triq skont il-kundizzjonijiet applikabbli għall-ASEP bl-intenzjoni biss li jissodisfa r-rekwiżiti għall-emissjoni tal-istorbju skont dan ir-Regolament. ***Dawn il-miżuri tipikament jissejħu 'cycle beating.*** **[Em. 34]**

4. Il-vettura għandha tissodisfa r-rekwiżiti tal-Anness VIII ma' dan ir-Regolament.

5. Fl-applikazzjoni għall-approvazzjoni tat-tip, il-manifattur għandu jipprovdi dikjarazzjoni ***sostnuta bl-eżitu tar-riżultati xierqa tat-test,*** stabbilita b'konformità mal-mudell stipulat fl-Appendiċi 1 tal-Anness VIII, li t-tip ta' vettura li se tiġi approvata tikkonforma mar-rekwiżiti ~~tal-Artikoli 8(1) u 8(2).~~***tal-Artikolu 8.*** **[Em. 35]**

Artikolu 8a

Informazzjoni għal konsumatur

Il-manifatturi u d-distributuri tal-vetturi għandhom jiżguraw li l-livell tal-istorbju f'decibels (dB(A)) b'konformità mal-metodi armonizzati ta' ttestjar tal-approvazzjoni tat-tip għal kull vettura jintwerew f'post prominenti fil-punt tal-bejgħ u fil-materjal promozzjonali tekniku.

(1) Kif imsemmi fil-Figura 1 fl-Appendiċi 1 tal-Anness II ma' dan ir-Regolament.

L-Erbgħa 6 ta' Frar 2013

Wara valutazzjoni tal-impatt komprensiva, il-Kummissjoni għandha, fi żmien sentejn mis-dħul fis-seħħ ta' dan ir-regolament, u b'konformità mal-proċedura leġiżlattiva ordinarja, tressaq proposta lill-Parlament Ewropew u lill-Kunsill dwar informazzjoni tal-konsumatur. Tali proposta tista' tiġi integrata fid-Direttiva 1999/94/KE tal-Parlament Ewropew u tal-Kunsill tat-13 ta' Diċembru 1999 relatata mad-disponibilità ta' tagħrif għall-konsumatur dwar l-ekonomija tal-karburanti u emissjonijiet tas-CO2 rigward il-marketing ta' karozzi tal-passiġġieri ġodd [1]. ***[Em. 36]***

Artikolu 8b

Il-klassifikazzjoni u l-kwalità tas-superfiċje tat-triq

Il-Kummissjoni għandha, b'konformità mal-għażla taż-żmien għar-rieżami stipulata fid-Direttiva 2002/49/KE, tivvaluta l-possibilità li tiġi introdotta sistema ta' klassifikazzjoni tat-toroq li tikkaratterizza l-ħoss tipiku tad-dawrien fuq kull triq fl-Unjoni, u jekk ikun xieraq tippreżenta proposta lill-Parlament Ewropew u lill-Kunsill b'konformità mal-proċedura leġiżlattiva ordinarja.

Il-Kummissjoni għandha tikkunsidra l-inkorporazzjoni fil-proposta tagħha ta' rekwiżit fuq l-Istati Membri biex jipprovdu informazzjoni dwar il-kwalitajiet tas-superfiċje tat-triq fil-mapep strateġiċi tal-istorbju li hemm provvediment għalihom fid-Direttiva 2002/49/KE. **[Em. 37]**

Artikolu 9

Sistema Akustika ta' Twissija tal-Vettura (AVAS)

~~Meta~~ Il-manifatturi ~~jagħżlu~~***għandhom*** jinstallaw l-AVAS fil-vetturi ***Il-ħoss li jrid jiġi ġġenerat mill-AVAS għandu jkun ħoss kontinwu li jipprovdi informazzjoni lil persuni għaddejjin bil-mixi u utenti vulnerabbli tat-toroq, li vettura qiegħda titħaddem. Il-ħoss għandu jkun faċilment indikattiv tal-imġiba tal-vettura u jista' jkun simili għall-ħoss ta' vettura tal-istess kategorija mgħammra b'magna tal-kombustjoni interna u li topera fl-istess kundizzjonijiet, u r-rekwiżiti tal-Anness IX*** , ir-rekwiżiti ~~tal-Anness X~~ għandhom jiġu sodisfatti.

Il-Kummissjoni għandha, fi żmien sena mid-dħul fis-seħħ ta' dan ir-Regolament, tivvaluta l-ħtieġa li terġa' teżamina dan ir-Regolament, filwaqt li tqis, inter alia, jekk is-sistemi attivi ta' sikurezza jistgħux iservu aħjar l-objettiv li tittejjeb is-sikurezza tal-utenti vulnerabbli tat-toroq fiż-żoni urbani, flimkien ma', jew b'paragun ta', sistemi akustiċi li jwissu dwar il-preżenza ta' vettura u għandha, fejn ikun xieraq u b'konformità mal-proċedura leġiżlattiva ordinarja, tippreżenta proposta lill-Parlament Ewropew u lill-Kunsill li tipprevedi livell massimu tal-ħoss għall-AVAS installati fil-vetturi. **[Em. 66]**

Artikolu 10

Emenda tal-Annessi

1. Il-Kummissjoni għandha, ***sabiex tadatta r-rekwiżiti tekniċi ta' dan ir-Regolament għall-iżviluppi tekniċi u xjentifiċi,*** tingħata s-setgħa li tadotta atti ddelegati ***b'konformità mal-Artikolu 11*** biex temenda ~~l-Annessi I sa XI.~~***l-Annessi I sa II u IV sa XII***. **[Em. 39]**

2. Meta il-valuri ta' limitu relatati mal-metodu tal-ittestjar ikunu stabbiliti fir-Regolament tal-UNECE Nru 51, il-Kummissjoni għandha ***tivvaluta l-possibilità li*** tissostitwixxi r-rekwiżiti tekniċi stipulati fl-Anness III b'referenza diretta għar-rekwiżiti korrispondenti tar-Regolamenti tal-UNECE Nru 51 u Nru 59 ***bil-kundizzjoni li dawn ma jwasslux għal dgħufija tal-istandards ambjentali u tas-saħħa tal-Unjoni, u filwaqt li tqis kif xieraq l-opinjonijiet tal-Parlament Ewropew u tal-Kunsill u, jekk ikun xieraq, għandha tippreżenta proposta lill-Parlament Ewropew u lill-Kunsill biex l-Anness III jiġi emendat b'konformità mal-proċedura leġiżlattiva ordinarja.*** **[Em. 40]**.

Artikolu 11

Eżerċitar tad-Delegazzjoni

1. ~~Is-setgħat tal-adozzjoni ta'~~ ***Is-setgħa li tadotta*** atti ddelegati ~~huma kkonferiti~~***hija kkonferita*** lill-Kummissjoni bla ħsara għall-kundizzjonijiet stabbiliti f'dan l-Artikolu. **[Em. 41]**

[1] ***ĠU L 12, 18.1.2000, p. 16.***

L-Erbgħa 6 ta' Frar 2013

2. Is-setgħa tal-adozzjoni tal-atti ddelegati msemmija fl-Artikolu 10(1) għandhom ikunu kkonferiti lill-Kummissjoni għal perjodu ta' ~~żmien indeterminat~~***ħames snin*** mid-data tal-adozzjoni ta' dan ir-Regolament.***Il-Kummissjoni għandha tfassal rapport fir-rigward tad-delega tas-setgħa mhux aktar tard minn disa' xhur qabel tmiem il-perijodu ta' ħames snin. Id-delega tas-setgħa għandha tiġġedded b'mod taċitu għal perjodi ta' tul identiku, sakemm il-Parlament Ewropew jew il-Kunsill jopponi tali estensjoni mhux aktar tard minn tliet xhur qabel tmiem kull perjodu.*** **[Em. 42]**

3. Id-delega tas-setgħa msemmija fl-Artikolu 10(1) tista' tiġi rrevokata fi kwalunkwe ħin mill-Parlament Ewropew jew mill-Kunsill. Deċiżjoni ta' revoka għandha ttemm id-delega tas-setgħa speċifikata f'din id-deċiżjoni. Għandha tidħol fis-seħħ fil-jum wara l-pubblikazzjoni tad-deċiżjoni f'*Il-Ġurnal Uffiċjali tal-Unjoni Ewropea* jew f'data aktar tard speċifikata fih. Din ma għandhiex taffettwa l-validità ta' ebda att iddelegat diġà fis-seħħ.

4. Hekk kif tadotta att iddelegat, il-Kummissjoni għandha tinnotifikah b'mod simultanju lill-Parlament Ewropew u lill-Kunsill.

5. Att iddelegat adottat skont l-Artikolu 10(1) għandu jidħol fis-seħħ biss jekk ma tkun ġiet espressa l-ebda oġġezzjoni la mill-Parlament Ewropew u lanqas mill-Kunsill f'perjodu ta' xahrejn min-notifika tal-att lill-Parlament Ewropew u lill-Kunsill jew jekk, qabel ma jiskadi dak il-perjodu, kemm il-Parlament Ewropew kif ukoll il-Kunsill ikunu għarrfu lill-Kummissjoni li huma ma jkunux se joġġezzjonaw. Dak il-perjodu għandu jiġi estiż ~~b'xahar~~ ***b'xahrejn*** fuq l-inizjattiva tal-Parlament Ewropew jew tal-Kunsill. **[Em. 44]**

~~*Artikolu 12*~~

~~*Oġġezzjonijiet għal atti ddelegati*~~

~~1. Il-Parlament Ewropew u l-Kunsill jistgħu joġġezzjonaw għall-att iddelegat fi żmien xahrejn mid-data tan-notifika. Fuq l-inizjattiva tal-Parlament Ewropew jew tal-Kunsill dan il-perjodu għandu jiġi estiż b'xahar.~~

~~2. Jekk, meta jiskadi dan il-perjodu, la l-Parlament Ewropew u lanqas il-Kunsill ma jkunu oġġezzjonaw għall-att iddelegat, jew jekk, qabel din id-data, il-Parlament Ewropew u l-Kunsill it-tnejn li huma jkunu infurmaw lill-Kummissjoni Ewropea li huma ddeċidew li ma joġġezzjonawx, l-att iddelegat jidħol fis-seħħ fid-data ddikjarata fid-dispożizzjonijiet tiegħu.~~

~~3. Jekk il-Parlament Ewropew jew il-Kunsill joġġezzjona għall-att iddelegat adottat, dan ma għandux jidħol fis-seħħ. L-istituzzjoni li toġġezzjona għandha tiddikjara r-raġunijiet għall-oġġezzjoni għall-att iddelegat.~~ **[Em. 45]**

~~Artikolu 13~~

~~Proċedura ta' urġenza~~

~~1. L-atti ddelegati adottati skont l-Artikolu 10(1) għandhom jidħlu fis-seħħ mingħajr dewmien u għandhom japplikaw sakemm ma tkun ġiet espressa l-ebda oġġezzjoni skont il-paragrafu 2. In-notifika ta' att iddelegat lill-Parlament Ewropew u lill-Kunsill għandha tiddikjara r-raġunijiet għall-użu tal-proċedura ta' urġenza.~~

~~2. Kemm il-Parlament Ewropew kif ukoll il-Kunsill jistgħu joġġezzjonaw għal att iddelegat skont il-proċedura msemmija fl-Artikolu 11(5). F'tali każ, il-Kummissjoni għandha tirrevoka l-att bla dewmien wara n-notifika tad-deċiżjoni ta' oġġezzjoni mill-Parlament Ewropew jew mill-Kunsill.~~**[Em. 46]**

Artikolu 14

Dispożizzjonijiet tranżitorji

1. Dan ir-Regolament ma għandu jinvalida l-ebda approvazzjoni tat-tip tal-UE mogħtija għal vetturi jew għal sistemi, komponenti jew unitajiet tekniċi separati qabel id-data stipulata fl-Artikolu 16.

2. L-awtoritajiet tal-approvazzjoni għandhom ikomplu jagħtu estensjoni tal-approvazzjonijiet lil dawk il-vetturi, sistemi, komponenti jew unitajiet tekniċi separati skont it-termini tad-Direttiva 70/157/KEE.

L-Erbgħa 6 ta' Frar 2013

3. Sa … (*), vetturi b'ingranaġġ tas-serje ibridi, li għandhom magna tal-kombustjoni addizzjonali bl-ebda gganċjar mekkaniku għall-ingranaġġ, għandhom ikunu esklużi mir-rekwiżiti ta' dan l-Artikolu 8.

Artikolu 15

Revoka

1. Id-Direttiva 70/157/KEE hija rrevokata.

2. Ir-referenzi għad-Direttiva rrevokata għandhom jinftiehmu bħala referenzi għal dan ir-Regolament u għandhom jinqraw skont it-tabella ta' korrelazzjoni stipulata fl-Anness XII.

Artikolu 16

Dħul fis-seħħ

1. Dan ir-Regolament għandu jidħol fis-seħħ fl-għoxrin jum wara dak tal-pubblikazzjoni tiegħu f'*Il-Ġurnal Uffiċjali tal-Unjoni Ewropea*.

2. Ghandu japplika minn… (**)

Dan ir-Regolament għandu jorbot fl-intier tiegħu u japplika direttament fl-Istati Membri kollha.

Magħmul fi …

Għall-Parlament Ewropew | *Għall-Kunsill*

Il-President | *Il-President*

ANNESS I

Approvazzjoni tat-tip tal-UE fir-rigward tal-livell tal-ħoss ta' tip ta' vettura

1. APPLIKAZZJONI GĦALL-APPROVAZZJONI TAT-TIP TAL-UE TA' TIP TA' VETTURA

1.1. L-applikazzjoni għall-approvazzjoni tat-tip tal-UE skont l-Artikolu 7(1) u (2) tad-Direttiva 2007/46/KE ta' tip ta' vettura fir-rigward tal-livell tal-ħoss tagħha għandha tiġi ppreżentata mill-manifattur tal-vettura.

1.2. Il-mudell ta' dokument ta' informazzjoni jinsab fl-Appendiċi 1.

1.3. Vettura rappreżentattiva tat-tip li għalih tintalab l-approvazzjoni tat-tip għandha tiġi ppreżentata lis-servizz tekniku responsabbli għat-testijiet mill-manifattur tal-vettura.

1.4. Fuq talba tas-servizz tekniku, għandhom jiġu ppreżentati wkoll kampjun tas-sistema tal-egżost u magna ta' mill-anqas l-istess kapaċità ċilindrika u qawwa massima valorizzata bħal dik installata fil-vettura li għaliha tintalab l-approvazzjoni tat-tip.

2. IL-MARKI

2.1. Il-komponenti tas-sistema tal-egżost u tad-dħul, minbarra l-biċċiet għall-immuntar u l-pajpijiet, għandu jkollhom:

2.1.1. il-marka kummerċjali jew l-isem tal-manifattur tas-sistemi u l-komponenti tagħhom;

(*) Ħames snin wara d-dħul fis-seħħ ta' dan ir-Regolament.
(**) Sentejn wara d-data tal-adozzjoni ta ' dan ir-Regolament.

2.1.2. id-deskrizzjoni kummerċjali tal-manifattur.

2.2. Dawn il-marki għandhom ikunu jistgħu jinqraw b'mod ċar u ma jitħassrux, anki meta s-sistema titwaħħal mal-vettura.

3. L-GĦOTI TAL-APPROVAZZJONI TAT-TIP TAL-UE GĦAL TIP TA' VETTURA

3.1. Jekk ir-rekwiżiti rilevanti jkunu sodisfatti, għandha tingħata approvazzjoni tat-tip tal-UE b'konformità mal-Artikolu 9(3) u, jekk applikabbli, l-Artikolu 10(4) tad-Direttiva 2007/46/KE.

3.2. Il-mudell ta' ċertifikat għall-approvazzjoni tat-tip tal-UE jinsab fl-Appendiċi 2.

3.3. Numru tal-approvazzjoni skont l-Anness VII mad-Direttiva 2007/46/KE għandu jkun assenjat lil kull tip ta' vettura approvata. L-istess Stat Membru ma għandux jassenja l-istess numru lil tip ieħor ta' vettura.

4. EMENDI FL-APPROVAZZJONIJIET TAT-TIP

Fil-każ ta' modifiki tat-tip approvat skont dan ir-Regolament, għandhom japplikaw id-dispożizzjonijiet tal-Artikoli 13, 14, 15, 16 u 17(4) tad-Direttiva 2007/46/KE.

5. IL-KONFORMITÀ TAL-ARRANĠAMENTI TAL-PRODUZZJONI

5.1. Għandhom jittieħdu l-miżuri biex jiżguraw il-konformità tal-arranġamenti tal-produzzjoni skont ir-rekwiżiti stipulati fl-Artikolu 12 tad-Direttiva 2007/46/KE.

5.2. Dispożizzjonijiet speċjali:

5.2.1. It-testijiet stipulati fl-Anness VI ma' dan ir-Regolament jikkorrispondu għal dawk imsemmija fil-punt 2.3.5 tal-Anness X mad-Direttiva 2007/46/KE

5.2.2. Il-frekwenza tal-ispezzjonijiet imsemmija fil-punt 3 tal-Anness X mad-Direttiva 2007/46/KE normalment għandha tkun darba kull sentejn.

5.2.2.a Il-valuri ta' limitu stipulati fit-tabella fl-Anness III japplikaw b'marġni ta' tolleranza raġonevoli waqt il-kejl. [Em. 47]

Appendiċi 1

Dokument ta' informazzjoni Nru … skont l-Anness I mad-Direttiva 2007/46/KE ([1]) li jikkonċerna l-approvazzjoni tat-tip tal-UE ta' vettura fir-rigward tal-livell permissibbli tal-ħoss u s-sistema tal-egżost

L-informazzjoni li ġejja, jekk applikabbli, għandha tingħata fi tliet kopji u tinkludi l-werrej. Kwalunkwe illustrazzjoni trid tiġi pprovduta fi skala xierqa u f'biżżejjed dettall fuq daqs A4 jew fuq fowlder ta' format A4. Ir-ritratti, jekk ikun hemm, għandhom ikunu dettaljati biżżejjed.

Jekk is-sistemi, il-komponenti jew l-unitajiet tekniċi separati għandhom xi kontrolli elettriċi, għandha tingħata l-informazzjoni dwar kif jaħdmu.

0. Ġenerali

0.1. L-għamla (l-isem kummerċjali tal-manifattur):

0.2. Tip u deskrizzjoni(ijiet) kummerċjali ġenerali:

0.3. Il-mezz ta' identifikazzjoni tat-tip, jekk ikun immarkat fuq il-vettura ([b]):

0.3.1. Il-post fejn tinsab il-marka:

([1]) In-numri tal-entrati u n-noti ta' qiegħ il-paġna użati f'dan id-dokument ta' informazzjoni jikkorrispondu għal dawk stipulati fl-Anness I mad-Direttiva 2007/46/KE. L-entrati mhux rilevanti għall-għan ta' din id-Direttiva tħallew barra.

L-Erbgħa 6 ta' Frar 2013

0.4. Kategorija tal-vettura ([c]):

0.5. L-isem u l-indirizz tal-manifattur:

0.8. Indirizz(i) tal-impjant(i) fejn isir l-immuntar:

1. Il-karatteristiċi ġenerali tal-kostruzzjoni tal-vettura

1.1. Ritratti u/jew illustrazzjonijiet ta' eżempju rappreżentattiv tal-vettura:

1.3.3. Fusien mgħammra (powered axles) (l-għadd, il-pożizzjoni, l-interkonnessjoni):

1.6. Il-pożizzjoni u l-arranġament tal-magna:

2. Il-massa u d-dimensjonijiet ([e]) (f'kg u mm) (Irreferi għall-illustrazzjoni fejn applikabli)

2.4. Firxa ta' dimensjonijiet tal-vettura (b'kollox)

2.4.1. Għal xażi mingħajr karrozzerija

2.4.1.1. Tul ([j]):

2.4.1.2. Wisa' ([k]):

2.4.2. Għal xażi bil-karrozzerija

2.4.2.1. Tul (j):

2.4.2.2. Wisa' (k):

2.6. Il-massa tal-vettura mixgħula? bil-karrozzerija, jew il-massa tax-xażi bil-kabina jekk il-fabbrikant ma jinstallax il-karozzerija (b'tagħmir standard, inkluż il-coolant, iż-żjut, il-fjuwil, l-għodda, l-istepni u s-sewwieq) (o) (massimu u minimu):

3. Il-mutur ta' propulsjoni ([q])

3.1. Il-manifattur:

3.1.1. Il-kodiċi tal-magna tal-manifattur: (Kif immarkat fuq il-magna, jew mezz ieħor ta' identifikazzjoni)

3.2. Magna li taħdem bil-kombustjoni interna

3.2.1.1. Il-prinċipju ta' tħaddim: tqabbid bl-ispark plaggs/tqabbid bil-kompressjoni, erba' strowks/żewġ strowks ([1])

3.2.1.2. In-numru u t-tqassim taċ-ċilindri:

3.2.1.2.3. L-ordni tal-qbid:

3.2.1.3. Il-kapaċità tal-magna (s): cm^3

3.2.1.8. Il-qawwa netta massima ([t]): kW at min^{-1} (valur iddikjarat mill-manifattur)

3.2.4. L-alimentazzjoni tal-fjuwil

3.2.4.1. Bil-karburatur(i): iva/le ([2])

3.2.4.1.2. It-tip(i):

3.2.4.1.3. Numru mwaħħal:

3.2.4.2. B'injezzjoni tal-fjuwil (tqabbid bl-ispark plaggs biss): iva/le ([3])

3.2.4.2.2. Il-prinċipju ta' tħaddim: Injezzjoni diretta/pre-chamber/swirl chamber ([4])

([1]) Ħassar kif xieraq.
([2]) Ħassar kif xieraq.
([3]) Ħassar kif xieraq.
([4]) Ħassar kif xieraq.

L-Erbgħa 6 ta' Frar 2013

3.2.4.2.4. Ir-regolatur

3.2.4.2.4.1. It-tip:

3.2.4.2.4.2.1. Il-punt tal-qtugħ taħt tagħbija: min^{-1}

3.2.4.3. B'injezzjoni tal-fjuwil (tqabbid bl-ispark plaggs biss): iva/le ([1])

3.2.4.3.1. Il-prinċipju ta' tħaddim: Il-manifold tad-dħul (punt wieħed/ħafna punti ([2]))/injezzjoni diretta/oħrajn (speċifika) ([3])

3.2.8. Is-sistema tal-bokka (dħul tal-arja)

3.2.8.4.2. Il-filtru tal-arja, illustrazzjonijiet; jew

3.2.8.4.2.1. L-għamla(/iet):

3.2.8.4.2.2. It-tip(i):

3.2.8.4.3. Is-sajlenser tal-bokka (dħul tal-arja), illustrazzjonijiet; jew

3.2.8.4.3.1. L-għamla(/iet):

3.2.8.4.3.2. It-tip(i):

3.2.9. Is-sistema tal-egżost

3.2.9.2. Deskrizzjoni u/jew illustrazzjoni tas-sistema tal-egżost:

3.2.9.4. Is-sajlenser(s) tal-egżost:

Għas-sajlenser ta' quddiem, tan-nofs, ta' wara: binja, tip, marka, fejn rilevanti għal storbju estern: miżuri ta' tnaqqis fil-kompartiment tal-magna u fuq il-magna:

3.2.9.5. Fejn tinsab il-bokka tal-egżost:

3.2.9.6. Is-sajlenser tal-egżost li jkun fih materjali fibrużi:

3.2.12.2.1. Il-konvertitur katalittiku: iva/le ([4])

3.2.12.2.1.1. In-numru ta' konvertituri katalittiċi u elementi:

3.3. Il-mutur tal-elettriku

3.3.1. It-tip (koljatura, eċitazzjoni):

3.3.1.1. L-output massimu fis-siegħa: kW

3.3.1.2. Il-vultaġġ tat-tħaddim: V

3.4. Magni oħra jew muturi jew tlaqqigħ tagħhom (dettalji li għandhom x'jaqsmu mal-partijiet ta' dawn il-magni jew muturi):

([1]) Ħassar kif xieraq.
([2]) Ħassar kif xieraq.
([3]) Ħassar kif xieraq.
([4]) Ħassar kif xieraq.

L-Erbgħa 6 ta' Frar 2013

4. It-trażmissjoni (v)

4.2. It-tip (mekkanika, idrawlika, elettrika, eċċ.)

4.6. Il-proporzjonijiet tal-ger

Il-ger	Il-proporzjonijiet interni tal-gerboks (il-proporzjonijiet tal-magna mat-tidwir tax-xaft tal-output tal-gerboks)	Il-proporzjon(ijiet) finali tas-sewqan (il-proporzjon tax-xaft tal-output tal-gerboks mat-tidwir tar-roti motorizzati)	It-total tal-proporzjonijiet tal-ger
Il-massimu għal CVT ([1])			
1			
2			
3			
…			
Il-minimu għal CVT ([1])			
Ir-rivers			

([1]) Trażmissjoni kontinwament varjabbli.

4.7. Il-veloċità massima tal-vettura (u l-ger li fih tinkiseb) (f'km/h) ([w]):

6. Is-sospensjoni

6.6. It-tajers u r-roti

6.6.2. Il-limiti ta' fuq u t'isfel tar-radji tad-dawrien

6.6.2.1. Fus 1:

6.6.2.2. Fus 2:

6.6.2.3. Fus 3:

6.6.2.4. Fus 4:

eċċ..

9. Il-karrozzerija (mhux applikabbli għall-vetturi tal-kategorija M_1)

9.1. It-tip ta' karrozzerija:

9.2. Il-materjali użati u l-metodi tal-binja

12. Mixxellanji

12.5. Dettalji ta' kull tagħmir mhux marbut mal-magna intiż biex inaqqas l-istorbju (jekk mhux koperti minn punti oħra):

Informazzjoni addizzjonali fil-każ ta' vetturi off-road:

1.3. In-numru ta' fusien u roti:

2.4.1. Għal xażi mingħajr karrozzerija

2.4.1.4.1. Angolu ta' avviċinament ([na]): … gradi

L-Erbgħa 6 ta' Frar 2013

2.4.1.5.1. Angolu ta' tluq ([nb]): … gradi

2.4.1.6. Għoli mill-art (kif iddefinit fil-punt 4.5 tat-Taqsima A tal-Anness II mad-Direttiva 2007/46/KE)

2.4.1.6.1. Bejn il-fusien:

2.4.1.6.2. Taħt il-fus(ien) ta' quddiem:

2.4.1.6.3. Taħt il-fus(ien) ta' wara:

2.4.1.7. Angolu tar-rampa ([nc]): … gradi

2.4.2. Għal xażi bil-karrozzerija

2.4.2.4.1. Angolu ta' avviċinament ([na]): … gradi

2.4.2.5.1. Angolu ta' tluq ([nb]): … gradi

2.4.2.6. Għoli mill-art (kif iddefinit fil-punt 4.5 tat-Taqsima A tal-Anness II mad-Direttiva 2007/46/KE)

2.4.2.6.1. Bejn il-fusien:

2.4.2.6.2. Taħt il-fus(ien) ta' quddiem:

2.4.2.6.3. Taħt il-fus(ien) ta' wara:

2.4.2.7. Angolu tar-rampa ([nc]): … gradi

2.15. Kapaċità ta' aċċelerazzjoni minn wieqaf f'telgħa (vettura waħedha): … %

4.9. Lokk differenzjali: iva/le/possibbli ([1])

Data, Fajl

Appendiċi 2

Mudell taċ-ċertifikat tal-approvazzjoni tat-tip tal-UE

(Format Massimu: A4 (210 × 297 mm))

Timbru tal-amministrazzjoni

Komunikazzjoni li tikkonċerna

— l-approvazzjoni tat-tip ([1])

— l-estensjoni tal-approvazzjoni tat-tip ([2])

— ir-rifjut tal-approvazzjoni tat-tip ([3])

([1]) Ħassar kif xieraq.
([1]) Ħassar kif xieraq.
([2]) Ħassar kif xieraq.
([3]) Ħassar kif xieraq.

L-Erbgħa 6 ta' Frar 2013

— l-irtirar tal-approvazzjoni tat-tip (1)

ta' tip ta' vettura/komponent/unità teknika separata (2) fir-rigward tad-Direttiva …/…/UE, kif emendata l-aħħar bid-Direttiva …/…/UE.

In-numru tal-approvazzjoni tat-tip:

Ir-raġuni għall-estensjoni:

TAQSIMA I

0.1. L-għamla (l-isem kummerċjali tal-manifattur):

0.2. It-tip u d-deskrizzjoni(ijiet) kummerċjali ġenerali:

0.3. Il-mezz ta' identifikazzjoni tat-tip jekk immarkat fuq il-vettura/komponent/unità teknika separata (3) (4)

0.3.1. Il-post fejn tinsab din il-marka:

0.4. Il-kategorija tal-vettura (5):

0.5. L-isem u l-indirizz tal-manifattur:

0.7. Fil-kaz ta' komponenti u unitajiet tekniċi separati, il-post u l-metodu tat-twaħħil tal-marka ta' approvazzjoni tal-UE:

0.8. L-indirizz(i) tal-impjant(i) fejn isir l-immuntar

TAQSIMA II

1. Informazzjoni addizzjonali (fejn applikabbli): Ara l-Appendiċi 3.
2. Is-servizz tekniku responsabbli mit-twettiq tat-testijiet:
3. Data tar-rapport tat-test:
4. Numru tar-rapport tat-test:
5. Rimarki (jekk ikun hemm): Ara l-Appendiċi 3.
6. Post:
7. Data:
8. Firma:
9. L-indiċi għall-pakkett ta' informazzjoni ppreżentat lill-awtorità tal-approvazzjoni, li jista' jinkiseb fuq talba, huwa mehmuż.

Appendiċi 3

Dejta dwar il-vettura u t-test (1)

1. L-isem kummerċjali jew il-marka kummerċjali tal-vettura

2. It-tip ta' vettura

2.1. Il-massa massima inkluż is-semi-trejler (fejn ikun applikabbli)

(1) Ħassar kif xieraq.
(2) Ħassar kif xieraq.
(3) Ħassar kif xieraq.
(4) Jekk il-mezz ta' identifikazzjoni tat-tip ikun fih karattri li mhumiex rilevanti għad-deskrizzjoni tat-tipi ta' vettura, ta' komponent jew ta' unità teknika separata koperti biċ-ċertifikat ta' approvazzjoni tat-tip, karattri bħal dawn għandhom ikunu rappreżentati fid-dokumentazzjoni bis-simbolu: "?" (eż. ABC??123??).
(5) Kif iddefinit fl-Anness IIA mad-Direttiva 2007/46/KE.
(1) Mhemmx għalfejn tiġi ripetuta l-informazzjoni li ġiet irrapporta fl-Appendiċi 1 tal-Anness I

L-Erbgħa 6 ta’ Frar 2013

3. L-isem u l-indirizz tal-manifattur

4. Fejn rilevanti, l-isem u l-indirizz tar-rappreżentant tal-manifattur

5. Il-magna:

5.1. Il-manifattur:

5.2. It-tip:

5.3. Il-mudell:

5.4. Il-potenza massima nominali (KEE): … kW at … min^{-1} (rpm).

5.5. It-tip ta’ magna: eż. tqabbid bl-ispark plaggs, tqabbid bil-kompressjoni, eċċ. ([1])

5.6. Iċ-ċikli: two stroke jew four-stroke (jekk ikun applikabbli)

5.7. Iċ-ċilindrata (jekk ikun applikabbli)

6. It-trażmissjoni: gerboks mhux awtomatika/gerboks awtomatika ([2])

6.1. In-numru ta’ gerijiet

7. It-tagħmir:

7.1. Is-sajlenser tal-egżost:

7.1.1. Il-manifattur jew ir-rappreżentant awtorizzat (jekk ikun hemm)

7.1.2. Il-mudell:

7.1.3. It-tip: … skont id-disinn Nru..: …

7.2. Is-sajlenser tad-dħul:

7.2.1. Il-manifattur jew ir-rappreżentant awtorizzat (jekk ikun hemm)

7.2.2. Il-mudell:

7.2.3. It-tip: … skont id-disinn Nru.: …

7.3. L-elementi tal-kapsulazzjoni

7.3.1. L-elementi tal-enkapsulazzjoni tal-ħsejjes kif iddefiniti mill-manifattur tal-vettura

7.3.2. Il-manifattur jew ir-rappreżentant awtorizzat (jekk ikun hemm)

7.4. It-tajers

7.4.1. Id-daqs(ijiet) tat-tajers (skont il-fus):

8. Il-qisien:

8.1. It-tul tal-vettura (lveh): … mm

8.2. Il-punt meta jingħafas l-aċċeleratur: … m qabel il-linja AA’

8.2.1. Il-veloċità tal-magna fil-ger i bi:

AA’/PP’ ([1]) … min^{-1} (rpm)

BB’ … min^{-1} (rpm)

8.2.2. Il-veloċità tal-magna fil-ger (i+1) bi:

AA’/PP’ ([1]) … min^{-1} (rpm)

BB’ … min^{-1} (rpm)

([1]) Jekk tintuża magna mhux konvenzjonali, dan għandu jiġi ddikjarat.
([2]) Aqta’ barra dak li ma japplikax.

L-Erbgħa 6 ta' Frar 2013

8.3. In-numru ta' approvazzjoni tat-tip tat-tajer(s):

jekk ma jkunx disponibbli, għandha tingħata l-informazzjoni li ġejja:

8.3.1. Il-manifattur tat-tajers

8.3.2. Id-deskrizzjoni(jiet) kummerċjali tat-tip ta' tajer (skont il-fus), (eż. l-isem kummerċjali, l-indiċi tal-veloċità, l-indiċi tat-tagħbija): …

8.3.3. Id-daqs tat-tajer (skont il-fus):

8.3.4. In-numru ta' approvazzjoni tat-tajer (jekk ikun disponibbli): …

8.4. Il-livell tal-ħoss ta' vettura li qed tiċċaqlaq:

Ir-riżultat tat-test (L_{urban}): … dB(A)

Ir-riżultat tat-test (L_{wot}): … dB(A)

Ir-riżultat tat-test (L_{cruise}): … dB(A)

Fattur k_P: …

8.5. Il-livell tal-ħoss ta' vettura wieqfa:

Il-pożizzjoni u l-orjentazzjoni tal-mikrofonu (skont il-Figura 2 fl-Appendiċi 1 għall-Anness II)

Ir-riżultat tat-test għal test b'vettura wieqfa:… dB(A)

8.6. Il-livell tal-istorbju tal-ħoss tal-arja kkompressata:

Ir-riżultat tat-test għal

— il-brejk tas-servizz: … dB(A)

— il-brejk tal-ipparkjar: … dB(A)

— waqt l-attwazzjoni tar-regolatur tal-pressjoni: … dB(A)

9. Il-vettura tressqet għall-approvazzjoni fi:

10. Is-servizz tekniku responsabbli mit-testijiet tal-approvazzjoni tat-tip:

11. Id-data tar-rapport tat-test maħruġ minn dak is-servizz:

12. In-numru tar-rapport tat-test maħruġ minn dak is-servizz:

13. Il-pożizzjoni tal-marka ta' approvazzjoni fuq il-vettura

14. Il-post

15. Id-data

16. Firma

17. Id-dokumenti li ġejjin, li għandhom fuqhom in-numru ta' approvazzjoni li ntwera aktar 'il fuq, huma annessi ma' dan id-dokument:

…

…

disinji u/jew ritratti, dijagrammi u pjanijiet tal-magna u tas-sistema għat-tnaqqis tal-istorbju;

lista tal-komponenti, li ġew identifikati b'mod xieraq, li jikkostitwixxu s-sistema għat-tnaqqis tal-istorbju.

18. Ir-raġuni għal estensjoni tal-approvazzjoni:

19. Rimarki

L-Erbgħa 6 ta' Frar 2013

ANNESS II

Il-metodi u l-istrumenti biex jitkejjel il-ħoss magħmul mill-vetturi bil-mutur

1. METODI TA' KEJL

1.1. Il-ħoss magħmul skont it-tip ta' vettura mressaq għall-approvazzjoni għandu jitkejjel biż-żewġ metodi li ġew deskritti f'dan l-Anness għall-vettura li qed tiċċaqlaq u għall-vettura meta tkun wieqfa [1]. Fil-każ ta' vettura li għandha magna tal-kombustjoni interna li ma taħdimx meta l-vettura tkun wieqfa, il-ħoss li tagħmel jiġi mkejjel biss meta l-vettura tkun qed tiċċaqlaq.

Il-vetturi li jkollhom massa massima permissibbli li taqbeż l-2 800 kg iridu jkunu soġġetti għal kejl addizzjonali tal-ħoss tal-arja kkompressata bil-vettura wieqfa skont l-ispeċifikazzjonijiet tal-Anness V, jekk it-tagħmir korrispondenti tal-brejkijiet ikun parti mill-vettura.

1.2. Iż-żewġ valuri mkejla skont it-testijiet stabbiliti fil-punt 1.1. għandhom jitniżżlu fir-rapport tat-test u fuq formola li tikkonforma mal-mudell fl-Appendiċi 3 tal-Anness I.

2. L-ISTRUMENTI TAL-KEJL

2.1. Il-kejl akustiku

L-apparat li jintuża biex jitkejjel il-livell tal-ħoss irid ikun miter ta' preċiżjoni tal-livell tal-istorbju jew sistema ta' kejl ekwivalenti li tissodisfa r-rekwiżiti tal-istrumenti tal-Klassi 1 (inkluż il-windskrin rakkomandat, jekk jintuża). Dawn ir-rekwiżiti huma deskritti f'"IEC 61672-1:2002: Miters ta' preċiżjoni tal-livell tal-ħoss", it-tieni edizzjoni, tal-Kummissjoni Internazzjonali Elettroteknika (IEC).

Il-qisien għandhom jittieħdu billi tintuża r-reazzjoni "mgħaġġla" tal-istrument tal-kejl akustiku u l-kurva tat-tagħbija (bil-komponenti ta' medja ta' fatturi) għal "A" li kienet ukoll deskritta fl-"IEC 61672-1:2002". Meta tintuża sistema li tinkludi monitoraġġ perjodiku tal-livell iddifferenzjat-A tal-pressjoni tal-ħoss, għandu jittieħed qari f'intervall ta' ħin mhux itwal minn 30 ms (millisekondi).

L-istrumenti għandhom jinżammu f'kundizzjoni tajba u jiġu kkalibrati skont l-istruzzjonijiet tal-manifattur tal-istrument.

2.2. Il-konformità mar-rekwiżiti

Il-konformità tal-istrumentazzjoni tal-kejl akustiku għandha tkun ivverifikata permezz tal-eżistenza ta' ċertifikat validu ta' konformità. Għandu jitqies li dawn iċ-ċertifikati jkunu validi jekk iċ-ċertifikazzjoni ta' konformità mal-istandards tkun twettqet fit-12-il xahar preċedenti għal strument tal-kalibrazzjoni tal-ħoss u fil-perjodu preċedenti ta' 24 xahar għas-sistema ta' strumentazzjoni. L-ittestjar għall-konformità kollu jrid jitwettaq minn laboratorju, li huwa awtorizzat biex iwettaq il-kalibrazzjonijiet li jistgħu jitqabblu mal-istandards xierqa.

2.3. Il-kalibrazzjoni tas-Sistema ta' Kejl Akustiku kollha għal Sessjoni ta' Kejl

Fil-bidu u fi tmiem kull sessjoni ta' kejl, is-sistema ta' kejl akustiku kollha għandha tkun ikkontrollata permezz ta' kalibratur tal-ħoss li jissodisfa r-rekwiżiti għall-kalibraturi tal-ħoss tal-klassi ta' preċiżjoni 1 skont l-IEC 60942: 2003. Mingħajr ebda aġġustament ieħor, id-differenza bejn il-qari għandha tkun inqas minn jew daqs 0,5 dB. Jekk dan il-valur jinqabeż, ir-riżultati tal-kejl miksuba wara l-kontroll sodisfaċenti preċedenti ma għandux jitqies.

2.4. L-istrumentazzjoni għall-kejl tal-veloċità

Il-veloċità tal-magna għandha titkejjel bi strumentazzjoni li għandha preċiżjoni ta' ± 2 fil-mija jew aħjar bil-veloċitajiet tal-magna meħtieġa għall-qisien li qed jittieħdu.

Il-veloċità fit-triq tal-vettura għandha titkejjel bi strumentazzjoni li jkollha preċiżjoni ta' mill-inqas ± 0,5 km/siegħa, meta jintużaw strumenti ta' kejl kontinwu.

Jekk l-ittestjar juża qisien tal-veloċità indipendenti, din l-istrumentazzjoni trid tissodisfa l-limiti ta' speċifikazzjoni ta' mill-inqas ± 0,2 km/siegħa.

[1] Isir test fuq vettura wieqfa biex jipprovdi valur ta' referenza għall-amministrazzjonijiet li jużaw dan il-metodu biex jiċċekkjaw il-vetturi li jkunu qegħdin jintużaw

L-Erbgħa 6 ta' Frar 2013

2.5. L-istrumentazzjoni meterjoloġika

L-istrumentazzjoni meterjoloġika li tintuża biex jiġu sorveljati l-kundizzjonijiet ambjentali matul it-test għandha tinkludi l-istrumenti li ġejjin, li jissodisfaw għall-inqas il-preċiżjoni tal-kejl kif elenkata hawn taħt:

— strument għall-kejl tat-temperatura, ±1 °C;

— strument għall-kejl tal-veloċità tar-riħ, ±1,0 m/s;

— strument għall-kejl tal-pressjoni barometrika, ± 5 hPa;

— strument għall-kejl tal-umdità relattiva, ± 5 fil-mija.

3. IL-KUNDIZZJONIJIET TAL-KEJL

3.1. Is-sit tat-test [1] u l-kundizzjonijiet ambjentali

Is-sit tat-test għandu jkun sostanzjalment invell. Il-wiċċ tal-mogħdija tat-test irid ikun niexef. Is-sit tat-test għandu jkun tali li meta sors ta' ħoss omni-direzzjonali jitqiegħed fuq il-wiċċ tiegħu fil-punt ċentrali (l-intersezzjoni tal-linja tal-mikrofonu PP' [2] u l-linja ċentrali tal-lejn tal-vetturi CC' [3]), id-devjazzjonijiet mid-diverġenza akustika emisferika ma għandhomx jaqbżu ± 1 dB.

Jitqies li din il-kundizzjoni ġiet sodisfatta jekk jiġu sodisfatti r-rekwiżiti li ġejjin:

(a) F'radju ta' 50 m miċ-ċentru tal-mogħdija l-ispazju jkun ħieles minn oġġetti kbar li jirriflettu bħal xtiebi, ġebel, pontijiet jew bini;

(b) Il-mogħdija tat-test u l-wiċċ tat-sit ikunu niexfa u ħielsa minn materjali assorbenti bħal silġ f'forma ta' trab, jew reżidwi mhux magħqudin;

(c) Ma jkun hemm ebda ostaklu li jista' jinfluwenza l-kamp akustiku fil-viċinanzi tal-mikrofonu, u ma jkun hemm ebda persuna bejn il-mikrofonu u s-sors tal-ħoss. L-osservatur tal-miter joqgħod f'pożizzjoni li ma jinfluwenzax il-qari tal-miter.

Il-qisien ma għandhomx jittieħdu f'kundizzjonijiet tat-temp ħżiena. Irid ikun żgurat li r-riżultati ma jkunux affetwati mill-buffuri tar-riħ.

L-istrumentazzjoni meterjoloġika għandha titqiegħed f'pożizzjoni qrib iż-żona tat-test f'għoli ta' 1,2 m ± 0,02 m. Il-qisien għandhom jittieħdu meta t-temperatura tal-arja ambjentali tkun bejn + 5 °C u + 40 °C.

It-testijiet ma għandhomx jitwettqu jekk il-veloċità tar-riħ, inklużi l-buffuri, fl-għoli tal-mikrofonu jaqbżu l-5 m/s, matul l-intervall tal-kejl tal-ħoss.

Waqt l-intervall tal-kejl tal-ħoss għandu jkun irreġistrat valur rappreżentattiv tat-temperatura, tal-veloċità u tad-direzzjoni tar-riħ, tal-umdità relattiva, u tal-pressjoni barometrika.

Meta jittieħed il-qari, kull livell għoli ħafna ta' storbju li jidher li mhux relatat mal-karatteristiċi tal-livell ġenerali tal-ħsejjes tal-vettura għandu jkun injorat.

Il-ħsejjes fl-isfond għandhom jitkejlu għal 10 sekondi immedjatament qabel u wara serje ta' testijiet fuq vettura. Il-qisien għandhom jittieħdu bl-istess mikrofoni li ntużaw matul it-test u fil-postijiet fejn tqiegħed il-mikrofonu matul it-test. Il-livell massimu tal-pressjoni tal-ħoss iddifferenzjat-A għandu jiġi rrappurtat.

---

[1] Skont l-Anness VII ma' dan ir-Regolament.
[2] Kif imsemmi fil-Figura 1 fl-Appendiċi 1 tal-Anness II ma' dan ir-Regolament.
[3] Kif imsemmi fil-Figura 1 fl-Appendiċi 1 tal-Anness II ma' dan ir-Regolament.

L-Erbgħa 6 ta' Frar 2013

Il-ħsejjes fl-isfond (inkluż kull ħoss tar-riħ) għandu jkun mill-inqas 10 dB taħt il-livell iddifferenzjat-A tal-pressjoni tal-istorbju prodott mill-vettura li qed tiġi ttestjata. Jekk id-differenza bejn il-ħsejjes ambjentali u l-ħoss imkejjel huwa bejn 10 u 15 dB(A), biex jiġu kkalkulati r-riżultati tat-test trid titnaqqas il-korrezzjoni rilevanti mill-qari fuq il-miter tal-livell tal-ħoss, bħal fit-tabella li ġejja:

Id-differenza bejn il-ħsejjes ambjentali u l-istorbju li għandu jitkejjel dB(A)	10	11	12	13	14	15
Il-korrezzjoni dB(A)	0,5	0,4	0,3	0,2	0,1	0,0

3.2. Il-vettura

3.2.1. Il-vettura ttestjata għandha ~~tingħażel b'mod li l-vetturi kollha tal-istess tip~~***tirrappreżenta lill-vetturi*** li ***għandhom*** jitqiegħdu fis-suq ~~jissodisfaw ir-rekwiżiti ta' dan ir-Regolament.~~***kif speċifikat mill-manifattur***. Il-qisien għandhom jittieħdu mingħajr trejler, ħlief fil-każ ta' vetturi li ma jistgħux jiġu sseparati. Il-qisien għandhom jittieħdu fuq vetturi bil-massa tat-test m_t speċifikata skont it-tabella li ġejja: **[Em. 48]**

Il-kategorija tal- vettura	Il-massa tat-test tal-vettura (m_t)
M_1	$m_t = m_{ro}$
N_1	$m_t = m_{ro}$
N_2, N_3	m_t = 50 kg għal kull kW ta' potenza tal-magna It-tagħbija żejda biex tintlaħaq il-massa tat-test tal-vettura għandha titqiegħed 'il fuq mill-fus(fisien) ta' wara. It-tagħbija żejda hija limitata għal 75 fil-mija tal-massa massima permessa għall-fus ta' wara. Il-massa tat-test trid tinkiseb b'tolleranza ta' ± 5 fil-mija. Jekk iċ-ċentru tal-gravità tat-tagħbija żejda ma jistax jiġi allinjat maċ-ċentru tal-fus ta' wara, il-massa tat-test tal-vettura ma għandiex taqbeż it-total tat-tagħbija tal-fus ta' quddiem u tal-fus ta' wara f'kundizzjoni mhux mgħobbija flimkien mat-tagħbija żejda. Il-massa tat-test għall-vetturi b'aktar minn żewġ fisien għandha tkun l-istess bħal dik għall-vetturi b'żewġ fisien.
M_2, M_3	$m_t = m_{ro}$ – massa tal-membru tal-ewkipaġġ (fejn applikabbli)

3.2.2. L-emissjonijiet tal-ħoss tad-dawrien tat-tajers qegħdin stipulati fir-Regolament (KE) Nru 661/2009 dwar is-sikurezza ġenerali tal-vetturi bil-mutur. It-tajers li għandhom jintużaw għat-test għandhom ikunu rappreżentattivi għall-vettura u għandhom jingħażlu mill-manifattur tal-vettura u jiġu rreġistrati fl-Appendiċi 3 tal-Anness I ma' dan ir-Regolament. Għandhom jikkorrispondu għal wieħed mid-daqsijiet tat-tajers maħsuba għall-vettura bħala tagħmir oriġinali. It-tajer huwa, jew se jkun, fis-suq, disponibbli għax-xiri fl-istess żmien tal-vettura ([1]). It-tyres għandhom jintefħu għall-pressjoni rakkomandata mill-manifattur għall-massa tat-test tal-vettura. It-tajers iridu jkollhom ~~mill-inqas~~ il-fond legali tal-flieli tal-wiċċ ta' barra.

([1]) Minħabba li l-kontribut tat-tajers għall-emissjonijiet tal-ħoss huwa sinifikanti, iridu jitqiesu d-dispożizzjonijiet attwali dwar l-emissjonijiet tal-ħoss tat-tajers mat-triq. It-tajers tat-trazzjoni, it-tajers għas-silġ u tajers ta' użi speċjali għandhom jiġu esklużi mit-teħid tal-qisien għall-approvazzjoni tat-tip u tal-konformità, fuq talba tal-manifattur, skont ~~ir-Regolament Nru 117 tal-UNECE (ĠU L 231, 29.8.2008, p. 19).~~***l-aħħar emendi għar-Regolament tal-UNECE Nru 117*** **[Em. 49]**

L-Erbgħa 6 ta’ Frar 2013

3.2.3. Qabel ma jibdew jittieħdu l-qisien, il-magna għandha tinġieb għall-kundizzjonijiet operattivi normali tagħha.

3.2.4. Jekk il-vettura tingaġġja b’aktar minn żewġ roti, għandha tiġi ttestjata bl-ingaġġ li għalih hija maħsuba għall-użu normali fit-triq.

3.2.5. Jekk il-vettura tkun mgħammra b’fann wieħed jew b’iżjed minn wieħed li jkollhom mekkaniżmu ta’ attwazzjoni awtomatiku, din is-sistema ma għandiex tkun imbagħbsa waqt il-kejl.

3.2.6. Jekk il-vettura tkun mgħammra b’sistema tal-egżost li fiha materjali fibrużi, is-sistema tal-egżost għandha tiġi kundizzjunata skont l-Anness IV qabel it-test.

4. IL-METODI TAL-ITTESTJAR

4.1. Il-kejl tal-ħsejjes tal-vetturi li qed jiċċaqilqu

4.1.1. Il-kundizzjonijiet ġenerali tat-test

Żewġ linji, AA’ u BB’, paralleli għal-linja PP’ u li jinsabu rispettivament 10 m ’il quddiem u 10 m lura mil-linja PP’ għandhom ikunu mmarkati fuq il-korsa tat-test.

Għandhom jittieħdu mill-inqas erba’ qisien fuq kull naħa tal-vettura u għal kull ger. Il-qisien preliminari jistgħu jittieħdu għal finijiet ta’ aġġustament, imma ma għandhomx jitqiesu.

Il-mikrofonu għandu jitqiegħed f’distanza ta’ 7,5 m ± 0,05 m mil-linja ta’ referenza CC’ tal-mogħdija u 1,2 m ± 0,02 m ’il fuq mill-art.

L-assi ta’ referenza għal kundizzjonijiet ta’ użu normali fit-triq (ara l-IEC 61672-1:2002) għandu jkun orizzontali u dirett b’mod perpendikulari lejn il-mogħdija tal-linja CC’ tal-vettura.

4.1.2. Il-kundizzjonjiet speċifiċi tat-test għall-vetturi

4.1.2.1. Il-vetturi tal-kategorija M_1, $M_2 \leq 3\,500$ kg, N_1

Il-mogħdija tal-linja ċentrali tal-vettura għandha ssegwi l-linja CC’ mill-aktar qrib possibbli waqt it-test kollu, minn meta l-vettura tavviċina l-linja AA’ sakemm il-parti ta’ wara tal-vettura tgħaddi l-linja BB’. Jekk il-vettura tingaġġja b’aktar minn żewġ roti, ittestjaha fl-għażla tal-ingaġġ li għalih hija maħsuba għall-użu normali fit-triq.

Jekk il-vettura hija mgħammra bi trażmissjoni manwali awżiljarja jew b’fus b’ħafna gerijiet, għandha tintuża l-pożizzjoni għas-sewqan normali urban. Fil-każi kollha, għandhom jiġu esklużi l-proporzjonijiet tal-ingranaġġ għal movimenti bil-mod, għall-ipparkjar jew għal meta jintużaw il-brejkijiet.

Il-massa tat-test tal-vettura għandha tkun dik stabbilita fit-Tabella fil-punt 3.2.1

Il-veloċità tat-test v_{test} hija ta’ 50 km/siegħa ± 1 km/siegħa. Il-veloċità tat-test trid tintlaħaq meta l-punt ta’ referenza jkun mal-linja PP’.

4.1.2.1.1. L-indiċi tal-proporzjon tal-potenza mal-massa (PMR)

Il-PMR jiġi ddefinit kif ġej:

PMR = $(P_n/m_t) \times 1\,000$ fi [kW/1 000kg]

L-indiċi tal-proporzjon tal-potenza mal-massa (PMR) jintuża biex tkun ikkalkulata l-aċċelerazzjoni.

4.1.2.1.2. Il-kalkolu tal-aċċelerazzjoni

Il-kalkoli tal-aċċelerazzjoni huma applikabbli għal M_1, N_1 u M_2 għall-kategoriji $\leq 3\,500$ kg biss.

L-Erbgħa 6 ta’ Frar 2013

L-aċċelerazzjonijiet kollha jiġu kkalkulati billi jintużaw veloċitajiet differenti tal-vettura fuq il-mogħdija tat-test [1] Il-formuli mogħtija jintużaw għall-kalkolu ta’ test $a_{wot\ i}$, $a_{wot\ i+1}$ and a_{wot} . Il-veloċità jew mal-linja AA jew mal-linja PP’ hija ddefinita bħala l-veloċità tal-vettura meta l-punt ta’ referenza jgħaddi l-linja AA’ ($v_{AA'}$) jew il-linja PP’ ($v_{PP'}$). Il-veloċità mal-linja BB’ hija ddefinita meta l-parti ta’ wara tal-vettura tgħaddi l-linja BB’ ($v_{BB'}$). Il-metodu li jintuża għad-determinazzjoni tal-aċċelerazzjoni għandu jkun indikat fir-rapport tat-test.

Minħabba d-definizzjoni tal-punt ta’ referenza għall-vettura, it-tul tal-vettura (l_{veh}) jitqies b’mod differenti fil-formula ta’ hawn taħt. Jekk il-punt ta’referenza jkun fin-naħa ta’ quddiem tal-vettura, mela $l = l_{veh}$, in-nofs: $l = ½\ l_{veh}$ u wara:: $l = 0$.

4.1.2.1.2.1 Il-proċedura ta’ kalkolu għall-vetturi bi trażmissjoni manwali, bi trażmissjoni awtomatika, bi trażmissjonijiet adattivi u bi trażmissjonijiet bi proporzjonijiet tal-gerijiet li jvarjaw (CVTs [2]) li ġew ittestjati bi proporzjonijiet ta’ gerijiet illokjati hija kif ġej:

$$a_{wot\ test} = ((v_{BB'}/3,6)^2 - (v_{AA'}/3,6)^2)/(2*(20+l))$$

$a_{wot\ test}$ użat fid-determinazzjoni tal-għażla tal-gerijiet għandu jkun il-medja ta’ erba’ $a_{wot\ test,\ i}$, waqt kull darba li jitkejjel qies validu.

Tista’ tintuża l-preaċċelerazzjoni. Il-punt ta’ meta jingħafas l-aċċeleratur qabel il-linja AA’ għandu jiġi irrappurtat fid-dejta tal-vettura u tat-test (ara l-Appendiċi 3 tal-Anness I).

4.1.2.1.2.2. Il-proċedura ta’ kalkolu għall-vetturi bi trażmissjonijiet awtomatiċi, bi trażmissjonijiet adattivi u bi trażmissjonijiet kontinwament varjabbli (CVTs) ittestjati bi proporzjonijiet tal-gerijiet mhux illokjati kif jif jidher hawn taħt:

$a_{wot\ test}$ użat fid-determinazzjoni tal-għażla tal-gerijiet għandu jkun il-medja ta’ erba’ $a_{wot\ test,\ i}$, waqt kull darba li jitkejjel qies validu.

Jekk l-istrumenti jew il-qisien li ġew deskritti fil-punt 4.1.2.1.4.2., jistgħu jintużaw biex ikun ikkontrollat it-tħaddim tat-trażmissjonijiet sabiex jiġu sodisfatti r-rekwiżiti tat-test, ikkalkula $a_{wot\ test}$ billi tuża l-ekwazzjoni:

$$a_{wot\ test} = ((v_{BB'}/3,6)^2 - (v_{AA'}/3,6)^2)/(2*(20+l))$$

Tista’ tintuża l-pre-aċċelerazzjoni.

Jekk ma jintużawx l-istrumenti jew il-qisien deskritti fil-punt 4.1.2.1.4.2., ikkalkula a_{wot} test billi tuża l-ekwazzjoni:

$$a_{wot_testPP-BB} = ((v_{BB'}/3,6)^2 - (v_{PP'}/3,6)^2)/(2*(10+l))$$

Tista’ tintuża l-pre-aċċelerazzjoni.

Il-post fejn jingħafas l-aċċeleratur għandu jkun fejn il-punt ta’ referenza tal-vettura jgħaddi l-linja AA’.

4.1.2.1.2.3. L-aċċelerazzjoni mmirata

L-aċċelerazzjoni mmirata a_{urban} tiddefinixxi l-aċċelerazzjoni tipika fit-traffiku urban u hija derivata minn investigazzjonijiet statistiċi. Hija funzjoni li tiddependi mill-PMR ta’ vettura.

L-aċċelerazzjoni mmirata a_{urban} hija ddefinita permezz ta’:

$$a_{urban} = 0,63 * \log10\ (PMR) - 0,09$$

---

[1] Ara l-figura 1 fl-Anness VII

[2] Trażmissjonijiet kontinwament varjabbli.

L-Erbgħa 6 ta' Frar 2013

4.1.2.1.2.4. L-aċċelerazzjoni ta' referenza

L-aċċelerazzjoni ta' referenza $a_{wot\ ref}$ tiddefinixxi l-aċċelerazzjoni meħtieġa waqt it-test aċċelerat fuq il-mogħdija tat-test. Hija funzjoni li tiddependi fuq il-proporzjon bejn il-potenza u l-massa ta' vettura. Dik il-funzjoni hija differenti għal kategoriji speċifiċi ta' vetturi.

L-aċċelerazzjoni ta' referenza $a_{wot\ ref}$ hija ddefinita permezz ta':

$a_{wot\ ref} = 1{,}59 * \log_{10}(PMR) - 1{,}41$ għal PMR ≥ 25

$a_{wot\ ref} = a_{urban} = 0{,}63 * \log_{10}(PMR) - 0{,}09$ għal PMR < 25

4.1.2.1.3. Il-fattur parzjali tal-potenza k_P

Il-fattur parzjali tal-potenza k_P (ara l-punt 4.1.3.1.) jintuża għall-kombinazzjoni mgħobbija tar-riżultati tat-testijiet tat-test ta' aċċelerazzjoni u tat-test tal-veloċità kostanti għall-kategoriji ta' vetturi M_1 u N_1.

F'każijiet li mhumiex ta' test b'ger wieħed għandha tintuża $_{wot\ ref}$ minflok $_{awot\ test}$ (ara l-punt 3.1.3.1.).

4.1.2.1.4. L-għażla tal-proporzjonijiet tal-ingranaġġ

L-għażla tal-proporzjonijiet tal-gerijiet għat-test tiddependi mill-potenzjal għall-aċċelerazzjoni speċifiku tagħhom a_{wot} meta il-valv tal-aċċelleratur jkun miftuħ kollu, skont l-aċċelerazzjoni ta' referenza $a_{wot\ ref}$ meħtieġa għat-test tal-aċċelerazzjoni il-valv tal-aċċelleratur miftuħ kollu.

Xi vetturi jistgħu jkollhom programmi ta' software jew modi ta' trażmissjoni differenti (pereżempju sportiva, tax-xitwa, addattiva). F'każi fejn il-vettura jkollha modi differenti li jwasslu għal aċċelerazzjonijiet validi, il-manifattur tal-vettura għandu jipprova għas-sodisfazzjon tas-servizz tekniku, li l-vettura qed tiġi ttesjata bil-mod li jikseb aċċelerazzjoni li tkun l-eqreb ta' $_{wot\ ref}$.

4.1.2.1.4.1. Il-vetturi bi trażmissjoni manwali, bi trażmissjonijiet awtomatiċi, bi trażmissjonijiet adattivi jew b'CVTs ittesjati bi proporzjonijiet tal-ingranaġġ illokjati

Huma possibbli l-kundizzjonijiet li ġejjin għall-għażla tal-proporzjonijiet tal-ingranaġġ:

(a) Jekk proporzjon tal-ingranagg wieħed speċifiku jagħti aċċelerazzjoni f'faxxa ta' tolleranzi ta' ± 5 % tal-aċċelerazzjoni ta' referenza $a_{wot\ ref}$, mingħajr ma jinqabżu it-~~3,0 m/s^2~~***2,0 m/s^2***, ittestja b'dak il-proporzjon tal-ingranaġġ.

(b) Jekk l-ebda wieħed mill-proporzjonijiet tal-ingranaġġ ma jagħti l-aċċelerazzjoni meħtieġa, mela agħżel proporzjon tal-gerijiet i, b'aċċelerazzjoni akbar u proporzjon tal-gerijiet i+1, b'aċċelerazzjoni iżgħar mill-aċċelerazzjoni ta' referenza. Jekk il-valur tal-aċċelerazzjoni fil-proporzjon tal-ingranaġġ i ma jaqbiżx it-~~3,0 m/s^2~~***2,0 m/s^2***, uża ż-żewġ proporzjonijiet tal-gerijiet għat-test. Il-proporzjon tat-tagħbija b'relazzjoni għall-aċċelerazzjoni ta' referenza $a_{wot\ ref}$ jiġi kkalkulat permezz ta':

$k = (a_{wot\ ref} - a_{wot\ (i+1)})/(a_{wot\ (i)} - a_{wot\ (i+1)})$

(c) jekk il-valur tal-aċċelerazzjoni tal-proporzjon tal-ingranaġġ i jaqbeż it-~~3,0 m/s^2~~ ***2,0 m/s^2***, għandu jintuża l-ewwel proporzjon tal-ingranaġġ li jagħti aċċelerazzjoni inqas minn ~~3,0 m/s^2~~ ***2,0 m/s^2*** ħlief jekk il-proporzjon tal-ingranaġġ i+1 jipprovdi aċċelerazzjoni iżgħar minn a_{urban}. F'dan il-każ, għandhom jintużaw żewġ gerijiet, i u i+1, inkluż il-ger i b'aċċelerazzjoni li taqbeż it-~~3,0 m/s^2~~ ***2,0 m/s^2***. F'każi oħra, ma għandu jintuża l-ebda ger ieħor. Għall-kalkolu tal-fattur parzjali tal-potenza k_P għandha tintuża l-aċċelerazzjoni milħuqa waqt it-test $a_{wot\ test}$ minflok $a_{wot\ ref}$. **[Em. 50]**

(d) Jekk il-vettura għandha trażmissjoni fejn hemm għażla waħda għall-proporzjon tal-ingranaġġ, it-test ta' aċċelerazzjoni jitwettaq f'din l-għażla tal-gerijiet tal-vettura. Għall-kalkolu tal-fattur parzjali tal-potenza k_P imbagħad tintuża l-aċċelerazzjoni milħuqa minflok $a_{wot\ ref}$.

(e) Jekk il-veloċità nominali tal-magna tinqabeż fi proporzjon tal-ingranaġġ qabel ma l-vettura tgħaddi l-linja BB', għandu jintuża l-ogħla ger li jmiss.

L-Erbgħa 6 ta' Frar 2013

4.1.2.1.4.2. Il-vetturi bi trażmissjoni awtomatika, bi tranżmissjonjiet adattivi u b'CVTs ittestjati bi proporzjonijiet tal-ingranaġġ mhux illokjati:

Għandha tintuża l-pożizzjoni tas-selettur tal-gerijiet għal operazzjoni għalkollox awtomatika.

Il-valur ta' aċċelerazzjoni a_{wot} test għandu jiġi kkalkulat kif ġie ddefinit fil-punt 4.1.2.1.2.2.

It-test imbagħad jista' jinkludi bidla fil-gerijiet għal firxa aktar baxxa u aċċelerazzjoni akbar. Bidla fil-gerijiet għal firxa ogħla u aċċelerazzjoni iżgħar mhumiex permessi. Għandha tkun evitata bidla fil-gerijiet għal proporzjon tal-ingranaġġ li ma jintużax fi traffiku urban.

Għalhekk, huwa permess li jiġu stabbiliti u jintużaw strumenti elettroniċi jew mekkaniċi, inklużi pożizzjonijiet alternati tas-selettur tal-gerijiet, biex tkun ipprevenuta waqgħa fil-gerijiet għal proporzjon tal-ingranaġġ li tipikament ma jintużax fil-kondizzjoni speċifikata tat-test fi traffiku urban.

L-a_{wot} test tal-aċċelerazzjoni milħuqa għandu jkun ikbar jew daqs a_{urban}.

Jekk ikun possibbli, il-manifattur għandu jieħu l-miżuri biex jevita valur ta' aċċelerazzjoni $a_{wot\ test}$ li jkun akbar minn 2,0 m/s^2.

Għall-kalkolu tal-fattur parzjali tal-potenza k_p imbagħad tintuża l-aċċelerazzjoni milħuqa a $_{wot\ test}$ (ara l-punt 4.1.2.1.3.) minflok $a_{wot\ ref}$.

4.1.2.1.5. It-test tal-aċċelerazzjoni

Il-manifattur għandu jiddefinixxi l-pożizzjoni tal-punt ta' referenza quddiem il-linja AA' ta' meta jingħafas għalkollox l-aċċeleratur. L-aċċeleratur għandu jingħafas għalkollox (malajr skont kemm ikun prattiku) meta l-punt ta' referenza tal-vettura jilħaq il-punt iddefinit. L-aċċeleratur għandu jinżamm magħfus sakemm il-parti ta' wara tal-vettura tilħaq il-linja BB'. L-aċċeleratur mbagħad għandu jiġi rilaxxat malajr kemm jista' jkun. Il-punt fejn l-aċċeleratur jkun magħfus l-iżjed 'l isfel għandu jiġi rrappurtat fid-dejta tal-vettura u tat-test skont l-Appendiċi 3 tal-Anness II. Is-servizz tekniku għandu jkollu l-possibbiltà li jagħmel it-testijiet minn qabel.

Fil-każ ta' vetturi artikulati li jikkonsistu f'żewġ unitajiet li ma jistgħux jiġu sseparati li jitqiesu bħala vettura waħda, is-semi-trejler ma għandux jitqies fid-determinazzjoni ta' meta tinqasam il-linja BB'.

4.1.2.1.6. It-test tal-veloċità kostanti

It-test tal-veloċità kostanti għandu jitwettaq bl-istess ger(ijiet) li ġie(ġew) speċifikat(i) għat-test tal-aċċelerazzjoni u b'veloċità kostanti ta' 50 km/siegħa b'tolleranza ta' ± 1 km/siegħa bejn il-linji AA' u BB'. Waqt it-test tal-veloċità kostanti, il-kontroll tal-aċċelerazzjoni għandu jitqiegħed f'pożizzjoni biex tinżamm veloċità kostanti bejn il-linji AA' u BB' kif ġie speċifikat. Jekk għat-test ta' aċċelerazzjoni jiġi llokjat il-ger, l-istess ger għandu jiġi llokjat għat-test tal-veloċità kostanti.

It-test tal-veloċità kostanti mhux meħtieġ għall-vetturi b'PMR < 25.

4.1.2.2. Il-vetturi tal-kategoriji M_2 > 3 500 kg, M_3, N_2, N_3

Il-mogħdija tal-linja ċentrali tal-vettura għandha ssegwi l-linja CC' mill-aktar qrib possibbli matul it-test kollu, minn meta l-vettura tavviċina l-linja AA' sakemm il-parti ta' wara tal-vettura tgħaddi l-linja BB'. It-test għandu jitwettaq mingħajr trejler jew semi-trejler. Jekk trejler ma jistax jiġi sseparat faċilment mill-vettura tal-irmonk, it-trejler ma għandux jitqies meta ssir il-valutazzjoni ta' meta tinqasam il-linja BB'. Jekk il-vettura tinkorpora tagħmir bħal apparat li jħallat il-konkrit, kompressur, eċċ., dan it-tagħmir ma għandux ikun qed jaħdem waqt it-test. Il-massa tat-test tal-vettura għandha tkun skont it-tabella li tidher fil-punt 3.2.1.

Il-kundizzjonijiet mira tal-kategorija M_2 > 3 500 kg, N_2

Meta l-punt ta' referenza jgħaddi l-linja BB', il-veloċità tal-magna $n_{BB'}$ għandha tkun bejn 70 fil-mija u 74 fil-mija tal-veloċità S, fejn il-magna tiżviluppa l-potenza massima nominali tagħha, u l-veloċità tal-vettura għandha tkun ta' 35 km/siegħa ± 5 km/siegħa. Bejn il-linji AA' u BB' għandha tkun żgurata kundizzjoni ta' aċċelerazzjoni stabbli.

L-Erbgħa 6 ta’ Frar 2013

Il-kundizzjonijiet mira tal-kategoriji M_3, N_3:

Meta l-punt ta’ referenza jgħaddi l-linja BB’, il-veloċità tal-magna $n_{BB'}$ għandha tkun bejn 85 fil-mija u 89 fil-mija tal-veloċità S, fejn il-magna tiżviluppa l-potenza massima nominali tagħha, u l-veloċità tal-vettura għandha tkun ta’ 35 km/siegħa ± 5 km/siegħa. Bejn il-linji AA’ u BB’ għandha tkun żgurata kundizzjoni ta’ aċċelerazzjoni stabbli.

4.1.2.2.1. L-għażla tal-proporzjonijiet tal-ingranaġġ

4.1.2.2.1.1. Il-vetturi bi trażmissjonijiet manwali

Għandha tkun żgurata kundizzjoni ta’ aċċelerazzjoni stabbli. L-għażla tal-gerijiet tiġi ddeterminata mill-kundizzjonijiet mira. Jekk id-differenza fil-veloċità taqbeż it-tolleranza speċifika, għandhom jiġu ttestjati żewġ gerijiet, wieħed ’il fuq u l-ieħor taħt il-veloċità mira.

Jekk ikun hemm iżjed minn ger wieħed li jilħaq il-kundizzjonijiet mira, agħżel l-iżjed ger qrib il-35 km/siegħa. Jekk l-ebda ger ma jasal għall-kundizzjoni mira għall-v_{test}, għandhom jiġu ttestjati żewġ gerijiet, wieħed ’il fuq mill-v_{test} u wieħed ’l isfel minnu. Il-veloċità mira tal-magna għandha tintlaħaq fi kwalunkwe kundizzjoni.

Għandha tkun żgurata kundizzjoni ta’ aċċelerazzjoni stabbli. Jekk ma tistax tkun żgurata aċċelerazzjoni stabbli, dan il-ger ma għandux jitqies.

4.1.2.2.1.2. Il-vetturi bi trażmissjonijiet awtomatiċi, bi trażmissjonijiet adattivi u bi trażmissjonijiet bi proporzjon varjabbli tal-ingranaġġ (CVTs)

Għandha tintuża l-pożizzjoni tas-selettur tal-gerijiet għal operazzjoni għalkollox awtomatika. It-test imbagħad jista’ jinkludi bidla fil-gerijiet għal firxa aktar baxxa u aċċelerazzjoni akbar. Bidla fil-gerijiet għal medda ogħla u aċċelerazzjoni iżgħar mhumiex permessi. Għandha tkun evitata bidla fil-gerijiet għal proporzjon tal-ingranaġġ li ma jintużax fit-traffiku urban, fil-kundizzjoni speċifikata tat-test. Għalhekk, huwa permess li jiġu stabbiliti u jintużaw strumenti elettroniċi jew mekkaniċi li jimpedixxu waqgħa fil-gerijiet għal proporzjon tal-ingranaġġ li tipikament ma jintużax fil-kundizzjoni speċifika tat-test fit-traffiku urban.

Jekk il-vettura tinkludi disinn tat-trażmissjoni, li jipprovdi biss għażla waħda ta’ ger (ingaġġ), li tillimita l-veloċità tal-magna waqt it-test, il-vettura għandha tkun ittesjata billi tintuża biss veloċità mira tal-vettura. Jekk il-vettura tuża kombinazzjoni ta’ magna u ta’ trażmissjoni li ma tissodisfax ir-rekwiżit tal-punt 4.1.2.2.1.1., il-vettura għandha tkun ittestjata billi tintuża l-veloċità mira biss tal-vettura. Il-veloċità mira tal-vettura ($v_{BB'}$) għat-test hija = 35 km/siegħa ± 5km/siegħa. Bidla fil-gerijiet għal medda ogħla u aċċelerazzjoni iżgħar jiġu permessi wara li l-punt ta’ referenza jgħaddi l-linja PP’. Għandhom jitwettqu żewġ testijiet, wieħed bil-veloċità aħħarija tal-v_{test} = $v_{BB'}$ + 5 km/siegħa, u ieħor bil-veloċità aħħarija ta’ v_{test} = $v_{BB'}$ – 5 km/siegħa. Il-livell ta’ ħoss irrappurtat huwa dak ir-riżultat li hu marbut mat-test bl-ogħla veloċità miksuba waqt it-test mil-linja AA’ għal-linja BB’.

4.1.2.2.2. It-test tal-aċċelerazzjoni

Meta l-punt ta’ referenza tal-vettura jilħaq il-linja AA’, il-kontroll tal-aċċeleratur għandu jingħafas għalkollox (mingħajr ma titħaddem il-waqgħa awtomatika tal-gerijiet għal firxa aktar baxxa minn dik normalment użata f’sewqan urban) u jinżamm magħfus għalkollox sakemm il-parti ta’ wara tal-vettura tgħaddi l-linja BB’, imma l-punt ta’ referenza għandu jkun mill-inqas 5 m wara l-linja BB’. Imbagħad għandu jiġi rilaxxat il-kontroll tal-aċċeleratur.

Fil-każ ta’ vetturi artikulati li jikkonsistu f’żewġ unitajiet li ma jistgħux jiġu sseparati li jitqiesu bħala vettura waħda, is-semitrejler ma għandux jitqies fid-determinazzjoni ta’ meta tinqasam il-linja BB’.

4.1.3. L-interpretazzjoni tar-riżultati

Għandu jkun innotat il-livell massimu u ddifferenzjat-A tal-pressjoni tal-ħoss li ġiet indikata waqt kull passaġġ tal-vettura bejn iż-żewġ linji AA’ u BB’. Jekk jiġi osservat livell għoli ferm tal-istorbju, li jidher biċ-ċar li ma jaqbilx mal-livell ġenerali tal-pressjoni tal-ħoss, il-qies ma għandux jitqies. Għandhom jittieħdu mill-inqas erba’qisien għal kull kundizzjoni tat-test fuq kull naħa tal-vettura u għal kull proporzjon tal-ingranaġġ. In-naħa xellugija u dik leminija jistgħu jitkejlu fl-istess ħin jew wara xulxin. Għall-kalkolu tar-riżultat finali għal naħa partikolari tal-vettura, għandhom jintużaw l-ewwel erba’ qisien konsekuttivi validi, (ara l-punt 3.1.), fit- 2 dB(A), fejn jitħalla spazju għat-taħsir tar-riżultati li ma jkunux validi. Il-medja tar-riżultati ta’ kull naħa għandha tiġi kkalkualata b’mod separat. Ir-riżultat intermedju huwa l-ogħla valur minn fost iż-żewġ medji li tqarrbu matematikament għall-ewwel post deċimali.

L-Erbgħa 6 ta' Frar 2013

Il-qisien tal-veloċità mal-linji AA', BB', u PP' għandhom jiġu nnotati u jintużaw fil-kalkoli sal-ewwel numru sinifikanti wara l-punt deċimali.

L-aċċelerazzjoni kkalkulata $a_{wot\ test}$ għandha tiġi nnotata sat-tieni numru wara l-punt deċimali.

4.1.3.1. Il-vetturi tal-kategoriji M_1, N_1 u $M_2 \leq 3\ 500$ kg

Il-valuri kkalkulati għat-test tal-aċċelerazzjoni u għat-test tal-veloċità kostanti jingħataw permezz ta':

$L_{wot\ rep} = L_{wot\ (i+1)} + k * (L_{wot(i)}- L_{wot\ (i+1)})$

$L_{crs\ rep} = L_{crs(i+1)} + k * (L_{crs\ (i)} - L_{crs\ (i+1)})$

Fejn $k = (_{awot\ ref} - a_{wot\ (i+1)})/(a_{wot\ (i)} - a_{wot\ (i+1)})$

Fil-każ ta' test bi proporzjon wieħed tal-ingranaġġ, il-valuri huma r-riżultat tat-test ta' kull test.

Ir-riżultat finali jiġi kkalkulat billi jiġu kkombinati L_{wot} rep u L_{crs} rep. L-ekwazzjoni hija:

$L_{urban} = L_{wot\ rep} - k_P * (L_{wot\ rep}- L_{crs\ rep})$

Il-fattur tat-tagħbija kP jagħti l-fattur parzali tal-potenza għas-sewqan urban. F'każijiet għajr it-test b'ger wieħed, il-kP jiġi kkalkulat permezz ta':

$k_P = 1 - (a_{urban}/a_{wot\ ref})$

Jekk għat-test jiġi speċifikat ger wieħed biss, kP jingħata permezz ta':

$k_P = 1 - (a_{urban}/$awot test)

F'każijiet fejn awot test huwa inqas minn a_{urban}:

$k_P = 0$

4.1.3.2. Il-vetturi tal-kategoriji $M_2 > 3\ 500$ kg, M_3, N_2, N_3

Meta ger wieħed jiġi ttestjat, ir-riżultat finali huwa daqs ir-riżultat intermedju. Meta jiġu ttestjati żewġ gerijiet, għandu jiġi kkalkulat il-valur intermedju aritmetiku tar-riżultati intermedji.

4.2. Il-kejl tal-ħoss emess mill-vetturi wieqfa

4.2.1. Il-livell tal-ħoss fil-viċinanzi tal-vetturi

Ir-riżultati tal-kejl għandhom jitniżżlu fir-rapport tat-test li jissemma fl-Appendiċi 3 tal-Anness I.

4.2.2. Il-kejl akustiku

Għall-qisien għandu jintuża miter ta' preċiżjoni tal-livell tal-ħoss, jew sistema ta' kejl ekwivalenti, kif ġie ddefinit fil-punt 2.1..

4.2.3. Is-sit tat-test – kundizzjonijiet lokali kif deskritt fil-figura 1 tal-Appendiċi 2 tal-Anness II

4.2.3.1. Ma għandu jkun hemm l-ebda ostaklu li jista' jinfluwenza l-kamp akustiku qrib il-mikrofonu u l-ebda persuna ma għandha toqgħod bejn il-mikrofonu u s-sors tal-ħoss. L-osservatur tal-miter għandu joqgħod f'pożizzjoni fejn ma jinfluwenzax il-qari tal-miter.

4.2.4. Il-ħsejjes li jfixklu u l-interferenza mir-riħ

Il-qari fuq l-istrumenti tal-kejl prodotti mill-ħsejjes ambjentali u mir-riħ għandhom ikunu għall-inqas 10 dB (A) taħt il-livell tal-ħoss biex jitkejlu. Jistgħu jiġu mmuntati paraventi xierqa kontra r-riħ mal-mikrofonu, iżda l-effett tagħhom fuq is-sensittività tal-mikrofonu jrid jitqies (ara l-punt 2.1.).

4.2.5. Il-metodu ta' kejl

L-Erbgħa 6 ta' Frar 2013

4.2.5.1. In-natura u n-numru ta' qisien

Waqt il-perjodu operattiv li jissemma fil-punt 4.2.5.3.2.1, għandu jitkejjel il-livell massimu tal-ħoss espress f'decibels iddifferenzjat-A (dB(A)).

Għandhom jittieħdu mill-inqas tliet qisien f'kull punt tal-kejl.

4.2.5.2. It-tqegħid f'pożizzjoni u l-preparazzjoni tal-vettura

Il-vettura għandha titqiegħed fil-parti ċentrali taż-żona tat-test bis-selettur tal-gerijiet fil-pożizzjoni newtrali u bil-klaċċ ingaġġjat. Jekk id-disinn tal-vettura ma jippermettix dan, il-vettura għandha tiġi ttestjata skont il-preskrizzjonijiet tal-manifattur għall-ittestjar fuq magna wieqfa. Qabel kull sensiela ta' qisien, il-magna trid tinġieb fil-kundizzjoni operattiva normali tagħha, kif ġie speċifikat mill-manifattur.

Jekk il-vettura hija mgħammra b'fann(ijiet) li jkollhom mekkaniżmu ta' attwazzjoni awtomatiku, din is-sistema ma għandiex tkun imbagħbsa matul il-kejl tal-livell tal-ħoss.

Il-kisi jew l-għata tal-kompartiment tal-magna, jekk imwaħħal b'dan il-mod, għandu jingħalaq.

4.2.5.3. Il-kejl tal-ħoss qrib l-egżost kif imsemmi fil-Figura 1 tal-Appendiċi 2 tal-Anness II.

4.2.5.3.1. Il-pożizzjonijiet tal-mikrofonu

4.2.5.3.1.1. Il-mikrofonu għandu jitqiegħed f'distanza ta' 0,5 m ± 0,01 m mill-punt ta' referenza tal-pajp tal-egżost li ġie ddefinit fil-Figura 1, f'angolu ta' 45°(± 5°) għall-assi tal-fluss tat-tarf tal-pajp. Il-mikrofronu għandu jkun fl-għoli tal-punt ta' referenza, imma mhux inqas minn 0,2 m minn wiċċ l-art. L-assi ta' referenza tal-mikrofonu għandu jkun fi pjan parallel għal wiċċ l-art u għandu jkun dirett lejn il-punt ta' referenza fuq l-iżbokk tal-egżost. Jekk huma possibbli żewġ pożizzjonijiet tal-mikrofonu, għandu jintuża l-post l-aktar 'il bogħod lateralment mil-linja ċentrali lonġitudinali tal-vettura. Jekk l-assi tal-fluss tal-pajp ta' żbokk tal-egżost tkun f'angolu ta' 90° għal-linja ċentrali lonġitudinali tal-vettura, il-mikrofonu għandu jitqiegħed f'dak il-punt, li huwa l-aktar 'il bogħod mill-magna.

4.2.5.3.1.2. Għall-vetturi li jkollhom egżost mogħni bi żbokki li jkollhom bejniethom spazju ta' 0,3 m, għandhom jittieħdu qisien għal kull żbokk. Għandu jiġi rreġistrat l-ogħla livell.

4.2.5.3.1.3. Fil-każ ta' egżost mogħni b'żewġ żbokki jew aktar bi spazju bejniethom ta' inqas minn 0,3 m u li jkunu konnessi mal-istess sajlenser, jittieħed qies wieħed biss; il-pożizzjoni tal-mikrofonu tkun relatata mal-iżbokk li jkun l-eqreb ta' tarf estrem wieħed tal-vettura jew, meta żbokk ta' din ix-xorta ma jkunx jeżisti, mal-iżbokk li jkun l-ogħla 'l fuq mill-art.

4.2.5.3.1.4. Għall-vetturi b'egżost vertikali (eż. il-vetturi kummerċjali), il-mikrofonu għandu jitqiegħed fl-għoli tal-iżbokk tal-egżost. L-assi tiegħu għandu jkun vertikali u orjentat 'il fuq. Għandu jitqiegħed f'distanza ta' 0,5 m ± 0,01 m mill-punt ta' referenza tal-pajp tal-egżost, imma qatt inqas minn 0,2 m min-naħa tal-vettura li tkun l-eqreb tal-egżost.

4.2.5.3.1.5. Għall-iżbokki tal-egżost li jinsabu taħt il-bodi tal-vettura, il-mikrofonu għandu jitqiegħed minimu ta' 0,2 m mill-eqreb parti tal-vettura, f'punt li huwa l-eqreb ta' 0,5 m mill-punt ta' referenza tal-pajp tal-egżost, imma qatt inqas minn hekk, u f'għoli ta' 0,2 m 'il fuq mill-art, u mhux f'linja mal-fluss tal-egżost. F'uħud mill-każi, ir-rekwiżit tal-angolarità fil-punt 4.2.5.3.1.1. jista' ma jkunx sodisfatt.

4.2.5.3.2. Il-kundizzjonijiet ta' tħaddim tal-magna

4.2.5.3.2.1. Il-veloċità mira tal-magna

Il-veloċità mira tal-magna tiġi ddefinita bħala:

— 75 fil-mija tal-veloċità tal-magna S għall-vetturi b'veloċità nominali tal-magna ta' ≤ 5 000 min^{-1}

— 3 750 min^{-1} għall-vetturi b'veloċità nominali tal-magna akbar minn 5 000 min^{-1} u iċken minn 7 500 min^{-1}

— 50 fil-mija tal-veloċità tal-magna S għall-vetturi b'veloċità nominali tal-magna ta' ≥ 7 500 min^{-1}.

L-Erbgħa 6 ta' Frar 2013

Jekk il-vettura ma tistax tilħaq din il-veloċità tal-magna, il-veloċità mira tal-magna għandha tkun ħamsa fil-mija taħt il-veloċità massima possibbli tal-magna għal dak it-test meta l-vettura tkun wieqfa.

4.2.5.3.2.2. Il-proċedura tat-test

Il-veloċità tal-magna għandha tiżdied b'mod gradwali minn tħaddim tal-magna mhux ingranata (idle) għall-veloċità mira tal-magna, mingħajr ma tinqabeż faxxa ta' tolleranza ta' ± 3 fil-mija tal-veloċità mira tal-magna, u għandha tinżamm kostanti. Imbagħad il-kontroll tal-valv tal-aċċelleratur għandu jiġi rilaxxat malajr u l-veloċità tal-magna għandha titreġġa' għal tħaddim tal-magna mhux ingranata. Il-livell tal-ħoss għandu jitkejjel waqt perjodu ta' tħaddim li jikkonsisti f'li tinżamm veloċità kostanti tal-magna għal sekonda waħda u matul il-perjodu kollu ta' deċelerazzjoni, il-qari massimu tal-miter tal-livell tal-ħoss, imqarreb matematikament għall-ewwel post deċimali, jitqies bħala l-valur tat-test.

4.2.5.3.2.3. Il-validazzjoni tat-test

Il-kejl għandu jitqies bħala validu jekk il-veloċità tat-test tal-magna ma tiddevjax mill-veloċità mira tal-magna b'aktar minn ± 3 fil-mija għal mill-inqas sekonda waħda.

4.2.6. Ir-riżultati

Għandhom jittieħdu mill-inqas tliet qisien għal kull pożizjoni tat-test. Għandu jiġi rreġistrat il-livell massimu u ddifferenzjat-A tal-pressjoni tal-ħoss indikat waqt kull wieħed mit-tliet qisien. L-ewwel tliet riżultati konsekuttivi validi tal-kejl, fi ħdan 2 dB(A), fejn jitħalla spazju għat-taħsir tar-riżultati li ma jkunux validi (filwaqt li jiġu meqjusa l-ispeċifikazzjonijiet tas-sit tat-test kif imsemmi fil-punt 3.1.), għandhom jintużaw għad-determinazzjoni tar-riżultat finali għall-pożizzjoni partikolari tal-kejl. Il-livell massimu tal-ħoss, għall-pożizzjonijiet tal-kejl kollha, u tat-tliet riżultati tal-kejl, jikkostitwixxi r-riżultat finali.

L-Erbgħa 6 ta' Frar 2013

Appendiċi 1

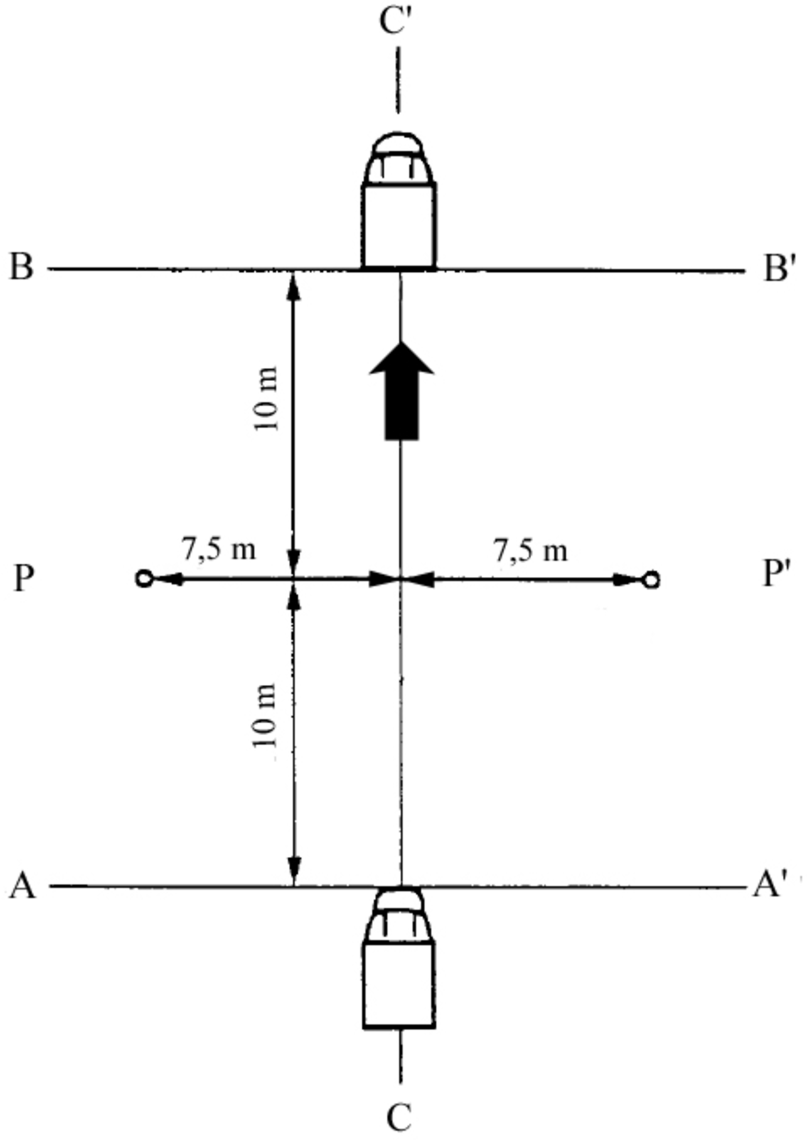

Figura 1: Il-pożizzjonijiet tal-kejl għall-vetturi mixjin

L-Erbgħa 6 ta' Frar 2013

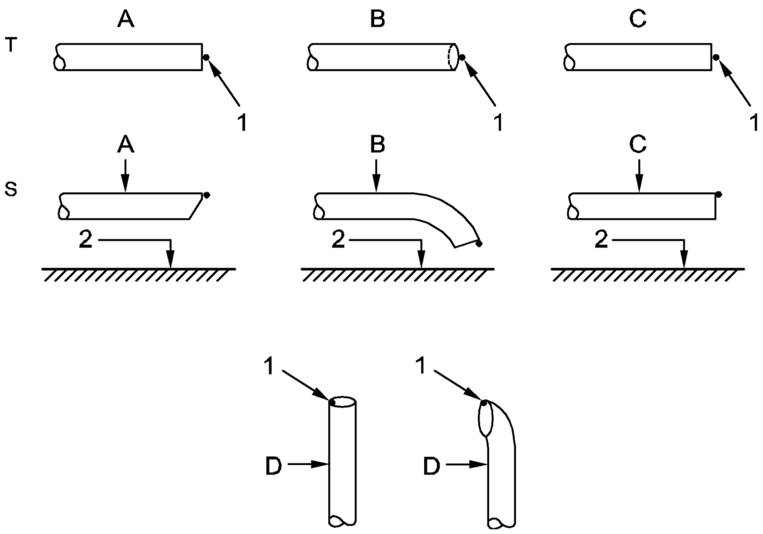

T = id-dehra minn fuq

S = id-dehra mill-ġenb

A = pajp iggradat

B = pajp milwi 'l isfel

C = pajp dritt

D = pajp wieqaf

1 = punt ta' referenza

2 = il-wiċċ tat-triq

Figura 2: Punt ta' Referenza

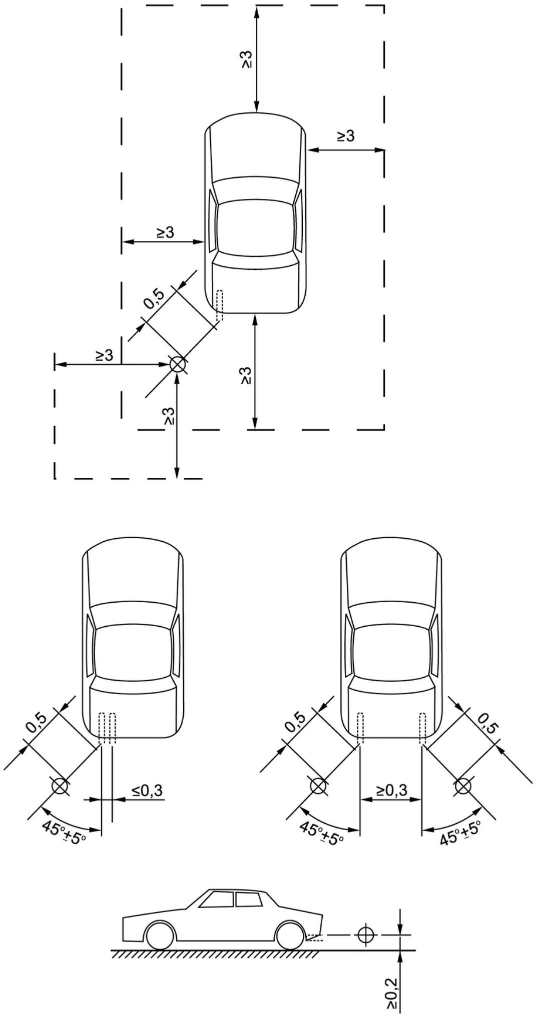

Figura 3a

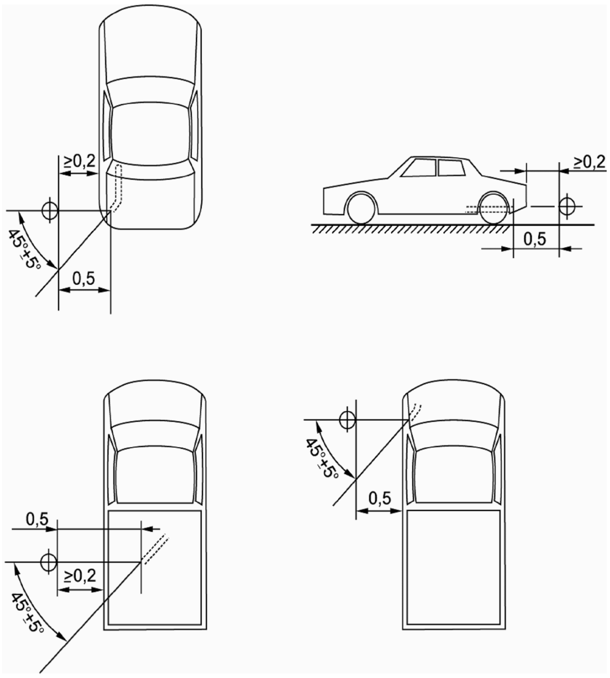

Figura 3b

L-Erbgħa 6 ta' Frar 2013

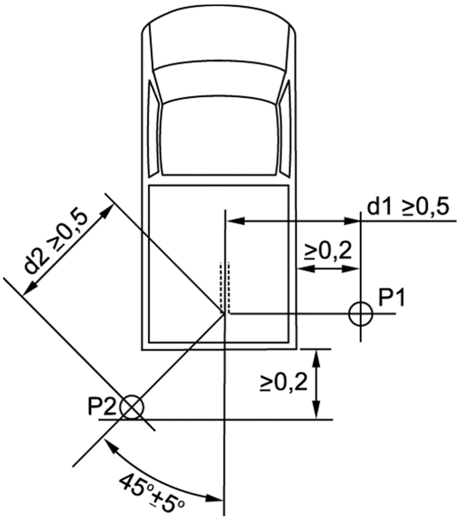

Figura 3c

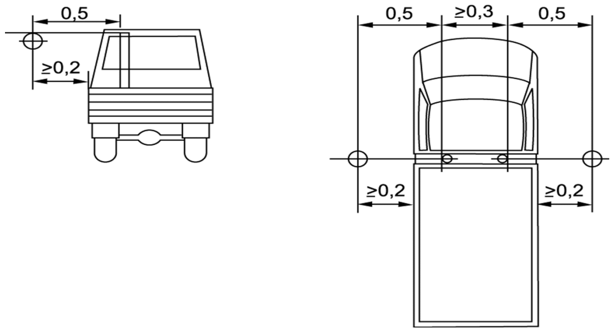

Figura 3d

Il-Figuri 3 a – d: Eżempji tal-pożizzjoni tal-mikrofonu, skont il-pożizzjoni tal-pajp tal-egżost

---

ANNESS III

Valuri ta' limitu

Il-livell tal-ħoss imkejjel skont id-dispożizzjonijiet tal-Anness II, ***u mqarreb 'l isfel għall-eqreb numru sħiħ meta l-parti frazzjonali tkun inqas minn 0,5 u mqarreb 'il fuq għall-eqreb numru sħiħ jekk il-parti frazzjonali tkun daqs jew ikbar minn 0,5,*** ma għandux jaqbeż il-limiti li:

~~Il-kategorija tal-vettura~~	~~Deskrizzjoni tal-kategorija tal-vettura~~	~~Il-valuri ta' limitu espressi f'dB(A) [decibels(A)]~~					
		~~Valuri ta' limitu għall-Approvazzjoni tat-tip ta' tipi ġodda ta' vetturi~~		~~Valuri ta' limitu għall-Approvazzjoni tat-tip ta' tipi ġodda ta' vetturi~~		~~Valuri ta' limitu għal reġistrazzjoni, bejgħ u dħul fis-servizz ta' vetturi ġodda~~	
		~~L-ewwel fażi valida minn [sentejn wara l-pubblikazzjoni]~~		~~It-tieni fażi valida minn [5 snin wara l-pubblikazzjoni]~~		~~It-tielet fażi valida minn [7 snin wara l-pubblikazzjoni]~~	
		~~Ġenerali~~	~~Off-road (*)~~	~~Ġenerali~~	~~Off-road (*)~~	~~Ġenerali~~	~~Off-road (*)~~
~~M~~	~~Vetturi użati għall-ġarr tal-passiġġieri~~						
~~M_1~~	~~nru ta' sits ≤ 9~~	~~70~~	~~71 (**)~~	~~68~~	~~69 (**)~~	~~68~~	~~69 (**)~~
~~M_1~~	~~nru ta' sits ≤ 9;~~ ~~Il-proporzjon tal-potenza mqabbla mal-massa > 150 kW/ton~~	~~71~~	~~71~~	~~69~~	~~69~~	~~69~~	~~69~~

L-Erbgħa 6 ta’ Frar 2013

~~Il-kategorija tal-vettura~~	~~Deskrizzjoni tal-kategorija tal-vettura~~	~~Il-valuri ta’ limitu espressi f’dB(A) [decibels(A)]~~					
		~~Valuri ta’ limitu għall-Approvazzjoni tat-tip ta’ tipi ġodda ta’ vetturi~~		~~Valuri ta’ limitu għall-Approvazzjoni tat-tip ta’ tipi ġodda ta’ vetturi~~		~~Valuri ta’ limitu għal reġistrazzjoni, bejgħ u dħul fis-servizz ta’ vetturi ġodda~~	
		~~L-ewwel fażi valida minn [sentejn wara l-pubblikazzjoni]~~		~~It-tieni fażi valida minn [5 snin wara l-pubblikazzjoni]~~		~~It-tielet fażi valida minn [7 snin wara l-pubblikazzjoni]~~	
		~~Ġenerali~~	~~Off-road (*)~~	~~Ġenerali~~	~~Off-road (*)~~	~~Ġenerali~~	~~Off-road (*)~~
~~M_2~~	~~nru ta’ sits > 9; massa ≤ 2 tunnellati~~	~~72~~	~~72~~	~~70~~	~~70~~	~~70~~	~~70~~
~~M_2~~	~~nru ta’ sits > 9; 2 tunnellati < massa ≤ 3,5 tunnellati~~	~~73~~	~~74~~	~~71~~	~~72~~	~~71~~	~~72~~
~~M_2~~	~~nru ta’ sits > 9; 3,5 tunnellata < massa ≤5 tunnellati~~ ~~Potenza nominali tal-magna < 150 kW~~	~~74~~	~~75~~	~~72~~	~~73~~	~~72~~	~~73~~
~~M_2~~	~~nru ta’ sits > 9; 3,5 tunnellata < massa ≤ 5 tunnellati~~ ~~Potenza nominali tal-magna ≥ 150 kW~~	~~76~~	~~78~~	~~74~~	~~76~~	~~74~~	~~76~~
~~M_3~~	~~nru ta’ sits > 9; massa > 5 tunnellati;~~ ~~Potenza nominali tal-magna < 150 kW~~	~~75~~	~~76~~	~~73~~	~~74~~	~~73~~	~~74~~
~~M_3~~	~~nru ta’ sits > 9; massa > 5 tunnellati;~~ ~~Potenza nominali tal-magna ≥150 kW~~	~~77~~	~~79~~	~~75~~	~~77~~	~~75~~	~~77~~
~~N~~	~~Vetturi użati għall-ġarr tal-merkanzija~~						
~~N_1~~	~~massa ≤ 2 tunnellati~~	~~71~~	~~71~~	~~69~~	~~69~~	~~69~~	~~69~~
~~N_1~~	~~2 tunnellati ≤ massa < 3,5 tunnellati~~	~~72~~	~~73~~	~~70~~	~~71~~	~~70~~	~~71~~
~~N_2~~	~~3,5 tunnellata ≤ massa < 12-il tunnellata;~~ ~~Potenza nominali tal-magna < 75 kW~~	~~74~~	~~75~~	~~72~~	~~73~~	~~72~~	~~73~~
~~N_2~~	~~3,5 tunnellata < massa ≤ 12-il tunnellata~~ ~~75 ≤ potenza nominali tal-magna < 150 kW~~	~~75~~	~~76~~	~~73~~	~~74~~	~~73~~	~~74~~

L-Erbgħa 6 ta' Frar 2013

~~Il-kategori-ja tal-vet-tura~~	~~Deskrizzjoni tal-kategorija tal-vettura~~	~~Il-valuri ta' limitu espressi f'dB(A) [decibels(A)]~~					
		~~Valuri ta' limitu għall-Approvazzjoni tat-tip ta' tipi ġodda ta' vetturi~~		~~Valuri ta' limitu għall-Approvazzjoni tat-tip ta' tipi ġodda ta' vetturi~~		~~Valuri ta' limitu għal reġistrazzjoni, bejgħ u dħul fis-servizz ta' vetturi ġodda~~	
		~~L-ewwel fażi valida minn [sentejn wara l-pubblikazzjoni]~~		~~It-tieni fażi valida minn [5 snin wara l-pubblikazzjoni]~~		~~It-tielet fażi valida minn [7 snin wara l-pubblikazzjoni]~~	
		~~Ġenerali~~	~~Off-road (*)~~	~~Ġenerali~~	~~Off-road (*)~~	~~Ġenerali~~	~~Off-road (*)~~
~~N_2~~	~~3,5 tunnellata < massa ≤ 12-il tunnellata;~~ ~~Potenza nominali tal-magna ≥ 150 kW~~	~~77~~	~~79~~	~~75~~	~~77~~	~~75~~	~~77~~
~~N_3~~	~~massa > 12-il tunnellata;~~ ~~75 ≤ potenza nominali tal-magna < 150 kW~~	~~77~~	~~78~~	~~75~~	~~76~~	~~75~~	~~76~~
~~N_3~~	~~massa > 12-il tunnellata;~~ ~~Potenza nominali tal-magna ≥ 150 kW~~	~~80~~	~~82~~	~~78~~	~~80~~	~~78~~	~~80~~

Il-kategori-ja tal-vet-tura	*Deskrizzjoni tal-kategorija tal-vettura*	*Valuri ta' limitu għall-Approvazzjoni tat-tip ta' tipi ġodda ta' vetturi espressi f'dB(A) [decibels(A)]* (*)	*Valuri ta' limitu għall-Approvazzjoni tat-tip ta' tipi ġodda ta' vetturi u għal reġistrazzjoni, bejgħ u dħul fis-servizz ta' vetturi ġodda espressi f'dB(A) [decibels(A)]* (*)
		L-ewwel fa ¿i valida minn [6 snin wara l-pubblikazzjoni]	*It-tieni fa ¿i valida minn [8 snin wara l-pubblikazzjoni]*
M	*Vetturi użati għall-garr tal-passiġġieri*		
M_1	*nru ta' sits ≤9; ≤ 125 kW/ton*	*68*	*68*
	nru ta' sits ≤ 9; 125kW/ton < il-proporzjon tal-potenza mqabbla mal-massa ≤ 150kW/ton	*70*	*70*
	nru ta' sits ≤ 9, proporzjon tal-potenza mqabbla mal-massa > 150kW/ton	*73*	*73*

L-Erbgħa 6 ta' Frar 2013

Il-kategori-ja tal-vet-tura	*Deskrizzjoni tal-kategorija tal-vettura*	*Valuri ta' limitu għall-Approvazzjoni tat-tip ta' tipi ġodda ta' vetturi espressi f'dB(A) [decibels(A)]* (*)	*Valuri ta' limitu għall-Approvazzjoni tat-tip ta' tipi ġodda ta' vetturi u għal reġistrazzjoni, bejgħ u dħul fis-servizz ta' vetturi ġodda espressi f'dB(A) [decibels(A)]* (*)
		L-ewwel fa ¿i valida minn [6 snin wara l-pubblikazzjoni]	*It-tieni fa ¿i valida minn [8 snin wara l-pubblikazzjoni]*
M_1	***nru ta' sits ≤ 4, inklu ¿ is-sewwieq; proporzjon tal-potenza mqabbla mal-massa > 200kW/ton; Punt R tas-sit tas-sewwieq < 450 mm mill-art***	*74*	*74*
M_2	***nru ta' sits > 9; massa ≤ 2,5 tunnellati***	***69***	***69***
	nru ta' sits > 9; 2,5 tunnellati < massa < 3,5 tunnellati	*72*	*72*
	nru ta' sits > 9; 3,5 tunnellati < massa < 5 tunnellati;	*75*	*75*
M_3	***nru ta' sits > 9; massa > 5 tunnellati; potenza nominali tal-magna ≤ 180kW***	*74*	*74*
	nru ta' sits > 9; massa > 5 tunnellati; 180 kW < potenza nominali tal-magna ≤ 250kW	*77*	*77*
	nru ta' sits > 9; massa > 5 tunnellati; potenza nominali tal-magna > 250kW	*78*	*78*
N	***Vetturi użati għall-ġarr tal-merkanzija***		
N_1	***massa < 2,5 tunnellati***	***69***	***69***
	2,5 tunnellati < massa < 3,5 tunnellati	***71***	***71***
N_2	***3,5 tunnellati < massa < 12-il tunnellata;*** ***potenza nominali tal-magna < 150 kW***	*75*	*75*
	3,5 tunnellata < massa ≤ 12-il tunnellata; potenza nominali tal-magna < 150 kW	*76*	*76*

L-Erbgħa 6 ta' Frar 2013

Il-kategorija tal-vettura	*Deskrizzjoni tal-kategorija tal-vettura*	*Valuri ta' limitu għall-Approvazzjoni tat-tip ta' tipi ġodda ta' vetturi espressi f'dB(A) [decibels(A)]* (*)	*Valuri ta' limitu għall-Approvazzjoni tat-tip ta' tipi ġodda ta' vetturi u għal reġistrazzjoni, bejgħ u dħul fis-servizz ta' vetturi ġodda espressi f'dB(A) [decibels(A)]* (*)
		L-ewwel fa ¿i valida minn [6 snin wara l-pubblikazzjoni]	*It-tieni fa ¿i valida minn [8 snin wara l-pubblikazzjoni]*
N_3	***massa > 12-il tunnellata; potenza nominali tal-magna ≤ 180 kW***	*77*	*77*
	massa > 12-il tunnellata; 180 < potenza nominali tal-magna ≤ 250 kW	*79*	*79*
	massa > 12-il tunnellata; potenza nominali tal-magna < 250 kW	***81***	***81***

(*) Il-valuri ta' limitu ~~miżjuda~~ għandhom ~~ikunu validi biss jekk il-vettura tikkonforma ma~~***jiżdiedu b'1db għall-vetturi li jissodisfaw*** d-definizzjoni rilevanti għall-vetturi off-road stabbilita fil-punt 4 tat-Taqsima A tal-Anness II għad-Direttiva tal-UE 2007/46/KE.

(**) ~~Għall-vetturi M_1 il-valuri ta' limitu miżjuda għall-vetturi off-road ikunu validi biss jekk il-massa massima awtorizzata tkun ta' > 2 tunnellati~~ **[Em. 61]**

ANNESS IV

Sistemi tas-Sajlenser li Fihom il-Materjali Fibrużi li Jtaffu l-Ħsejjes

1. Ġenerali

Il-materjali fibrużi li jtaffu l-ħsejjes jistgħu jintużaw fis-sistemi tas-sajlenser jew fil-komponenti tagħhom fejn jintlaħqu kwalunkwe waħda minn dawn il-kundizzjonijiet;

(a) il-gass tal-egżost ma jkunx f'kuntatt mal-materjali fibrużi;

(b) is-sistemi tas-sajlenser jew il-komponenti tagħhom ikunu tal-istess familja ta' tifsil tas-sistemi jew tal-komponenti tas-sistemi li għalihom ġie ppruvat, waqt il-proċess tal-approvazzjoni tat-tip skont ir-rekwiżiti ta' dan ir-Regolament għal tip ieħor ta' vettura, li mhumiex suġġetti għad-deterjorament.

Meta l-ebda waħda minn dawn il-kundizzjonijiet ma tintlaħaq, is-sistema shiha tas-sajlenser jew il-komponenti tagħha jkollhom iġarrbu kundizzjonament konvenzjonali permezz ta' waħda fost tliet installazzjonijiet u proċeduri deskritti hawn taħt.

1.1. Tħaddim kontinwu fit-triq għal 10 000 km.

1.1.1. 50 ± 20 ta' din l-operazzjoni għandu jikkonsisti minn sewqan urban u l-bqija tal-operazzjoni għandha tkun ġirjiet ta' distanzi twal b'veloċità għolja; It-tħaddim kontinwu fit-triq jista' jiġi sostitwit bi programm korrispondenti ta' testijiet fil-mogħdija tat-test.

1.1.2. Iż-żewġ reġimi ta' veloċità għandhom jalternaw mill-inqas darbtejn.

L-Erbgħa 6 ta' Frar 2013

1.1.3. Il-programm tat-test kollu għandu jinkludi minimu ta' 10 waqfiet ta' mill-inqas tliet sigħat biex jiġu riprodotti l-effetti ta' tberrid u xi kondensazzjoni li tista' sseħħ.

1.2. L-ikkundizzjonar fuq bank tat-test

1.2.1. Il-partijiet standard tas-sistema tal-egżost jew il-komponenti tagħha jridu jitwaħħlu mal-vettura msemmija fil-punt 1.3. tal-Anness I jew mal-magna msemmija fil-punt 1.4. tal-Anness I filwaqt li wieħed isegwi l-istruzzjonijiet tal-manifattur. Fil-każ tal-vettura msemmija fil-punt 1.3 tal-Anness I, il-vettura trid tittella' fuq dinamometru tar-romblu. Fil-każ ta' magna msemmija fil-punt 1.4 tal-Anness I, il-magna trid tiġi mqabbda ma' dinamometru.

1.2.2. It-test għandu jkun imwettaq f'sitt perjodi ta' sitt sigħat b'waqfa ta' mill-anqas 12-il siegħa bejn kull perjodu biex jiġu riprodotti l-effetti tat-tberrid u xi kondensazzjoni li tista' sseħħ.

1.2.3. Waqt kull perjodu ta' sitt sigħat, il-magna għandha titħaddem, fil-kundizzjonijiet li ġejjin, waħda wara l-oħra:

(a) Ħames minuti b'veloċità mingħajr ingranaġġ;

(b) Sekwenza ta' siegħa taħt tagħbija ta' 1/4 bi 3/4 tal-veloċità massima nominali (S);

(c) Sekwenza ta' siegħa taħt tagħbija ta' 1/2 bi 3/4 tal-veloċità massima nominali (S);

(d) Sekwenza ta' 10 minuti b'tagħbija sħiħa bi 3/4 tal-veloċità massima nominali(S);

(e) Sekwenza ta' 15-il minuta b'1/2 tagħbija b'veloċità massima nominali(S);

(f) Sekwenza ta' 30 minuta b'1/4 tagħbija b'veloċità massima nominali(S).

It-tul totali tas-sitt sekwenzi: tliet sigħat.

Kull perjodu għandu jkun magħmul minn żewġ settijiet maqsumin f'sekwenza ta' dawk il-kundizzjonijiet f'ordni konsekuttiva minn (a) sa (f).

1.2.4. Matul it-test, is-sistema tas-sajlenser ma għandhiex titberred b'riħ sfurzat li jissimula l-arja li normalment tgħaddi madwar il-vettura. B'danakollu, fuq talba tal-manifattur, is-sistema tas-sajlenser jew il-komponenti tagħha jistgħu jitberrdu sabiex ma tinqabiżx it-temperatura reġistrata fil-bokka tagħha meta l-vettura tkun għaddejja b'veloċità massima.

1.3. L-ikkondizzjonar bil-pulsazzjoni

1.3.1. Is-sistema tas-sajlenser jew il-komponenti tagħha għandhom jitwaħħlu mal-vettura msemmija fil-punt 1.3. tal-Anness I jew mal-magna msemmija fil-punt 1.4. tal-Anness I. Fil-każ tal-ewwel, il-vettura trid tittella' fuq dinamometru tar-romblu.

Fit-tieni każ, il-magna trid tiġi mmuntata fuq dinanometru. L-apparat tat-test, li dijagramma dettaljata tiegħu qed tintwera fil-Figura 1 tal-Appendiċi għal dan l-Anness, irid jitwaħħal fl-iżbokk tas-sistema tal-egżost. Kull apparat ieħor li jipprovdi riżultati ekwivalenti huwa aċċettabbli.

1.3.2. L-apparat tat-test irid ikun aġġustat b'tali mod li l-fluss tal-gass tal-egżost ikun interrott u stabbilit mill-ġdid, b'mod alternat, permezz tal-valv ta' azzjoni rapida għal 2 500 ċiklu.

1.3.3. Il-valv trid tinfetaħ meta l-kontrapressjoni tal-gass tal-egżost, imkejla mill-inqas 100 mm 'l isfel mil-flanġ tad-dħul, tilħaq valur ta' bejn 0,35 u 0,40 $k_{p}a$. Għandha tingħalaq meta din il-pressa ma tvarjax b'aktar minn 10 % mill-valur stabilizzat bil-valv miftuħ.

1.3.4. It-time-delay switch għandu jkun iffissat għal kemm idum l-egżost f'forma ta' gass li jirriżulta mid-dispożizzjonijiet stabbiliti fil-punt 1.3.3.

1.3.5 Il-veloċità tal-magna għandha tkun ta' 75 % tal-veloċità (S) li fiha l-magna tiżviluppa l-potenza massima.

1.3.6. Il-potenza indikata mid-dinamometru għandha tkun ugwali għal 50 % tal-potenza bil-valv tal-aċċelleratur miftuħ kollu mkejjel f'75 % tal-veloċità tal-magna (S).

1.3.7. Kull toqba għall-iskular ta' likwidi għandha tingħalaq matul it-test.

1.3.8. It-test kollu għandu jkun imwettaq fi żmien 48 siegħa.

Jekk ikun meħtieġ, għandu jintuża perjodu wieħed ta' tberrid wara kull siegħa.

Appendiċi 1

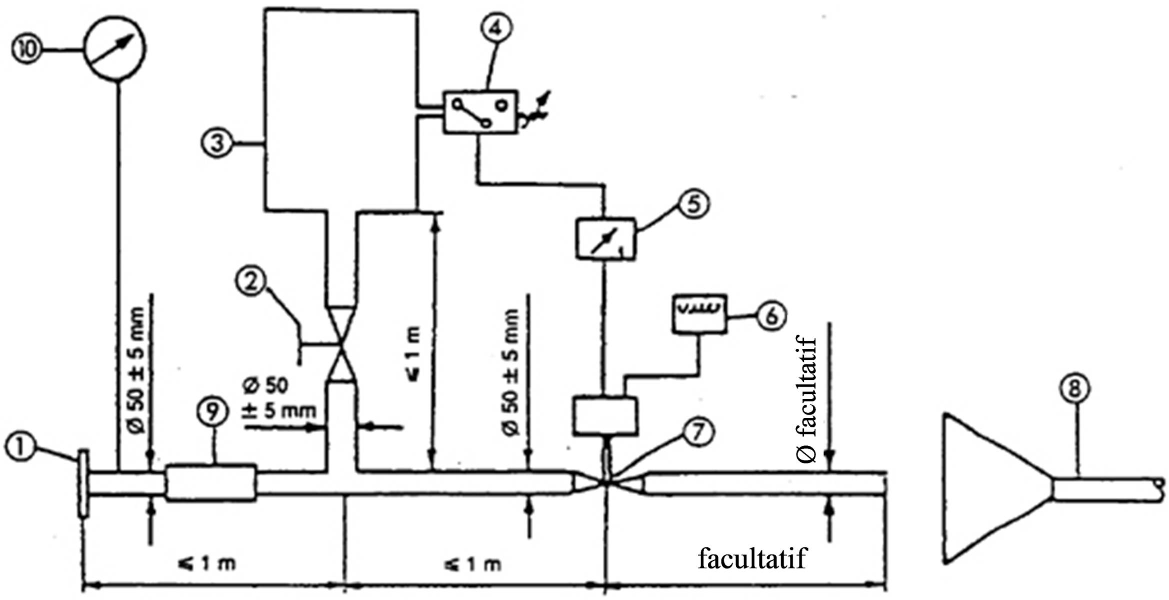

Figura 1

L-apparat tat-test għall-ikkundizzjonar permezz tal-pulsazzjoni

1. Il-flanġ tal-bokka jew qoxra għall-konnessjoni man-naħa ta' wara tas-sistema tal-egżost tat-test.

2. Il-valv tar-regolazzjoni li jitħaddem bl-idejn.

3. Ir-riserva li tikkumpensa b'kapaċità massima ta' 40 l u ħin biex timtela ta' mhux inqas minn sekonda.

4. Is-swiċċ li jaħdem bil-pressjoni b'firxa operattiva ta' bejn 0,05 u 2,5 bar.

5. It-time-delay switch.

6. L-apparat li jgħodd il-pulsazzjonijiet.

L-Erbgħa 6 ta' Frar 2013

7. Il-valvola ta' azzjoni ta' malajr, bħall-valvola tal-egżost tal-brejk b'dijametru ta' 60 mm, li titħaddem permezz ta' ċilindru pnewmatiku b'output ta' 120 N f'4 bar. Il-ħin tar-rispons, kemm tal-ftuħ kif ukoll tal-għeluq, ma għandux jaqbeż iż-0,5 ta' sekonda.

8. L-evakwazzjoni tal-gass tal-egżost.

9. Pajp flessibbli.

10. L-apparat li jkejjel il-pressjoni.

L-ANNESS V

Il-ħoss tal-arja kkompressata

1. Il-metodu tal-kejl

Il-kejl jitwettaq fil-pożizzjonijiet tal-mikrofonu 2 u 6 skont il-Figura 1, bil-vettura wieqfa. L-ogħla livell tal-ħoss iddiferenzjat-A għandu jiġi rreġistrat waqt l-ivventjar tar-regolatur tal-pressjoni u waqt il-ventilazzjoni wara l-użu kemm tal-brejkijiet tas-servizz kif ukoll ta' dawk tal-ipparkjar.

Il-ħoss waqt l-ivventjar tar-regolatur tal-pressjoni jitkejjel bil-magna tkun bil-magna taħdem mingħajr ingranaġġ. Il-ħoss tal-ventilazzjoni jiġi rreġistrat waqt li jitħaddmu l-brejkijiet tas-servizz u tal-ipparkjar; qabel kull kejl, l-unità tal-kompressur tal-ajra trid tinġieb għall-ogħla pressjoni operattiva permissibbli, u mbagħad għandha tintefa' l-magna.

2. L-evalwazzjoni tar-riżultati

Għall-pożizzjonijiet tal-mikrofonu kollha jittieħdu żewġ qisien. Sabiex ikun hemm kumpens għan-nuqqasijiet fil-preċiżjoni tat-tagħmir tal-kejl, il-qari tal-miter jitnaqqas b'1 dB(A), u l-valur imnaqqas jitqies bħala r-riżultat tal-kejl. Ir-riżultati jitqiesu bħala validi jekk id-differenza bejn il-qisien f'pożizzjoni waħda tal-mikrofonu ma taqbiżx iż-2 dB (A). L-ogħla valur imkejjel jitqies bħala r-riżultat. Jekk dan il-valur jaqbeż il-limitu tal-istorbju b'1 dB(A), għandhom jittieħdu żewġ qisien addizzjonali fil-pożizzjoni tal-mikrofonu korrispondenti. F'dan il-każ, tlieta mill-erba' riżultati tal-kejl miksuba f'din il-pożizzjoni għandhom jikkonformaw mal-limitu tal-istorbju.

3. Il-valur li jillimita

Il-livell tal-ħoss ma għandux jaqbeż il-limitu ta' 72 dB(A).

L-Erbgħa 6 ta' Frar 2013

Appendiċi 1

Figura 1: Il-pożizzjonijiet tal-mikrofonu għall-kejl tal-ħoss tal-arja kkompressata

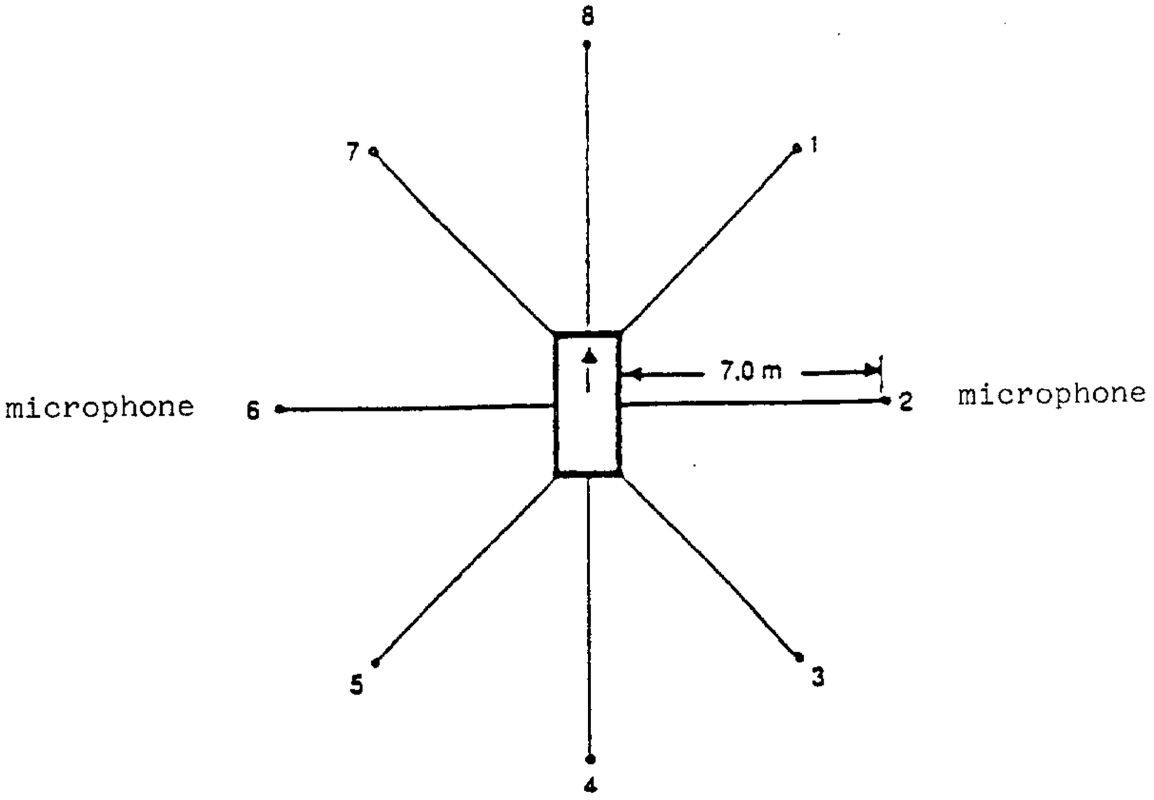

Il-kejl irid isir bil-vettura wieqfa skont il-Figura 1, bil-mikrofonu mqiegħed f'żewġ pożizzjonijiet f'distanza ta' 7 m mill-kontorn tal-vetturi, u 1,2 m 'l fuq mill-art.

ANNESS VI

Il-kontrolli tal-konformità tal-produzzjoni għall-vetturi

1. Ġenerali

Dawn ir-rekwiżiti jaqblu mat-test li jsir biex tiġi kkontrollata l-konformità tal-produzzjoni (COP) skont il-punt 5 tal-Anness I.

2. Il-proċedura tal-ittestjar

Is-sit tat-test u l-istrumenti tal-kejl għandhom ikunu dawk li ġew deskritti fl-Anness II.

2.1. Il-vetturi li qed jiġu ttestjati għandhom ikunu soġġetti għat-test tal-kejl tal-ħoss tal-vettura miexja kif stabbilit fil-punt 4.1. tal-Anness II.

2.2. Il-ħoss tal-arja kkompressata

Il-vetturi li għandhom massa massima li taqbeż l-2 800 kg u li huma mgħammra b'sistemi tal-arja kkompressata iridu jiġu soġġetti għal test addizzjonali għall-kejl tal-ħoss tal-arja kkompressata kif stabbilit fil-punt 1 tal-Anness V.

L-Erbgħa 6 ta' Frar 2013

2.3. Dispożizzjonijiet addizzjonali dwar l-emissjonijiet tal-ħoss

Il-manifattur tal-vettura għandu jagħmel stima tal-konformità mal-ASEP permezz ta' valutazzjoni xierqa, jew jista' jwettaq it-test deskritt fl-Anness VIII.

3. Teħid tal-kampjuni u evalwazzjoni tar-riżultati

Trid tintgħażel vettura waħda li mbagħad tiġi soġġetta għat-testijiet stabbiliti fil-punt 2. Jekk ir-riżultati tat-testijiet jissodisfaw ir-rekwiżiti tal-COP tal-Anness X tad-Direttiva 2007/46/KE, il-vettura għandha titqies li tikkonforma mad-dispożizzjonijiet tal-COP. ***Ir-rekwiżiti tal-COP applikabbli huma l-valuri ta' limitu stipulati fl-Anness III bil-marġni addizzjonali ta' 1 dB(A).*** **[Em. 52]**

Jekk ikun hemm wieħed mir-riżultati tat-testijiet li ma jissodisfax ir-rekwiżiti tal-COP tal-Anness X tad-Direttiva 2007/46/KE, għandhom jiġu ttestjati żewġ vetturi oħra tal-istess tip skont il-punt 2 ta' dan l-Anness.

Jekk ir-riżultati tat-testijiet tat-tieni u tat-tielet vetturi jissodisfaw ir-rekwiżiti tal-COP tal-Anness X tad-Direttiva 2007/46/KE, il-vettura għandha titqies li tikkonforma mal-COP.

Jekk wieħed mir-riżultati tat-testijiet tat-tieni jew it-tielet vetturi ma jissodisfax ir-rekwiżiti tal-COP tal-Anness X tad-Direttiva 2007/46/KE, it-tip tal vettura jitqies li ma jikkonformax mar-rekwiżiti ta' dan ir-Regolament u l-manifattur għandu jieħu l-miżuri meħtieġa li jwasslu mill-ġdid għall-konformità.

ANNESS VII

L-ispeċifikazzjonijiet għas-sit tat-test

1. Introduzzjoni

Dan l-Anness jiddeskrivi l-ispeċifikazzjonijiet relatati mal-karatteristiċi fiżiċi u mat-tqegħid tal-mogħdija tat-test. Dawn l-ispeċifikazzjonijiet, li huma bbażati fuq standard ([1]) jiddeskrivu l-karatteristiċi fiżiċi meħtieġa kif ukoll il-metodi tat-test għal dawn il-karatteristiċi.

2. Il-karatteristiċi meħtieġa tas-superfiċje

Wiċċ jitqies li jikkonforma ma' dan l-istandard jekk il-kompożizzjoni u l-ispazji jew il-ko-efficjent tal-assorbiment tal-ħoss ikunu tkejlu u nstabu li jissodisfaw ir-rekwiżiti kollha tal-punti 2.1. sa 2.4., u jekk ikunu ntlaħqu wkoll ir-rekwiżiti tad-disinn stabbiliti fil-punt 3.2.

2.1. Il-kontenut tal-ispazji vojta residwi

Il-kontenut tal-ispazji vojta residwi, V_C, tat-taħlita għall-pavimentar tal-mogħdija tat-test ma għandux jaqbeż it-8 %. Għall-proċedura tat-tikjil, ara l-punt 4.1.

2.2. Il-koeffiċjent ta' assorbiment tal-ħoss

Jekk il-wiċċ ma jikkonformax mar-rekwiżit tal-kontenut tal-ispazji vojta residwi, ikun aċċettabbli biss jekk il-koeffiċjent tal-assorbiment tal-ħoss tiegħu jkun $\alpha \leq 0,10$. Għall-proċedura tat-tikjil, ara l-punt 4.2. Ir-rekwiżiti tal-punt 2.1. u ta' dan il-punt għandhom jitqiesu li ntlaħhqu wkoll jekk ġie mkejjel l-assorbiment tal-ħoss biss u nstab li hu $\alpha \leq 0,10$.

([1]) ~~ISO10844:1994.~~***Għall-ewwel ħames snin wara d-dħul fis-seħħ ta' dan ir-Regolament, il-manufatturi jistgħu jużaw il-mogħdijiet tat-test ċertifikati skont l-ISO 10844:1994 jew l-ISO 10844:2011. Wara dik id-data, il-manufatturi għandhom jużaw biss il-mogħdijiet tat-test li jikkonformaw mal-ISO 10844:2011*** **[Em. 53]**

L-Erbgħa 6 ta’ Frar 2013

Ta’ min jinnota li l-aktar karatteristika rilevanti hija l-assorbiment tal-ħoss, għalkemm il-kontenut tal-ispazji residwi vojta huwa aktar familjari mal-kostrutturi tat-toroq. Madanakollu, jeħtieġ li l-assorbiment tal-ħoss jitkejjel biss jekk il-wiċċ ma jikkonformax mar-rekwiżit tal-ispazji. Ir-raġuni għal dan hi li l-ispazji huma konnessi ma’ inċertezzi relattivament kbar f’termini kemm ta’ qisien kif ukoll ta’ rilevanza u wħud mill-uċuħ għalhekk jistgħu jiġu rifjutati, b’mod żbaljat, fuq il-bażi biss tal-kejl tal-ispazji.

2.3. Il-fond tal-kompożizzjoni

Il-fond tal-kompożizzjoni (TD) imkejjel skont il-metodu volumetriku (ara l-punt 4.3. hawn taħt) għandu jkun:

TD $\geq$ 0,4 mm

2.4. L-omoġeneità tal-wiċċ

Għandu jsir kull sforz prattiku biex ikun żgurat li l-wiċċ ikun kemm jista’ jkun omoġenju fis-sit tat-test. Dan jinkludi l-kompożizzjoni u l-kontenut tal-ispazji, imma għandu jkun osservat ukoll li jekk il-proċess tal-irromblar jirriżulta f’irromblar aktar effettiv f’xi bnadi milli f’oħrajn, il-konsistenza tista’ tkun differenti u n-nuqqas ta’ uniformità jista’ jagħti lok għal ħotob.

2.5. Il-perjodu tal-ittestjar

Biex jiġi kkontrollat jekk il-wiċċ ikomplix jikkonforma mal-konsistenza u mal-kontenut tal-ispazji jew mar-rekwiżiti tal-assorbiment tal-ħoss stipulati f’dan l-istandard, għandu jsir ittestjar perjodiku fl-intervalli li ġejjin:

(a) Għall-kontenut tal-ispazji residwi jew għall-assorbiment tal-ħoss:

meta l-wiċċ ikun ġdid;

jekk il-wiċċ jissodisfa r-rekwiżiti meta jkun ġdid, mhuwiex meħtieġ ebda ttestjar perjodiku ieħor. Jekk ma jissodisfax ir-rekwiżit meta jkun ġdid, jista’ jissodisfahom aktar tard għaliex l-uċuħ għandhom it-tendenza li jinstaddu u jsiru kompatti maż-żmien.

(b) Għall-fond tal-kompożizzjoni (TD):

meta l-wiċċ ikun ġdid;

meta jibda l-ittestjar tal-ħoss (NB: mhux qabel ma jgħaddu erba’ ġimgħat wara li jkun tqiegħed);

imbagħad kull 12-il xahar.

3. Il-pjanta tal-wiċċ tat-test

3.1. Erja

Meta jiġi ppjanat l-arranġament tal-mogħdija tat-test huwa importanti li jkun żgurat, li bħala rekwiżit minimu, l-erja fejn jaqsmu l-vetturi li jgħaddu mill-istrixxa tat-test tkun miksija bil-materjal tat-test speċifikat b’marġnijiet xierqa għal sewqan sikur u prattiku. Dan jirrikjedi li l-wisà tal-mogħdija tkun ta’ mill-inqas 3 m u li t-tul tagħha jibqa’ ħiereġ ’il barra mil-linji AA u BB għal mill-inqas 10 m fuq kull naħa. Il-figura 1 turi pjanta ta’ sit tat-test addattat u tindika l-erja minima li trid titqiegħed titrassas bil-magni bil-materjal speċifikat għall-wiċċ tal-ittestjar. Skont il-punt 4.1.1. tal-Anness II, il-kejl għandu jittieħed minn kull naħa tal-vettura. Dan jista’ jsir jew billi jsir kejl b’żewġ pożizzjonijiet tal-mikrofoni (wieħed fuq kull naħa tal-mogħdija) u s-sewqan isir f’direzzjoni waħda, jew isir kejl b’mikrofonu biss fuq naħa waħda tal-mogħdija iżda l-vettura tinsaq f’żewġ direzzjonijiet. Jekk jintuża l-metodu tal-aħħar, ma jkunx hemm rekwiżiti dwar il-wiċċ fuq in-naħa tal-mogħdija fejn ma jitqiegħedx mikrofonu.

L-Erbgħa 6 ta' Frar 2013

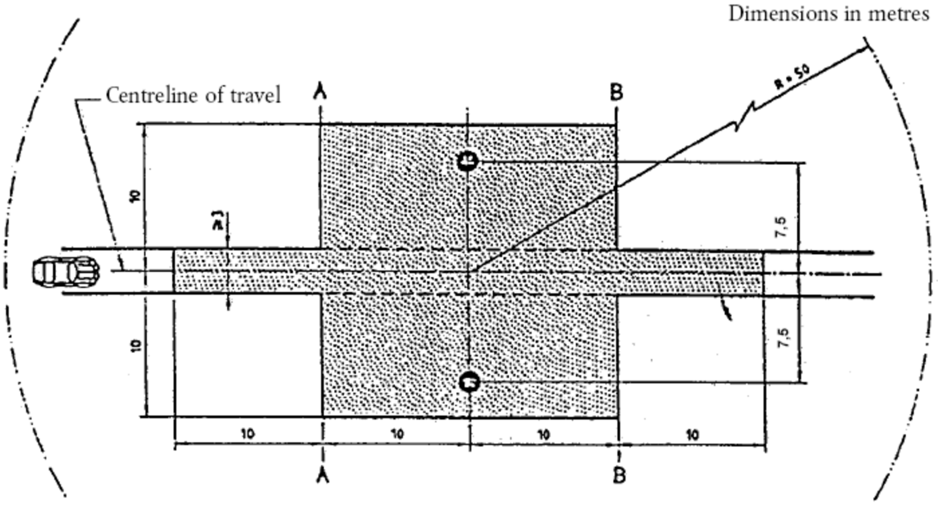

Key

Minimum area covered with test road surface, i.e. test area

Microphone (height 1,2 m)

NB – Ma għandux ikun hemm oġġetti kbar li jirriflettu l-ħsejjes f'dan ir-radju.

Figura 1. Ir-rekwiżiti minimi għall-erja tal-wiċċ tat-test. Il-parti skurata tissejjaħ l-"Erja tat-Test".

3.2. Id-disinn u t-tħejjija tal-wiċċ

3.2.1. Ir-rekwiżiti bażiċi tad-disinn

Il-wiċċ tat-test għandu jissodisfa erba' rekwiżiti tad-disinn.

3.2.1.1. Għandu jkun magħmul minn konkrit dens asfaltat.

3.2.1.2. Id-daqs massimu taż-żrar għandu jkun ta' 8 mm (it-tolleranzi jippermettu minn 6,3 sa 10 mm).

3.2.1.3. Il-ħxuna tal-kisi għandha tkun ta' > 30 mm.

3.2.1.4. Is-sustanza li tgħaqqad għandha tkun bitum mhux modifikat bi grad ta' penetrazzjoni diretta.

3.2.2. Il-linji ta' gwida għad-disinn

Bħala gwida għall-kostruttur tal-wiċċ, fil-Figura 2 qed tintwera kurva għall-gradazzjoni aggregata li se tagħti l-karatteristiċi mixtieqa. Barra minn hekk, it-Tabella 1 tagħti wħud mil-linji gwida għall-kisba tal-istruttura u d-durabilità mixtieqa. Il-kurva tal-gradazzjoni taqbel mal-formula li ġejja:

P (% ta' dak li jgħaddi) = 100 . $(d/d_{max})^{1/2}$

meta:

d = id-daqs tat-toqob kwadri tal-għarbiel, f'mm

d_{max} = 8 mm għall-kurva medja

d_{max} = 10 mm għall-kurva tat-tolleranza ta' taħt

d_{max} = 6,3 mm għall-kurva ta' tolleranza ta' fuq

L-Erbgħa 6 ta' Frar 2013

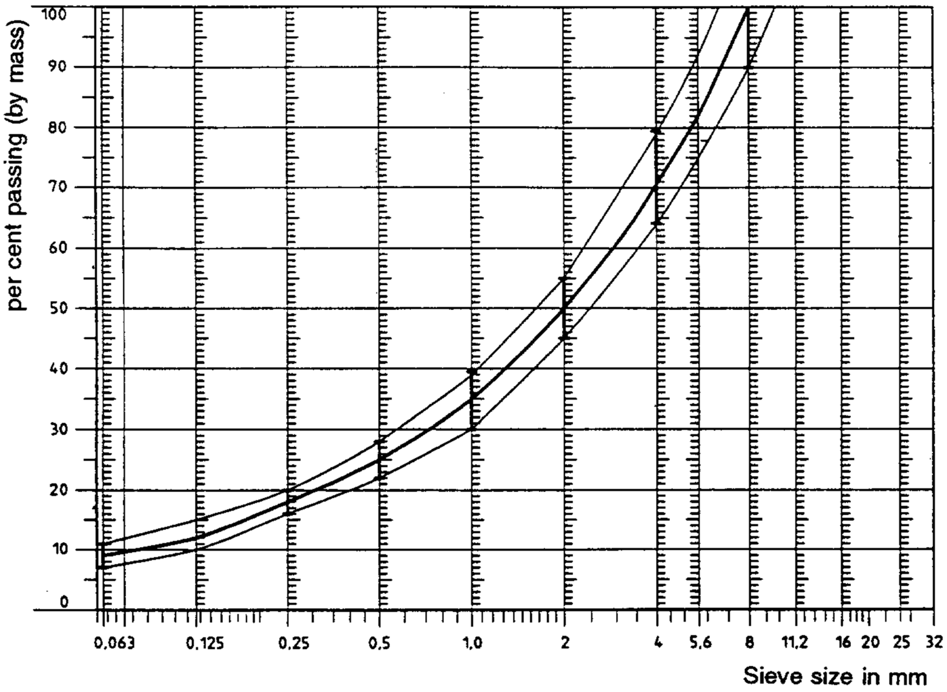

Figura 2: Il-kurva ta' gradazzjoni tal-aggregat fit-taħlita tal-asfalt bit-toleranzi

Barra r-rekwiżiti stipulati taħt il-punti 1 sa 3.2.2, ir-rekwiżiti li ġejjin ***tal-ISO 108:2011*** għandhom jiġu *ssodisfati* ***jew għandu jsir riferiment għall-ISO 10844:1994 għal perjodu ta' tranżizzjoni ta' 5 snin***: **[Em. 54]**

(a) Il-frazzjoni tar-ramel (0,063 mm < id-daqs tat-toqob kwadri tal-għarbiel < 2 mm) għandha tinkludi mhux aktar minn 55 % ramel naturali u mill-inqas 45 % ramel mitħun;

(b) Il-bażi u s-sottobażi għandhom jiżguraw stabbiltà u uniformità tajba, skont l-aħjar prattika fil-kostruzzjoni tat-toroq;

(c) Iż-żrar għandu jitfarrak (100 % tal-uċuħ imfarrka) u jkun ta' materjal b'reżistenza għolja għat-tifrik;

(d) Iż-żrar użat fit-taħlit għandu jinħasel;

(e) L-ebda żrara żejda ma għandha tiġi miżjuda mal-wiċċ;

(f) L-ebusija tas-sustanza li tgħaqqad espressa bħala l-valur PEN għandha tkun ta' 40-60, 60-80 jew saħansitra ta' 80-100, skont il-kundizzjonijiet klimatiċi tal-pajjiż. Għandu jintuża materjal li jgħaqqad li jkun iebes kemm jista' jkun, sakemm dan ikun konsistenti mal-prattika komuni;

(g) It-temperatura tat-taħlita qabel jgħaddi r-romblu minn fuqha għandha tingħażel b'mod li jinkiseb il-kontenut ta' spazji meħtieġ permezz ta' passati tar-romblu sussegwenti. Sabiex tiżdied il-probabbiltà li jiġu sodisfatti l-ispeċifikazzjonijiet tal-punti 2.1. sa 2.4., il-kumpattezza għandha tiġi studjata mhux biss permezz ta' għażla addattata tat-temperatura tat-taħlita, iżda wkoll permezz ta' numru adegwat ta' passati u permezz tal-għażla tal-vettura li trassas it-taħlita.

L-Erbgħa 6 ta' Frar 2013

Tabella 1: Il-linji gwida għad-disinn

	Il-valuri fil-mira		Tolleranzi
	Bil-massa totali tat-taħlita	Bil-massa tal-aggregat	
Il-massa tal-ġebel, b'qies tax-xibka tal-għarbiel b'toqob kwadri (SM) > 2 mm	47,6 %	50,5 %	± 5
Massa ta 'ramel 0,063 < SM < 2 mm	38,0 %	40,2 %	± 5
Massa ta' filler SM < 0,063 mm	8,8 %	9,3 %	± 2
Il-massa tas-sustanza li tgħaqqad (bitum)	5,8 %	Mhux applikabbli	± 0,5
Id-daqs massimu taż-żrar	8 mm		6,3 – 10
L-ebusija tas-sustanza li tgħaqqad	(ara l-punt 3.2.2. (f)		
Il-valur tal-ġebel ippolixxjat (PSV)	> 50		
Kumpattezza, relattiva għall-kumpattezza Marshall	98 %		

4. Il-metodu tat-test

4.1. Il-kejl tal-kontenut tal-ispazji vojta residwi

Għall-fini ta' dan il-kejl, għandhom jittieħdu kampjuni mill-mogħdija f'minn tal-inqas erba' pożizzjonijiet differenti li jkunu mqassma b'mod ugwali fiż-żona tat-test bejn il-linji AA u BB (ara l-Figura 1). Biex jiġi evitat in-nuqqas ta' omoġeneità u ta' uniformità fil-mogħdiji tar-roti, ma għandhomx jittieħdu kampjuni fil-mogħdiji tar-roti stess, imma qribhom. Żewġ kampjuni (bħala minimu) għandhom jittieħdu qrib il-mogħdija tar-roti, u kampjun ieħor (bħala minimu) għandu jittieħed bejn wieħed u ieħor fin-nofs bejn il-mogħdija tar-roti u l-pożizzjoni ta' kull mikrofonu.

Jekk ikun hemm xi suspett li l-ħtieġa tal-omoġeneità ma tkunx se tintlaħaq (ara l-punt 2.4.), għandhom jittieħdu kampjuni minn partijiet oħra addizzjonali tal-erja tat-test.

Il-kontenut ta' spazji residwi għandu jiġi stabbilit għal kull kampjun, imbagħad il-valur medju mill-kampjuni kollha għandu jiġi kkalkulat u mqabbel mar-rekwiżit tal-punt 2.1. Barra minn hekk, l-ebda kampjun uniku ma għandu jkollu valur ta' spazji ogħla minn 10 %. Il-kostruttur tal-wiċċ tat-test għandu jżomm f'moħħu l-problema li tista' tinqala' meta l-erja tat-test tkun imsaħħna b'pajpijiet jew b'wajers tal-elettriku, u jridu jittieħdu kampjuni minn din l-erja. Installazzjonijiet ta' din ix-xorta iridu jiġu ppjanati sew fejn għandhom x'jaqsmu l-postijiet futuri għat-tħaffir tal-kampjuni. Huwa rakkomandat li jitħallew ftit postijiet li jkunu bejn wieħed u ieħor tad-daqs 200 mm x 300 mm fejn ma jkunx hemm l-ebda wajer/pajp jew fejn tal-aħħar jinsabu biżżejjed fil-fond biex ma tiġrilhomx ħsara minħabba l-kampjuni li ttieħdu mis-saff tal-wiċċ.

4.2. Il-koeffiċjent ta' assorbiment tal-ħoss

Il-koeffiċjent ta' assorbiment tal-ħoss (inċidenza normali) għandu jitkejjel bil-metodu tat-tubu tal-impedenza fejn tintuża l-proċedura speċifikata fl-ISO 10534-1: "Acoustics – Determination of sound absorption coefficient and impedance by a tube method." ([1]) ("L-akustika – Id-determinazzjoni tal-koeffiċjent ta' assorbiment tal-ħoss u l-impedenza b'metodu tat-tubu").

Fir-rigward tal-kampjuni tat-test, għandhom jiġu segwiti l-istess rekwiżiti applikati għall-kontenut tal-ispazji vojta residwi (ara l-punt 4.1). L-assorbiment tal-ħoss għandu jitkejjel fl-iskala ta' bejn 400 Hz u 800 Hz u fl-iskala ta' bejn 800 Hz u 1,600 Hz (għal tal-inqas fil-frekwenzi tan-nofs ta' frekwenzi ta' terz ta' ottava), u l-valuri massimi għandhom jiġu identifikati għal dawn iż-żewġ skali ta' frekwenzi. Imbagħad għanda tiġi kkalkulata l-medja ta' dawn il-valuri, għall-kampjuni tat-test kollha, biex jiġi kkostitwit ir-riżultat finali.

4.3. Il-kejl volumetriku tal-makrostruttura

Għall-fini ta' dan l-istandard, il-qisien tal-fond tal-istruttura għandhom jittieħdu fuq mill-inqas 10 pożizzjonijiet li bejniethom hemm l-istess spazju tul il-mogħdija tar-roti tal-istrixxa tat-test, u għandu jittieħed il-valur medju biex jitqabbel mal-fond minimu tal-istruttura speċifikat. Ara l-~~ISO 10844:1994~~ ***ISO10844:2011*** għad-deskrizzjoni ta' din il-proċedura. **[Em. 55]**

([1]) Għandha tiġi ppubblikata.

L-Erbgħa 6 ta' Frar 2013

5. L-istabbiltà biż-żmien u l-manutenzjoni

5.1. L-influwenza taż-żmien

Bħal kwalunkwe wiċċ ieħor, huwa mistenni li l-livell tal-istorbju tat-tajers/triq imkejjel fuq il-wiċċ tat-test jista' jiżdied bi ftit matul l-ewwel 6 sa 12-il xahar wara l-kostruzzjoni.

Il-wiċċ jikseb il-karatteristiċi meħtieġa mhux qabel ma jgħaddu erba' ġimgħat wara l-kostruzzjoni. L-influwenza taż-żmien fuq l-istorbju mit-trakkijiet ġeneralment huwa inqas minn dawk mill-karozzi.

L-istabbilità biż-żmien tiġi ddeterminata prinċipalment bl-ippolixxjar u bil-kompattezza ikkawżati mill-vetturi li jinsaqu fuq il-wiċċ. Għandha tiġi ċċekkjata skont il-perjodu ta' testjar msemmi fil-punt 2.5.

5.2. Il-manutenzjoni tal-wiċċ

Fdalijiet mhux kompatti jew trabijiet li jistgħu jnaqqsu b'mod sinifikanti il-fond effettiv tal-istruttura jridu jitneħħew mill-wiċċ. F'pajjiżi bi klimi xitwin, xi drabi jintuża l-melħ biex iħoll is-silġ. Il-melħ jista' jimmodifika l-wiċċ b'mod temporanju jew saħansitra b'mod permanenti b'tali mod li jżid l-istorbju u għalhekk, il-melħ mhux rakkomandat.

5.3. Il-pavimentar mill-ġdid tal-erja tat-test

Jekk ikun meħtieġ li l-mogħdija tat-test tiġi pavimentata mill-ġdid, normalment ikun meħtieġ li tiġi pavimentata mill-ġdid biss l-istrixxa tat-test (wiesgħa 3 m fil-Figura 1) fejn jinsaqu l-vetturi, sakemm l-erja tat-test barra l-istrixxa tkun issodisfat ir-rekwiżit tal-kontenut ta' spazji residwali jew tal-assorbiment tal-ħoss meta tkejlet.

6. Id-dokumentazzjoni tal-wiċċ tat-test u tat-testijiet imwettqa fuqha

6.1. Id-dokumentazzjoni tal-wiċċ tat-test

Id-dejta li ġejja għandha tingħata f'dokument li jiddeskrivi l-wiċċ tat-test

6.1.1. Fejn tinsab il-mogħdija tat-test.

6.1.2. It-tip ta' sustanza li tgħaqqad, l-ebusija tas-sustanza li tgħaqqad, it-tip tal-aggregat, id-densità massima teoretika tal-konkrit (D_R), il-ħxuna tal-kisi tal-wiċċ u l-kurva ta' gradazzjoni li ġiet iddeterminata minn kampjuni mill-mogħdija tat-test.

6.1.3. Il-metodu tal-kompatezza (eż. it-tip ta' romblu, il-massa tar-romblu, in-numru ta' passati).

6.1.4. It-temperatura tat-taħlita, it-temperatura tal-arja ambjentali u l-veloċità tar-riħ matul it-tqegħid tal-wiċċ.

6.1.5. Id-data ta' meta tqiegħed il-wiċċ u isem il-kuntrattur.

6.1.6. Ir-riżultati tat-testijiet kollha jew għall-inqas l-aktar wieħed reċenti, inkluż:

6.1.6.1. Il-kontenut tal-ispazji vojta residwi ta' kull kampjun.

6.1.6.2. Il-postijiet fl-erja tat-test minn fejn ittieħdu l-kampjuni biex jitkejlu l-ispazji vojta.

6.1.6.3. Il-koeffiċjent ta' assorbiment tal-ħoss ta' kull kampjun (jekk dan ikun tkejjel). Speċifika r-riżultati kemm għal kull kampjun kif ukoll għal kull firxa ta' frekwenzi u l-medja ġenerali.

6.1.6.4. Il-postijiet fiż-żona tat-test minn fejn ittieħdu l-kampjuni biex jitkejjel l-assorbiment.

6.1.6.5. Il-fond tal-istruttura, inkluż in-numru ta' testijiet u d-devjazzjoni standard.

6.1.6.6. L-istituzzjoni responsabbli mit-testijiet skont il-punti 6.1.6.1. u 6.1.6.2. u t-tip ta' tagħmir użat.

6.1.6.7. Id-data tat-test(ijiet) u d-data ta' meta ttieħdu l-kampjuni mill-mogħdija tat-test.

L-Erbgħa 6 ta' Frar 2013

6.2. Id-dokumentazzjoni tat-testijiet tal-istorbju tal-vetturi li twettqu fuq il-wiċċ

Fid-dokument li jiddeskrivi t-test(ijiet) tal-istorbju tal-vetturi, għandu jkun iddikjarat jekk ir-rekwiżiti kollha ta' dan l-istandard ġewx sodisfatti jew le. Skont il-punt 6.1. għandha ssir referenza għal dokument li jiddeskrivi r-riżultati li jivverifikaw dan.

ANNESS VIII

Metodu tal-kejl biex jevalwa l-konformità mad-dispożizzjonijiet tal-emissjoni tal-ħoss addizzjonali

1. Kummenti ġenerali

Dan l-Anness jiddeskrivi il-metodu ta' kejl li jevalwa l-konformità tal-vettura ma' dispożizzjonijiet tal-emissjoni tal-ħoss addizzjonali (ASEP) stipulati fl-Artikolu 8.

Mhux mandatorju li jitwettqu testijiet proprji mal-applikazzjoni għall-approvazzjoni tat-tip. Il-manifattur għandu jiffirma d-dikjarazzjoni tal-konformità stipulata fl-Appendiċi 1 ma' dan l-Anness. L-awtorità tal-approvazzjoni tat-tip tista' titlob informazzjoni addizzjonali dwar id-dikjarazzjoni ta' konformità u twettaq it-testijiet deskritti hawn taħt.

L-analiżi tal-Anness VIII teħtieġ li jsir test skont l-Anness II. It-test speċifikat fl-Anness II għandu jitwettaq fuq l-istess mogħdija tat-test f'kundizzjonijiet simili għal dawk meħtieġa fit-testijiet preskritti f'dan l-Anness.

2. Il-metodu tal-kejl

2.1. L-istrumenti tal-kejl u l-kundizzjoni tal-qisien

Sakemm ma jkunx speċifikat mod ieħor, l-istrumenti tal-kejl, il-kundizzjonijiet tal-qisien u l-kundizzjoni tal-vettura huma ekwivalenti għal dawk speċifikati fil-punti 2 u 3 tal-Anness II.

Jekk il-vettura jkollha modalitajiet differenti li jaffettwaw l-emissjonijiet tal-ħsejjes, il-modalitajiet kollha għandhom jikkonformaw mar-rekwiżiti f'dan l-Anness. Fil-każijiet fejn il-manifattur ikun wettaq testijiet biex jingħataw provi lill-awtorità tal-approvazzjoni tal-konformità ma' dawk ir-rekwiżiti, il-modalitajiet użati matul dawk it-testijiet għandhom jiġu rrappurtati f'rapport tat-test.

2.2. Il-metodu tal-ittestjar

Sakemm ma jkunx speċifikat mod ieħor, għandhom japplikaw il-kundizzjonijiet u l-proċeduri tal-punti 4.1 sa 4.1.2.1.2.2. tal-Anness II. Għall-iskop ta' dan l-Anness, għandhom jitkejlu u jiġu evaluwati testijiet tas-sewqan uniċi.

2.3. Firxa ta' kontroll

Il-kundizzjonijiet tal-operazzjoni huma kif ġej:

Il-veloċità tal-vettura V_{AA_ASEP}: $v_{AA} \geq 20$ km/h

L-aċċelerazzjoni tal-vettura a_{WOT_ASEP}: $a_{WOT} \leq$ ~~5,0~~ **4,0** m/s2 **[Em. 56]**

Il-veloċità tal-magna $n_{BB\ ASEP}$ nBB ≤ 2,0 * PMR-0,222 * s jew

$n_{BB} \leq 0{,}9$ * s, liema minnhom huwa l-inqas

Il-veloċità tal-vettura $V_{BB\ ASEP}$:

jekk l- $n_{BB\ ASEP}$ jintlaħaq f'ger wieħed $v_{BB} \leq 70$ km/h

fil-każijiet l-oħra kollha: $v_{BB} \leq 80$ km/h

il-ġerijiet, k ≤ il-proporzjon tal-ingranaġġ i kif iddeterminat fl-Anness II

Jekk il-vettura, fl-inqas ger validu, ma tiksibx il-veloċità massima tal-magna ta' inqas minn 70 km/h, il-limitu tal-veloċità tal-vettura ikun ta' 80 km/h.

L-Erbgħa 6 ta' Frar 2013

2.4. Il-proporzjonijiet tal-ingranaġġ

Ir-rekwiżiti ASEP li japplikaw għal kull proporzjon ta' ingranaġġ k li jwassal għal riżultati tat-test fi ħdan firxa ta' kontroll kif iddefinita fil-punt 2.3. ta' dan l-Anness.

Fil-każ ta' vetturi bi trasmissjonijiet awtomatiċi, trasmissjonijiet adattivi u CVTs ([1]) ittestjati ma' proporzjonijiet tal-ingranaġġ mhux illokjati, it-test jista' jinkludi bidla fil-proporzjon tal-ingranaġġ għal firxa iktar baxxa u aċċellerazzjoni ogħla. Bidla fil-gerijiet għal firxa ogħla u aċċelerazzjoni iżgħar mhijiex permessa. Taqlib tal-ger (gear shift) li jwassal għal kundizzjoni li mhijiex skont il-kundizzjonijiet ta' limitu għandu jiġi evitat. F'każ bħal dan, huwa permess li jiġu stabbiliti u jintużaw mezzi mekkaniċi jew elettroniċi, inklużi pożizzjonijiet alternati tas-selettur tal-gerijiet.

Sabiex it-test ASEP ikun rappreżentattiv u ripetibbli (għall-Awtorità tal-Approvazzjoni tat-Tip), il-vetturi għandhom ikunu ttestjati bl-użu tal-kalibrar tal-gerboks ta' produzzjoni. **[Em. 57]**

2.5. Kundizzjonijiet fil-mira

L-emissjoni tal-ħoss għandha titkejjel f'kull proporzjon tal-ingranaġġ validu fl-erba' punti tat-test kif speċifikat hawn taħt.

L-ewwel punt tat-test P_1 huwa ddefinit billi tintuża l-veloċità tad-dħul v_{AA} ta' 20 km/h. Jekk ma' tkunx tista' tintlaħaq kundizzjoni ta' aċċelerazzjoni stabbli, il-veloċita għandha tiżdied kull darba b'żieda ta' 5km/h sakemm tintlaħaq aċċelerazzjoni stabbli.

Ir-raba' punt tat-test P_4 huwa ddefinit permezz tal-veloċità massima tal-vettura fil-linja BB' f'dak il-proporzjon tal-ingranaġġ fil-kundizzjonijiet ta' limitu skont il-punt 2.3.

Iż-żewġ punti tat-test l-oħra huma ddefiniti bil-formula segwenti:

Punt tat-test P_j: $v_{BB_j} = v_{BB_1} + ((j - 1)/3) * (v_{BB_4} - v_{BB_1})$ għal j = 2 u 3

Meta:

v_{BB_1} = il-veloċità tal-vettura fil-linja BB' tal-punt tat-test P_1

v_{BB_4} = il-veloċità tal-vettura fil-linja BB' tal-punt tat-test P_4

Tolleranza għal v_{BB_j}:: ±3 km/h

Għal kull punt tat-test għandhom jiġu sodisfatti l-kundizzjonijiet ta' limitu kif speċifikat fil-punt 2.3.

2.6. It-test tal-vettura

Il-mogħdija tal-linja ċentrali tal-vettura għandha ssegwi l-linja CC' mill-aktar qrib possibbli waqt it-test kollu, minn meta l-vettura tavviċina l-linja AA' sakemm il-parti ta' wara tal-vettura tgħaddi l-linja BB'.

Fuq il-linja AA' l-aċċeleratur għandu jkun magħfus għal kollox. Biex tinkiseb aċċelerazzjoni aktar stabbli jew biex jiġi evitat taqlib 'l isfel tal-ger bejn il-linja AA' u BB' tista' tintuża l-preaċċellerazzjoni qabel il-linja AA'. L-aċċeleratur għandu jinżamm magħfus sakemm il-parti ta' wara tal-vettura tilħaq il-linja BB'.

Għal kull prova tat-test separata, il-parametri li ġejjin għandhom ikunu determinati u nnutati:

Il-livell massimu tal-pressjoni tal-ħoss differenzjat-A taż-żewġ naħat tal-vettura, indikat matul kull passaġġ tal-vettura bejn iż-żewġ linji AA' u BB', għandha tkun matematikament imqarrba sal-ewwel ċifra wara l-punt deċimali ($L_{wot,\ kj}$). Jekk jiġi osservat livell għoli ferm fil-ħoss, li jidher biċ-ċar li ma jaqbilx mal-livell ġenerali tal-pressjoni tal-ħoss, il-kejl ma għandux jitqies. Il-naħa xellugija u dik leminija jistgħu jitkejlu f'daqqa jew separatament.

Il-qari tal-veloċità tal-vettura fil-linja AA' u l-linja BB' għandhom jiġu rrappurtati bl-ewwel ċifra sinifikanti wara l-punt deċimali. ($v_{AA,\ kj}$; $v_{BB,\ kj}$)

([1]) Trasmissjonijiet Kontinwament Varjabbli.

L-Erbgħa 6 ta' Frar 2013

Fejn hu applikabbli, il-qari tal-veloċità tal-magna fil-linja AA' u l-linja BB' għandu jiġi rrappurtat bħala valur ta' numru sħiħ ($n_{AA,\ kj}$; $n_{BB,\ kj}$).

L-aċċelerazzjoni ikkalkulata għandha tkun iddeterminata skont il-formula fil-punt 4.1.2.1.2. tal-Anness II u rrapurtata bit-tieni ċifra wara l-punt deċimali ($a_{wot,\ test,\ kj}$).

3. Analiżi tar-riżultati

3.1. Determinazzjoni tal-anchor point (punt ta' rbit) għal kull proporzjon tal-ingranaġġ

Fir rigward tal-qisien fil-ger i jew ger iżjed baxx, l-anchor point (il-punt ta' rbit) jikkonsisti minn livell massimu tal-ħoss L_{woti}, il-veloċità tal-magna rrapportata u l-veloċità tal-vettura n_{woti} fil-linja BB' tal-proporzjon tal-ingranaġġ i tat-test tal-aċċelerazzjoni fl-Anness II.

$L_{anchor,\ i} = L_{woti,\ Anness\ II}$

$n_{anchor,\ i} = n_{BB,\ woti,\ Annex\ II}$

$v_{anchor,\ i} = v_{BB,\ woti,\ Anness\ II}$

Fir-rigward tal-qisien fil-ger i+1, l-anchor point (il-punt ta' rbit) jikkonsisti minn livell massimu tal-ħoss L_{woti}, il-veloċità tal-magna rrapportata u l-veloċità tal-vettura nwoti+1 f'BB' tal-proporzjon tal-ingranaġġ i+1 tat-test tal-aċċelerazzjoni fl-Anness II.

$L_{anchor,\ i+1} = L_{woti+1,\ Anness\ II}$

$n_{anchor,\ i+1} = n_{BB,\ woti+1,\ Anness\ II}$

$v_{anchor,\ i+1} = n_{BB,\ woti+1,\ Anness\ II}$

3.2. L-Inklinazzjoni (Slope) tal-linja tar-rigressjoni għal kull ger

Il-qisien tal-ħoss għandhom jiġu vvalutati bħala funzjoni tal-veloċità tal-magna skont il-punt 3.2.1.

3.2.1. Il-kalkolu tal-inklinazzjoni (Slope) tal-linja ta' rigressjoni għal kull ger

Il-linja ta' rigressjoni lineari hija kkalkolata bl-użu tal-anchor point (il-punt ta' rbit) u l-erba' qisien addizzjonali kkorrelati.

$$Slope_k = \frac{\sum_{j=1}^{5}(n_j - \overline{n})(L_i - \overline{L})}{\sum_{j=1}^{5}(n_j - \overline{n})^2}$$

(f'dB/1000 min^{-1})

Bi: $\overline{L} = \frac{1}{5}\sum_{j=1}^{5} L_j$ u $\overline{n} = \frac{1}{5}\sum_{j=1}^{5} n_j$

fejn n_j = veloċità tal-magna mkejla fuq il-linja BB'

3.2.2. L-inklinazzjoni (Slope) tal-linja tar-rigressjoni għal kull ger

L-inklinazzjoni$_k$ (Slope) partikolari tal-ger għal aktar kalkolazzjoni hija ir-riżultat idderivat minn kalkolu fil-punt 3.2.1 imqarrab sal-ewwel ċifra wara l-punt deċimali, iżda mhux ogħla minn 5 dB/1000 min^{-1}."

3.3. Il-kalkolu taż-żieda lineari tal-livell tal-istorbju mistennija għal kull kejl

Il-livell tal-ħoss $L_{ASEP,\ kj}$ għall-punt tal-kejl j u l-ger k għandhom jiġu kkalkolati bl-użu tal-veloċitajiet tal-magna mkejla għal kull punt tal-kejl, bl-użu tal-iSlope (inklinazzjoni) speċifikat fil-punt 3.2. għall-anchor point (punt ta' rbit) speċifiku għal kull proporzjon tal-ingranaġġ.

L-Erbgħa 6 ta’ Frar 2013

Għal $n_{BB_k,\ j} \leq n_{anchor,\ k}$:

$$L_{ASEP_k,\ j} = L_{anchor_k} + (Slope_k - Y) * (n_{BB_k,\ j} - n_{anchor,\ k})/1000$$

Għal $n_{BB_k,\ j} \leq n_{anchor,\ k}$:

$$L_{ASEP_k,\ j} = L_{anchor_k} + (Slope_k - Y) * (n_{BB_k,\ j} - n_{anchor,\ k})/1000$$

Meta Y = 1

3.4. Kampjuni

Fuq talba tal-awtorità tal-approvazzjoni tat-tip għandhom jitwettqu żewġ testijiet addizzjonali fil-limitu tal-kundizzjonijet skont il-punt 2.3 ta’ dan l-Anness.

4. Interpretazzjoni tar-riżultati

Kull kejl ta’ strobju individwali għandu jiġi evalwat.

Il-livell tal-ħoss ta’ kull punt tal-kejl speċifikat ma għandux jaqbeż il-limiti mogħtija hawn taħt:

$$L_{kj} \leq L_{ASEP_k.j} + x$$

Meta:

x = 3 dB(A) għal vettura bi trasmissjoni awtomatika jew CVTs li ma jillokkjawx

x = 2 dB(A) + valur ta’ limitu L_{urban} tal-Anness II għall-vetturi kollha

Jekk il-livell tal-istorbju imkejjel f’ċertu punt jaqbeż il-limitu, għandu jittieħed il-kejl darbtejn oħra fl-istess punt biex tkun ivverifikata l-inċertezza tal-kejl. Il-vettura tkun għadha konformi mal-ASEP, jekk il-medja tat-tliet qisien validi f’dan il-punt speċifiku tissodisfa l-ispeċifikazzjoni.

5. Referenza għal valutazzjoni tal-ħoss

Il-ħoss ta’ referenza huwa vvalutat f’punt wieħed f’ger wieħed diskret, billi ssir simulazzjoni ta’ kundizzjoni ta’ aċċelerazzjoni li tibda b’veloċita ta’ dħul ta’ v_{aa} ugwali għal 50 km/h u li tassumi veloċità ta’ ħruġ ta’ v_{bb} ugwali għal 61 km/h. Il-konformità tal-ħsejjes f’dan il-punt tista’ tiġi kkalkulata jew permezz tal-użu tar-riżultati fil-punt 3.2.2 u l-ispeċifikazzjoni ta’ hawn taħt jew jiġu evalwati permezz tal-kejl dirett billi jintuża l-ger kif speċifikat hawn taħt.

5.1. Id-determinazzjoni tal-ger k huwa kif ġej:

k = 3 għal kull trasmissjoni manwali u għal trasmissjoni awtomatika b’sa 5 gerijiet;

k = 4 għal trasmissjoni awtomatika b’6 gerijiet jew iktar

Jekk l-ebda ger diskret ma jkun disponibbli, eż. għal trasmissjonijiet awtomatiċi jew għal CVTs li ma jillokkjawx, il-proporzjon tal-ingranaġġ għal aktar kalkolu għandu jkun iddeterminat mir-riżultat tat-test tal-aċċelerazzjoni fl-Anness II bl-użu tal-veloċità rrapportata tal-magna u l-veloċità tal-vettura fuq il-linja BB’.

5.2. Determinazzjoni ta’ veloċità ta’ referenza tal-magna n_{ref_k}

Il-veloċità ta’ referenza tal-magna, $n_{ref_k,}$ għandha tkun ikkalkolata bl-użu tal-proporzjon tal-ingranaġġ K fil-veloċità ta’ referenza ta’ v_{ref} = 61 km/h.

5.3. Kalkolu ta’ L_{ref}

$$L_{ref} = L_{anchor_k} + Slope_k * (n_{ref_k} - n_{anchor_k})/1000$$

L_{ref} għandu jkun inqas minn jew ugwali għal 76 dB(A).

Għall-vetturi mgħammra b’gerboks manwali li jkollha aktar minn erba gerijiet ’il quddiem (forward gears) u mgħammra b’magna li tiżviluppa potenza massima akbar minn 140 kW (UNECE) u proporzjon ta’ potenza massima/massa massima ikbar minn 75 kW/t, l-L_{ref} għandu jkun inqas minn jew ugwali għal 79 dB (A).

L-Erbgħa 6 ta’ Frar 2013

Għall-vetturi mgħammra b’gerboks manwali li jkollha aktar minn erba gerijiet ’il quddiem u mgħammra b’magna li tiżviluppa potenza massima akbar minn 140 kW (UNECE) u proporzjon ta’ saħħa massima/massa massima ikbar minn 75 kW/t, l-L_{ref} għandu jkun inqas minn jew ugwali għal 78 dB (A).

6. Evalwazzjoni tal-ASEP bl-użu tal-prinċipju tal-L_Urban

6.1. Kummenti ġenerali

Din il-proċedura ta’ evalwazzjoni hija alternattiva magħżula mill-manifattur tal-vettura għall-proċedura deskritta fil-punt 3 ta’ dan l-Anness u hija applikabbli għat-teknoloġiji tal-vetturi kollha. Hija r-responsabbiltà tal-manifattur tal-vettura biex jiddetermina l-mod korrett tal-ittestjar. Sakemm ma jkunx speċifikat mod ieħor, it-testijiet kollha u l-kalkulazzjoni għandha tkun kif speċifikat fl-Anness II għal dan ir-Regolament.

6.2. Kalkolu tal-L_{urban} ASEP

Minn kull L_{wot}ASEP kif imkejjel skont dan l-Anness, l-L_{urban} ASEP għandu jiġi kkalkolat kif ġej:

(a) Ikkalkula a_{wot}test ASEP bl-użu tal-kalkolu tal-aċċelerazzjoni mill-punt 4.1.2.1.2.1. jew mill-punt 4.1.2.1.2.2. tal-Anness II għal dan ir-Regolament, kif applikabbli;

(b) Iddetermina l-veloċità tal-vettura (V_{BB} ASEP) f’BB matul it-test tal-L_{wot}ASEP;

(c) Ikkalkula l-kp ASEP kif ġej:

Kp ASEP = 1 – (a_{urban}/a_{wot}testASEP)

Ir-riżultati tat-test fejn l-a_{wot}testASEP ikunu inqas minn a_urban għandhom jitwarrbu.

(d) Ikkalkula l-$L_{urban\ measured}$ ASEP kif ġej:

$L_{urban\ measured}$ ASEP =

LwotASEP – kp_ASEP * (L_{wot}ASEP – L_{crs})

Għal aktar kalkoli, uża l-L_{urban} mill-Anness II għal dan ir-Regolament mingħajr it-tqarrib, inkluż in-numru wara d-deċimali (xx.x).

(e) Ikkalkula l-$L_{urban\ normalised}$ kif ġej:

$L_{urban\ normalized}$ = L_Urban_Measured_ASEP – L_Urban

(f) Ikkalkula l-L_{urban} ASEP kif ġej:

L_{urban} ASEP =

$L_{urban\ normalized}$ – (0,15 * (V_{BB}ASEP – 50))

g) Konformità mal-limiti:

L_{urban} ASEP għandu jkun inqas minn jew ugwali għal 3,0 dB.

Appendiċi 1

Dikjarazzjoni ta’ konformità mad-Dispożizzjonijiet Addizzjonali dwar l-Emissjonijiet tal-Ħsejjes

(Format massimu: A4 (210 × 297 mm))

(L-isem tal-manifattur) jafferma li vetturi ta’ dan it-tip (tip fir-rigward tal-emissjonijiet tal-istorbju tagħha skont ir-Regolament tal-UE Nru. …) jikkonformaw mar-rekwiżiti tal-Artikolu 8 tar-Regolament Nru. .

L-Erbgħa 6 ta' Frar 2013

(L-isem tal-manifattur) jagħmel din id-dikjarazzjoni in bona fede, wara li tkun saret evalwazzjoni xierqa dwar il-prestazzjoni tal-emissjoni tal-ħoss tal-vetturi.

Data:

L-isem tar-rappreżentant awtorizzat:

Firma tar-rappreżentant awtorizzat:

Anness IX

Miżuri li jiżguraw il-livell tal-ħsejjes tal-vetturi elettriċi u ibridi

Dan l-Anness jindirizza s-Sistema ta' Twissija Akustika ta' Vettura (AVAS) għal vetturi tat-trasport tat-triq elettriċi puri jew ibridi (HEV u EV).

A Sistema ta' Twissija Akustika ta' Vettura

1. Definizzjoni

Is-Sistema ta' Twissija Akustika ta' Vettura (AVAS) hija ~~mezz li tiġġenera l-ħoss maħluqa biex tinforma~~ ***sistema għall-vetturi tat-trasport fit-triq elettriċi ibridi u elettriċi, li tipprovdi informazzjoni dwar it-tħaddim tal-vettura*** lil min ikun bil-mixi fit-triq u l-utenti vulnerabbli tat-toroq. **[Em. 58]**

2. Prestazzjoni tas-sistema

Jekk l-AVAS tkun installata fuq il-vettura, għandha tissodisfa r-rekwiżiti msemmija hawn taħt.

3. Il-kundizzjonijiet tal-operat

(a) Metodu tal-ġenerazzjoni tal-ħoss

L-AVAS għandha awtomatikament tiġġenera ħoss fil-firxa minima tal-veloċità tal-vettura mill-bidu sa madwar 20 km/h u matul l-irriversjar jekk applikabbli għal dik il-kategorija ta' vetturi. Meta l-vettura tkun mgħammra b'magna ta' kombustjoni interna li qed topera fil-firxa tal-veloċità tal-vettura ddefinita hawn fuq, l-AVAS tista' ma jkollhiex bżonn li tiġġenera ħoss.

Għall-vetturi b'apparat ta' twissija bil-ħoss għar-rivers, ma huwiex neċessarju li l-AVAS tiġġenera ħoss matul r-rivers.

(b) Pause switch (Swiċċ għal pawża)

L-AVAS tista' jkollha swiċċ li jwaqqaf l-operazzjoni tagħha temporanjament ("pause switch").

Jekk il-pause switch jiġi introdott, madankollu, il-vettura għandha tkun mgħammra wkoll b'apparat li jindika l-istat ta' pawża tal-apparat li jinforma li qed toqrob vettura lis-sewwieq fis-sit tax-xufier.

L-AVAS għandha tibqa' kapaċi li topera mill-ġdid wara li tkun twaqqfet permezz tal-pause switch.

Jekk jitwaħħal fil-vettura, il-pause switch għandu jitqiegħed f'pożizzjoni tali li s-sewwieq ikun jista' jsibu u jimmanipulah faċilment.

L-Erbgħa 6 ta' Frar 2013

(c) L-attenwazzjoni

Il-livell tal-ħoss tal-AVAS jista' jiġi mnaqqas matul il-perjodi ta' tħaddim tal-vettura.

4. It-tip u l-volum tal-ħoss

(a) Il-ħoss li jrid ikun iġġenerat mill-AVAS għandu jkun ħoss kontinwu li jipprovdi informazzjoni li vettura qed titħaddem lil min ikun miexi fit-triq u lill-utenti vulnerabbli tat-toroq. ***Il-ħoss għandu jkun faċilment indikattiv tal-imġiba tal-vettura u għandu jkun simili għall-ħoss ta' vettura tal-istess kategorija mgħammra b'magna tal-kombustjoni interna***.

~~Madankollu, l-ħsejjes li ġejjin u tipi simili ta' ħsejjes mhumiex aċċettabbli:~~

~~(i) Sirena, tromba, sett ta' qniepen intunati (chime), qanpiena u ħsejjes ta' vettura ta' emerġenza~~

~~(ii) Ħsejjes tal-allarm eż. allarm tan-nar, tas-serq, jew tad-duħħan~~

~~(iii) Ħoss intermittenti~~

~~Dawn il-ħsejjes li ġejjin u tipi simili ta' ħsejjes għandhom jiġu evitati:~~

~~(iv) Ħsejjes melodjużi, ħsejjes tal-annimali u l-insetti~~

~~(v) Ħsejjes li jfixklu l-identifikazzjoni ta' vettura u/jew tat-tħaddim tagħha (eż. aċċelerazzjoni, deċelerazzjoni, eċċ.)~~ **[Em. 59]**

(b) Il-ħoss li jrid jiġi ġġenerat mill-AVAS ~~għandu~~ ***jeħtieġ li*** jkun indikattiv faċilment tal-imġiba tal-vettura ***u d-direzzjoni tal-vettura***, per eżempju, permezz ta' varjazzjoni awtomatika tal-livell tal-ħoss jew il-karatteristiċi f'sinkronizzazzjoni mal-veloċità tal-vettura.

(c) Il-livell tal-ħoss li jrid jiġi ġġenerat mill-AVAS ma ~~għandux~~***jistax*** jaqbeż il-livell tal-ħoss approssimattiv għal vettura simili tal-istess kategorija mgħammra b'magna tal-kombustjoni interna u li topera fl-istess kundizzjonijiet.

Konsiderazzjonijiet għall-ambjent:

L-iżvilupp tal-AVAS għandu jagħti konsiderazzjoni għall-impatt tal-istorbju ġenerali tal-komunità. **[Em. 60]**

ANNESS X

L-approvazzjoni tat-tip tal-UE fir-rigward tal-livell tal-ħoss ta' sistemi tal-egżost bħala unitajiet tekniċi separati (sistemi tal-egżost ta' sostituzzjoni)

1. APPLIKAZZJONI GĦALL-APPROVAZZJONI TAT-TIP tal-UE

1.1. L-applikazzjoni għall-approvazzjoni tat-tip tal-KE skont l-Artikolu 7(1) u (2) tad-Direttiva 2007/46/KE fir-rigward ta' sistema tal-egżost ta' sostituzzjoni jew ta' komponent tagħha bħala unità teknika separata għandha tiġi ppreżentata mill-manifattur tal-vettura jew mill-manifattur tal-unità teknika separata kkonċernata.

1.2. L-Appendiċi 1 tinkludi mudell tad-dokument ta' informazzjoni.

1.3. Fuq talba tas-servizz tekniku kkonċernat, l-applikant għandu jippreżenta:

1.3.1. żewġ eżempji tas-sistema li għaliha saret l-applikazzjoni għall-approvazzjoni tat-tip tal-UE,

1.3.2. sistema tal-egżost tat-tip oriġinarjament installat fil-vettura meta ngħatat l-approvazzjoni tat-tip tal-UE,

1.3.3. vettura rappreżentattiva tat-tip li fuqha għandha titwaħħal is-sistema, li tissodisfa r-rekwiżiti tal-punt 2.1 tal-Anness VI, għal dan ir-Regolament.

1.3.4. magna separata li tikkorrispondi għat-tip ta’ vettura deskritta hawn fuq.

2. IL-MARKI

2.4.1. Is-sistema tal-egżost ta’ sostituzzjoni jew il-komponenti tagħha, esklużi l-biċċiet għall-immuntar tal-komponenti mal-karozza u l-pajpijiet, għandu jkollhom:

2.4.1.1. il-marka kummerċjali jew l-isem kummerċjali tal-manifattur tas-sistema ta’ sostituzzjoni u l-komponenti tagħha,

2.4.1.2. id-deskrizzjoni kummerċjali tal-manifattur,

2.4.2. Dawn il-marki għandhom jinqraw biċ-ċar u ma jitħassrux, anki meta s-sistema titwaħħal mal-vettura.

3. L-GĦOTI TAL-APPROVAZZJONI TAT-TIP TAL-UE

3.1. Jekk ir-rekwiżiti rilevanti jkunu sodisfatti, għandha tingħata l-approvazzjoni tat-tip tal-UE skont l-Artikolu 9 (3) u, fejn japplika, l-Artikolu 10(4) tad-Direttiva 2007/46/KE.

3.2. L-Appendiċi 2 tinkludi mudell taċ-ċertifikat tal-approvazzjoni tat-tip tal-UE.

3.3. Numru tal-approvazzjoni tat-tip skont l-Anness VII tad-Direttiva 2007/46/KE għandu jiġi assenjat lil kull tip ta’ sistema tal-egżost ta’ sostituzzjoni jew komponent tagħha approvat bħala unità teknika separata; it-taqsima 3 tan-numru tal-approvazzjoni tat-tip għandha tindika n-numru tad-Direttiva li temenda li kienet applikabbli fil-mument tal-approvazzjoni tat-tip tal-vettura. L-istess Stat Membru ma għandux jassenja l-istess numru lil tip ieħor ta’ sistema tal-egżost ta’ sostituzzjoni jew lil xi komponent tagħha.

4. IL-MARKA TAL-APPROVAZZJONI TAT-TIP

4.1. Kull sistema tal-egżost ta’ sostituzzjoni, jew komponent tagħha, minbarra l-biċċiet għall-immuntar u l-pajpijiet, li tikkonforma ma’ tip approvat skont dan ir-Regolament għandu jkollha marka ta’ approvazzjoni tat-tip tal-UE.

L-Erbgħa 6 ta' Frar 2013

4.2. Il-marka tal-approvazzjoni tat-tip tal-UE għandha tikkonsisti f'rettangolu madwar l-ittra żgħira "e" u warajha l-ittra(i) jew numru distintiv(i) tal-Istat Membru li jkun ta l-approvazzjoni tat-tip:

"1" għall-Ġermanja

"2" għal Franza

"3" għall-Italja

"4" għall-Pajjiżi l-Baxxi

"5" għall-Isvezja

"6" għall-Belġju

"7" għall-Ungerija

"8" għar-Repubblika Ċeka

"9" għal Spanja

"11" għar-Renju Unit

"12" għall-Awstrija

"13" għal-Lussemburgu

"17" għall-Finlandja

"18" għad-Danimarka

"19" għar-Rumanija

"20" għall-Polonja

"21" għall-Portugall

"23" għall-Greċja

"24" għall-Irlanda

"26" għas-Slovenja

"27" għas-Slovakkja

"29" għall-Estonja

"32" għal-Latvja

"34" għall-Bulgarija

"36" għal-Litwanja

"49" għal Ċipru

"50" għal Malta

Għandha tinkludi wkoll fil-viċinanza tar-rettanglu "in-numru bażiku tal-approvazzjoni" li jinsab fit-taqsima 4 tan-numru tal-approvazzjoni tat-tip imsemmmi fl-Anness VII tad-Direttiva 2007/46/KE, ippreċedut biż-żewġ ċifri li jindikaw in-numru ta' sekwenza assenjat lill-emenda teknika maġġuri l-aktar reċenti għal dan ir-regolament li kienet applikabbli fil-mument tal-approvazzjoni tat-tip tal-vettura.

4.3. Il-marka għandha tkun tista' tinqara b'mod ċar u ma tkunx tista' titħassar anke meta s-sistema tal-egżost ta' sostituzzjoni, jew komponent tagħha, tkun installata fil-vettura.

4.4. Eżempju tal-marka ta' approvazzjoni tat-tip tal-UE jidher fl-Appendiċi 3.

5. L-ISPEĊIFIKAZZJONIJIET

5.1. L-ispeċifikazzjonijiet ġenerali

L-Erbgħa 6 ta' Frar 2013

5.1.1. Is-sistema tal-egżost ta' sostituzzjoni, jew il-komponenti tagħha, għandhom ikunu iddisenjati, mibnija u li kapaċi jkunu mmuntati b'tali mod li jassiguraw li l-vettura tkun konformi mad-dispożizzjonijiet ta' din id-Direttiva waqt il-kundizzjonijiet normali tal-użu, minkejja xi vibrazzjonijiet li għalihom tista' tkun soġġetta.

5.1.2. Is-sistema tas-sajlenser, jew il-komponenti tagħha, għandhom ikunu ddisinjati, kostruwiti u kapaċi li jiġu mmuntati b'tali mod li jkun hemm resistenza raġjonevoli għall-fenomenu tal-korużjoni li għalih ikunu esposti wara li jitqiesu l-kundizzjonijiet tal-użu tal-vettura.

5.1.3. Il-preskrizzjonijiet addizzjonali relatati mal-manipulazzjoni u s-sistemi ta' multimodalità manwalment aġġustabbli tal-egżost jew tas-sajlensers.

5.1.3.1. Is-sistemi tas-sajlensers jew tal-egżost kollha għandhom jinbnew b'tali mod li ma jippermettux it-tneħħija faċli tal-baffles, l-exit-cones u partijiet oħra li l-funzjoni primarja tagħhom hija bħala parti miċ-chambers tas-sajlensers/espansjoni. Meta l-inkorporazzjoni ta' parti bħal din tkun inevitabbli, il-metodu tat-twaħħil tagħha għandu jkun tali li t-tneħħija ma tkunx iffaċilitata faċilment (eż. bil-fixings bil-kamin konvenzjonali) u għandha tkun imwaħħla b'tali mod ukoll li t-tneħħija tagħha tikkawża ħsara permanenti/irrikoverabbli lill-assemblaġġ.

5.1.3.2. Sistemi tas-sajlensers jew tal-egżost, b'modalitajiet multipli operattivi manwalment aġġustabbli għandhom jissodisfaw il-ħtiġijiet kollha fil-modalitajiet operattivi kollha. Il-livelli tal-istorbju rrapportati għandhom ikunu dawk li jirriżultaw mill-modalità bl-ogħla livelli ta' storbju.

5.2. L-ispeċifikazzjonijiet fir-rigward tal-livelli tal-istorbju

5.2.1. Il-kundizzjonijiet tal-kejl

5.2.1.1. It-test tal-istorbju tas-sistema tas-sajlenser u s-sistema tas-sajlenser tas-sostituzzjoni għandu jitwettaq bl-istess tajers "normali" (kif iddefinit fil-paragrafu 2.8. tar-Regolament tal-UNECE Nru 117 (ĠU L 231, 29.8.2008 p. 19). It-testijiet ma għandhomx jitħallew li jsiru b'tajers ta' "użu speċjali" jew tajers "tas-silġ" kif iddefinit fil-paragrafi 2.9 u 2.10 tar-Regolament tal-UNECE Nru 117. Tajers bħal dawn jistgħu jzidu l-livell tal-istorbju tal-vettura jew ikollhom effett ta' masking fuq it-tqabbil tal-prestazzjoni tat-tnaqqis tal-istorbju. It-tajers jistgħu jkunu ta' kundizzjoni użata iżda għandhom jissodisfaw ir-rekwiżiti legali għall-użu fit-traffiku.

5.2.2. Il-prestazzjoni tat-tnaqqis tal-istorbju tas-sistema tas-sajlensers ta' sostituzzjoni jew tal-komponenti ta' din is-sistema għandha tiġi vverifikata permezz tal-metodi deskritti fl-Artikolu 7 u 8 u l-punt 1 tal-Anness II. B'mod partikolari, għall-applikazzjoni ta' dan il-punt, se ssir referenza għal-livell ta' emendi ta' dan ir-Regolament li kien fis-seħħ fiż-żmien tal-approvazzjoni tat-tip tal-vettura l-ġdida.

(a) Il-kejl bil-vettura miexja

Meta sistema tas-sajlensers ta' sostituzzjoni, jew il-komponenti tagħha, jiġu mmuntati fuq il-vettura deskritta fil-punt 1.3.3., il-livelli tal-istorbju miksuba għandhom jissodisfaw waħda mill-kundizzjonijiet li ġejjin:

(i) Il-valur imkejjel (imqarrab sal-eqreb numru sħiħ) ma għandhux jaqbeż b'aktar minn 1 dB (A) il-valur tal-approvazzjoni tat-tip miksub skont dan ir-Regolament bit-tip ta' vettura kkonċernata.

(ii) Il-valur imkejjel (qabel kull tqarrib sal-eqreb numru sħiħ) ma għandux jaqbeż b'aktar minn 1 dB (A) il-valur imkejjel tal-istorbju (qabel kull tqarrib għall-eqreb numru sħiħ) fuq il-vettura msemmija fil-punt 1.3.3., meta din tkun mgħammra b'sistema ta' sajlenser li tikkorrispondi mat-tip mwaħħal mal-vettura meta tiġi ppreżentata għal approvazzjoni tat-tip skont dan ir-Regolament.

Meta jintgħażel li jsir tqabbil inkruċjat tas-sistema ta' sostituzzjoni mas-sistema oriġinali, għall-applikazzjoni tal-punt 4.1.2.1.4.2. u/jew il-punt 4.1.2.2.1.2. tal-Anness II ta' dan ir-Regolament, ikun permess li jkun hemm bidla fil-ger għal aċċellerazzjonijiet ogħla, u l-użu ta' mezzi mekkaniċi jew elettroniċi li jipprevjenu din il-waqgħa fil-ger mhuwiex obbligatorju. Jekk f'dawn il-kundizzjonijiet il-livell tal-istorbju tal-vettura tat-test jogħla iktar mill-valuri tal-konformità tal-produzzjoni (conformity of production – COP), is-servizz tekniku għandu jiddeċiedi dwar ir-rappreżentattività tal-vettura tat-test.

L-Erbgħa 6 ta' Frar 2013

(b) Kejl bil-vettura wieqfa

Meta s-sistema tas-sajlensers ta' sostituzzjoni, jew il-komponenti tagħha, jiġu mmuntati fuq il-vettura deskritta fil-punt 1.3.3., il-livelli tal-istorbju miksuba għandhom jissodisfaw waħda mill-kundizzjonijiet li ġejjin:

(i) Il-valur imkejjel (imqarrab sal-eqreb numru sħiħ) ma għandux jaqbeż b'aktar minn 2 dB(A) tal-valur tal-approvazzjoni tat-tip miksub skont dan ir-Regolament bit-tip ta' vettura kkonċernata.

(ii) Il-valur imkejjel (qabel kull tqarrib għall-eqreb numru sħiħ) ma għandhux jaqbeż b'aktar minn 2 dB (A) il-valur tal-ħoss imkejjel (qabel kull tqarrib għall-eqreb numru sħiħ) fuq il-vettura msemmija fil-punt 1.3.3., meta din tkun mgħammra b'sistema ta' sajlensers li tikkorrispondi għat-tip li jkun imwaħħal mal-vettura meta tiġi ppreżentata għall-approvazzjoni tat-tip skont dan ir-Regolament.

5.2.3. Barra mir-rekwiżiti tal-Anness II, kull sistema tas-sajlensers ta' sostituzzjoni, jew komponent, trid/irid t/jissodisfa l-ispeċifikazzjonijiet applikabbli tal-Anness VIII ta' dan ir-Regolament. Għal tipi ta' vetturi approvati qabel id-dħul fis-seħħ ta' dan ir-Regolament u b'mod partikolari ir-rekwiżiti tal-Anness VIII (ASEP) l-ispeċifikazzjonijiet tal-punti 5.2.3.1. sa 5.2.3.3. ta' dan l-Anness ma japplikawx.

5.2.3.1. Meta s-sistema tas-sajlenser ta' sostituzzjoni, jew komponent tagħha, ikunu sistemi jew komponenti b'ġeometrija varjabbli, fl-applikazzjoni għall-approvazzjoni tat-tip il-manifattur għandu jipprovdi dikjarazzjoni (b'konformità mal-Appendiċi 1 tal-Anness VIII) li tgħid li t-tip ta' sistema ta' sajlensers li jrid jiġi approvat jikkonforma mar-rekwiżiti tal-punt 5.2.3 ta' dan l-Anness. L-awtorità tal-approvazzjoni tat-tip tista' tirrikjedi li kull test relevanti jivverifika l-konformità tat-tip tas-sistema tas-sajlensers mad-dispożizzjonijiet addizzjonali tal-emissjonijiet tal-ħsejjes.

5.2.3.2. Meta s-sistema tas-sajlensers ta' sostituzzjoni, jew komponent tagħha, ma jkunux sistemi b'ġeometrija varjabbli, huwa biżżejjed li għall-applikazzjoni għall-approvazzjoni tat-tip il-manifattur jipprovdi dikjarazzjoni (skont l-Appendiċi 1 tal-Anness VIII) li tistqarr li t-tip ta' sistema tas-sajlensers li jrid jiġi approvat huwa konformi mar-rekwiżiti tal-punt 5.2.3 ta' dan l-Anness.

5.2.3.3. Din id-dikjarazzjoni ta' konformità għandha tgħid hekk: "(L-isem tal-manifattur) jixhed li s-sistema ta' sajlensers ta' dan it-tip tikkonforma mar-rekwiżiti tal-punt 5.2.3. tal-Anness X tar-Regolament (UE) Nru …. [dan ir-Regolament]. (L-isem tal-manifattur) jagħmel din id-dikjarazzjoni in bona fede, wara li ssir valutazzjoni xierqa ta' inġinerija tal-prestazzjoni tal-emissjonijiet tal-ħsejjes applikabbli fuq il-firxa applikabbli ta' kundizzjonijiet.

5.3. Kejl tal-prestazzjonijiet tal-vettura

5.3.1. Is-sistema tal-egżost tas-sostituzzjoni, jew il-komponenti tagħha, għandhom ikunu tali li jassiguraw li l-imġieba tal-vettura tkun komparabbli ma' dik miksuba bit-tgħamir oriġinali tas-sistema tas-sajlenser jew tal-komponenti tagħha.

5.3.2. Is-sistema tas-sajlenser ta' sostituzzjoni jew, skont l-għażla tal-manifattur, il-komponenti ta' din is-sistema għandhom jitqabblu mas-sistema tas-sajlenser oriġinali jew il-komponenti, li huma ukoll f'kundizzjoni tajba, suċċessivament immuntati fuq il-vettura msemmija fil-punt 1.3.3.

5.3.3. Il-verifika għandha titwettaq billi titkejjel il-kontrapressjoni skont il-punt 5.3.4.

Il-valur imkejjel bis-sistema tas-sajlensers ta' sostituzzjoni ma għandux jaqbeż il-valur imkejjel bit-tgħamir tas-sistema oriġinali tas-sajlenser b'aktar minn 25 % skont il-kundizzjonijiet imsemmija hawn taħt.

5.3.4. Il-metodu tat-test

5.3.4.1. Il-metodu tat-test bil-magna

Il-kejl għandu jitwettaq fuq il-magna msemmija fil-punt 1.3.4 igganċjata ma' dinamometru. Bil-valv tal-aċċeleratur kompletament miftuħ, il-bank għandu jkun aġġustat b'tali mod li jikseb il-veloċità tal-magna (S) li tikkorrispondi mal-potenza massima nominali tal-magna.

L-Erbgħa 6 ta' Frar 2013

Għall-kejl tal-kontrapressjoni, id-distanza li fiha vit tal-pressjoni għandu jitqiegħed mill-manifold tal-eġżost hija indikata fl-Appendiċi 5.

5.3.4.2. Il-metodu tat-test bil-vettura

Il-kejl għandu jitwettaq fuq il-vettura msemmija fil-punt 1.3.3. It-test għandu jsir jew fuq it-triq jew fuq dinamometru romblu.

Bil-valv tal-aċċelleratur kompletament miftuħ, il-magna għandha tiġi mgħobbija b'tali mod li tikseb il-veloċità tal-magna (S) li tikkorrispondi mal-potenza massima nominali tal-magna.

Għall-kejl tal-kontrapressjoni, id-distanza li fiha il-vit tal-pressjoni għandu jitqiegħed mill-manifold tal-eġżost hija indikata fl-Appendiċi 5.

5.4. Speċifikazzjonijiet addizzjonali fir-rigward tas-sistemi tas-sajlensers ta' sostituzzjoni jew komponenti li fihom materjali fibrużi li jtaffu l-ħsejjes

5.4.1. Kummenti ġenerali

Il-materjali fibrużi li jtaffu l-ħsejjes jistgħu jintużaw biss fis-sistemi tas-sajlenser jew fil-komponenti tagħhom fejn titlaħaq kwalunkwe waħda minn dawn il-kundizzjonijiet;

(a) Il-gass tal-egżost ma jkunx f'kuntatt mal-materjali fibrużi;

(b) Is-sistema tas-sajlenser jew il-komponenti tagħha ikunu tal-istess familja ta' disinn tas-sistemi jew tal-komponenti tas-sistemi li għalihom ġie ppruvat, waqt il-proċess tal-approvazzjoni tat-tip skont ir-rekwiżiti ta' dan ir-Regolament, li mhumiex suġġetti għad-deterjorament.

Jekk l-ebda waħda minn dawn il-kundizzjonijiet ma tintlaħaq, is-sistema sħiħa tas-sajlenser jew il-komponent tagħha jkollhom iġarrbu kundizzjonament konvenzjonali permezz ta' waħda fost tliet installazzjonijiet u proċeduri deskritti hawn taħt.

5.4.1.1. Tħaddim kontinwu fit-triq għal 10 000 km

5.4.1.1.1. 50 ± 20 % ta' din l-operazzjoni għandu jikkonsisti minn sewqan urban u l-bqija tal-operazzjoni għandha tikkonsisti minn ġirjiet ta' distanzi twal b'veloċità għolja; it-tħaddim kontinwu fit-triq jista' jiġi sostitwit minn programm korrispondenti fuq il-mogħdija tat-test.

Iż-żewġ reġimi ta' veloċità għandhom jalternaw mill-inqas darbtejn.

Il-programm komplut tat-test irid jinkludi minimu ta' 10 waqfiet ta' mill-inqas tliet sigħat sabiex ikunu riprodotti l-effetti ta' tberrid u ta' xi kondensazzjoni li tista' tkun iffurmat.

5.4.1.2. L-ikkondizzjonar fuq bank tat-test

5.4.1.2.1. Bl-użu ta' partijiet standard u billi jiġu osservati l-istruzzjonijiet tal-manifattur tal-vettura, is-sistema tas-sajlenser jew il-komponenti tagħha iridu jitwaħħlu mal-vettura li tissemma fil-punt 1.3.3. jew mal-magna li tissemma fil-punt 1.3.4.. Fl-ewwel każ, il-vettura trid tkun immuntata fuq dinanometru romblu. Fit-tieni każ, il-magna trid tkun igganċjata ma' dinanometru.

5.4.1.2.2. It-test għandu jitwettaq f'perjodi ta' sitt sigħat b'waqfa ta' mill-anqas 12-il siegħa bejn kull perjodu sabiex ikunu riprodotti l-effetti tat-tberrid u xi kondensazzjoni li tista' sseħħ.

5.4.1.2.3. Matul kull perjodu ta' sitt sigħat, il-magna għandha titħaddem skont il-kundizzjonijiet li ġejjin:

(a) Ħames minuti b'veloċità mingħajr ingranaġġ;

(b) Sekwenza ta' siegħa bi 1/4 tagħbija bi 3/4 tal-veloċità massima nominali (S);

(c) Sekwenza ta' siegħa b'1/2 tagħbija bi 3/4 tal-veloċità massima nominali (S);

(d) Sekwenza ta' 10 minuti b'tagħbija sħiħa bi 3/4 tal-veloċità massima nominali (S);

(e) Sekwenza ta' 15-il minuta b'1/2 tagħbija b'veloċità massima nominali (S);

(f) Sekwenza ta' 30 minuta bi 1/4 tagħbija b'veloċità massima nominali (S).

Kull perjodu għandu jkun magħmul minn żewġ settijiet maqsumin f'sekwenza ta' dawk il-kundizzjonijiet f'ordni konsekuttiva minn (a) sa (f).

5.4.1.2.4. Matul it-test, is-sistema tas-sajlenser jew il-komponenti tagħha ma għandhomx jitberrdu b'riħ sfurzat li jissimula l-arja li normalment tgħaddi madwar il-vettura.

Madankollu, fuq talba tal-manifattur, is-sistema tas-sajlenser tista' titberred sabiex ma taqbiżx it-temperatura rreġistrata fil-bokka tagħha meta l-vettura tkun għaddejja b'veloċità massima.

5.4.1.3. L-ikkondizzjonar bil-pulsazzjoni

5.4.1.3.1. Is-sistema tas-sajlenser jew il-komponenti tagħha għandhom ikunu mmuntati mal-vettura msemmja fil-punt 1.3.3 jew mal-magna imsemmija fil-punt 1.3.4. Fl-ewwel każ, il-vettura għandha titqiegħed fuq dinanometru romblu, u, fit-tieni każ, il-magna għandha titqiegħed fuq dinamometru.

5.4.1.3.2. L-apparat tat-test, li dijagramma dettaljata tiegħu qed tintwera fil-Figura 1 tal-Appendiċi 1 tal-Anness IV, irid jitwaħħal fil-bokka tas-sistema tas-sajlenser. Kwalunkwe apparat ieħor li jipprovdi riżultati ekwivalenti huwa aċċettabbli.

5.4.1.3.3. L-apparat tat-test għandu jkun aġġustat b'tali mod li l-fluss tal-gass tal-egżost ikun interrott alternattivament u jerġa jitqabbad permezz ta' valv ta' azzjoni rapida għal 2 500-il ċiklu.

5.4.1.3.4. Il-valv għandu jiftaħ meta l-kontrapressjoni tal-gass tal-egżost, imkejjel mill-anqas 100 mm 'l isfel mil-flanġ tad-dħul, jilħaq valur ta' bejn 35 u 40 kPa. Għandu jagħlaq meta din il-pressa ma tvarjax b'aktar minn 10 % mill-valur stabilizzat tiegħu bil-valv miftuħ.

5.4.1.3.5. It-time-delay switch għandu jkun stabbilit għad-dewmien tal-ħruġ tal-gass tal-egżost li jirriżulta mid-dispożizzjonijiet stabbiliti fil-punt 5.4.1.3.4.

5.4.1.3.6. Il-veloċità tal-magna għandha tkun ta' 75 % tal-veloċità (S) li fiha l-magna tiżviluppa l-potenza massima.

5.4.1.3.7. Il-potenza indikata mid-dinamometru għandha tkun ugwali għal 50 % tal-potenza bil-valv tal-aċċeleratur miftuħ kollu mkejla b'75 % tal-veloċità tal-magna (S).

5.4.1.3.8. Kull toqba għall-iskular tal-likwidi għandha tingħalaq matul it-test.

5.4.1.3.9. It-test kollu għandu jitwettaq fi żmien 48 siegħa. Jekk jinħtieġ, wara kull siegħa se jkun osservat perjodu wieħed ta' tberrid.

5.4.1.3.10. Wara l-kondizzjonament, il-livell tal-ħoss jiġi kkontrollat skont il-punt 5.2.

6. Estensjoni tal-approvazzjoni

Il-manifattur tas-sistema tas-sajlenser jew ir-rappreżentant debitament akkreditat tiegħu jistgħu jitolbu estensjoni tal-approvazzjoni għal tipi oħra ta' vetturi mingħand id-dipartiment amministrattiv li jkun ta l-approvazzjoni għas-sistema tas-sajlensers għal tip wieħed jew diversi tipi ta' vetturi.

Il-proċedura hija dik deskritta fil-punt 1. Avviż tal-estensjoni tal-approvazzjoni (jew ir-rifjut ta' estensjoni) għandhom jiġu komunikati lill-Istati Membri skont il-proċedura speċifikata fid-Direttiva 2007/46/KE.

7. Modifika tat-tip ta' sistema tas-sajlenser

Fil-każ ta' modifiki tat-tip approvat skont dan ir-Regolament, għandhom japplikaw l-Artikoli 13 sa 16 u l-Artikolu 17(4) tad-Direttiva 2007/46/KE.

8. Il-konformità tal-produzzjoni

8.1. Il-miżuri biex jiżguraw il-konformità tal-produzzjoni għandhom jittieħdu skont ir-rekwiżiti stipulati fl-Artikolu 12 tad-Direttiva 2007/46/KE.

8.2. Dispożizzjonijiet speċjali:

8.2.1. It-testijiet imsemmija fil-punt 2.3.5 tal-Anness X tad-Direttiva 2007/46/KE huma dawk preskritti fl-Anness VI ta' dan ir-Regolament.

L-Erbgħa 6 ta' Frar 2013

8.2.2. Il-frekwenza tal-ispezzjonijiet imsemmija fil-punt 3 tal-Anness X tad-Direttiva 2007/46/KE normalment hija darba kull sentejn.

Appendiċi 1

Dokument ta' Informazzjoni Nru … rigward l-approvazzjoni tat-tip tal-UE bħala unità teknika separata ta' sistemi tal-egżost għal vetturi bil-mutur (ir-Regolament …)

L-informazzjoni li ġejja, jekk applikabbli, għandha tiġi ppreżentata fi tliet kopji u għandha tinkludi werrej. Kull illustrazzjoni għandha tiġi ppreżentata fi skala xierqa u b'dettall suffiċjenti fuq daqs ta' A4 jew f'folder ta' format A4. Ir-ritratti, jekk ikun hemm, għandhom ikunu ddettaljati biżżejjed.

Jekk is-sistemi, il-komponenti jew l-unitajiet tekniċi separati ikollhom il-kontrolli elettroniċi, għandha tingħata informazzjoni dwar kif jaħdmu.

0. Kummenti ġenerali

0.1. L-għamla (l-isem kummerċjali tal-manifattur):

0.2. It-tip u d-deskrizzjoni(ijiet) kummerċjali ġenerali:

0.5. L-isem u l-indirizz tal-manifattur

0.7. Fil-kaz ta' komponenti u unitajiet tekniċi separati, il-post u l-metodu tat-twaħħil tal-marka ta' approvazzjoni tal-UE:

0.8. L-indirizz(i) tal-impjant(i) fejn isir l-immuntar:

1. Id-deskrizzjoni tal-vettura li għaliha huwa maħsub it-tagħmir (jekk it-tagħmir huwa maħsub li jiġi installat fuq aktar minn tip wieħed ta' vettura, l-informazzjoni mitluba taħt dan il-punt għandha tingħata għal kull tip ikkonċernat)

1.1. L-għamla (l-isem kummerċjali tal-manifattur):

1.2. It-tip u d-deskrizzjoni(ijiet) kummerċjali ġenerali:

1.3. Il-mezz ta' identifikazzjoni tat-tip, jekk ikun immarkat fuq il-vettura:

1.4. Il-kategorija tal-vettura:

1.5. In-numru tal-approvazzjoni tat-tip tal-UE fir-rigward tal-livell tal-ħoss:

1.6. L-informazzjoni kollha msemmija fil-punti 1.1. sa 1.4. taċ-ċertifikat ta' approvazzjoni tat-tip li jikkonċerna l-vettura (l-Anness I, l-Appendiċi 2 ta' dan ir-Regolament):

1. Informazzjoni addizzjonali

1.1. Il-kompożizzjoni tal-unità teknika separata:

1.2. Il-marka kummerċjali jew l-isem kummerċjali tat-tip(i) ta' vettura bil-mutur li magħha għandu jiġi installat is-sajlenser (1)

1.3. It-tip(i) ta' vettura u n-numru(i) tal-approvazzjoni tat-tip tagħha/tagħhom:

1.4. Il-magna

1.4.1. It-tip (tqabbid bl-ispark plaggs, dijżil):

1.4.2. Iċ-ċikli: two-stroke, four-stroke:

1.4.3. Il-kapaċità ċilindrika totali:

L-Erbgħa 6 ta' Frar 2013

1.4.4. Il-potenza massima nominali tal-magna … kW at … min^{-1}

1.5. In-numru ta' proporzjonijiet tal-ingranaġġ:

1.6. Il-proporzjonijiet tal-ingranaġġ użati:

1.7. Il-proporzjonijiet(s) tal-fusijiet motorizzati:

1.8. Il-valuri tal-livell tal-ħsejjes:

vettura miexja: … dB (A), veloċità stabbilizzata qabel l-aċċelerazzjoni

fi … km/h;

vettura wieqfa dB (A), bil- … min^{-1}

1.9. Il-valur tal-kontrapressjoni:

1.10. Kull restrizzjoni fir-rigward ta' rekwiżiti ta' użu u ta' mmuntar:

2. Rimarki:

3. Deskrizzjoni tat-tagħmir

3.1. Deskrizzjoni tas-sistema tal-egżost ta' sostituzzjoni li tindika l-pożizzjoni relattiva ta' kull komponent tas-sistema, flimkien mal-istruzzjonijiet tal-immuntar:

3.2. Illustrazzjonijiet dettaljati ta' kull komponent, b'mod li jkunu jistgħu jinstabu u jiġu identifikati b'mod faċli, u referenza għall-materjali użati. Dawn l-illustrazzjonijiet għandhom jindikaw il-post li jkun hemm ipprovdut għat-twaħħil obbligatorju tal-approvazzjoni tat-tip tal-UE

Data, Fajl

Appendiċi 2

MUDELL

IĊ-ĊERTIFIKAT TAL-APPROVAZZJONI TAT-TIP TAL-UE

(Format Massimu: A4 (210 × 297 mm))

It-timbru tal-amministrazzjoni

Komunikazzjoni li tikkonċerna

— l-approvazzjoni tat-tip ([1])

— l-estensjoni tal-approvazzjoni tat-tip ([1])

— ir-rifjut tal-approvazzjoni tat-tip ([1])

— l-irtirar tal-approvazzjoni tat-tip ([1])

ta' tip ta' vettura/komponent/unità teknika separata ([1]) fir-rigward tar-Regolament Nru. .

In-numru tal-approvazzjoni tat-tip.

Ir-raġuni għall-estensjoni:

([1]) Ħassar kif xieraq.

L-Erbgħa 6 ta' Frar 2013

TAQSIMA I

0.1. L-għamla (l-isem kummerċjali tal-manifattur):

0.2. It-tip u d-deskrizzjoni(ijiet) kummerċjali ġenerali:

0.3. Il-meżżi tal-identifikazzjoni tat-tip jekk immarkat fuq il-vettura/komponent/unità teknika separata ([1]) ([2]):

0.3.1. Fejn tinsab dik il-marka:

0.4. Il-kategorija tal-vettura ([3]):

0.5. L-isem u l-indirizz tal-manifattur:

0.7. Fil-kaz ta' komponenti u unitajiet tekniċi separati, il-post u l-metodu tat-twaħħil tal-marka ta' approvazzjoni tal-UE:

0.8. L-indirizz(i) tal-impjant(i) fejn isir l-immuntar:

TAQSIMA II

1. Informazzjoni addizzjonali (fejn applikabbli): Ara l-Addendum
2. Is-servizz tekniku responsabbli mit-twettiq tat-testijiet:
3. Id-data tar-rapport tat-test:
4. In-numru tar-rapport tat-test:
5. Rimarki (jekk ikun hemm): Ara l-Addendum
6. Post:
7. Data:
8. Firma:
9. L-indiċi għall-pakkett tal-informazzjoni ippreżentat lill-awtorità tal-approvazzjoni, li jista' jinkiseb fuq talba, huwa mehmuż

([1]) Ħassar kif xieraq.

([2]) Jekk il-mezz ta' identifikazzjoni tat-tip ikun fih karattri li mhumiex rilevanti għad-deskrizzjoni tat-tip ta' vettura, ta' komponent jew ta' unità teknika separata koperti biċ-ċertifikat ta' approvazzjoni tat-tip, karattri bħal dawn għandhom ikunu rappreżentati fid-dokumentazzjoni bis-simbolu: "?" (eż.ABC??123??).

([3]) Kif iddefinit skont it-Taqsima A tal-Anness IIA tad-Direttiva 2007/46/KE

L-Erbgħa 6 ta' Frar 2013

Appendiċi 3

Mudell għall-marka tal-approvazzjoni tat-tip tal-KE

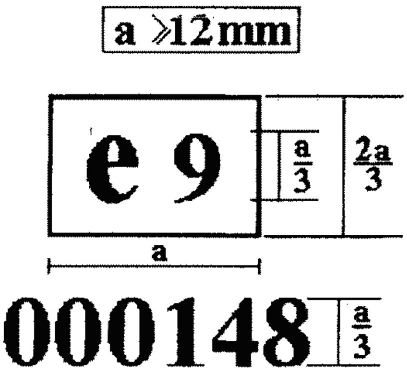

Is-sistema tal-egżost, jew il-komponent tagħha, li jkollhom il-marka ta' approvazzjoni tat-tip tal-UE kif tidher hawn fuq huwa tagħmir li ġie approvat fi Spanja (e 9) skont ir-Regolament Nru. bin-numru tal-approvazzjoni bażiku 0148.

Iċ-ċifri użati huma biss indikattivi.

Appendiċi 4

L-apparat tat-test

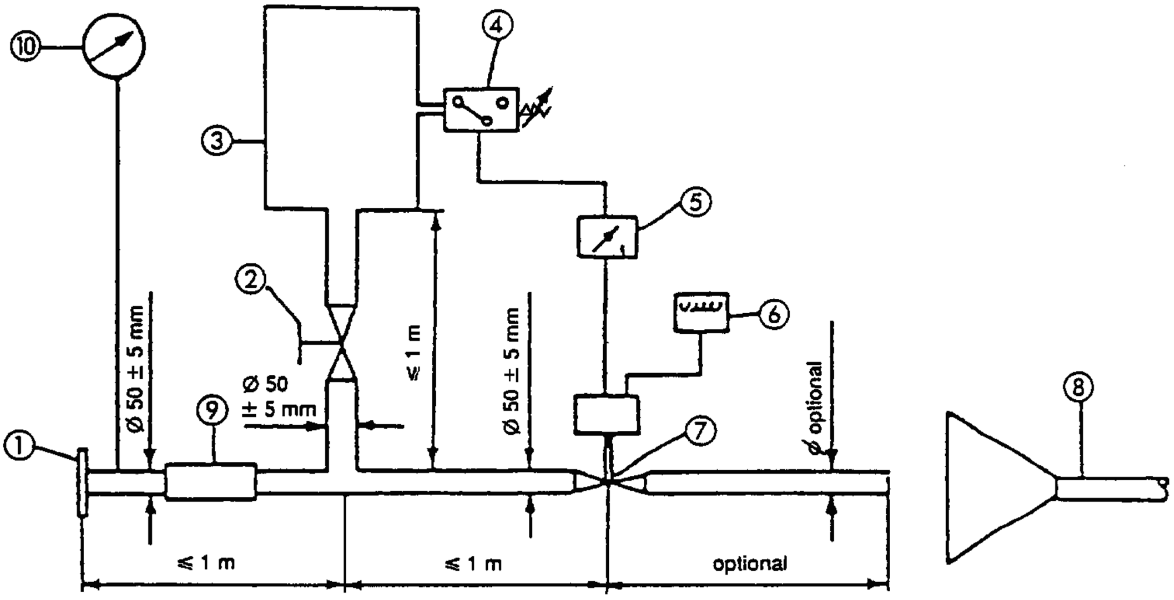

1. Flanġ tal-bokka jew sleeve – konnessjoni man-naħa ta' wara tas-sistema sħiħa tas-sajlenser li trid tiġi ttestjata.

2. Il-valv li jirregola (mħaddem bl-idejn).

3. Kompartiment kompensatorju minn 35 sa 40 l.

4. L-iswiċċ tal-pressa 5 $k_{P}a$ sa 250 $k_{P}a$ – biex jiftaħ il-komponent 7.

5. Time delay switch – biex jagħlaq il-komponent 7.

6. L-apparat li jgħodd l-impulsi.

7. Quick response valve (valv tar-reazzjoni rapida) – bħall-valv ta' sistema tal-brejk tal-egżost b'dijametru ta' 60 mm, imħaddem b'ċilindru pnewmatiku b'output ta' 120 N b'400 kPa. Il-ħin ta' reazzjoni, kemm biex jinfetaħ kif ukoll biex jingħalaq, ma jridx jaqbeż iż-0,5 ta' sekonda.

8. L-evakwazzjoni tal-gass tal-egżost.

9. Il-pajp flessibbli.

10. L-apparat li jkejjel il-pressjoni.

Appendiċi 5

Il-punti tal-kejl – Kontrapressjoni

Eżempji possibbli ta' punti ta' kejl għal testijiet għal telf ta' pressjoni. Il-punt preċiż tal-kejl għandu jiġi speċifikat fir-rapport tat-test. Għandu jkun f'erja fejn il-fluss tal-gass huwa regolari.

1. Figura 1

Pajp wieħed

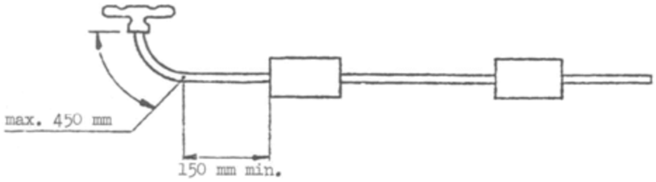

2. figura 2

Partly twin pipe [1]

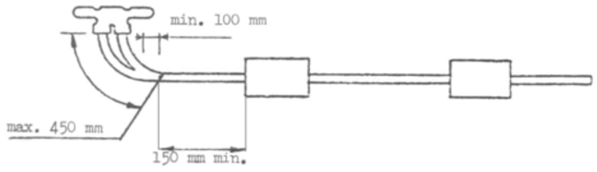

[1] Jekk mhux possibbli, irreferi għall-figura 3.

3. Figura 3

Twin pipe

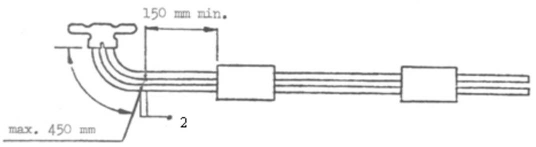

[2] Żewġ punti ta' kejl, qari wieħed.

L-Erbgħa 6 ta' Frar 2013

ANNESS XI

Il-kontrolli fuq il-konformità tal-produzzjoni għal sistema tal-egżost bħala unità teknika separata

1. Kummenti ġenerali

Dawn ir-rekwiżiti jaqblu ma' testijiet li jsiru biex tiġi kkontrollata l-konformità ta' produzzjoni (COP) skont il-punt 1 tal-Anness I ta' dan ir-Regolament.

2. Il-proċeduri u l-ittestjar

Il-metodi tal-ittestjar, l-istrumenti tal-kejl u l-interpretazzjoni tar-riżultati għandhom ikunu dawk deskritti fil-punt 5 tal-Anness X. Is-sistema tal-egżost, jew il-komponent, li qed jiġu ttestjati għandhom ikunu suġġetti għat-test kif deskritt fil-punti 5.2, 5.3 u 5.4 tal-Anness X.

3. Il-kampjunar u l-evalwazzjoni tar-riżultati

3.1. Sistema waħda ta' sajlensers jew komponent wieħed għandhom jintgħażlu u jiġu sottoposti għat-testijiet tal-punt 2. Jekk ir-riżultati tat-test jissodisfaw il-konformità tal-ħtiġijiet tal-produzzjoni tal-punt 8.1. tal-Anness X, it-tip ta' sistema ta' sajlensers jew tal-komponent hu kkunsidrat li jkun konformi mas-COP.

3.2. Jekk wieħed mir-riżultati tat-test ma jissodisfax il-ħtiġijiet tal-konformità tal-produzzjoni tal-punt 8.1. tal-Anness X, żewġ sistemi jew aktar ta' sajlensers jew komponenti tal-istess tip għandhom ikunu ttestjati skont il-punt 2

3.3. Jekk ir-riżultati tat-test għat-tieni u t-tielet sistema ta' sajlensers jew komponent jissodisfaw il-konformità tal-ħtiġijiet tal-produzzjoni tal-punt 8.1 tal-Anness X, it-tip ta' sistema ta' sajlensers jew tal-komponent jitqiesu li jissodisfaw il-konformità tal-produzzjoni.

3.4. Jekk wieħed mir-riżultati tat-testijiet tat-tieni jew it-tielet sistema ta' sajlensers jew tal-komponent ma jissodisfawx il-konformità tal-ħtiġijiet tal-produzzjoni tal-punt 8.1. tal-Anness X, it-tip ta' sistema ta' sajlensers, jew il-komponent, għandhom jitqiesu li mhumiex konformi mar-rekwiżiti ta' dan ir-Regolament u l-manifattur għandu jieħu l-miżuri kollha meħtieġa biex tkun stabbilita l-konformità mill-ġdid.

ANNESS XII

Tabella ta' korrelazzjoni

(Imsemmija fl-Artikolu 15.2)

Id-Direttiva 70/157/KEE	Dan ir-Regolament
—	Artikolu 1
—	Artikolu 2
—	Artikolu 3
Artikolu 2	Artikolu 4(1)
Artikolu 2a	Artikolu 4(2) u (3)
—	Artikolu 5
—	Artikolu 6

L-Erbgħa 6 ta' Frar 2013

Id-Direttiva 70/157/KEE	Dan ir-Regolament
—	Artikolu 7
—	Artikolu 8
—	Artikolu 9
—	Artikoli 10, 11, 12 u 13
—	Artikolu 14
—	Artikolu 15
	Artikolu 16
Anness I, punt 1	Anness I, punt 1
Anness I, punt 3	Anness I, punt 2
Anness I, punt 4	Anness I, punt 3
Anness I, punt 5	Anness I, punt 4
Anness I, punt 6	Anness I, punt 5
Anness I, Appendiċi 1,	Anness I, Appendiċi 1,
Anness I, Appendiċi 2 (mingħajr l-Addendum)	Anness I, Appendiċi 2
—	Anness I, Appendiċi 3
—	Anness II
Anness I, punt 2	Anness III
—	Anness IV
—	Anness V
—	Anness VI
—	Anness VII
—	Anness VIII
	Anness IX
Anness II, punt 1, 2, 3 u 4	Anness X, il-punti 1, 2, 3 u 4
—	Anness X, il-punti 5 u 6
Anness II, il-punti 5 u 6	Anness X, il-punti 7 u 8

L-Erbgħa 6 ta' Frar 2013

Id-Direttiva 70/157/KEE	Dan ir-Regolament
Anness II, Appendiċi 1	Anness X, Appendiċi 1 (+ informazzjoni addizzjonali)
Anness II, Appendiċi 2 (mingħajr l-Addendum)	Anness X, Appendiċi 2
Anness II, Appendiċi 3	Anness X, Appendiċi 3
—	Anness X, Appendiċijiet 4 u 5
	Anness XI
—	Anness XII
Anness III, il-punt 1	—
Anness III, il-punt 2	—

P7_TA(2013)0042

Il-Fond Ewropew għar-Refuġjati, il-Fond Ewropew għar-Ritorn u l-Fond Ewropew għall-Integrazzjoni taċ-Ċittadini ta' Pajjiżi Terzi ***I

Riżoluzzjoni leġiżlattiva tal-Parlament Ewropew tas-6 ta' Frar 2013 dwar il-proposta għal regolament tal-Parlament Ewropew u tal-Kunsill li temenda id-Deċiżjoni Nru 573/2007/KE, d-Deċiżjoni Nru 575/2007/KE u d-Deċiżjoni tal-Kunsill 2007/435/KE bil-ħsieb li tiżdied ir-rata ta' kofinanzjament għall-Fond Ewropew għar-Refuġjati, il-Fond Ewropew għar-Ritorn u l-Fond Ewropew għall-Integrazzjoni taċ-ċittadini ta' pajjiżi terzi fir-rigward ta' ċerti dispożizzjonijiet marbutin mal-ġestjoni finanzjarja għal ċerti Stati Membri li qed jesperjenzaw jew huma mhedda b'diffikultajiet serji fir-rigward tal-istabbilità finanzjarja tagħhom (COM(2012)0526 – C7-0302/2012 – 2012/0252(COD))

(Proċedura leġiżlattiva ordinarja: l-ewwel qari)

(2016/C 024/24)

Il-Parlament Ewropew,

— wara li kkunsidra l-proposta tal-Kummissjoni lill-Parlament u lill-Kunsill (COM(2012)0526),

— wara li kkunsidra l-Artikolu 294(2), u l-Artikolu 78(2) u l-Artikolu 79(2) u (4) tat-Trattat dwar il-Funzjonament tal-Unjoni Ewropea, skont liema artikoli l-Kummissjoni ppreżentat il-proposta lill-Parlament (C7-0302/2012),

— wara li kkunsidra l-Artikolu 294(3) tat-Trattat dwar il-Funzjonament tal-Unjoni Ewropea,

— wara li kkunsidra l-impenn meħud mir-rappreżentant tal-Kunsill, permezz tal-ittra tad-19 ta' Diċembru 2012, li japprova l-pożizzjoni tal-Parlament Ewropew, skont l-Artikolu 294(4) tat-Trattat dwar il-Funzjonament tal-Unjoni Ewropea,

— wara li kkunsidra r-Regola 55 tar-Regoli ta' Proċedura tiegħu,

— wara li kkunsidra r-rapport tal-Kumitat għal-Libertajiet Ċivili, il-Ġustizzja u l-Intern (A7-0004/2013),

1. Jadotta l-pożizzjoni tiegħu fl-ewwel qari billi jinkorpora l-proposta tal-Kummissjoni;

2. Jitlob lill-Kummissjoni biex terġa' tirreferi l-kwistjoni lill-Parlament jekk ikollha l-ħsieb li temenda l-proposta b'mod sustanzjali jew li tibdilha b'test ġdid;

3. Jagħti istruzzjonijiet lill-President tiegħu sabiex jgħaddi l-pożizzjoni tal-Parlament lill-Kunsill, lill-Kummissjoni u lill-parlamenti nazzjonali.

P7_TC1-COD(2012)0252

Pożizzjoni tal-Parlament Ewropew adottata fl-ewwel qari fis-6 ta' Frar 2013 bil-ħsieb ta' l-adozzjoni tad-Deċiżjoni Nru …/2013/UE tal-Parlament Ewropew u tal-Kunsill li temenda id-Deċiżjonijiet Nru 573/2007/KE u Nru 575/2007/KE tal-Parlament Ewropew u tal-Kunsill u d-Deċiżjoni tal-Kunsill 2007/435/KE bil-ħsieb li tiżdied ir-rata ta' kofinanzjament għall-Fond Ewropew għar-Refuġjati, il-Fond Ewropew għar-Ritorn u l-Fond Ewropew għall-Integrazzjoni taċ-ċittadini ta' pajjiżi terzi fir-rigward ta' ċerti dispożizzjonijiet marbutin mal-ġestjoni finanzjarja għal ċerti Stati Membri li qed jesperjenzaw jew huma mhedda b'diffikultajiet serji fir-rigward tal-istabbiltà finanzjarja tagħhom

(Peress li ntlaħaq ftehim bejn il-Parlament u l-Kunsill, il-pożizzjoni tal-Parlament jaqbel mal-att finali, d-Deċiżjoni Nru 258/2013/UE.)

P7_TA(2013)0043

Il-Fond tal-Fruntieri Esterni ***I

Riżoluzzjoni leġiżlattiva tal-Parlament Ewropew tas-6 ta' Frar 2013 dwar il-proposta għal deċiżjoni tal-Parlament Ewropew u tal-Kunsill li temenda d-Deċiżjoni Nru 574/2007/KE bil-ħsieb li tiżdied ir-rata ta' kofinanzjament tal-Fond tal-Fruntieri Esterni għal ċerti Stati Membri li qed jesperjenzaw jew huma mhedda b'diffikultajiet serji fir-rigward tal-istabbilità finanzjarja tagħhom (COM(2012)0527 – C7-0301/2012 – 2012/0253(COD))

(Proċedura leġiżlattiva ordinarja: l-ewwel qari)

(2016/C 024/25)

Il-Parlament Ewropew,

— wara li kkunsidra l-proposta tal-Kummissjoni lill-Parlament u lill-Kunsill (COM(2012)0527),

— wara li kkunsidra l-Artikolu 294(2) u l-Artikolu 77(2) tat-Trattat dwar il-Funzjonament tal-Unjoni Ewropea, skont liema artikoli l-Kummissjoni ppreżentat il-proposta lill-Parlament (C7-0301/2012),

— wara li kkunsidra l-Artikolu 294(3) tat-Trattat dwar il-Funzjonament tal-Unjoni Ewropea,

— wara li kkunsidra l-impenn meħud mir-rappreżentant tal-Kunsill, permezz tal-ittra tad-19 ta' Diċembru 2012, li japprova l-pożizzjoni tal-Parlament Ewropew, skont l-Artikolu 294(4) tat-Trattat dwar il-Funzjonament tal-Unjoni Ewropea,

— wara li kkunsidra r-Regola 55 tar-Regoli ta' Proċedura tiegħu,

— wara li kkunsidra r-rapport tal-Kumitat għal-Libertajiet Ċivili, il-Ġustizzja u l-Intern (A7-0433/2012),

1. Jadotta l-pożizzjoni tiegħu fl-ewwel qari billi jinkorpora l-proposta tal-Kummissjoni;

2. Jitlob lill-Kummissjoni biex terġa' tirreferi l-kwistjoni lill-Parlament jekk ikollha l-ħsieb li temenda l-proposta b'mod sustanzjali jew li tibdilha b'test ġdid;

3. Jagħti istruzzjonijiet lill-President tiegħu sabiex jgħaddi l-pożizzjoni tal-Parlament lill-Kunsill, lill-Kummissjoni u lill-parlamenti nazzjonali.

P7_TC1-COD(2012)0253

Pożizzjoni tal-Parlament Ewropew adottata fl-ewwel qari fis-6 ta' Frar 2013 bil-ħsieb ta' l-adozzjoni tad-Deċiżjoni Nru …/2013/UE tal-Parlament Ewropew u tal-Kunsill li temenda d-Deċiżjoni Nru 574/2007/KE bil-ħsieb li tiżdied ir-rata ta' kofinanzjament tal-Fond għall-Fruntieri Esterni għal ċerti Stati Membri li qed jesperjenzaw jew huma mhedda b'diffikultajiet serji fir-rigward tal-istabbiltà finanzjarja tagħhom

(Peress li ntlaħaq ftehim bejn il-Parlament u l-Kunsill, il-pożizzjoni tal-Parlament jaqbel mal-att finali, d-Deċiżjoni Nru 259/2013/UE.)

P7_TA(2013)0044

Il-konservazzjoni tar-riżorsi tas-sajd ***I

Riżoluzzjoni leġiżlattiva tal-Parlament Ewropew tas-6 ta' Frar 2013 dwar il-proposta għal regolament tal-Parlament Ewropew u tal-Kunsill li jemenda r-Regolament tal-Kunsill (KE) Nru 850/98 dwar il-konservazzjoni ta' riżorsi tas-sajd permezz ta' miżuri tekniċi għall-protezzjoni ta' żgħar ta' organiżmi tal-baħar u li jħassar ir-Regolament tal-Kunsill (KE) Nru 1288/2009 (COM(2012)0298 – C7-0156/2012 – 2012/0158(COD))

(Proċedura leġiżlattiva ordinarja: l-ewwel qari)

(2016/C 024/26)

Il-Parlament Ewropew,

— wara li kkunsidra l-proposta tal-Kummissjoni lill-Parlament u lill-Kunsill (COM(2012)0298),

— wara li kkunsidra l-Artikolu 294(2) u l-Artikolu 43(2) tat-Trattat dwar il-Funzjonament tal-Unjoni Ewropea, skont liema artikoli l-Kummissjoni ppreżentat il-proposta lill-Parlament (C7-0156/2012),

— wara li kkunsidra l-Artikolu 294(3) tat-Trattat dwar il-Funzjonament tal-Unjoni Ewropea,

— wara li kkunsidra l-opinjoni tal-Kumitat Ekonomiku u Soċjali Ewropew tat-18 ta' Settembru 2012 ([1]),

— wara li kkunsidra l-impenn meħud mir-rappreżentant tal-Kunsill, permezz tal-ittra tas-7 ta' Novembru 2012, li japprova l-pożizzjoni tal-Parlament Ewropew, skont l-Artikolu 294(4) tat-Trattat dwar il-Funzjonament tal-Unjoni Ewropea,

— wara li kkunsidra l-Artikolu 55 tar-Regoli ta' Proċedura tiegħu,

— wara li kkunsidra r-rapport tal-Kumitat għas-Sajd (A7-0342/2012),

1. Jadotta l-pożizzjoni tiegħu fl-ewwel qari li tidher hawn taħt ([2]);

([1]) ĠU C 351, 15.11.2012, p. 83.
([2]) Din il-pożizzjoni tissostitwixxi l-emendi adottati fit-22 ta' Novembru 2012 (Testi adottati, P7_TA(2012)0448).

L-Erbgħa 6 ta' Frar 2013

2. Japprova d-dikjarazzjoni tal-Parlament mehmuża ma' din ir-riżoluzzjoni;

3. Jitlob lill-Kummissjoni biex terġa' tirreferi l-kwistjoni lill-Parlament jekk ikollha l-ħsieb li temenda l-proposta b'mod sustanzjali jew li tibdilha b'test ġdid;

4. Jagħti istruzzjonijiet lill-President tiegħu sabiex jressaq il-pożizzjoni tal-Parlament lill-Kunsill u lill-Kummissjoni kif ukoll lill-parlamenti nazzjonali.

P7_TC1-COD(2012)0158

Pożizzjoni tal-Parlament Ewropew adottata fl-ewwel qari fis-6 ta' Frar 2013 bil-ħsieb ta' l-adozzjoni tar-Regolament (UE) Nru …/2013 tal-Parlament Ewropew u tal-Kunsill li jemenda r-Regolament tal-Kunsill (KE) Nru 850/98 dwar il-konservazzjoni ta' riżorsi tas-sajd permezz ta' miżuri tekniċi għall-protezzjoni ta' żgħar ta' organiżmi tal-baħar u r-Regolament tal-Kunsill (KE) Nru 1434/98 li jispeċifika l-kondizzjonijiet li taħthom jistgħu jinħattu l-aringi għal skopijiet industrijali li mhux għall-konsum dirett tal-bniedem

(Peress li ntlaħaq ftehim bejn il-Parlament u l-Kunsill, il-pożizzjoni tal-Parlament jaqbel ma' l-att leġislattiv finali, r-Regolament (UE) Nru 227/2013.)

ANNESS GĦAR-RIŻOLUZZJONI LEĠIŻLATTIVA

Dikjarazzjoni mill-Parlament Ewropew dwar l-atti implimentattivi

Il-Parlament Ewropew jiddikjara li d-dispożizzjonijiet ta' dan ir-Regolament rigward l-atti implimentattivi huma r-riżultat ta' kompromess delikat. Sabiex jintlaħaq ftehim fl-ewwel qari qabel ma jiskadi r-Regolament (KE) Nru 850/98 fi tmiem l-2012, il-Parlament Ewropew aċċetta l-possibilità li jintużaw l-atti ta' implimentazzjoni f'ċerti każijiet speċifiċi fir-Regolament (KE) Nru 850/98. Il-Parlament Ewropew jenfasizza madankollu li dawk id-dispożizzjonijiet m'għandhomx jittieħdu jew jintużaw bħala preċedent fl-ebda regolament adottat bi qbil mal-proċedura leġiżlattiva ordinarja, b'mod partikolari l-proposta tal-Kummissjoni għal regolament li jemenda r-Regolament tal-Kunsill (KE) Nru 850/98 dwar il-konservazzjoni ta' riżorsi tas-sajd permezz ta' miżuri tekniċi għall-protezzjoni ta' żgħar ta' organiżmi tal-baħar.

Il-Ħamis 7 ta' Frar 2013

P7_TA(2013)0051

Sistema komuni ta' taxxa fuq il-valur miżjud u mekkaniżmu ta' reazzjoni rapida kontra l-frodi tal-VAT *

Riżoluzzjoni leġiżlattiva tal-Parlament Ewropew tas-7 ta' Frar 2013 dwar il-proposta għal direttiva tal-Kunsill li temenda d-Direttiva 2006/112/KE dwar is-sistema komuni ta' taxxa fuq il-valur miżjud fir-rigward ta' mekkaniżmu ta' reazzjoni rapida kontra l-frodi tal-VAT (COM(2012)0428 – C7-0260/2012 – 2012/0205(CNS))

(Proċedura leġiżlattiva speċjali – konsultazzjoni)

(2016/C 024/27)

Il-Parlament Ewropew,

— wara li kkunsidra l-proposta tal-Kummissjoni lill-Kunsill (COM(2012)0428),

— wara li kkunsidra l-Artikolu 113 tat-Trattat dwar il-Funzjonament tal-Unjoni Ewropea, skont liema artikolu l-Kunsill ikkonsulta lill-Parlament (C7-0260/2012),

— wara li kkunsidra l-Artikolu 55 tar-Regoli ta' Proċedura tiegħu,

— wara li kkunsidra r-rapport tal-Kumitat għall-Affarijiet Ekonomiċi u Monetarji (A7-0014/2013),

1. Japprova l-proposta tal-Kummissjoni kif emendata;

2. Jistieden lill-Kummissjoni timmodifika l-proposta tagħha konsegwentement, skont l-Artikolu 293(2) tat-Trattat dwar il-Funzjonament tal-Unjoni Ewropea;

3. Jistieden lill-Kunsill jinfurmah jekk ikollu l-ħsieb li jitbiegħed mit-test approvat mill-Parlament;

4. Jitlob lill-Kunsill jerġa' jikkonsultah jekk ikollu l-ħsieb li jemenda l-proposta tal-Kummissjoni b'mod sustanzjali;

5. Jagħti istruzzjonijiet lill-President tiegħu sabiex jgħaddi l-pożizzjoni tal-Parlament lill-Kunsill u lill-Kummissjoni kif ukoll lill-parlamenti nazzjonali.

Emenda 1

Proposta għal direttiva

Premessa - 1 (ġdida)

Test propost mill-Kummissjoni	*Emenda*
	(-1) ***Il-ġlieda msaħħa kontra l-frodi u l-evażjoni tat-taxxa hija importanti ħafna biex jerġgħu jiġu stabbiliti u jinżammu l-istabilità u s-saħħa tal-finanzi pubbliċi madwar l-Unjoni.***

Il-Ħamis 7 ta' Frar 2013

Emenda 2

Proposta għal direttiva

Premessa 1

Test propost mill-Kummissjoni	*Emenda*
(1) Il-frodi tat-taxxa fil-qasam tat-taxxa fuq il-valur miżjud (VAT) ***twassal għal telf baġitarju*** konsiderevoli u tolqot il-kundizzjonijiet tal-kompetizzjoni u għaldaqstant taffettwa l-operat tas-suq intern. Dan l-aħħar, speċjalment permezz tal-użu ta' mezzi elettroniċi li jiffaċilitaw kummerċ illeġittimu rapidu fuq skala kbira, *żviluppaw forom speċifiċi ta' frodi tat-taxxa massivi u li jseħħu għall-għarrieda*.	(1) Il-frodi tat-taxxa fil-qasam tat-taxxa fuq il-valur miżjud (VAT) ***tirriżulta f'telf*** konsiderevoli ***għall-finanzi pubbliċi*** u tolqot ***b'mod negattiv*** il-kundizzjonijiet tal-kompetizzjoni u għaldaqstant taffettwa l-operat ***ġust u effiċjenti*** tas-suq intern. ***Telf bħal dan għandu jiġi limitat, b'mod partikolari matul żminijiet ta' awsterità fiskali***. Dan l-aħħar *żviluppaw forom speċifiċi ta' frodi tat-taxxa massivi u li jseħħu għall-għarrieda*, speċjalment permezz tal-użu ta' mezzi elettroniċi li jiffaċilitaw kummerċ illeġittimu rapidu fuq skala kbira ***u li ta' spiss jestendi lil hinn mill-fruntieri ta' Stat Membru partikolari***.

Emenda 3

Proposta għal direttiva

Premessa 2

Test propost mill-Kummissjoni	*Emenda*
(2) Id-Direttiva tal-Kunsill 2006/112/KE tat-28 ta' Novembru 2006 dwar is-sistema komuni ta' taxxa fuq il-valur miżjud, tippermetti lill-Istati Membri li japplikaw għal deroga minn dik id-Direttiva sabiex jipprevjenu ċerti forom ta' evażjoni jew ta' evitar tat-taxxa. L-awtorizzazzjoni ta' tali deroga tirrikjedi proposta min-naħa tal-Kummissjoni u l-adozzjoni tagħha mill-Kunsill. Esperjenza reċenti wriet li l-proċess għall-għoti ta' derogi mhux dejjem ikun flessibbli biżżejjed biex jiżgura reazzjoni xierqa u f'waqtha għal talbiet li jagħmlu l-Istati Membri.	(2) Id-Direttiva tal-Kunsill 2006/112/KE tat-28 ta' Novembru 2006 dwar is-sistema komuni ta' taxxa fuq il-valur miżjud, tippermetti lill-Istati Membri li japplikaw għal deroga minn dik id-Direttiva sabiex jipprevjenu ċerti forom ta' evażjoni jew ta' evitar tat-taxxa. L-awtorizzazzjoni ta' tali deroga tirrikjedi proposta min-naħa tal-Kummissjoni u l-adozzjoni tagħha mill-Kunsill. Esperjenza reċenti wriet li l-proċess għall-għoti ta' derogi mhux dejjem ikun ***rapidu jew*** flessibbli biżżejjed biex jiżgura reazzjoni xierqa u f'waqtha għal talbiet li jagħmlu l-Istati Membri.

Il-Ħamis 7 ta' Frar 2013

Emenda 4

Proposta għal direttiva

Premessa 7

Test propost mill-Kummissjoni	*Emenda*
(7) In-nomina tar-riċevitur bħala persuna responsabbli għall-ħlas tal-VAT (***reverse charge***) hija miżura effettiva biex jitwaqqfu *mal-ewwel* l-aktar tipi ta' evażjoni tat-taxxa magħrufa f'ċerti setturi. Madankollu, billi hemm ***mnejn li s-sitwazzjoni*** tevolvi maż-żmien, jista' jkun neċessarju wkoll li jiġi permess li jittieħdu miżuri oħrajn. Għal din ir-raġuni, ***il-Kunsill għandu***, fejn xieraq u ***fuq talba tal-Kummissjoni***, ***jqis*** kwalunkwe miżura oħra bħala li taqa' fil-kamp ta' applikazzjoni *tal-Mekkaniżmu ta' Reazzjoni Rapida*. It-tip ta' miżuri li jistgħu jiġu awtorizzati għandhom jiġu stabbiliti bil-għan li jiġi mminimizzat l-ammont ta' żmien meħtieġ għall-awtorizzazzjoni tad-derogi mill-Kummissjoni.	(7) In-nomina tar-riċevitur bħala persuna responsabbli għall-ħlas tal-VAT (***"mekkaniżmu tar-reverse charge"***) hija miżura effettiva biex jitwaqqfu *mill-ewwel* l-aktar tipi ta' evażjoni tat-taxxa magħrufa f'ċerti setturi ***("frodi karużell")***. Madankollu, billi hemm ***dgħufijiet eżistenti fis-sistema tal-VAT u skont kif is-sitwazzjoni tista'*** tevolvi maż-żmien, jista' jkun neċessarju wkoll li jiġi permess li jittieħdu miżuri oħrajn. Għal din ir-raġuni, ***il-Kummissjoni għandha***, fejn xieraq, ***tipproponi*** kwalunkwe miżura oħra bħala li taqa' fil-kamp ta' applikazzjoni *tal-mekkaniżmu ta' reazzjoni rapida*. ***Dik il-miżura għandha tiġi approvata b'mod unanimu mill-Kunsill wara li jkun ikkonsulta lill-Parlament Ewropew.*** It-tip ta' miżuri li jistgħu jiġu awtorizzati għandhom jiġu stabbiliti ***b'mod sħiħ u trasparenti*** bil-għan li jiġi mminimizzat l-ammont ta' żmien meħtieġ għall-awtorizzazzjoni tad-derogi mill-Kummissjoni.

Emenda 5

Proposta għal direttiva

Premessa 9a (ġdida)

Test propost mill-Kummissjoni	*Emenda*
	(9a) Sabiex ittejjeb u tiżviluppa l-mekkaniżmu ta' reazzjoni rapida fuq bażi kontinwa, il-Kummissjoni għandha tirraporta b'mod regolari lill-Kunsill u lill-Parlament Ewropew dwar l-applikazzjoni tiegħu, waqt li teżamina, fost l-oħrajn, miżuri oħra li għandhom jiżdiedu mal-kamp ta' applikazzjoni tal-mekkaniżmu u modi ġodda biex tissaħħaħ il-kooperazzjoni bejn l-Istati Membri fil-qafas ġenerali tal-mekkaniżmu.

Emenda 6

Proposta għal direttiva

Premessa 9b (ġdida)

Test propost mill-Kummissjoni	*Emenda*
	(9b) Sabiex il-mekkaniżmu ta' reazzjoni rapida jopera b'mod sodisfaċenti, il-Kummissjoni għandha dejjem tkun kapaċi taġixxi malajr u b'mod preċiż fuq dawn il-kwistjonijiet. Ir-riżorsi umani u r-riżorsi l-oħra tal-mekkaniżmu ta' reazzjoni rapida għandhom għalhekk ikunu adegwati, u proċedura interna aċċellerata tat-teħid tad-deċiżjonijiet għandha tiġi stabbilita u miżmuma.

Il-Ħamis 7 ta' Frar 2013

Emenda 7

Proposta għal direttiva

Premessa 9c (ġdida)

Test propost mill-Kummissjoni	*Emenda*
	(9c) ***Peress li l-applikazzjoni ta' miżura speċjali fi Stat Membru wieħed jista' jkollha riperkussjonijiet fuq is-sistemi tal-VAT tal-Istati Membri l-oħra, il-Kummissjoni għandha, sabiex iżomm it-trasparenza, tinforma lill-Istati Membri kollha dwar it-talbiet kollha li qed isiru u dwar id-deċiżjonijiet kollha li qed jittieħdu fir-rigward ta' dawk it-talbiet.***

Emenda 8

Proposta għal direttiva

Premessa 9d (ġdida)

Test propost mill-Kummissjoni	*Emenda*
	(9d) ***Fil-ħidma tagħha dwar it-titjib u l-irfinar tal-mekkaniżmu ta' reazzjoni rapida, il-Kummissjoni għandha tikkonsulta b'mod estensiv l-impriżi fis-setturi suxxettibbli għall-frodi u partijiet interessati rilevanti oħra.***

Emenda 9

Proposta għal direttiva

Premessa 10

Test propost mill-Kummissjoni	*Emenda*
(10) Billi l-objettiv tal-azzjoni li għandha tittieħed, jiġifieri li jiġu indirizzati fenomeni ta' frodi massivi u li jseħħu għall-għarrieda fil-qasam tal-VAT li ħafna drabi jkollhom dimensjoni internazzjonali, ma jistax jintlaħaq b'mod suffiċjenti mill-Istati Membri minħabba li huma mhumiex f'pożizzjoni biex jiġġieldu individwalment kontra ċ-ċirkwiti tal-frodi relatati ma' forom ġodda ta' kummerċ li jinvolvu diversi pajjiżi fl-istess waqt, u għaldaqstant jista' jintlaħaq fil-livell tal-Unjoni li tiżgura rispons aktar mgħaġġel u b'konsegwenza ta' dan, rispons iktar xieraq u effettiv għal dawn il-fenomeni, l-Unjoni ***tista'*** tadotta miżuri, f'konformità mal-prinċipju tas-sussidjarjetà, hekk kif stabbilit fl-Artikolu 5 tat-Trattat dwar l-Unjoni Ewropea. Skont il-prinċipju tal-proporzjonalità, hekk kif stabbilit f'dak l-Artikolu, din id-Direttiva ma tmurx lil hinn minn dak li hu neċessarju sabiex jinkisbu dawk l-objettivi.	(10) Billi l-objettiv tal-azzjoni li għandha tittieħed, jiġifieri li jiġu indirizzati fenomeni ta' frodi massivi u li jseħħu għall-għarrieda fil-qasam tal-VAT li ħafna drabi jkollhom dimensjoni internazzjonali, ma jistax jintlaħaq b'mod suffiċjenti mill-Istati Membri minħabba li huma mhumiex f'pożizzjoni biex jiġġieldu individwalment kontra ċ-ċirkwiti tal-frodi relatati ma' forom ġodda ta' kummerċ li jinvolvu diversi pajjiżi fl-istess waqt, u għaldaqstant jista' jintlaħaq fil-livell tal-Unjoni li tiżgura rispons aktar mgħaġġel u b'konsegwenza ta' dan, rispons iktar xieraq u effettiv għal dawn il-fenomeni, l-Unjoni ***għandha*** tadotta miżuri, f'konformità mal-prinċipju tas-sussidjarjetà, hekk kif stabbilit fl-Artikolu 5 tat-Trattat dwar l-Unjoni Ewropea. Skont il-prinċipju tal-proporzjonalità, hekk kif stabbilit f'dak l-Artikolu, din id-Direttiva ma tmurx lil hinn minn dak li hu neċessarju sabiex jinkisbu dawk l-objettivi.

Il-Ħamis 7 ta' Frar 2013

Emenda 10

Proposta għal direttiva

Artikolu 1

Direttiva 2006/112/KE

Taqsima 1a – Artikolu 395a – paragrafu 1 – punt a

Test propost mill-Kummissjoni	*Emenda*
(a) in-nomina tar-riċevitur bħala persuna responsabbli mill-ħlas tal-VAT fuq fornituri speċifiċi ta' prodotti u servizzi b'deroga mill-Artikolu 193, wara li ssir it-talba msemmija fil-paragrafu 2 ta' dan l-Artikolu għal tali miżura;	(a) in-nomina tar-riċevitur bħala persuna responsabbli mill-ħlas tal-VAT fuq fornituri speċifiċi ta' prodotti u servizzi b'deroga mill-Artikolu 193 ***("mekkaniżmu tar-reverse charge")***, wara li ssir it-talba msemmija fil-paragrafu 2 ta' dan l-Artikolu għal tali miżura;

Emenda 11

Proposta għal direttiva

Artikolu 1

Direttiva 2006/112/KE

Taqsima 1a – Artikolu 395a – paragrafu 1 – punt b

Test propost mill-Kummissjoni	*Emenda*
(b) kwalunkwe miżura oħra ***stabbilita mill-Kunsill li jaġixxi unanimament fuq proposta*** mill-Kummissjoni.	(b) kwalunkwe miżura oħra ***proposta*** mill-Kummissjoni***, u approvata b'mod unanimu mill-Kunsill wara konsultazzjoni mal-Parlament Ewropew***.

Emenda 12

Proposta għal direttiva

Artikolu 1

Direttiva 2006/112/KE

Taqsima 1a – Artikolu 395a – paragrafu 1 – subparagrafu 2

Test propost mill-Kummissjoni	*Emenda*
Għall-finijiet ***tal-punt (a)***, ***il-miżura*** speċjali tkun soġġetta għal miżuri xierqa ta' kontroll mill-Istati Membri, fir-rigward ta' persuni taxxabbli li jipprovdu l-prodotti jew is-servizzi li għalihom tkun tapplika dik il-miżura.	Għall-finijiet ***tal-punti (a) u (b)***, ***kwalunkwe miżura*** speċjali ***użata għandha*** tkun soġġetta għal miżuri xierqa ta' kontroll mill-Istati Membri, fir-rigward ta' persuni taxxabbli li jipprovdu l-prodotti jew is-servizzi li għalihom tkun tapplika dik il-miżura.

Il-Ħamis 7 ta' Frar 2013

Emenda 13

Proposta għal direttiva

Artikolu 1

Direttiva 2006/112/KE

Taqsima 1a – Artikolu 395a – paragrafu 1 – subparagrafu 4a (ġdid)

Test propost mill-Kummissjoni	*Emenda*
	Il-proċedura stabbilita f'dan il-paragrafu għandha titlesta fi żmien tliet xhur.

Emenda 14

Proposta għal direttiva

Artikolu 1

Direttiva 2006/112/KE

Taqsima 1a – Artikolu 395a – paragrafu 2 – subparagrafu 1

Test propost mill-Kummissjoni	*Emenda*
2. Stat Membru li jkun jixtieq jintroduċi miżura kif previst fil-paragrafu 1, għandu jibgħat l-applikazzjoni tiegħu lill-Kummissjoni. L-Istat Membru ***jipprovdilha*** l-informazzjoni li tindika s-settur ikkonċernat, it-tip u l-fatturi tal-frodi, in-natura massiva tiegħu u l-fatt li jkun seħħ għall-għarrieda u l-konsegwenzi tiegħu f'dak li jirrigwarda t-telf finanzjarju konsiderevoli u rrimedjabbli. Jekk il-Kummisjoni tqis li m'għandhiex l-informazzjoni kollha meħtieġa, hi tikkuntattja lill-Istat Membru kkonċernat fi żmien ***xahar*** minn meta tirċievi l-applikazzjoni u tispeċifika x'informazzjoni addizzjonali jkollha bżonn.	2. Stat Membru li jkun jixtieq jintroduċi miżura kif previst fil-paragrafu 1, għandu jibgħat l-applikazzjoni tiegħu lill-Kummissjoni. L-Istat Membru ***għandu jipprovdi lill-Kummissjoni, il-kumitati kompetenti tal-Parlament Ewropew u l-Qorti tal-Awdituri*** l-informazzjoni li tindika s-settur ikkonċernat, it-tip u l-fatturi tal-frodi, in-natura massiva tiegħu u l-fatt li jkun seħħ għall-għarrieda u l-konsegwenzi tiegħu f'dak li jirrigwarda t-telf finanzjarju konsiderevoli u rrimedjabbli. Jekk il-Kummisjoni tqis li m'għandhiex l-informazzjoni kollha meħtieġa, hi tikkuntattja lill-Istat Membru kkonċernat fi żmien ***ġimagħtejn*** minn meta tirċievi l-applikazzjoni u tispeċifika x'informazzjoni addizzjonali jkollha bżonn. ***Il-Kummissjoni għandha wkoll tikkonsulta lis-settur kummerċjali rilevanti, fejn xieraq u meta jkun possibbli.***

Emenda 15

Proposta għal direttiva

Artikolu 1

Direttiva 2006/112/KE

Taqsima 1a – Artikolu 395a – paragrafu 2 – subparagrafu 2

Test propost mill-Kummissjoni	*Emenda*
Ladarba l-Kummisjoni jkollha l-informazzjoni kollha li hi tqis bħala meħtieġa għall-valutazzjoni tat-talba, fi żmien xahar, hija tawtorizza l-miżura speċjali jew, *f'każ li l-Kummissjoni* toġġezzjona għall-miżura mitluba, tinforma lill-Istat Membru kkonċernat dwar dan.	Ladarba l-Kummisjoni jkollha l-informazzjoni kollha li hi tqis bħala meħtieġa għall-valutazzjoni tat-talba ***għandha:***

Il-Ħamis 7 ta' Frar 2013

Test propost mill-Kummissjoni	*Emenda*
	(a) ***tinnotifika l-Istat Membru li qed jagħmel it-talba kif xieraq,*** ***(b)*** ***tittrasmetti t-talba, fil-lingwa oriġinali tagħha, lill-Istati Membri l-oħra,*** *(c)* fi żmien xahar, jew tawtorizza l-miżura speċjali jew, *jekk il-Kummissjoni* toġġezzjona għaliha, tinforma biha lill-Istat Membru kkonċernat, ***lill-Istati Membri l-oħra, lill-kumitati kompetenti tal-Parlament Ewropew, u lill-Qorti tal-Awdituri, flimkien ma' ġustifikazzjoni dettaljata****.*

Emenda 16

Proposta għal direttiva

Artikolu 1

Direttiva 2006/112/KE

Taqsima 1a – Artikolu 395c (ġdid)

Test propost mill-Kummissjoni	*Emenda*
	Artikolu 395c ***Kull tliet snin, u għall-ewwel darba sal-1 ta' Lulju 2014, il-Kummissjoni għandha tissottometti lill-Parlament Ewropew u lill-Kunsill rapport dwar l-applikazzjoni tal-mekkaniżmu ta' reazzjoni rapida stabbilit taħt din it-Taqsima. Ir-rapport għandu jeżamina, fost l-oħrajn, miżuri speċjali oħra li għandhom jiżdiedu mal-kamp ta' applikazzjoni tal-mekkaniżmu u modi ġodda biex isaħħu l-kooperazzjoni bejn l-Istati Membri fil-qafas ġenerali tal-mekkaniżmu.***

Emenda 17

Proposta għal direttiva

Artikolu 1a (ġdid)

Test propost mill-Kummissjoni	*Emenda*
	Artikolu 1a ***Sal-1 ta' Jannar 2014, il-Kummissjoni għandha tippreżenta rapport dwar kif il-proċedura ta' deroga regolari stabbilita fl-Artikolu 395 tad-Direttiva 2006/112/KE tista' ssir aktar rapida. L-għan tar-rapport għandu jkun li jidentifika bidliet fl-istrutturi u r-rutini eżistenti li jiżguraw li l-Kummissjoni dejjem tlesti l-proċedura fi żmien ħames xhur minn meta tirċievi l-applikazzjoni minn Stat Membru. Ir-rapport għandu jiġi akkumpanjat minn proposti leġiżlattivi, jekk ikun xieraq.***

Il-Ħamis 7 ta' Frar 2013

Emenda 18

Proposta għal direttiva

Artikolu 2 – paragrafu 2

Test propost mill-Kummissjoni	*Emenda*
2. L-Istati Membri jikkomunikaw lill-Kummissjoni t-test tad-dispożizzjonijiet ewlenin tal-liġi nazzjonali li huma jadottaw fil-qasam kopert minn din id-Direttiva.	2. L-Istati Membri għandhom jikkomunikaw ***lill-Parlament Ewropew u*** lill-Kummissjoni t-test tad-dispożizzjonijiet dispożizzjonijiet ewlenin tal-liġi nazzjonali li huma jadottaw fil-qasam kopert minn din id-Direttiva.

Emenda 19

Proposta għal direttiva

Artikolu 3

Test propost mill-Kummissjoni	*Emenda*
Din id-Direttiva tidħol fis-seħħ fl-għoxrin jum wara l-pubblikazzjoni tagħha f'Il-Ġurnal Uffiċjali tal-Unjoni Ewropea.	Din id-Direttiva tidħol fis-seħħ fl-għoxrin jum wara l-pubblikazzjoni tagħha f'Il-Ġurnal Uffiċjali tal-Unjoni Ewropea. ***Din għandha tiġi kkonsolidata mad-Direttiva 2006/112/KE sa … (*).*** ***(*) Tliet xhur wara d-dħul fis-seħħ ta' din id-Direttiva.***

ISSN 1977-0987 (edizzjoni elettronika)
ISSN 1725-5198 (edizzjoni stampata)

L-Uffiċċju tal-Pubblikazzjonijiet tal-Unjoni Ewropea
2985 Il-Lussemburgu
IL-LUSSEMBURGU

MT