Dan id-dokument ġie magħmul bil-ħsieb li jintuża bħala għodda ta' dokumentazzjoni u l-istituzzjonijiet ma jassumu l-ebda responsabbiltà għall-kontenut tiegħu

►B

DIRETTIVA 2009/75/KE TAL-PARLAMENT EWROPEW U TAL-KUNSILL

tat-13 ta' Lulju 2009

dwar l-istrutturi ta' protezzjoni kontra l-qlib ta' tratturi bir-roti għall-agrikoltura jew għall-foresterija (kontroll statiku)

(verżjoni kodifikata)

(Test b'relevanza għaż-ŻEE)

(ĠU L 261, 3.10.2009, p. 40)

Emendata minn:

		Ġurnal Uffiċjali		
		Nru	Paġna	Data
►M1	Direttiva tal-Kunsill 2013/15/UE tat-13 ta' Mejju 2013	L 158	172	10.6.2013

▼B

DIRETTIVA 2009/75/KE TAL-PARLAMENT EWROPEW U TAL-KUNSILL

tat-13 ta' Lulju 2009

dwar l-istrutturi ta' protezzjoni kontra l-qlib ta' tratturi bir-roti għall-agrikoltura jew għall-foresterija (kontroll statiku)

(verżjoni kodifikata)

(Test b'relevanza għaż-ŻEE)

IL-PARLAMENT EWROPEW U L-KUNSILL tal-UNJONI EWROPEA,

Wara li kkunsidraw it-Trattat li jistabbilixxi l-Komunità Ewropea, u b'mod partikolari l-Artikolu 95 tiegħu,

Wara li kkunsidraw il-proposta mill-Kummissjoni,

Wara li kkunsidraw l-opinjoni tal-Kumitat Ekonomiku u Soċjali Ewropew ([1]),

Filwaqt li jaġixxu skont il-proċedura stabbilita fl-Artikolu 251 tat-Trattat ([2])

Billi:

(1) Id-Direttiva 79/622/KEE tal-Kunsill tal-25 ta' Ġunju 1979 dwar l-approssimazzjoni tal-liġijiet tal-Istati Membri rigward l-istrutturi ta' protezzjoni kontra l-qlib ta' tratturi bir-roti għall-agrikoltura jew għall-foresterija (kontroll statiku) ([3]) ġiet emendata b'mod sostanzjali diversi drabi ([4]). Għal iktar ċarezza u razzjonalità, id-Direttiva msemmija għandha tiġi kkodifikata.

(2) Id-Direttiva 79/622/KEE hija waħda mid-Direttivi partikolari li għandhom x'jaqsmu mas-sistema tal-approvazzjoni tat-tip KE prevista fid-Direttiva tal-Kunsill 74/150/KEE, kif sostitwita bid-Direttiva 2003/37/KE tal-Parlament Ewropew u tal-Kunsill tas-26 ta' Mejju 2003 dwar l-approvazjoni tat-tip ta' tratturi għall-agrikoltura jew għall-foresterija, il-karrijiet tagħhom u makkinarju li jingibed u li jista' jinbidel, flimkien mas-sistemi tiegħu, il-komponenti u l-unijajiet separati teknici ([5]), u li stabbilietpreskriz-zjonijiet tekniċi dwar id-disinn u l-kostruzzjoni ta' tratturi għall-agrikoltura jew għall-foresterija, fir-rigward tal-istrutturi ta' protezzjoni kontra l-qlib (kontroll statiku). Dawn il-preskrizzjo-nijet tekniċi ji jimmiraw lejn l-approssimazzjoni tal-liġijiet tal-Istati Membri sabiex jippermettu l-applikazzjoni tal-proċedura tal-approvazzjoni tat-tip KE prevista mid-Direttiva 2003/37/KE, li għandha tkun applikata fir-rigward ta' kull tip ta' trattur. Għal-hekk, id-dispożizzjonijiet stabbiliti mid-Direttiva 2003/37/KE dwar sistemi tal-vetturi rigward tratturi għall-agrikoltura jew għall-foresterija, il-karrijiet tagħhom u makkinarju li jingibed u li jista' jinbidel, flimkien mas-sistemi tiegħu, il-komponenti u l-unitajiet separati teknici japplikaw għal din id-Direttiva.

([1]) ĠU C 211, 19.8.2008, p. 17.
([2]) L-Opinjoni tal-Parlament Ewropew tas-17 ta' Ġunju 2008 (għadha mhix ippubblikata f'*Il-Ġurnal Uffiċjali tal-Unjoni Ewropea*) u d-Deċiżjoni tal-Kunsill tat-22 ta' Ġunju 2009.
([3]) ĠU L 179, 17.7.1979 p. 1.
([4]) Anness X, Parti A.
([5]) ĠU L 171, 9.7.2003, p. 1.

▼B

(3) Din id-Direttiva għandha tkun bla ħsara għall-obbligi tal-Istati Membri rigward il-limiti ta' żmien għat-traspożizzjoni fil-liġi nazzjonali tad-Direttivi msemmija fl-Anness X, Parti B,

ADOTTAW DIN ID-DIRETTIVA:

Artikolu 1

Din id-Direttiva tapplika għat-tratturi kif definiti u fl-Artikolu 2(j) tad-Direttiva 2003/37/KE li għandhom il-karatteristiċi li ġejjin:

(a) spazju ħieles taħt il-fus ta' wara ta' mhux aktar minn 1 000 mm;

(b) wisa' fissa minima aġġustabbli tat-track ta' waħda mill-fwies tas-sewqan ta' 1 150 mm jew aktar;

(c) possibilità li jitwaħħlilha strument għall-multipoint coupling għal għodda li jinqalgħu u żbarra għall-irmunkar;

(d) massa ta' 800 kg jew aktar, li tikkorrispondi mal-massa bla piż tat-trattur mhux mgħobbi kif definit fil-punt 2.1.1 tal-Anness I għad-Direttiva 2003/37/KE, li jinkludi l-istruttura ta' protezzjoni kontra l-qlib mgħammra skont din id-Direttiva u tyres tal-akbar daqs rakkomandat mill-manifattur.

Artikolu 2

1. Kull Stat Membru għandu jagħti approvazzjoni tat-tip KE għal komponent E għal kull tip ta' struttura ta' protezzjoni kontra l-qlib u t-twaħħil tagħha mat-trattur skont ir-rekwiżiti ta' kostruzzjoni u kontroll stabbiliti fl-Annessi I sa V.

2. Stat Membru li ta approvazzjoni tat-tip KE għal komponentgħandu jieħu l-miżuri meħtieġa biex jikkontrolla, sa fejn hu neċessarju u jekk hemm bżonn b'kooperazzjoni mal-awtoritajiet kompetenti fl-Istati Membri l-oħra, li l-mudelli ta' protezzjoni jikkonformaw mat-tip approvat. Tali kontroll għandha tkun limitata għal kontrolli fuq il-post.

Artikolu 3

L-Istati Membri għandhom, għal kull tip ta' struttura ta' protezzjoni kontra l-qlib u t-twaħħil tagħha mat-trattur approvati skont l-Artikolu 2, joħorġu lill-manifattur tat-trattur jew tal-struttura ta' protezzjoni kontra l-qlib, jew lir-rappreżentant awtorizzat tiegħu, marka ta' approvazzjoni tat-tip KE għal komponent li tikkonforma mal-mudell esibit f'Anness VI.

L-Istati Membri għandhom jieħdu l-miżuri xierqa kollha biex jimpedixxu l-użu ta' marki li jistgħu joħolqu konfużjoni bejn strutturi ta' protezzjoni kontra l-qlib li jkollhom l-approvazzjoni tat-tip ta' komponent skont l-Artikolu 2 u tagħmir ieħor.

▼B

Artikolu 4

L-Istati Membri ma jistgħux jipprojbixxu t-tqegħid fis-suq ta' strutturi ta' protezzjoni kontra l-qlib jew it-twaħħil tagħhom fuq tratturi għal raġunijiet relatati mall-kostruzzjoni tagħhom jekk dawn ikollhom il-marka ta' approvazzjoni tat-tip KE għal komponent.

Madankollu, Stat Membru jista' jipprojbixxi t-tqegħid fis-suq ta' strutturi ta' protezzjoni kontra l-qlib li għandhom il-marka ta' approvazzjoni tat-tip KE għal komponent u li jonqsu konsistentement milli jikkkonformaw mat-tip approvat.

Dak l-Istat għandu jinforma minnufih lill-Istati Membri l-oħra u lill-Kummissjoni dwar il-miżuri meħuda, filwaqt li jispeċifika r-raġunijijiet għad-deċiżjoni tiegħu.

Artikolu 5

L-awtoritajiet kompetenti ta' kull Stat Membru għandhom jibagħtu fi żmien xahar lill-awtoritajiet kompetenti tal-Istati Membri l-oħra, kopji taċ-ċertifikati tal-approvazzjoni tat-tip KE għal komponent, li eżempju tagħhom huwa mogħti fl-Anness VII, kompluti għal kull tip ta' struttura ta' protezzjoni kontra l-qlib li huma japprovaw jew li jirrifjutaw li japprovaw.

Artikolu 6

1. Jekk l-Istat Membru li jkun ħareġ approvazzjoni tat-tip KE għal komponent jsib li numru ta' strutturi ta' protezzjoni kontra l-qlib u t-twaħħil tagħhom mat-tratturi li għandhom l-istess marka ta' approvazzjoni tat-tip KE għal komponent ma jikkonformawx mat-tip li huwa jkun approva, għandu jieħu l-miżuri meħtieġa biex jiżgura li l-mudelli tal-produzzjoni jikkonformaw mat-tip approvat.

L-awtoritajiet kompetenti ta' dak l-Istat għandhom javżaw lil dawk l-Istati Membri l-oħra bil-miżuri meħuda, li jistgħu jestendu għall-irtirar tal-approvazzjoni tat-tip KE għal komponent fejn ikun hemm nuqqas ta' konformità serja u ripetuta.

L-awtoritajiet imsemmija għandhom jieħdu l-istess miżuri jekk jiġu infurmati mill-awtoritajiet kompetenti ta' Stat Membru ieħor b'dan in-nuqqas ta' konformità.

2. L-awtoritajiet kompetenti tal-Istati Membri għandhom jinfurmaw lil xulxin fi żmien xahar b'kull irtirar ta' approvazzjoni tat-tip KE għal komponent u dwar ir-raġunijiet għat-teħid ta' tali miżura.

Artikolu 7

Kull deċiżjoni meħuda skont id-dispożizzjonijiet adottati fl-impliment-azzjoni ta' din id-Direttiva, li tirrifjuta jew tirtira approvazzjoni tat-tip KE għal komponent, jew li tipprojbixxi t-tqegħid tagħhom fis-suq jew l-użu tagħhom, għandha tispeċifika fid-dettal ir-raġunijiet li fuqhom tkun ibbażata.

Tali deċiżjoni għandha tiġi notifikata lill-parti konċernata, li fl-istess ħin għandha tkun infurmata bir-rimedji ġudizzjarji disponibbli skont il-liġijiet fis-seħħ fl-Istati Membri u bil-limiti ta' żmien permess għall-eżerċizzju ta' dawn ir-rimedji.

▼B

Artikolu 8

1. L-Istati Membri ma jistgħux jirrifjutaw li joħorġu approvazzjoni tat-tip KE jew li joħorġu id-dokument previst fl-Artikolu 2, punt (u) tad-Direttiva 2003/37/KE jew li joħorġu approvazzjoni tat-tip nazzjonali għal tip ta' trattur għal raġunijiet marbuta mal-istruttura ta' protezzjoni fil-każ ta' qlib jekk ir-rekwiżiti stabbiliti fl-Annessi I sa IX ġew sodisfatti.

2. L-Istati Membri ma jistgħux joħorġu d-dokument previst fl-Artikolu 2, punt (u), tad-Direttiva 2003/37/KE għal tip ta' trattur li ma jissodisfax ir-rekwiżiti ta' din id-Direttiva.

L-Istati Membri jistgħu jirrifjutaw li joħorġu approvazzjoni tat-tip nazzjonali għal tip ta' trattur li ma jissodisfax ir-rekwiżiti ta' din id-Direttiva.

Artikolu 9

L-Istati Membri ma jistgħux jirrifjutaw ir-reġistrazzjoni jew jipprojbixxu l-bejgħ, id-dħul fiċ-ċirkulazzjoni għall-ewwel darba jew l-użu ta' tratturi għal raġunijiet marbuta mal-istruttura ta' protezzjoni fil-każ ta' qlib jekk ir-rekwiżiti stabbiliti fl-Annessi I sa XI ġew sodisfatti.

Artikolu 10

Għall-għanijiet ta' approvazzjoni tat-tip tal-KE, kwalunkwe trattur li jirreferi għalih l-Artikolu 1 għandu jkun mgħammar bi struttura ta' protezzjoni kontra l-qlib li tissoddisfa r-rekwiżiti stabbiliti fl-Annessi I sa IV.

Madankollu t-tratturi definiti fl-Artikolu 1 tad-Direttiva 2009/57/KE tat-13 ta' Lulju 2009 tal-Parlament Ewropew u tal-Kunsill dwar strutturi ta' protezzjoni kontra l-qlib ta' tratturi bir-roti għall-agrikoltura jew għall-foresterija ([1]) jistgħu, għall-għanijiet ta' approvazzjoni tat-tip tal-KE, jkunu mgħammra bi struttura ta' protezzjoni kontra l-qlib li tissoddisfa r-rekwiżiti stabbiliti fl-Anness I sa IV ta' dik id-Direttiva.

Artikolu 11

L-emendi neċessarji biex ir-rekwiżiti fl-Annessi I sa IX jiġu adattati għall-progress tekniku għandhom jiġu adottati konformement mal-proċedura stabbilita fl-Artikolu 20(3) tad-Direttiva 2003/37/KE.

Artikolu 12

L-Istati Membri għandhom jikkomunikaw lill-Kummissjoni t-testi tad-dispożizzjonijiet ewlenin tal-liġi nazzjonali li huma jadottaw fil-kamp kopert minn din id-Direttiva.

([1]) Ara paġna 1 ta' dan il-Ġurnal Uffiċjali.

▼B

Artikolu 13

Id-Direttiva 79/622/KEE, kif emendata mill-atti msemmija fl-Anness X, Parti A, hi mħassra, bla ħsara għall-obbligi tal-Istati Membri rigward il-limiti ta' żmien għat-traspożizzjoni fil-liġi nazzjonali tad-Direttivi msemmija fl-Anness X, Parti B.

Referenzi għad-Direttiva mħassra għandhom jinftiehmu bħala referenzi għal din id-Direttiva u għandhom jinqraw skont it-tabella ta' korrelazzjoni fl-Anness XI.

Artikolu 14

Din id-Direttiva għandha tidħol fis-seħħ fl-għoxrin jum wara l-pubblikazzjoni tagħha f'*Il-Ġurnal Uffiċjali tal-Unjoni Ewropea*.

Għandha tapplika mill-1 ta' Jannar 2010.

Artikolu 15

Din id-Direttiva hi indirizzata lill-Istati Membri.

▼B

LISTA TA' ANNESSI

ANNESS I	Rekwiżiti għall-approvazzjoni tat-tip KE għal komponent
ANNESS II	Rekwiżiti għall-kontroll tas-saħħa tal-istrutturi ta' protezzjoni u tat-twaħħil tagħhom mat-tratturi
ANNESS III	Proċeduri għall -kontroll
ANNESS IV	Figuri
ANNESS V	Mudell tar-rapport tal-kontroll ta' approvazzjoni tat-tip KE għal komponent ta' struttura ta' protezzjoni (qafas jew kabina tas-sigurtà) rigward is-saħħa tagħha kif ukoll is-saħħa tat-twaħħil tagħha mat-trattur
ANNESS VI	Marki
ANNESS VII	Mudell taċ-ċertifikat ta' approvazzjoni tat-tip KE għal komponent
ANNESS VIII	Rekwiżiti għall-approvazzjoni tat-tip KE
ANNESS IX	Mudell ta' Anness għaċ-ċertifikat tal-approvazzjoni tat-tip KE għal tip ta' trattur dwar is-saħħa tal-istrutturi ta' protezzjoni u t-twaħħil tagħhom mat-trattur (kontrolli statiċi)
ANNESS X	Parti A: Direttiva mħassra flimkien ma' lista tal-emendi suċċessivi tagħha Parti B: Lista tal-limiti ta' żmien għat-traspożizzjoni fil-liġi nazzjonali
ANNESS XI	Tabella ta' korrelazzjoni

▼B

ANNESS I

Rekwiżiti għall-approvazzjoni tat-tip KE għal komponent1.

1. DEFINIZZJONI

1.1. "Struttura ta' protezzjoni kontra l-qlib" (*safety cab* jew qafas), minn issa 'il quddiem msejħa "struttura ta' protezzjoni", tfisser l-istruttura fuq trattur li l-iskop essenzjali tagħha huwa li jiġu evitati jew limitati riskji lis-sewwieq li jirriżultaw minn qlib tat-trattur waqt użu normali.

1.2. L-istrutturi msemmija f'1.1 huma karatterizzati mill-fatt li waqt lil-kontrolli preskritti fl-Annessi II u III jiżguraw spazju mhux mfixkel ġewwa fihom kbir biżżejjed biex jipproteġi lis-sewwieq.

2. REKWIŻITI ĠENERALI

2.1. Kull struttura ta' protezzjoni u t-twaħħil tagħha mat-trattur għandha tkun hekk disinjata u mibnija sabiex tilħaq l-għan ewlieni stabbilit fil-punt 1.

2.2. Din il-kondizzjoni titqies milħuqa jekk ir-rekwiżiti tal-Annessi II u III jiġu sodisfatti.

3. APPLIKAZZJONI GĦALL-APPROVAZZJONI TAT-TIP KE GĦAL KOMPONENT

3.1. L-applikazzjoni għall-approvazzjoni tat-tip KE għal komponent dwar is-saħħa ta' struttura ta' protezzjoni u s-saħħa tat-twaħħil tagħha ma' trattur għandha tiġi sottomessa mill-manifattur tat-trattur jew mill-manifattur tal-istruttura ta' protezzjoni jew mir-rappreżentanti awtorizzati tiegħu.

3.2. L-applikazzjoni għall-approvazzjoni tat-tip KE għal komponent għandha tiġi akkumpanjata mid-dokumenti msemmijin hawn taħt fit-tliet kopji u bil-partikolari li ġejjin:

— tpinġija ġenerali tal-arranġament jew fuq skala mmarkata fuq it-tpinġija jew inkella li tagħti d-dimensjonijiet tal-istruttura ta' protezzjoni. Din it-tpinġija għandha partikolarment turi dettalji tal-komponenti tat-twaħħil;

— ritratti mill-ġenb u minn wara li juru d-dettalji tat-twaħħil;

— deskrizzjoni qasira tal-istruttura ta' protezzjoni li tinkludi t-tip ta' kostruzzjoni, dettalji tat-twaħħil fuq it-trattur u, fejn neċessarju, dettalji dwar *cladding*, mezzi ta' aċċess u ħarba, dettalji dwar kuttunament interjuri u karatteristiċi li jipprevjenu qlib kontinwu u dettalji ta' sħana u ventilazzjoni;

— dettalji ta' materjali wżati fil-partijiet strutturali li jinkludu saljaturi u serraturi ta' twaħħil (Ara Anness V).

3.3. Trattur li jirrapreżenta t-tip ta' trattur li għalih huwa maħsub li l-istruttura ta' protezzjoni li għandha tiġi approvata għandha tiġi sottomessa lis-servizz tekniku responsabbli biex imexxi l-kontrolli tal-approvazzjoni tat-tip tal-komponenti. Dan it-trattur għandu jiġi mgħammar bl-istruttura ta' protezzjoni.

3.4. Min għandu approvazzjoni tat-tip KE għal komponent jista' jitlob l-estensjoni tagħha għal tipi oħrajn ta' tratturi. L-awtorità kompetenti li kienet tat l-approvazzjoni oriġinali tat-tip KE għal komponent għandha tagħti l-estensjoni jekk l-istruttura ta' protezzjoni approvata u t-tip(i) ta' trattur li għalihom tintalab l-estensjoni jikkonformaw mar-rekwiżiti li ġejjin:

— il-massa tat-trattur mingħajr saborra, kif definita fil-punt 1.3 tal-Anness II, ma testendix b'aktar minn 5 % il-massa ta' riferenza użat fil-kontroll;

▼B

— il-metodu ta' twaħħil u l-komponenti tat-trattur li miegħu twaħħlu huma identiċi;

— il-komponenti bħal *mudguards* u *bonnet cowls* li jistgħu jagħtu għajnuna għall-istruttura ta' protezzjoni huma identiċi;

— il-pożizzjoni u d-dimensjonijiet kritiċi tas-sedil fl-istruttura ta' protezzjoni u l-posizzjonijiet relattivi tal-istruttura ta' protezzjoni u t-trattur għandhom jkunu tali li ż-żona ta' spazju tibqa' fil-protezzjoni tal-istruttura mgħawġa waqt il-kontroll kollha.

4. MARKI

4.1. Kull struttura ta' protezzjoni li tikkonforma mat-tip approvat għandu jkollha l-marki li ġejjin:

4.1.1. il-marka tan-negozju jew l-isem;

4.1.2. marka ta' approvazzjoni tat-tip KE għal komponent li tikkonforma mal-mudell fl-Anness VI;

4.1.3. numru serjali tal-istruttura ta' protezzjoni;

4.1.4. Ditta u tip(i) tat-trattur(i) li għaliha jew għalihom hija maħsuba l-istruttura ta' protezzjoni.

4.2. Dawn il-partikolari kollha għandhom jidhru fuq plakka żgħira.

4.3. Dawn il-marki għandhom ikunu viżibbli, li jistgħu jinqraw u ma jitħassrux.

▼B

ANNESS II

Rekwiżiti għall-kontroll tas-saħħa tal-istrutturi ta' protezzjoni u tat-twaħħil tagħhom mat-tratturi

1. REKWIŻITI ĠENERALI

1.1. Għanijiet tal-kontroll

Kontrolli li jsiru bl-użu ta' riggijiet speċjali huma maħsuba li jissimulaw tali tagħbijiet bħalma jiġu imposti fuq struttura ta' protezzjoni meta jinqaleb it-trattur. Dawn -il-kontrolli, deskritti fl-Anness III, jippermettu li jsiru osservazzjonijiet dwar is-saħħa tal-istruttura ta' protezzjoni u kwalunkwe saljatura mwaħħla mat-trattur u kwalunkwe parti tat-trattur li titrasmetti l-forza tal-kontroll.

1.2. Preparazzjoni għall-kontroll

1.2.1. L-istruttura ta' protezzjoni għandha tikkonforma mal-ispeċifikazzjonijiet tal-produzzjoni tas-serje. Għandha tiġi mwaħħla skont il-metodu tat-twaħħil dikjarat mill-manifattur ma' waħda mit-tratturi li ġiet disinjata għaliha. Mhux meħtieġ trattur komplet għall-kontroll; madankollu l-istruttura ta' protezzjoni u partijiet tat-trattur li jitwaħħal fuqhom-għall-kontrolli għandhom jirrappreżentaw stallazzjoni li topera, minn hawn 'il quddiem se tiġi msejjħa bħala "l-assemblea".

1.2.2. L-assemblea għandha titwaħħal mal-*bedplate* biex il-membri li jgħaqqdu l-assemblea u l-*bedplate* ma jitgħawġux b'mod sinjifikanti b'relazzjoni mal-istruttura ta' protezzjoni taħt tagħbija. Il-metodu ta' twaħħil tal-assemblea mal-*bedplate* ma jistax minnu nnifsu jimmodifika s-saħħa tal-assemblea.

1.2.3. L-assemblea għandha tiġi miżmuma u mwaħħla jew tiġi modifikata sabiex l-enerġija kollha tal-kontroll tiġi assorbita mill-istruttura ta' protezzjoni u t-twaħħil tagħha mal-komponenti riġidi tat-trattur.

1.2.3.1. Sabiex jikkonformaw mar-rekwiżiti ta' punt 1.2.3, il-modifikazzjoni għandha ssakkar kwalunkwe sospensjoni tar-rikba tat-trattur sabiex jiġi żgurat li ma jassorbi l-ebda enerġija tal-kontroll.

1.2.4. Għall-kontroll it-trattur għandu jiġi mgħammar bil-komponenti strutturali kollha tal-produzzjoni tas-serje li tista' tinfluwenza s-saħħa tal-istruttura tal-protezzjoni jew li tista' tkun meħtieġa għall-kontroll tas-saħħa.

Komponenti li jistgħu jikkrejaw riskju fiż-żona ħielsa għandhom wkoll jiġu mgħammra sabiex ikunu jistgħu jiġu eżaminati biex jiġi kontrollat jekk ġewx milħuqa r-rekwiżiti tal-punt 4.

Kull komponent li s-sewwieq stess jista' jneħħi għandhom jitneħħew meta jsiru l-kontrolli. Jekk huwa possibbli li l-bibien u t-twieqi jinżammu miftuħin jew li jitneħħew meta t-trattur jkun qiegħed jintuża, iridu jinżammu miftuħin jew jitneħħew waqt li jsiru l-kontrolli, sabiex ma tiżdiedx is-saħħa tal-istruttura ta' protezzjoni kontra l-qlib. Jekk, f'din il-pożizzjoni, jikkostitwixxu perikolu lis-sewwieq jekk it-trattur jinqaleb, ir-rapport tal-kontroll irid jirreferi għal dan il-fatt.

1.3. Massa tat-trattur

Il-massa ta' referenza m_t, tintuża fil-formoli (ara Anness III) biex jiġu kkalkolati l-enerġiji u l-forza ta' tgħaffiġ, għandha tkun għall-anqas dik definita fil-punt 2.1.1 tal-Anness I tad-Direttiva 2003/37/KE (i.e. teskludi aċċessjori mhux obbligatorji imma tinkludi *coolant*, żjut, karburanti, għodda u s-sewwieq) kif ukoll l-istruttura ta' protezzjoni u jitnaqqsu 75 kg.

▼B

Mhumiex inklużi tagħbiiet mhux obbligatorji fuq quddiem jew wara, *saborra* tat-*tyre*, implementi mwaħħlin, tagħmir armat jew kwalunkwe komponenti speċjalizzati.

2. APPARAT U TAGĦMIR

2.1. Kontrolli għal tagħbija orizzontali (ġenb u lonġitudinali)

2.1.1. Materjal, tagħmir u mezzi biex jorbtu l-isfel li huma xierqa biex jiżguraw li l-assemblea hija mwaħħla sew mal-*bedplate*, independentement mit-*tyre* jekk preżenti.

2.1.2. Mezzi biex tiġi applikata forza orizzontali fuq l-istruttura ta' protezzjoni bi travu iebes kif muri fil-Figuri 1 u 2 tal-Anness IV.

2.1.2.1. It-travu iebes għandu jkollu dimensjoni tal-wiċċ vertikali ta' 150 mm.

2.1.2.2. Għandha issir disposizzjoni sabiex it-tagħbija jista' jiġi distribwit uniformament għad-direzzjoni tat-tagħbija u ma' travu li huwa ta' tul ta' wieħed mill-multipli eżatti ta' 50 bejn 250 u 700 mm.

2.1.2.3. It-trufijiet tat-travu f'kuntatt mal-istruttura ta' protezzjoni għandha tkun mgħawwġa fit-tond b'*radius* massimu ta' 50 mm.

2.1.2.4. Ġunti universali – jew l-ekwivalenti – għandhom jiġu inkorporati biex jiġi żgurat li l-attrezzatura tat-tagħbija ma tkaxkarx l-istruttura fit-tidwir jew fiċ-ċaqliq f'kwalunkwe direzzjoni minbarra d-direzzjoni tat-tagħbija.

2.1.2.5. Fejn it-tul orizzontali tal-istruttura ta' protezzjoni li għaliha għandha tiġi applikata t-tagħbija ma tikkostitwix linja dritta normali għad-direzzjoni tal-applikazzjoni tat-tagħbija, l-ispazju għandu jiġi mimli sabiex it-tagħbija tiġi distribwita ma' dan it-tul.

2.1.3. Tagħmir għall-kejl, sa fejn teknikament possibbli, tal-enerġija assorbita mill-istruttura ta' protezzjoni u l-partijiet riġidi tat-trattur li magħha hija mwaħħla, per eżempju billi tkejjel il-forza applikata matul id-direzzjoni tal-applikazzjoni tagħha u t-tagħwiġa relativa li tikkorrispondi mall-punt fuq ix-*chassis* tat-trattur.

2.1.4. Mezzi biex jiġi ppruvat li ma kienx hemm dħul mill-istruttura ta' protezzjoni fiż-żona ta' spazju matul il-kontroll. Rig skont il-figuri 6 ta'l-Anness IV jista' jintuża.

2.2. Kontrolli ta' tgħaffiġ (wara u quddiem)

2.2.1. Materjal, tagħmir u mezzi biex jorbtu l-isfel li huma xierqa biex jiżguraw li t-trattur huwa mwaħħal sew mal-*bedplate*, indipendentement mit-*tyres*.

2.2.2. Mezzi biex tiġi applikata forza vertikali għall-istruttura ta' protezzjoni, bħalma huwa muri fil-figura 3 tal-Anness IV, inkluż travu iebes li jgħaffeġ li huwa wiesa' 250 mm.

2.2.3. Tagħmir biex titkejjel il-forza vertikali totali applikata.

2.2.4. Mezzi biex jiġi ppruvat li ma kienx hemm dħul mill-istruttura ta' protezzjoni fiż-żona ta' spazju matul il-kontroll. Rig skont il-figuri 6 ta'l-Anness IV jista' jintuża.

▼B

2.3. Tolleranza fil-kejl

2.3.1. Dimensjonijiet: ± 3 mm.

2.3.2. Tagħwiġa: ± 3 mm.

2.3.3. Massa tat-trattur ± 20 kg.

2.3.4. Tagħbijiet u forzi: ± 2 %.

2.3.5. Direzzjoni tat-tagħbija: devjazzjoni mid-direzzjonijiet orizzontali u vertikali speċifikati fl-Anness III:

— mill-bidu tal-kontroll, taħt tagħbija żero: ± 2°,

— waqt il-kontroll, taħt tagħbija: 10° fuq u 20° taħt l-orizzontali. Dawn il-varjazzjonijiet għandhom jinżammu fil-minimu.

3. KONTROLL

3.1. Rekwiżiti ġenerali

3.1.1. Sekwenza tal-kontroll

3.1.1.1. Is-sekwenza tal-kontroll għandha tkun kif ġej:

3.1.1.1.1. Tagħbija lonġitudinali (Anness III, 1.2)

Għal tratturi b'min tal-anqas 50 % tal-massa kif definita fil-punt 1.3 fuq ir-roti ta' wara t-tagħbija lonġitudinali għandha tiġi applikata minn wara (każ 1). Għal tratturi oħra t-tagħbija lonġitudinali għandha tiġi applikata minn quddiem (każ 2).

3.1.1.1.2. L-ewwel kontroll ta' tgħaffiġ:

L-ewwel kontroll ta' tgħaffiġ għandu jiġi applikat fl-istess tarf tal-istruttura ta' protezzjoni bħat-tagħbija lonġitudinali. i.e.:

— fuq wara f'każ 1 (Anness III, punt 1.5), jew

— fuq quddiem f'każ 2 (Anness III, punt 1.6),

3.1.1.1.3. Tagħbija mill-ġenb (Anness III, punt 1.3)

3.1.1.1.4. It-tieni kontroll ta' tgħaffiġ:

It-tieni kontroll ta' tgħaffiġ għandu jiġi applikat fit-tarf oppost minn dak tal-istruttura ta' protezzjoni għat-tagħbija lonġitudinali. i.e.:

— fuq quddiem f'każ 1 (Anness III, punt 1.6), jew

— fuq wara f'każ 2 (Anness III, punt 1.5),

3.1.1.1.5. It-tieni tagħbija lonġitudinali (Anness III, punt 1.7):

It-tieni tagħbija lonġitudinali għandha tiġi applikata għal tratturi li huma mgħammra bi struttura ta' protezzjoni disinjata biex titmejjel meta d-direzzjoni tal-applikazzjoni ta' tagħbija lonġitudinali (ara punt 3.1.1.1.1) ma tkunx mejlet l-istruttura ta' protezzjoni.

3.1.1.2. Jekk, waqt il-kontroll, tinkiser jew tiċċaqlaq kwalunkwe parti mit-tagħmir li jrażżan, il-kontroll għandu jinbeda mill-ġdid.

▼B

3.1.1.3. Ma jistgħu jsiru l-ebda tiswijiet jew aġġustamenti lit-trattur jew lill-istruttura ta' protezzjoni waqt il-kontrolli.

3.1.2. Wisa' tas-serbut tar-roti

Ir-roti għandhom jitneħħew jew jiġu ffissati f'wisa' tas-serbut li jiżgura li ma tista' ssir l-ebda interferenza mal-istruttura ta' protezzjoni waqt il-kontrolli.

3.1.3. Tneħħija tal-komponenti li ma joħolqux periklu

Il-komponenti kollha tat-trattur u l-istruttura ta' protezzjoni li, bħala unitajiet kompleti, jikkostitwixxu protezzjoni għas-sewwieq – inkluża protezzjoni tat-temp – għandhom jiġu pprovduti kompleti fuq trattur għall-ispezzjoni.

L-istruttura ta' protezzjoni li tiġi kontrollata ma' għandhiex għalfejn tiġi mgħammra bi twieqi ta' quddiem, tal-ġenb jew ta' wara bil-ħġieġ tas-sigurtà jew material simili, jew bi kwalunkwe pannell, tagħmir u aċċessorji li ma' għandhomx funzjoni ta' saħħa strutturali u li ma jistax joħloq periklu fil-każ ta' qlib.

3.1.4. Strumentazzjoni

L-istruttura ta' protezzjoni għandha tiġi strumentata bit-tagħmir meħtieġ biex tiġi akkwistata l-informazzjoni meħtieġa biex jiġi mpinġi d-dijagramma tad-tagħwiġa tal-forza (ara figura 4 tal-Anness IV). Tagħwiġa totali u permanenti tal-istruttura ta' protezzjoni għandha tiġi mkejjla u nnotata għal kull stadju tal-kontroll (ara figura 5 tal-Anness IV)

3.1.5. Direzzjoni tat-tagħbija

F'każ ta' trattur li fih s-sedil mhux fuq il-pjan medju tat-trattur u/jew saħħa mhux simmetrika tal-istruttura, it-tagħbija fuq il-ġenb tkun fuq it-trattur li x'aktarx l-aktar iwassal għal vjolazzjoni taż-żona ta' spazju waqt il-kontrolli (ara wkoll Anness III, punt 1.3).

4. REKWIŻITI TAL-AĊĊETTAZZJONI

4.1. Struttura ta' protezzjoni sottomessa għall-approvazzjoni tat-tip KE għal komponent għandha titqies li ssodisfat ir-rekwiżiti tas-saħħa jekk wara l-kontrolli tissoddisfa r-rekwiżiti li ġejjin:

4.1.1. L-istruttuta tal-protezzjoni ma tkunx daħlet fl-ebda parti miż-żona ta' spazju ħieles kif deskritta fil-punt 3.2 tal-Anness III jew dejjem ħarset iż-żona ħielsa matul il-kontrolli speċifikati fil-punti 1.2, 1.3, 1.5, 1.6 u, fejn addattat, 1.7 tal-Anness III.

Jekk ikun sar kontroll ta' tagħbija eċċessiva, il-forza applikata meta l-enerġija speċifikata hija assorbita għandha tkun akbar minn 0.8 tal-forza massima li jkun hemm kemm matul il-kontroll prinċipali u kemm matul il-kontroll ta' tagħbija eċċessiva kkonċernati (ara l-figuri 4b u 4c tal-Anness IV).

4.1.2. Waqt il-kontrolli l-istruttura ta' protezzjoni ma' għandiex timponi pressjoni fuq l-istruttura tas-sedil.

4.1.3. Fil-punt meta l-livell ta' enerġija mitluba jintlaħaq f'kull waħda mill-kontrolli speċifikati ta' tagħbija orizzontali, l-forza għandha taqbeż 0.8 tal-forza massimas.

4.2. Addizzjonalment, ma' għandu jkun hemm l-ebda karatteristika li tippreżenta periklu partikolari lis-sewwieq, e.g. nuqqas ta' kuttunament fis-saqaf jew kull post ieħor fejn tista' tintlaqat ras is-sewwieq.

▼B

5. RAPPORT TAL-KONTROLL

5.1. Ir-rapport tal-kontroll għandu jitwaħħal maċ-ċertifikat tal-approvazzjoni tat-tip KE għal komponent msemmi fl-Anness VII. Il-presentazzjoni tar-rapport għandha tkun kif muri fl-Anness V. Għandu jinkludi:

5.1.1. deskrizzjoni ġenerali tal-forma u l-kostruzzjoni tal-istruttura ta' protezzjoni (ara Anness V għad-dimensjonijiet obbligatorji), li jinkludu d-disposizzjonijiet għall-entratura, ħruġ normali u ħruġ ta' emerġenza; id-disposizzjonijiet għas-sistemi ta' sħana u ta' ventilazzjoni, u aċċessorji oħra fejn dawn huma disponibbli u fejn jistgħu jaffettwaw iż-żona ta' spazju ħieles jew jistgħu joħolqu periklu.

5.1.2. Dettalji ta' karatteristiċi speċjali bħal strumenti biex jipprevenu t-tgerbib kontinwu tat-trattur.

5.1.3. Deskrizzjoni qasira ta' kuxxinament interjuri.

5.1.4. Dikjarazzjoni tat-tip tal-*windscreen* u *glazing* użat u ta' marki ta' approvazzjoni KE jew oħrajn inkorporati.

5.2. Jekk l-approvazzjoni tat-tip KE qed tiġi estiża għal tipi oħra ta' tratturi, ir-rapport għandu jinkludi r-referenza eżatta tar-rapport tal-approvazzjoni oriġinali tat-tip KE għal komponent kif ukoll indikazzjonijiet preċiżi dwar ir-rekwiżiti stabbiliti fis-sezzjoni 3.4 tal-Anness I.

5.3. Ir-rapport għandu jidentifika biċ-ċar it-tip ta' trattur (ditta, tip u deskrizzjoni kummerċjali, eċċ) użat għall-kontroll u t-tipi li għalihom l-istruttura ta' protezzjoni hija maħsuba.

6. SIMBOLI

m_t = massa ta' riferenza ta' trattur (kg) kif definit fil-punt 1.3.

D = tagħwiġa (mm) ta'l-istruttura fil-punt ta' u f'linja mal-applikazzjoni tat-tagħbija.

D' = tagħwiġa (mm) tal-istruttura għall-enerġija kkalkulata mitluba.

F = forza ta' tagħbija statika (N:*newtons*).

F_{max} = forza statika ta' -tagħbija massima li ssir waqt tagħbija, (N) ħlief għal tagħbija żejda.

F' = il-forza tal-enerġija kkalkulata mitluba.

F-D = kurva ta' forza/tagħwiġa.

E_{is} = penetrazzjoni ta' enerġija li jiġi assorbit waqt tagħbija mill-ġenb (J:*joules*).

$E_{il\ 1}$ = penetrazzjoni ta' enerġija li jiġi assorbit waqt tagħbija lonġitudinali (J).

$E_{il\ 2}$ = il-penetrazzjoni ta' enerġija li trid tiġi assorbita matul l-applikazzjoni tat-tieni tagħbija lonġitudinali (J).

F_r = forza applikata fuq wara fil-kontroll tat-tgħaffiġ (N).

F_f = forza applikata fuq quddiem fil-kontroll tat-tgħaffiġ (N).

▼B

ANNESS III

PROĊEDURA TAL-KONTROLL

1. KONTROLL GĦAT-TAGĦBIJA ORIZZONTALI U TGĦAFFIĠ

1.1. Dispożizzjonijiet ġenerali għal kontrolli ta' tagħbija orizzontali

1.1.1. It-tagħbijiet applikati lill-istruttura ta' protezzjoni għandhom jiġu distribwiti permezz ta' travu iebes, li jikkonforma mal-ispeċifikazzjonijiet stabbiliti fil-punt 2.1.2 tal-Anness II, mqiegħda normali għad-direzzjoni tal-applikazzjoni ta' tagħbija; it-travu iebes jista' jkun mgħammar b'mezzi li jipprevenu iċ-ċaqliq tagħha lejn il-ġenb. Ir-rata ta' tagħwiġa taħt tagħbija ma' għandhiex tkun akbar minn 5 mm/s. Waqt li tiġi applikata it-tagħbija, il-valuri F u D għandhom jiġu rreġistrati simultanjament f'żidiet ta' tagħwiġa ta' 15-il mm jew inqas, biex tiġi żgurata l-preċiżjoni. Ladarba tkun bdiet l-applikazzjoni inizzjali, it-tagħbija ma għandhiex titnaqqas sakemm jitlesta l-kontroll; imma huwa permess li ma tiżdiedx aktar it-tagħbija jekk mixtieq, e.g. biex jiġi reġistrat il-kejl.

1.1.2. Jekk il-membru strutturali li għalih tiġi applikata it-tagħbija huwa kkurvat, għandu jikkonforma mal-ispeċifikazzjonijiet stabbiliti fil-punt 2.1.2.5 tal-Anness II. L-applikazzjoni ta' tagħbija għandha, madankollu, tikkonforma mar-rekwiżiti tas-sezzjoni 1.1.1 fuq u s-sezzjoni 2.1.2 tal-Anness II.

1.1.3. Jekk ma jeżisti l-ebda membru strutturali msallab fil-punt tal-applikazzjoni, travu sostitut għall-kontroll li ma jżidx saħħa mal-istruttura jista' jintuża għall-proċedura tal-kontroll.

1.1.4. L-istruttura għandha tiġi viżwalment ikkontrollata meta t-tagħbija titneħħa wara li kull tagħbija tkun kompluta. Jekk saru tixqiq jew tqattigħ waqt tagħbija, il-kontroll ta' tagħbija żejda speċifikat f'1.4 hawn taħt għandu jsir qabel ma wieħed jgħaddi għat-tagħbija li jmiss fis-sekwenza mogħtija fis-sezzjoni 3.1.1.1 tal-Anness II.

1.2. Tagħbija lonġitudinali (ara l-Figura 2 tal-Anness IV)

L-applikazzjoni tat-tagħbija għandha tkun orizzontali u parallela mal-pjan medjan vertikali tat-trattur.

Għal tratturi li għandhom mill-anqas 50 % tal-massa tagħhom, kif definita fil-punt 1.3 tal-Anness II, fuq ir-roti ta' wara, it-tagħbija lonġitudinali ta' wara u t-tagħbija laterali għandha tiġi applikata fuq naħat differenti tal-pjan lonġitudinali medjan tal-istruttura ta' protezzjoni. Għal tratturi li għandhom mill-anqas 50 % tal-massa tagħhom fuq ir-roti ta' quddiem, it-tagħbija lonġitudinali ta' quddiem għandha tkun fuq l-istess naħa tal-pjan lonġitudinali medjan tal-istruttura ta' protezzjoni bħat-tagħbija laterali.

Għandha tiġi applikata fuq il-parti strutturali trasversali l-aktar 'il fuq tal-istruttura ta' protezzjoni (jiġifieri, l-parti li x'aktarx tolqot l-art l-ewwel fil-każ ta' qlib).

Il-punt ta' applikazzjoni tat-tagħbija għandu jkun mqiegħed f'distanza ta' wieħed minn sitta tal-wisa' tan-naħa ta' fuq tal-istruttura ta' protezzjoni "l ġewwa mill-kantuniera ta' barra. Il-wisa" tal-istruttura ta' protezzjoni għandha tittieħed bħala d-distanza ta' bejn iż-żewġ linji paralleli mal-pjan medjan vertikali tat-trattur li jmiss l-estremitajiet ta' barra tal-istruttura ta' protezzjoni fi pjan orizzontali li jmiss in-naħa ta' fuq tal-membri strutturali trasversali l-aktar 'il fuq.

▼B

It-tul tat-travu ma' għandux ikun inqas minn terz tal-wisa' tal-istruttura ta' protezzjoni (kif deskritt qabel) u mhux aktar minn 49 mm akbar minn dan il-minimu.

It-tagħbija lonġitudinali hija applikata minn wara jew minn quddiem, kif definit fil-punt 3.1.1.1 tal-Anness II.

Il-kontroll għandu jitwaqqaf kull meta:

(a) l-enerġija tat-tensjoni assorbita mill-istruttura ta' protezzjoni hija ugwali għal jew akbar mid-penetrazzjonital-enerġija meħtieġa $E_{il\ 1}$ (fejn $E_{il\ 1}$ = 1,4 m_t);

(b) l-istruttura tidħol fiż-żona ta' spazju ħieles jew tħalli liż-żona ta' spazju ħieles mingħajr protezzjoni.

1.3. Tagħbija mill-ġenb (ara Figura 1 tal-Anness IV)

It-tagħbija għandha tiġi applikata orizzontalment 90° mall-pjan medju vertikali tat-trattur. Għandha tiġi applikata għall-estremità l-aktar 'il fuq tal-istruttura ta' protezzjoni f'punt ta' 300 mm 'l quddiem mill-punt ta' referenza tas-sedil, bis-sedil fil-pożizzjoni l-aktar lura kif definita fit-taqsima 2.3.1. hawn taħt. Jekk l-istruttura ta' protezzjoni għandha xi proġezzjoni fil-ġenb li żgur tiġi l-ewwel f'kuntatt mal-art waqt qlib lejn il-ġenb, it-tagħbija għandha tiġi applikata f'dak il-punt. Fil-każ ta' trattur b'pożizzjoni riversibbli, it-tagħbija għandha tiġi applikata fuq in-naħa ta' fuqnett tal-istruttura ta' protezzjoni kontra l-qlib fin-nofs bejn iż-żewġ punti ta' referenza tas-sedil.

It-travu għandu jkun twil kemm huwa prattikabbli, iżda mhux itwal minn 700 mm.

Il-kontroll għandu jitwaqqaf kull meta:

(a) l-enerġija ta' sforz assorbita mill-istruttura ta' protezzjoni hija daqs jew aktar mill-penetrazzjoni tal-enerġija meħtieġa E_{is} (fejn E_{is} = 1,75 m_t); jew

(b) l-istruttura ta' protezzjoni tikser iż-żona ta' spazju jew tħalli ż-żona ta' spazju mingħajr protezzjoni.

1.4. Kontroll ta' tagħbija żejda (ara Figuri 4a, 4b u 4ċ f'Anness IV)

1.4.1. Il-kontroll ta' tagħbija żejda għandu jitwettaq jekk il-forza tonqos b'aktar mit-3 % waqt l-aħħar 5 % tat-tagħwiġa miksuba, fejn l-enerġija meħtieġa tinxtorob mill-istruttura (ara Figura 4b).

1.4.2. Il-kontroll ta' eċċess ta' tagħbija jinvolvi ż-żieda gradwali tat-tagħbija orizzontali b'żidiet ta' 5 % tal-enerġija inizzjali mitluba sa massimu ta' 20 % ta' enerġija miżjuda (ara l-figura 4 c).

1.4.2.1. Il-kontroll ta' eċċess ta' tagħbija huwa sodisfaċenti jekk, wara kull żieda b'5 %, 10 % jew 15 % f'enerġija mitluba, il-forza tonqos b'anqas minn 3 % għal żieda ta' 5 % u tibqa' aktar minn 0.8 F_{mass}.

1.4.2.2. Il-kontroll ta' eċċess ta' tagħbija huwa sodisfaċenti jekk, wara li l-istruttura tkun assorbiet 20 % ta' enerġija miżjuda, il-forza taqbeż 0.8 F_{mass}.

1.4.2.3. Matul il-kontroll ta' eċċess ta' tagħbija huma permessi xquq jew tiċritiet addizzjonali u/jew il-penetrazzjoni fi jew in-nuqqas ta' protezzjoni taż-żona ta' spazju ħieles minħabba diformazzjoni elastika. Madankollu, wara t-tneħħija tat-tagħbija, l-istruttura ma' għandhiex tidħol fiż-żona ta' spazju ħieles, li għandha tkun protetta kompletament.

▼B

1.5. Tgħaffiġ fuq wara

It-travu għandu jiġi posizzjonat fuq il-membri strutturali ta' wara l-aktar 'il fuq u r-riżultanti tal-forzi li jgħaffġu għandhom jinsabu fil-pjan vertikali lonġitudinali referut. Għandha tiġi applikata forza $F_r = 20\ m_t$.

Fejn il-parti ta' wara tas-saqaf tal-istruttura ta' protezzjoni ma jreġġix il-forza kollha li tgħaffeġ, il-forza għandha tiġi applikata sakemm is-saqaf jiġi defless biex imiss mal-pjan li jgħaqqad il-parti ta' fuq tal-istruttura ta' protezzjoni ma' dik il-parti ta' wara tat-trattur li kapaċi treġġi l-massa tal-vettura meta tinqaleb. Il-forza għandha imbagħad titneħħa, u t-trattur jew il-forza ta' tagħbija tiġi posizzjonata mill-ġdid sabiex it-travu jiġi fuq dak il-punt tal-istruttura ta' protezzjoni li tkun tista' imbagħad treġġi l-istruttura ta' protezzjoni meta tinqaleb kompletament. Imbagħad għandha tiġi applikata l-forza F_r.

Il-forza F_r għandha tiġi applikata għal minimu ta' ħames sekondi wara l-waqfa tat- tagħwiġa li tidher viżibbilment.

Il-kontroll għandu jitwaqqaf jekk l-istruttura tikser ż-żona ta' spazju jew tħalli ż-żona ta' spazju mingħajr protezzjoni.

1.6. Tgħaffiġ fuq quddiem

It-travu għandu jiġi posizzjonat fuq il-membri strutturali ta' quddiem l-aktar 'il fuq u r-riżultanti tal-forzi li jgħaffġu għandhom ikunu lokati fil-pjan vertikali lonġitudinali ta' referenza. Għandha tiġi applikata forza $F_f = 20\ m_t$.

Fejn il-parti ta' quddiem tas-saqaf tal-istruttura ta' protezzjoni ma jreġġix il-forza li tgħaffeġ kollha, il-forza għandha tiġi applikata sakemm is-saqaf jiġi mgħawweġ biex imiss mal-pjan li jgħaqqad il-parti ta' fuq tal-istruttura ta' protezzjoni ma' dik il-parti ta' quddiem tat-trattur li kapaċi treġġi l-massa tal-vettura meta tinqaleb. Il-forza għandha imbagħad titneħħa, u t-trattur jew il-forza ta' tagħbija tiġi posizzjonata mill-ġdid sabiex it-travu jiġi fuq dak il-punt tal-istruttura ta' protezzjoni li treġġi l-istruttura ta' protezzjoni meta tinqaleb kompletament. Għandha imbagħad tiġi applikata l-forza F_f.

Il-forza F_f għandha tiġi applikata għal minimu ta' ħames sekondi wara l-waqfa tat- tagħwiġa li tidher viżibbilment.

Waqqaf il-kontroll jekk l-istruttura tidħol fiż-żona ta' spazju ħieles jew tħalli ż-żona ta' spazju ħieles mingħajr protezzjoni.

1.7. It-tieni tagħbija lonġitudinali

L-applikazzjoni tat-tagħbija għandha tkun orizzontalment parallela mal-pjan medju vertikali tat-trattur.

It-tieni tagħbija lonġitudinali għandha tiġi applikata minn wara jew minn quddiem kif definit fil-punt 3.1.1.1 tal-Anness II.

Għandha tkun applikata fid-direzzjoni opposta għal u fil-kantuniera l-iżjed 'il bogħod mit-tagħbija lonġitudinali fis-sezzjoni 1.2.

Għandha tiġi applikata fuq il-membru strutturali trasvers l-aktar 'il fuq tal-istruttura ta' protezzjoni (i.e. dik il-parti li x'aktarx tmiss l-art f'inċident ta' qlib).

▼B

Il-punt ta’ applikazzjoni tat-tagħbija għandu jkun f’distanza ta’ wieħed minn sitta mill-wisa’ ta’ fuq tal-istruttura ta’ protezzjoni “l ġewwa mill-kantuniera ta’ barra. Il-wisa” tal-istruttura ta’ protezzjoni titqies bħala d-distanza bejn żewġ linji paralleli mal-pjan medju vertikali tat-trattur li tmiss l-estremitajiet fuq barra tal-istruttura ta’ protezzjoni fil-pjan orizzontali li jmiss fuq tal-membri strutturali trasversi l-aktar ‘il fuq.

It-tul tat-travu m’għandux ikun inqas minn terz tal-wisa’ tal-istruttura ta’ protezzjoni (kif deskritta qabel) u mhux aktar minn 49 mm aktar minn dan il-minimu.

Il-kontroll għandu jitwaqqaf kull meta:

(a) l-enerġija ta’ sforz assorbita mill-istruttura hija daqs jew akbar mill-penetrazzjonital-enerġija meħtieġa E_{il2} (fejn E_{il2} = 0.35 m_t); jew

(b) l-istruttura tidħol fiż-żona ta’ spazju jew tħalli ż-żona ta’ spazju mingħajr protezzjoni.

2. ŻONA TA’ SPAZJU

2.1. Iż-żona ta’ spazju hija murija fil-figura 6 tal-Anness IV u definita f’relazzjoni mal-pjan ta’ referenza vertikali ġeneralment lonġitudinali għat-trattur u li tgħaddi minn punt ta’ referenza tas-sedil, deskritt fis-sezzjoni 2.3, u ċ-ċentru tal-*isteering wheel*. Il-pjan ta’ referenza għandu jiġi assunt li jiċċaqlaq orizzontalment mas-sedil u l-*isteering wheel* waqt l-applikazzjoni tat-tagħbija iżda li jibqa’ perpendikolari mal-art tat-trattur jew tal-istruttura ta’ protezzjoni jekk dan jiġi armat kif kien.

Fejn l-*isteering wheel* huwa aġġustabli, il-pożizzjoni tiegħu għandha tkun dik għal sewqan normali bilqiegħda.

2.2. Il-limiti taż-żona għandhom jittieħdu bħala:

2.2.1. pjani vertikali ta’ 250 mm fuq kull naħa tal-pjan ta’ referenza li jestendi ‘l fuq mill-punt ta’ referenza tas-sedil għal 300 mm;

2.2.2. pjanijiet paralleli li jestendu mit-tarf l-aktar fil-għoli tal-pjan 2.2.1 sa għoli massimu ta’ 900 mm fuq il-punt ta’ referenza tas-sedil u mmejjel b’tali mod li t-tarf ta’ fuq tal-pjan fil-ġenb li minnu t-tagħbija tiġi applikata huwa għall-inqas 100 mm mill-pjan ta’ referenza;

2.2.3. pjan orizzontali 900 mm ‘l fuq mill-punt ta’ referenza tas-sedil;

2.2.4. pjan immejjel perpendikolari għall-pjan ta’ referenza u li jinkludi punt 900 mm direttament ‘l fuq mill-punt ta’ referenza tas-sedil l-aktar fil-għoli u l-punt l-aktar lura tad-dahar tas-sedil;

2.2.5. wiċċ, jekk meħtieġ kurvat, b’serje ta’ linji dritti perpendikolari għall-pjan ta’ referenza li jestendi l-isfel mill-punt l-aktar lura tas-sedil f’kuntatt mad-dahar tas-sedil mat-tul tiegħu kollu;

2.2.6. wiċċ kurvilineari, perpendikolari għall-pjan ta’ referenza, f’*radius* ta’ 120 mm tanġent mal-pjanijiet 2.2.3 u 2.2.4;

▼B

2.2.7. wiċċ kurvilineari, perpendikolari għall-pjan ta' referenza, b'*radius* ta' 900 mm li jestendi 'l quddiem għal 400 mm minn u tanġent mall-pjan 2.2.3 f'punt 150 mm 'l quddiem mill-punt ta' referenza tas-sedil;

2.2.8. pjan immejjel perpendikolari għall-pjan ta' referenza, li jingħaqad mal-wiċċ 2.2.7 fit-tarf ta' quddiem u li jgħaddi 40 mm mill-*isteering wheel*. F'każ ta' pożizzjoni għolja ta' *isteering*, dan il-pjan jiġi sostitwit minn pjan li jmiss il-wiċċ fit-tarf 2.2.7;

2.2.9. pjan vertikali, perpendikolari għall-pjan ta' referenza, 40 mm 'il quddiem mill-*isteering wheel*;

2.2.10. pjan orizzontali li jgħaddi mill-punt ta' referenza tas-sedil;

2.2.11. fil-każ ta' trattur bil-pożizzjoni tas-sewqan riversibbli, l-ispazju ħieles għandu jkun taħlita taż-żewġ spazji stabbiliti miż-żewġ pożizzjonijiet tal-i*steering wheel* u s-sedil;

2.2.12. fil-każ ta' trattur li jista' jkun mgħammar b'sedili mhux obbligatorji, il-kontrolli għandhom ikunu bażati fuq l-ispazju magħqud kif definit mill-punti ta' referenza għal kull għażla possibbli. L-istruttura ta' protez-zjoni kontra l-qlib ma tistax tidħol fl-ispazju ħieles magħqud magħmul mill-varji punti ta' referenza tas-sedili;

2.2.13. fejn sedil ġdid jiġi propost wara li jkun twettaq il-kontroll, irid ikun hemm kalkolu li jiddetermina jekk l-ispazju ħieles il-ġdid madwar il-punt ta' referenza tal-post ġdid jinsab kompletament fl-ispazju ħieles diġà stabbilit. Jekk dan ma jkunx il-każ, għandu jsir kontroll ġdid.

2.3. Lokazzjoni tas-sedil u punt ta' referenza tas-sedil

2.3.1. Għall-għanijiet tad-definizzjoni taż-żona ta' spazju f'punt 2.1, is-sedil għandu jkun fil-punt l-aktar lura ta' kwalunkwe medda ta' aġġustament orizzontali. Għandu jitqiegħed fl-ogħla punt tal-medda ta' aġġustament orizzontali fejn dan hu independenti mill-aġġustament tal-pożizzjoni orizzontali tiegħu.

Il-punt ta' referenza għandu jiġi stabbilit bl-użu tal-apparat illustrat f'figuri 7 u 8 tal-Anness IV biex tiġi simulata tagħbija minn okkupant bniedem. L-apparat għandu jikkonsisti f'*pan board* tas-sedil u għuda għas-serħan tad-dahar. L-għuda għas-serħan tad-dahar għandu jiġi nperjat fir-reġjun tal-*ħotbiet tal-ġenbejn* (A) u ġenbejn (B), bil-ġonta (B) jkollha l-għoli aġġustabbli.

2.3.2. Il-punt ta' referenza huwa definit bħala l-punt fil-pjan medju lonġitu-dinali tas-sedil fejn il-pjan tanġent mal-għuda tas-serħan t'isfel tad-dahar u l-pjan orizzontali jiltaqgħu. Dan il-pjan orizzontali jaqtal-wiċċ ta' isfel tal-*pan board* tas-sedil 150 mm quddiem it-tanġent hawn fuq imsemmi.

2.3.3. Fejn sedil jinkorpora ċaqliq b'sospensjoni mqabbża liberalment, kemm jekk dan jista' jiġi aġġustat għat-toqol tas-sewwieq jew le, is-sedil għandu jitqiegħed fil-punt nofsani ta' dan iċ-ċaqliq.

▼B

L-apparat għandu jiġi posizzjonat fuq is-sedil. Imbagħad għandu jitgħabba b'forza ta' 550N f' punt 50 mm 'l quddiem mill-ġonta (A), u ż-żewġ partijiet tal-għuda għas-serħan tad-dahar għandhom jingħafsu ħafif b'tanġent mad-dahar.

2.3.4. Jekk mhuwiex possibbli li jiġu determinati tanġenti definiti għal kull żona tas-serħan tad-dahar (taħt u fuq ir-reġjun *lumbar*) għandu jsir dan li ġej:

2.3.4.1. fejn l-ebda tanġent għaż-żona t'isfel mhux possibbli, il-parti t'isfel tal-għuda għas-serħan tad-dahar tingħafas mad-dahar vertikalment;

2.3.4.2. fejn l-ebda tanġent għaż-żona ta' fuq mhux possibbli, il-ġonta (B) titwaħħal f'għoli li hu 230 mm 'l fuq mill-punt ta' referenza tas-sedil, jekk il-parti ta' isfel tas-serħan tad-dahar hija vertikali. Imbagħad iż-żewġ partijiet tal-għuda għas-serħan tad-dahar jingħafsu ħafif mad-dahar.

3. KONTROLLI U KEJL LI GĦANDUU JSIRU

3.1. Żona ta' spazju ħieles

Waqt kull kontroll, l-istruttura ta' protezzjoni għandha tiġi eżaminata biex jiġi verifikat jekk parti mill-istruttura ta' protezzjoni daħlitx f'żona ta' spazju ħieles madwar is-sedil tas-sewwieq kif definit fil-punt 2.1. Addizzjonalment, l-istruttura ta' protezzjoni għandha tiġi eżaminata biex jiġi determinat jekk xi parti miż-żona ta' spazju ħieles hiex barra mill-protezzjoni tal-istruttura ta' protezzjoni. Għal dan il-għan, għandha titqies barra mill-protezzjoni tal-istruttura ta' protezzjoni jekk xi parti minnha tkun ġiet f'kuntatt mal-art ċatta jekk it-trattur jinqaleb lejn id-direzzjoni li minnha kienet applikata t-tagħbija. Għal dan il-għan, it-*tyre* u s-settjar tas-sriebet għandhom jitqiesu li huma l-iżgħar speċifikati mill-manifattur.

3.2. Tagħwiġa permanenti finali

Wara l-kontrolli, it-tagħwiġa permanenti finali tal-istruttura ta' protezzjoni għandha tiġi rreġistrata. Għal dan il-għan, qabel il-bidu tal-kontroll, il-pożizzjoni tal-membri ewlenija tal-istruttura ta' protezzjoni f'relazzjoni mal-punt ta' referenza tas-sedil għandhom jiġu rreġistrati.

▼B

ANNESS IV

FIGURI

Figura 1: Il-punt ta' applikazzjoni ta' tagħbija laterali

Figura 2: Il-punt ta' applikazzjoni ta' tagħbija lonġitudinali minn wara

Figura 3: Eżempju ta' arranġament għal kontroll ta' tkissir

Figura 4a: Kurva forza/tagħwiġa - kontroll ta' eċċess ta' tagħbija mhux meħtieġ

Figura 4b: Kurva forza/tagħwiġa - kontroll ta' eċċess ta' tagħbija meħtieġ

Figura 4ċ: Kurva forza/tagħwiġa - il-kontroll ta' eċċess ta' tagħbija għandu jitkompla

Figura 5: Illustrazzjoni tat-termini tagħwiġa permanenti, tagħwiġa elastika u tagħwiġa totali

Figura 6a: Veduta mill-ġenb taż-żona ta' spazju ħieles

Figura 6b: Veduta minn quddiem/minn wara taż-żona ta' spazju ħieles

Figura 6ċ: Veduta isometrika

Figura 7: Apparat għad-determinazzjoni tal-punt ta' referenza tas-sedil

Figura 8: Metodu ta' kif jiġi ddeterminat il-punt ta' referenza tas-sedil.

▼B

►(1)

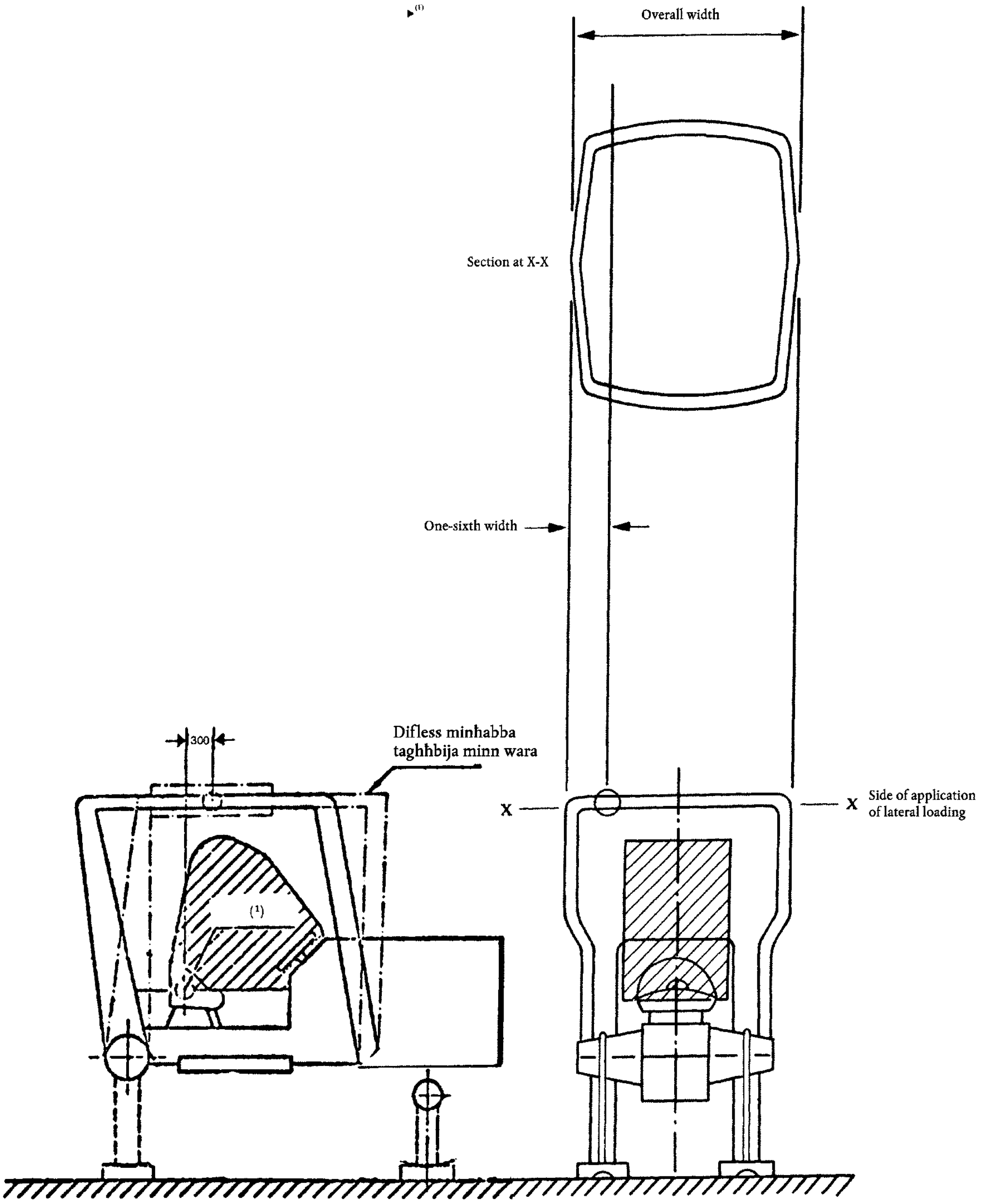

Figura 1
Punt ta' applikazzjoni ta' tagħbija mill-ġenb

Figura 2
Point of application of rear logitudinal loading (when at least 50 % of the tractor mass rest on the rear wheels) ◄

(1) Punt referent tas-sedil

▼B

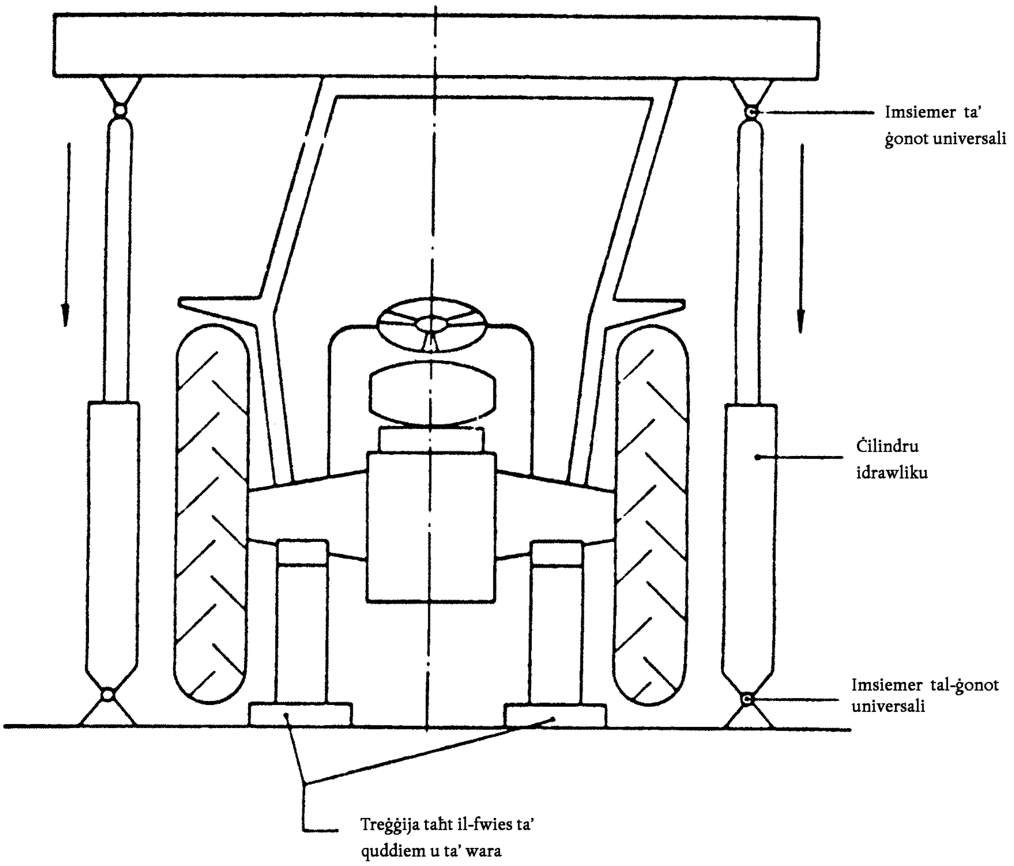

Figura 3:

Eżempju ta' arranġament għal kontroll ta' tgħaffiġ

▼B

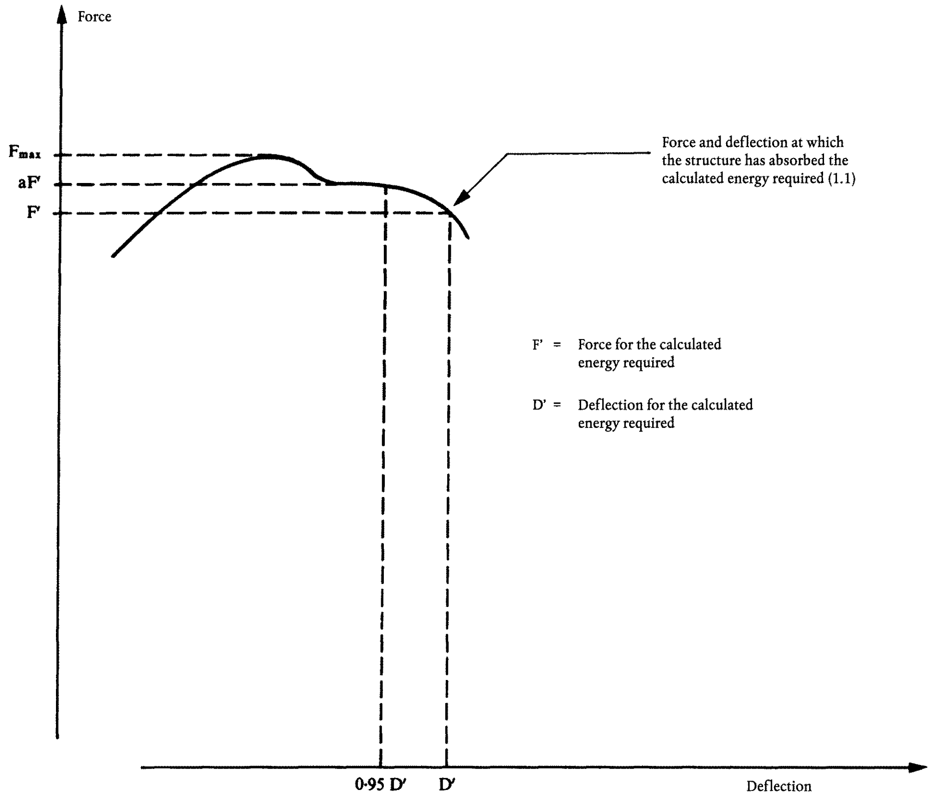

1. Punt ta' referenza aF' = 0,95 D'

1.1. Il-kontroll ta' eċċess ta' tgħabija m'huwiex meħtieġ peress illi a F' < 1, 03 F'

Figure 4a

Kurva forza/tagħwiġa – kontroll ta' eċċess ta' tagħbija mhux meħtieġ

▼B

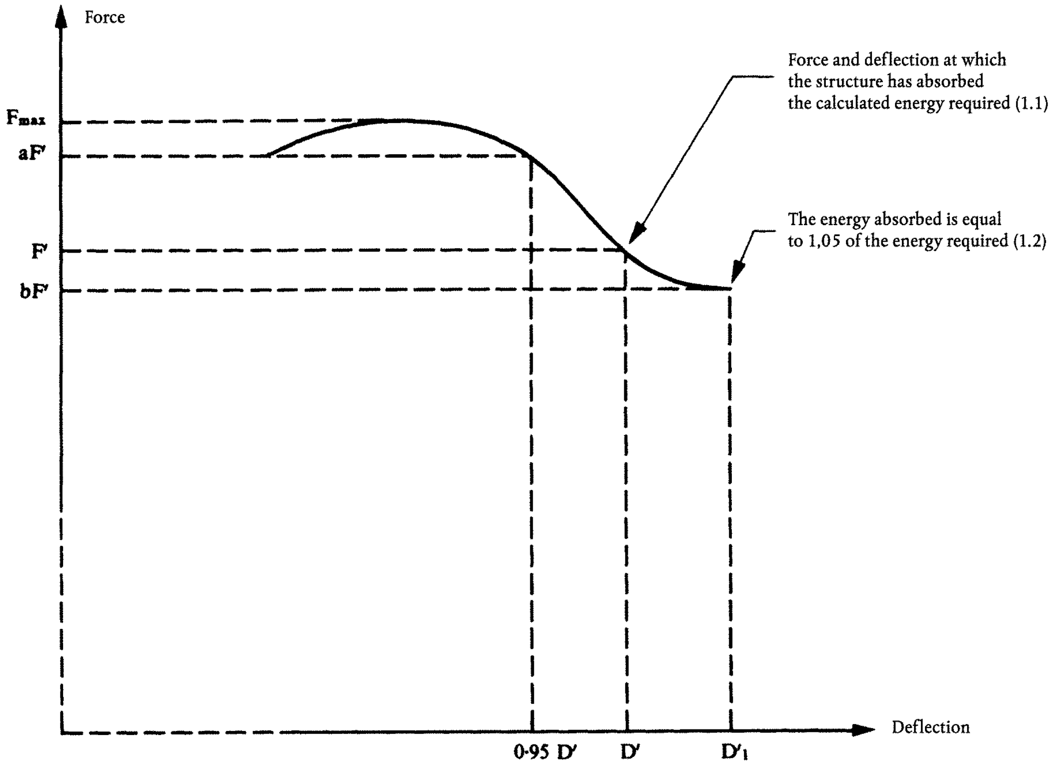

1. Punt ta' referenza a F' = 0,95 D'

1.1. Il-kontroll ta' eċċess ta' tagħbija mhux meħtieġ peress a F' < 1, 03 F'

1.2. Il-kontroll ta' tagħbija żejda mhux sodisfaċenti peress illi bF' > u bF' > 0,8 F_{max}.

Figure 4b

Kurva forza/tagħwiġa - kontroll ta' eċċess ta' tagħbija meħtieġ

▼B

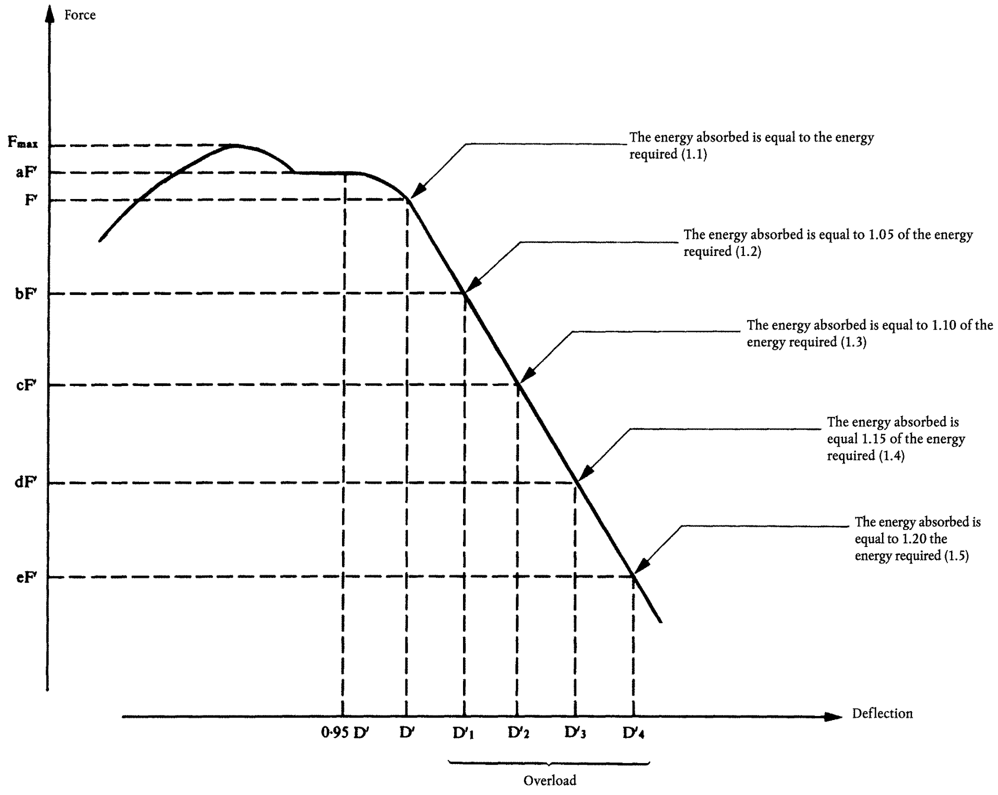

1. Punt ta' referenza a F' = 0,95 D'

1.1. Il-kontroll ta' tagħbija zejda meħtieġ peress illi e a F' < 1, 03 F'

1.2. Jekk bF huwa inqas minn 0,97 F', il-kontroll tat-tagħbija żejda għandu jitwettaq

1.3. Peress illi cF' < 0,97 bF' il-kontroll ta' tagħbija żejda għandu jitkompla

1.4. Peress illi dF' < 0,97 cF' il-kontroll ta' tagħbija żejda ghandu jitkompla

1.5. Il-kontroll ta' tagħbija żejdahuwa sodisfaċenti peress illieF' > 0,8 F_{max}

NB: Jekk fi kwalunkwe ħin F jaqa' taħt 0,8 F_{max}, l-istruttura hija miċħuda.

Figure 4c

Kurva ta' forza/tagħwiġa - il-kontroll ta' eċċess ta' tagħbija għandu jitkompla

▼B

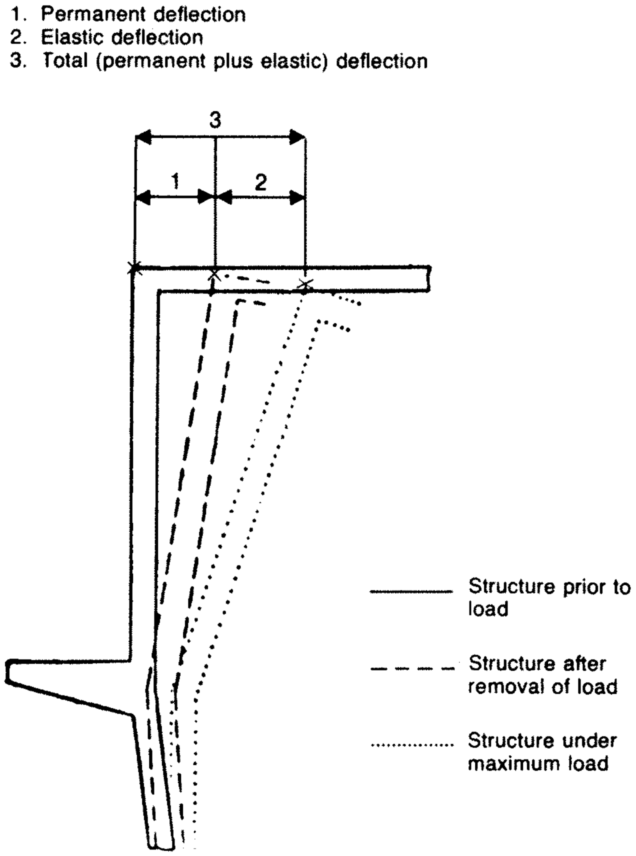

Figura 5:

Illustrazzjoni tat-termini tagħwiġa permanenti, tagħwiċa elastika u tagħwiġa totali.

▼B

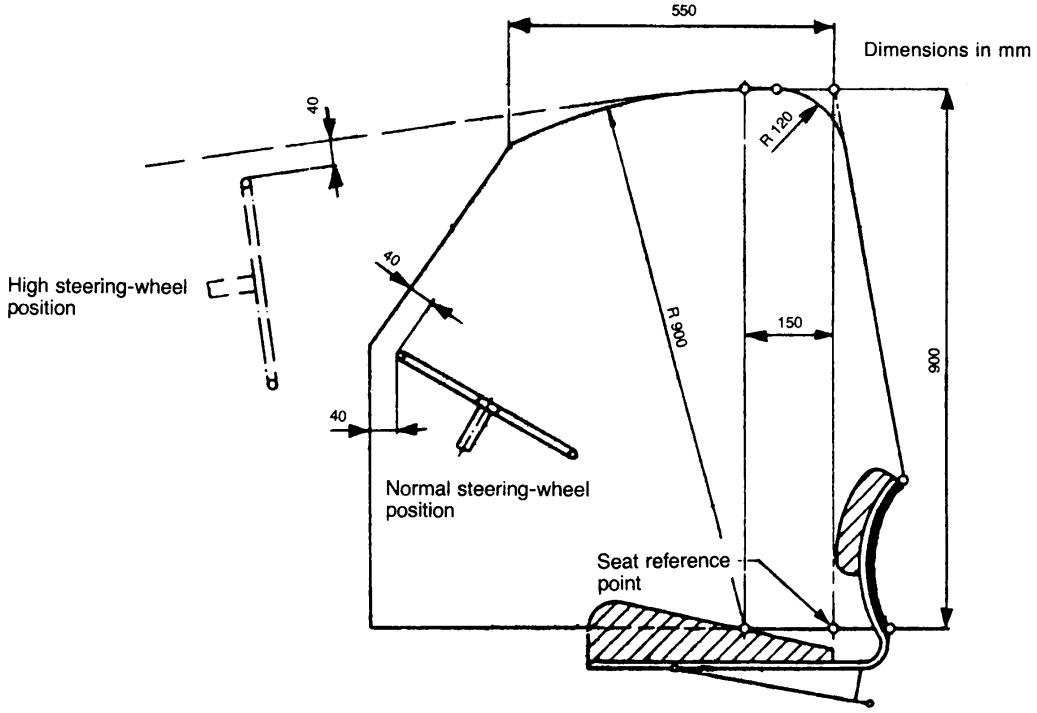

Figura 6a:

Dehra mill-ġenb taż-żona ta' spazju.

▼B

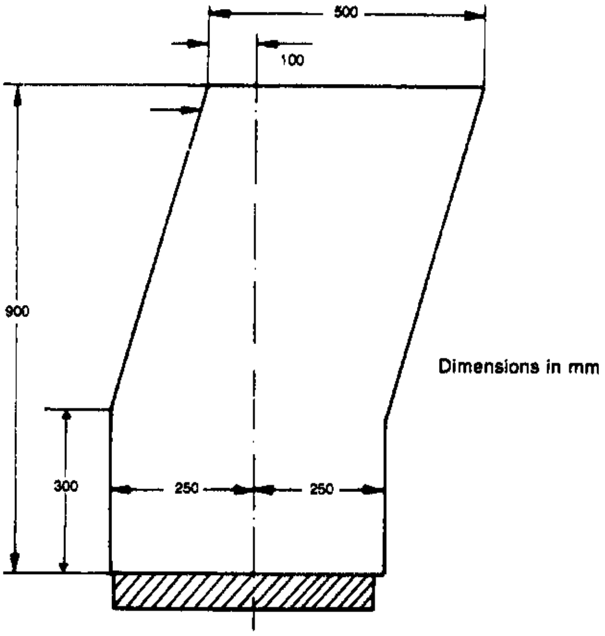

Figura 6b:

Dehra minn quddiem/wara taż-żona ta' spazju

▼B

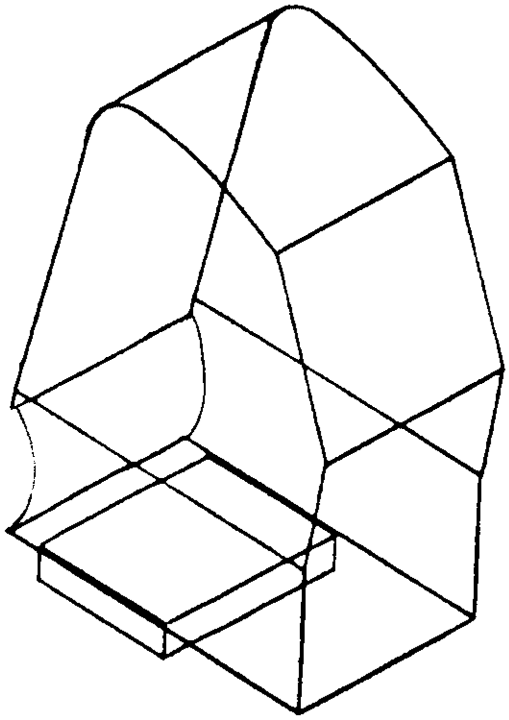

Figura 6c:

Dehra isometrika

▼B

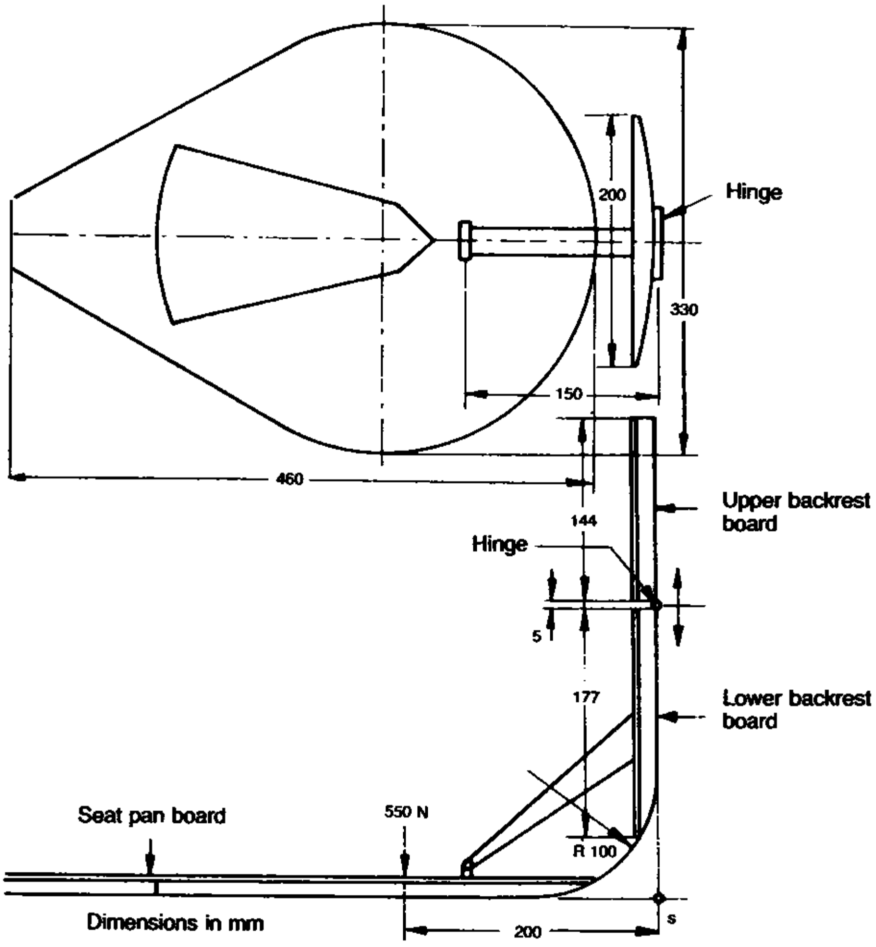

Figura 7:

Apparat għad-determinazzjoni tal-punt ta' referenza tas-sedil.

▼B

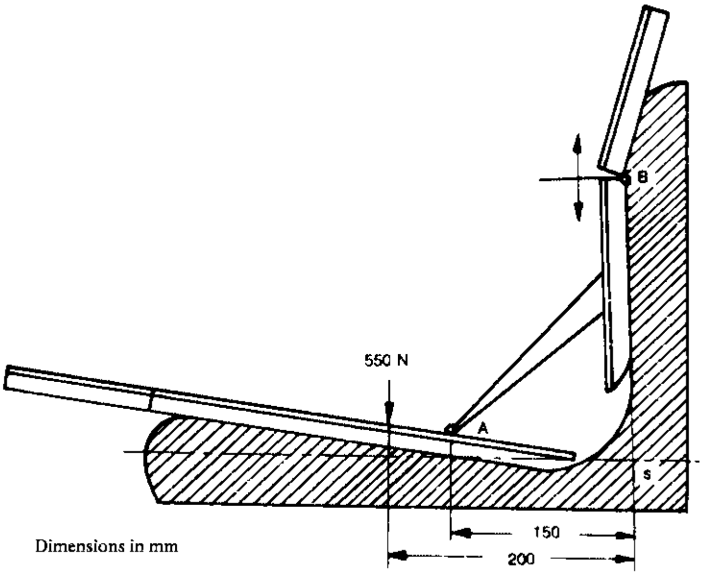

Figura 8:

Metodu li bih il-punt ta’ referenza tas-sedil jiġi determinat.

▼B

ANNESS V

MUDELL

Rapport dwar il-kontroll ta' approvazzjoni tat-tip ke għal komponent ta' struttura ta' protezzjoni (qafas jew kabina tas-sigurtà) rigward is-saħħa tagħha kif ukoll is-saħħa tat-twaħħil tagħha mat-trattur

(Kontroll statiku)

Struttura ta' protezzjoni	
Għamla	
Tip	
Għamla tat-trattur	
Tip tat-trattur	

Identifikazzjoni tal-istazzjon tat-test

Numru tal-approvazzjoni tat-tip tal-komponenti tal KE ....

1. Marka jew isem tad-ditta tal-istruttura ta' protezzjoni: ....
   ....

2. Isem u indirizz tal-manifattur tal-istruttura ta' protezzjoni u/jew tat-trattur: ....
   ....

3. Jekk applikabbli, isem u indirizz tar-rappreżentant awtorizzat tal-manifattur tal-istruttura ta' protezzjoni u/ jew tat-trattur ....
   ....

4. Speċifikazzjonijiet tat-trattur li fuqu jitwettqu t-testijiet:

4.1. Marka jew isem tad-ditta: ....

4.2. Tip u deskrizzjoni kummerċjali: ....

4.3. Numru serjali: ....

4.4. Massa tat-trattur mhux ballastjat bl-istruttura ta' protezzjoni mgħammra, mingħajr xufier .... kg.

Daqsijiet *tat-tyres*: quddiem: ....

wara: ....

5. Estensjoni(jiet) ta' l-approvazzjoni tat-tip għal tratturi oħrajn ([1])

5.1. Marka jew isem tad-ditta: ....

([1]) Dawn id-dettalji għandhom jigu mtennija għal kull estensjoni

▼B

5.2. Tip u deskrizzjoni kummerċjali: ....

5.3. Massa tat-trattur mhux ballastjat bl-istruttura ta' protezzjoni mgħammra, mingħajr xufier .... kg

Daqsijiet tat-*tyres*: quddiem: ....

wara: ....

6. Speċifikazzjonijiet tal-istruttura ta' protezzjoni

6.1. Tpinġija tal-arranġament ġenerali tal-istruttura ta' protezzjoni u t-twaħħil tagħha mat-trattur.

6.2. Ritratti minn quddiem u wara li juru d-dettalji tat-twaħħil.

6.3. Deskrizzjoni qasira tal-istruttura ta' protezzjoni li tinkludi t-tip ta' kostruzzjoni, detttalji tat-twaħħil fuq it-trattur, dettalji tal-*cladding*, metodu ta' aċċess u ħarba, dettalji tal-kuxxinament interjuri, karatteristiċi li jipprevjenu qlib kontinwu u dettalji tas-sistema għas-sħana u ventilazzjoni.

6.4. Dimensjonijiet.

6.4.1. Għoli tal-membri tas-saqaf 'il fuq mill-punt referent tas-sedil .... mm

6.4.2. Għoli tal-membri tas-saqaf 'il fuq mill-pjanċa tat-trattur .... mm

6.4.3. Wisa' interjuri tal-istruttura ta' protezzjoni 900mm 'il fuq mill-punt referent tas-sedil .... mm

6.4.4. Wisa' interjuri tal-istruttura ta' protezzjoni f'punt 'il fuq mis-sedil u fil-livell ta' nofs l-*isteering wheel* ..... mm

6.4.5. Distanza min-nofs tal-*isteering wheel* sal-lemin tal-istruttura ta' protezzjoni

.... mm

6.4.6. Distanza min-nofs tal-*isteering wheel* sax-xellug tal-istruttura ta' protezzjoni

.... mm

6.4.7. Distanza minima mix-xifer tal-*isteering wheel* sal-istruttura ta' protezzjoni .... mm

6.4.8. Wisa' tal-bibien:

Fuq .... mm

Fin-nofs .... mm

Isfel .... mm

6.4.9. Għoli tal-bibien:

'il fuq mit-tarġa .... mm

'il fuq mill-ogħla tarġa tat-tlugħ .... mm

'il fuq mit-tarġa tat-tlugħ l-aktar baxxa .... mm

▼B

6.4.10. Għoli totali tat-trattur mgħammar bl-istruttura ta' protezzjoni .... mm

6.4.11. Wisa' totali tal'istruttura ta' protezzjoni (esklużi l-ġwienaħ) .... mm

6.4.12. Distanza orizzontali għal wara tal-istruttura ta' protezzjoni mill-punt referent tas-sedil f'livell ta' 900mm .... mm

6.5. Dettalji u kwalità tal-materjal użati, *standards* użati ....

....

Qafas ewlieni .... (materjal u dimensjonijiet)

Twaħħil .... (materjal u dimensjonijiet)

Cladding .... (materjal u dimensjonijiet)

Saqaf .... (materjal u dimensjonijiet)

Kuxxinament interjuri .... (materjal u dimensjonijiet)

Boltijiet tat-Twaħħil u l-armar .... (materjal u dimensjonijiet)

Tip ta' *windscreen* u glejżjar u dettalji tal-marki ....

....

7. Riżultati tat-test

7.1. Testijiet tat-tagħbija żejda u tat-tgħaffiġ

It-testijiet tat-tagħbija saru fuq ix-xellug/il-lemin (1) wara u fug ix-xellug/il-lemin (1) quddiem u fuq in-naħa tax-xellug/ il-lemin (1)

7.2. It-toqol riferent użat biex jiġi kkalkolat id-dħul ta' enerġija u forzi li jgħaffġu kien .... kg

7.3. Il-ħtiġiet dwar xquq u tqattiegħ u l-protezzjoni taż-żona ta' spazju ġew sodisfati.

7.4. Enerġiji tat-tagħbija:

Wara/ quddiem (1) .... kJ

Ġenb .... kJ

Forza li tgħaffeġ .... kN

It-tieni test tat-tagħbija lonġitudinali sar fuq quddiem/wara fil-leming/xellug (1) .... kJ

7.5. Deflessjoni permanenti finali mkejla wara t-testijiet:

Wara: 'I quddiem/ lura (1)

Xellug .... mm

Lemin .... mm

Quddiem: 'il quddiem/ lura (1)

Xellug .... mm

Lemin .... mm

(1) Ħassar fejn ma japplikax.

▼B

Fuq in-naħa tal-ġenb:

Quddiem .... mm

Wara .... mm

Minn fuq 'l isfel/ 'l fuq [1]:

Quddiem .... mm

Wara .... mm

8. Numru tar-rapport ....

9. Data tar-rapport ....

10. Firma ....

(1) Ħassar fejn ma japplikax.

▼B

ANNESS VI

MARKI

Il-marka tal-approvazzjoni tat-tip tal-komponenti tal-KE għandha tikkonsisti f'rettangolu li ddawwar f'ittri żgħar l-ittra "e" segwita mill-ittra jew ittri distintivi tal-Istat Membru li jkun ta l-approvazzjoni tat-tip tal-komponenti:

1. għall-Ġermanja
2. għall-Franza
3. għall-Italja
4. għall-Olanda
5. għall-Isvezja
6. għall-Belġju
7. għall-Ungerija
8. għar-Repubblika Ċeka
9. għal Spanja
11. għar-Renju Unit
12. għall-Awstrija
13. għal-Lussemburgu
17. għall-Finlandja
18. għad-Danimarka
19. għar-Rumanija
20. għall-Polonja
21. għall-Portugall
23. għall-Greċja
24. għall-Irlanda

▼M1

25. għall-Kroazja

▼B

26. għas-Slovenja
27. għas-Slovakkja.
29. għall-Estonja
32. għal-Latvja
34. għall-Bulgarija
36. għal-Litwanja
49. għal Ċipru
50. għal Malta.

Għandu jinkludi wkoll fil-qrib tar-rettangolu in-numru tal-approvazzjoni tat-tip KE għal komponent li jikkorrispondi man-numru taċ-ċertifikat tal-approvazzjoni tat-tip KE għal komponent maħruġ rigward is-saħħa tat-tip tal-istruttura ta' protezzjoni u t-twaħħil tagħha fuq it-trattur.

▼B

Eżempju ta' marka ta' approvazzjoni tat-tip KE għal komponent

Il-marka ta' approvazzjoni tat-tip KE għal komponent għandha tiġi supplementata mis-simoblu addizzjonali "S"

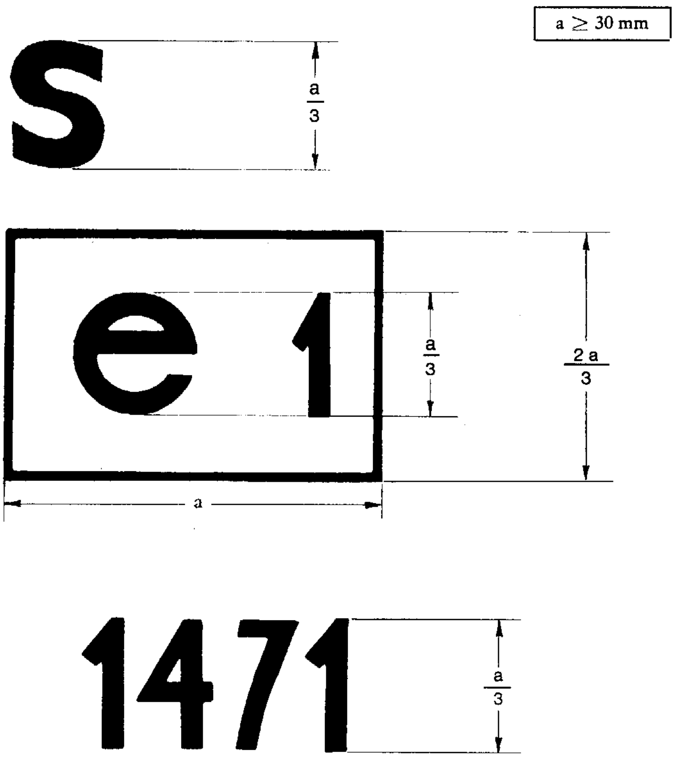

Spjega: L-istruttura ta' protezzjoni li għandha l-marka ta' approvazzjoni tat-tip KE għal komponent murija hawn fuq hija struttura li għaliha ngħatat approvazzjoni tat-tip KE għal komponentfil-Ġermanja (e 1) taħt in-numru 1471.

▼B

ANNESS VII

MUDELL

ĊERTIFIKAT TA' APPROVAZZJONI TAT-TIP KE GĦAL KOMPONENT

Isem tal-Awtorità Kompetenti

Notifika dwar għotja, rifjut, revoka jew estensjoni ta' approvazzjoni tat-tip tal-komponenti tal-KE dwar is-saħħa ta' struttura ta' protezzjoni (kompartiment jew qafas għas-sigurtà) u għas-saħħa tat-twaħħil tagħha mat-trattur

(ittestjar statiku)

Nru ta' approvazzjoni tat-tip tal-komponenti tal-KE ....

.... estensjoni (1)

1. Isem jew marka tad-ditta tal-istruttura ta' protezzjoni ....
....
2. Isem u indirizz tal-manifattur tal-isruttura ta' protezzjoni: ....
....
3. Jekk applikabbli, isem u indirizz tar-rappreżentant awtorizzat tal-manifattur ta' l-istruttura ta' protezzjoni: ....
....
4. Marka jew isem tad-ditta, tip u deskrizzjoni kummerċjali tat-trattur li għalih hija maħsuba l-istruttura ta' protezzjoni: ....
....
5. Estensjoni tal-approvazzjoni tat-tip tal-komponenti tal-KE għat-tip(i) ta' trattur(i) li ġejjin: ....
....

5.1. Il-massa tat-trattur mhux ballastjat, kif definita f' 1.3 tal-Anness II jeċċedi/ma jeċċedix (2) it-toqol ta' referenza wżat għat-test b'aktar minn 5 %.

5.2. Il-metodu ta' twaħħil u l-punti tat-twaħħil huma/mhumiex (2) identiċi.

5.3. Il-komponenti kollha li jistgħu jservu biex ireġġgħu l-istruttura ta' protezzjoni huma/mhumiex (2) identiċi.

5.4. Il-ħtiġiet tar-raba' inċiż tas-sezzjoni 3.4 tal-Anness I huma/mhumiex (2) milħuqa.

6. Sottomess għall-approvazzjoni tat-tip tal-komponenti tal-KE f' ....
7. Stazzjoni tat-test ....
....
8. Data u numru tar-rapport tal-istazzjon tat-test ....
9. Data tal-għotja/rifjut/revoka tal-approvazzjoni tat-tip tal-komponenti tal-KE (2) ....
10. Data tal-għotja/rifjut/revoka tal-estensjoni tal-approvazzjoni tat-tip tal-komponenti tal-KE (2) ....
....
11. Post ....
12. Data ....
13. Id-dokumenti li ġejjin, li għandhom in-numru ta' approvazzjoni tat-tip tal-komponenti li jidher fuq, huma annessi ma' dan iċ-ċertifikat (e.g. rapport tal-istazzjon tat-test) ....
14. Rimarki, jekk hemm ....
15. Firma ....

(1) Jekk japplika, għid jekk din hijiex l-ewwel, it-tieni, eċċ. estensjoni tal-approvazzjoni dwar tip tal-komponenti tal-KE oriġinali.

(2) Ħassar fejn ma jgħoddx.

▼B

ANNESS VIII

Rekwiżiti għall-approvazzjoni tat-tip KE

1. L-applikazzjoni għall-approvazzjoni tat-tip KE ta' trattur, rigward is-saħħa ta' struttura ta' protezzjoni u s-saħħa tat-twaħħil tagħha mat-trattur, għandha tiġi sottomessa mill-manifattur tat-trattur jew mir-rappreżentant awtorizzat tiegħu.

2. Trattur li jirrappreżenta t-tip ta' trattur għall-approvazzjoni, li fuqu struttura ta' protezzjoni u t-twaħħil tagħha, debitament approvati, jiġu armati, għandhom jiġu sottomessi lis-servizzi tekniċi responsabbli biex imexxu l-kontrolli tal-approvazzjoni tat-tip.

3. Is-servizz tekniku responsabbli biex imexxi l-kontrolli għall-approvazzjoni tat-tip għandu jikkontrolla jekk it-tip approvat tal-istruttura ta' protezzjoni hijiex maħsuba li tiġi armata fuq it-tip ta' trattur li għaliha tintalab l-approvazzjoni tat-tip. Partikolarment, għandha taċċerta li t-twaħħil tal-istruttura ta' protezzjoni tikkorrespondi ma' dak li ġie tkontrollat meta ngħatat l-approvazzjoni tat-tip tal-KE.

4. Min għandu approvazzjoni tat-tip KE jista' jitlob li tiġi estiża għal tipi oħra ta' strutturi ta' protezzjoni.

5. L-awtoritaijet kompententi għandom jagħtu tali estensjonijiet fuq il-kundizzjonijiet li ġejjin:

5.1. it-tip ta' struttura ta' protezzjoni ġdida u t-twaħħil tagħha fuq it-trattur għandha approvazzjoni tat-tip tal-komponenti KE;

5.2. hija ddisinjata li tiġi armata fuq it-tip ta' trattur li għaliha tintalab l-estensjoni tal-approvazzjoni tat-tip KE;

5.3. it-twaħħil tal-istruttura ta' protezzjoni mat-trattur tikkorrespondi ma' dik li ġiet kontrollat meta ngħatat l-approvazzjoni tat-tip KE.

6. Għandu jiġi anness ċertifikat, li l-mudell tiegħu jidher fl-Anness IX, maċ-ċertifikat ta' approvazzjoni tat-tip KE għal kull approvazzjoni tat-tip jew estensjoni tal-approvazzjoni tat-tip li ngħatat jew ġiet rifjutata.

7. Jekk l-applikazzjoni għall-approvazzjoni tat-tip KE ta' tip ta' trattur tiġi introdotta fl-istess ħin ma' talba għall-approvazzjoni tat-tip tal-komponenti KE għal tip ta' struttura ta' protezzjoni li hija maħsuba li tintrama' fuq it-tip ta' trattur li għaliha ntalbet l-approvazzjoni tat-tip KE, ma jsirux il-kontrolli msemmija f'2 u 3.

▼B

ANNESS IX

MUDELL

Isem tal-Awtorità Kompetenti

ANNESS GĦAĊ-ĊERTIFIKAT TAL-APPROVAZZJONI TAT-TIP KE GĦAL TIP TA' TRATTUR DWAR IS-SAĦĦA TAL-ISTRUTTURI TA' PROTEZZJONI (KOMPARTIMENT JEW QAFAS GĦAS-SIGURTÀ) U T-TWAĦĦIL TAGĦHOM MAT-TRATTUR

(Artikolu 4(2) tad-Direttiva tal-Kunsill 2003/37/KE tal-Parlament Ewropew u tal-Kunsill, tas-26 ta' Marzu 2003 dwar l-approvazzjoni tat-tip ta' tratturi għall-agrikoltura jew għall-foresti, il-karrijiet tagħhom u makkinarju rmunkat interkambjabbli, flimkien mas-sistemi tagħhom, komponenti u unitajiet tekniċi separati u r-revoka tad-Direttiva 74/150/KEE)

Nru ta' approvazzjoni tat-tip tal-komponenti tal-KE ....

.... estensjoni (1)

1. Isem jew marka tat-trattur ....
....

2. Tip tat-trattur ....
....

3. Isem u indirizz tal-manifattur tat-trattur ....
....

4. Jekk japplika, isem u indirizz tar-rappreżentant awtorizzat tal-manifattur tat-trattur: ....
....

5. Marka jew isem tad-ditta tal-istruttura ta' protezzjoni: ....
....

6. Estensjoni tal-approvazzjoni tat-tip tal-komponenti tal-KE għat-tip(i) segwenti ta' struttura ta' protezzjoni: ....

7. Trattur sottomess għall-approvazzjoni tat-tip tal-KE f' ....

8. Servizz tekniku responsabbli għall-kontroll tal-konformità mal-approvazzjoni tat-tip tal-KE ....
....

9. Data tar-rapport maħruġ minn dak is-servizz ....

10. Numru tar-rapport maħruġ minn dak is-servizz ....

11. Approvazzjoni tat-tip tal-KE rigward is-saħħa tal-istrutturi ta' prottezzjoni u s-saħħa tat-twaħħil tagħhom mat-trattur ġie mogħti/ rifjutat (2). ....

12. L-estensjoni tal-approvazzjoni tat-tip tal-KE rigward is-saħħa tal-istrutturi ta' prottezzjoni u s-saħħa tat-twaħħil tagħhom mat-trattur ġie mogħti/ rifjutat (2). ....

13. Post ....

14. Data ....

15. Firma ....

---

(1) Jekk japplika, għid jekk din hijiex l-ewwel, eċċ. estensjoni tal-approvazzjoni dwar tip tal-komponenti tal-KE oriġinali.

(2) Ħassar fejn ma jgħoddx.

▼B

ANNESS X

PARTI A

Direttiva mħassra flimkien ma' lista tal-emendi suċċessivi tagħha

(imsemmija fl-Artikolu 13)

Direttiva tal-Kunsill 79/622/KEE (ĠU L 179, tas-17.7.1979, p. 1)	
Direttiva tal-Kummissjoni 82/953/KEE (ĠU L 386, tal-31.12.1982, p. 31)	
Punt IX.A.15.h) tal-Anness I tal-Att ta' Adeżjoni 1985 (ĠU L 302, tal-15.11.1985, p. 213)	
Direttiva tal-Kunsill 87/354/KEE (ĠU L 192, tal-11.7.1987, p. 43)	Biss għal dak li għandu x'jaqsam mar-referenzi fl-Artikolu 1 u Anness punt 9(h) għad-Direttiva 79/622/KEE
Direttiva tal-Kummissjoni 88/413/KEE (ĠU L 200, tas-26.7.1988, p. 32)	
Punti XI.C.II.4 tal-Anness I tal-Att ta' Adeżjoni 1994 (ĠU C 241, tad-29.8.1994, p. 206)	
Direttiva tal-Kummissjoni 1999/40/KE (ĠU L 124, tat-18.5.1999, p. 11)	
Punt I. A.29 tal-Anness II tal-Att ta' Adeżjoni 2003 (ĠU L 236, tat-23.9.2003, p. 61)	
Direttiva 2006/96/CE tal-Kunsill (ĠU L 363, 20.12.2006, p. 81)	Biss għal dak li għandu x'jaqsam mar-referenzi fl-Artikolu 1 għad-Direttiva 79/622/CEE, u l-Anness, punt A.28

▼B

PARTI B

Limiti ta' żmien għat-traspożizzjoni fil-liġi nazzjonali

(imsemmi fl-Artikolu 13)

Direttiva	Limitu ta' żmien għat-traspożizzjoni
79/622/KEE	fis-27 ta' Diċembru 1980.
82/953/KEE	30 ta' Settembru 1983 ([1])
87/354/KEE	fil-31 ta' Diċembru 1987.
88/413/KEE	30 ta' Settembru 1988 ([2])
1999/40/KE	30 ta' Ġunju 2000 ([3])
2006/96/KE	fil-31 ta' Diċembru 2006.

([1]) Skond l-Artikolu 2 tad-Direttiva 82/953/KEE:

"1. B'effett mill-1 ta' Ottubru 1983, l-ebda Stat Membru ma jista':

— jirrifjuta li jagħti approvazzjoni tat-tip tal-KEE, li joħroġ id-dokumenti msemmija fl-aħħar inċiż tal-Artikolu 10(1) tad-Direttiva 74/150/KEE jew li jagħti approvazzjoni tat-tip nazzjonali, rigward tip ta' trattur, jew

— jipprojbixxi l-d-dħul fis-servizz ta' tratturi,

jekk l-istruttura ta' protezzjoni kontra l-qlib ta' dan it-tip ta' trattur jew ta' dawn it-tratturi tikkonforma mad-dispożizzjonijiet ta' din id-Direttiva.

2. B'effett mill-1 ta' Ottubru 1984, Stat Membru:

— m' għandux joħroġ aktar id-dokument msemmi fl-aħħar inċiż tal-Artikolu 10(1) tad-Direttiva 74/150/KEE għal tip ta' trattur li l-istruttura ta' protezzjoni kontra l-qlib ma tikkonformax mad-dispożizzjonijiet ta' din id-Direttiva,

— jista' jirrifjuta li jagħti approvazzjoni tat-tip nazzjonali rigward tip ta' trattur li l-istruttura ta' protezzjoni kontra l-qlib ma tikkonformax mad-dispożizzjonijiet ta' din id-Direttiva.

3. B'effett mill-1 ta' Ottubru 1985, l-Istati Membri jistgħu jipprojbixxu d-dħul fis-servizz ta' trattuti li l-istruttura ta' protezzjoni kontra l-qlib ma tikkonformax mad-dispożizzjonijiet ta' din id-Direttiva.

4. Id-dispożizzjonijiet tal-paragrafi 1 sa 3 għandhom ikunu mingħajr preġudizzju għad-dispożizzjonijiet tad-Direttiva 77/536/KEE."

([2]) Skond l-Artikolu 2 tad-Direttiva 88/413/KEE:

"1. Mill-1 ta' Ottubru 1988 l-ebda Stat Membru ma jista':

— jirrifjuta, fir-rigward tat-tip ta' trattur, li jagħti l-approvazzjoni ta' tip KEE, li joħroġ id-dokument imsemmi fl-Artikolu 10(1), l-aħħar inċiż tad-Direttiva 74/150/KEE, jew li jagħti l-approvazzjoni tat-tip nazzjonali; jew

— jipprojbixxu d-dħul fis-servizz ta' tratturi;

jekk l-istrutturi ta' protezzjoni kontra l-qlib fuq dawn it-tip ta' tratturi jikkonformaw mad-dispożizzjonijiet ta' din id-Direttiva;

2. Mill-1 ta' Ottubru 1989 l-Istati Membri:

— ma għandhomx joħorġu d-dokument imsemmi fl-Artikolu 10(1), l-aħħar inċiż tad-Direttiva 74/150/KEE fir-rigward tat-tip ta' trattur li l-istrument ta' protezzjoni kontra l-qlib ma jħarisx id-dispożizzjonijiet ta' din id-Direttiva,

— jistgħu jirrifjutaw li jagħtu l-approvazzjoni tat-tip nazzjonali fir-rigward ta' tip ta' trattur li l-istruttura ta' protezzjoni kontra l-qlib ma tħarisx id-dispożizzjonijiet ta' din id-Direttiva."

([3]) Skond l-Artikolu 2 tad-Direttiva 1999/40/KE:

"1. Mill-1 ta' Lulju 2000, l-Istati Membri ma jistgħux:

— jirrifjutaw li jagħtu l-approvazzjoni tat-tip tal-KE, biex joħorġu d-dokument li hemm ipprovdut għalih fit-tielet inċiż ta' Artikolu 10(1) tad-Direttiva 74/150/KEE, jew li jagħti l-approvazzjoni tat-tip nazzjonali, rigward tip ta' trattur, jew

— jipprojbixxu d-dħul fis-servizz ta' tratturi,

jekk it-tratturi involuti jħarsu l-ħtiġijiet tad-Direttiva 79/622/KEE, kif emendata minn din id-Direttiva.

2. Mill-1 ta' Jannar 2001, l-Istati Membri:

— ma għandhomx joħorġu aktar id-dokument stipulat fit-tielet inċiż ta' Artikolu 10(1) tad-Direttiva 74/150/KEE għal kwalunkwe tip ta' trattur li ma jħarisx il-ħtiġijiet tad-Direttiva 79/622/KEE, kif emendata minn din id-Direttiva,

— jistgħu jirrifjutaw li jagħtu l-approvazzjoni tat-tip nazzjonali rigward kull tip ta' trattur li ma jħarisx il-ħtiġijiet tad-Direttiva 79/622/KEE, kif emendata minn din id-Direttiva."

▼B

ANNESS XI

TABELLA TA' KORRELAZZJONI

Direttiva 79/622/KEE	Direttiva 1999/40/KE	Din id-Direttiva
Artikoli 1 u 2		Artikoli 2 u 3
Artikolu 3(1)		Artikolu 4, l-ewwel paragrafu
Artikolu 3(2)		Artikolu 4, it-tieni u t-tielet paragrafu
Artikoli 4 u 5		Artikoli 5 u 6
Artikolu 6, l-ewwel sentenza		Artikoli 7, l-ewwel paragrafu
Artikolu 6, it-tieni sentenza		Artikoli 7, it-tieni paragrafu
	Artikolu 2	Artikolu 8
Artikolu 8		Artikolu 9
Artikoli 9, frażi tal-bidu		Artikolu 1, frażi tal-bidu
Artikolu 9, l-ewwel inċiż		Artikolu 1, punt (a)
Artikolu 9, it-tieni inċiż		Artikolu 1, punt (b)
Artikolu 9, it-tielet inċiż		Artikolu 1, punt (c)
Artikolu 9, ir-raba' inċiż		Artikolu 1, punt (d)
Artikoli 10 u 11		Artikoli 10 u 11
Artikolu 12(1)		—
Artikolu 12(2)		Artikolu 12
—		Artikoli 13 u 14
Artikolu 13		Artikolu 15
Annessi I - IX		Annessi I - IX
—		Anness X
—		Anness XI