Il-Ħamis 22 ta' Novembru 2012

P7_TA(2012)0448

Il-konservazzjoni tar-riżorsi tas-sajd permezz ta' miżuri tekniċi għall-protezzjoni ta' żgħar ta' organiżmi tal-baħar ***I

Emendi adottati mill-Parlament Ewropew fit-22 ta' Novembru 2012 dwar il-proposta għal regolament tal-Parlament Ewropew u tal-Kunsill li jemenda r-Regolament tal-Kunsill (KE) Nru 850/98 dwar il-konservazzjoni ta' riżorsi tas-sajd permezz ta' miżuri tekniċi għall-protezzjoni ta' żgħar ta' organiżmi tal-baħar u li jħassar ir-Regolament tal-Kunsill (KE) Nru 1288/2009 (COM(2012)0298 – C7-0156/2012 – 2012/0158(COD)) ([1])

(Proċedura leġiżlattiva ordinarja: l-ewwel qari)

(2015/C 419/53)

[Emenda 32]

EMENDI TAL-PARLAMENT EWROPEW (*)

għall-proposta tal-Kummissjoni

REGOLAMENT TAL-PARLAMENT EWROPEW U TAL-KUNSILL

li jemenda r-Regolament tal-Kunsill (KE) Nru 850/98 dwar il-konservazzjoni ta' riżorsi tas-sajd permezz ta' miżuri tekniċi għall-protezzjoni ta' żgħar ta' organiżmi tal-baħar u r-Regolament tal-Kunsill (KE) Nru 1434/98 li jispeċifika l-kondizzjonijiet li taħthom jistgħu jinħattu l-aringi għal skopijiet industrijali li mhux għall-konsum dirett tal-bniedem

IL-PARLAMENT EWROPEW U L-KUNSILL TAL-UNJONI EWROPEA,

Wara li kkunsidraw it-Trattat dwar il-Funzjonament tal-Unjoni Ewropea, u b'mod partikolari l-Artikolu 43(2) tiegħu,

Wara li kkunsidraw il-proposta tal-Kummissjoni Ewropea,

Wara li l-abbozz tal-att leġislattiv intbagħat lill-parlamenti nazzjonali,

Wara li kkunsidraw l-opinjoni tal-Kumitat Ekonomiku u Soċjali Ewropew ([1]),

Filwaqt li jaġixxu skont il-proċedura leġislattiva ordinarja,

Billi:

(1) Ir-Regolament tal-Kunsill (KE) Nru 1288/2009 tas-27 ta' Novembru 2009 li jistabbilixxi miżuri tekniċi transizzjonali mill-1 ta' Jannar 2010 sat-30 ta' Ġunju 2011 ([2]) u r-Regolament (UE) Nru 579/2011 tal-Parlament Ewropew u tal-Kunsill tat-8 ta' Ġunju 2011 ([3]) jipprovdi għall-kontinwazzjoni ta' ċerti miżuri tekniċi stabbiliti fir-Regolament tal-Kunsill (KE) Nru 43/2009 tas-16 ta' Jannar 2009 li jistabbilixxi għall-2009 l-opportunitajiet tas-sajd u l-Kondizzjonijiet assoċjati għal ċerti stokkijiet tal-ħut u gruppi ta' stokkijiet tal-ħut, applikabbli fl-ilmijiet Komunitarji, għal bastimenti Komunitarji, f'ilmijiet fejn huma meħtieġa limiti tal-qbid ([4]) fuq bażi transizzjonali sal-31 ta' Diċembru 2012.

([1]) Il-każ kien riferut lura lill-kumitat responsabbli biex jerġa jiġi kkunsidrat skont it-tieni subparagrafu ta' l-Artikolu 57(2) (A7-0342/2012).
(*) Emendi: it-test ġdid jew modifikat huwa indikat permezz tat-tipa korsiva u grassa; it-tħassir huwa indikat permezz tas-simbolu ▌.
([1]) ĠU C 351, 15.11.2012, p. 83.
([2]) ĠU L 347, 24.12.2009, p. 6.
([3]) ĠU L 165, 24.6.2011, p. 1.
([4]) ĠU L 22, 26.1.2009, p. 1.

Il-Ħamis 22 ta' Novembru 2012

(2) Huwa mistenni qafas ġdid ta' miżuri tekniċi għall-konservazzjoni ***sakemm issir ir-riforma tal-Politika Komuni tas-Sajd (PKS)***. ***In-nuqqas ta' probabbiltà li tali qafas ġdid*** ikun stabbilit sa tmiem l-2012 ***jiġġustifika l-estensjoni tal-applikazzjoni ta' dawk il-miżuri tekniċi transizzjonali***.

(3) Sabiex tkun żgurata l-kontinwazzjoni ta' konservazzjoni u ta' ġestjoni xierqa tar-riżorsi bijoloġiċi tal-baħar, ir-Regolament tal-Kunsill (KE) Nru 850/98 (1) għandu jiġi aġġornat billi ***jiġu inkorporati*** fih il-miżuri tekniċi transizzjonali.

(3a) Sabiex tkun żgurata l-kontinwità ta' konservazzjoni u ta' ġestjoni xierqa tar-riżorsi bijoloġiċi tal-baħar fil-Baħar l-Iswed, id-daqs minimu tal-iżbark u tal-malji għas-sajd tal-barbun imperjali kif preċedentement stabbilit fil-liġi tal-Unjoni għandu jiġi inkorporat fir-Regolament (KE) Nru 850/98.

▌

(5) Għandha tinżamm il-projbizzjoni ta' selezzjoni kwalitattiva (high grading) fiż-żoni kollha tal-ICES ***biex jitnaqqas*** ir-rimi ta' speċi tal-kwota.

(5a) Abbażi tal-konsultazzjonijiet li saru fl-2009 bejn l-Unjoni, in-Norveġja u l-Gżejjer Faroe, bl-għan li jitnaqqas il-qbid mhux mixtieq, għandhom jiġu introdotti projbizzjoni fuq ir-rilaxx ta' ċerti speċi jew fuq li dawn jitħallew jaħarbu kif ukoll rekwiżit biex iż-żoni tas-sajd jinbidlu meta 10 % tal-qabda jkun fiha ħut żgħir wisq.

(5b) Fid-dawl tal-parir mill-Kumitat Xjentifiku, Tekniku u Ekonomiku għas-Sajd (STECF), għandhom jinżammu r-restrizzjonijiet fuq l-iżbark jew iż-żamma abbord ta' aringi maqbudin fid-Diviżjoni IIa tal-ICES.

(6) Fid-dawl tal-parir mogħti mill-STECF, ***l-għeluq taż-żona biex jiġu protetti l-aringi li jbidu fid-Diviżjoni VIa tal-ICES*** mhuwiex aktar meħtieġ biex ikun żgurat l-isfruttar sostenibbli ta' dik l-ispeċi, u ***għalhekk dak l-għeluq*** għandu jitħassar.

(7) Fid-dawl tal-parir mogħti mill-STECF, li jorbot in-nuqqas ta' disponibbiltà taċ-ċiċċirell man-nuqqas ta' suċċess fit-tgħammir tal-gawwija "kittiwakes", għandu jinżamm l-għeluq ta' żona fis-Subżona IV tal-ICES, ħlief għal sajd limitat kull sena biex jiġi mmonitorjat l-istokk.

(8) Fid-dawl tal-parir mogħti mill-STECF, għandu jkun possibbli li jiġi awtorizzat l-użu ta' irkaptu li ma jaqbadx il-ksampu f'ċerti żoni fejn is-sajd għall-ksampu huwa projbit.

▌

(11) Fid-dawl tal-parir mogħti mill-STECF, għandu jinżamm ***l***-għeluq taż-żona biex jiġi protett il-haddock li jkun għadu qed jikber fid-Diviżjoni VIb tal-ICES.

(11a) Fid-dawl tal-parir mogħti mill-ICES u l-STECF, ċerti miżuri tekniċi għall-konservazzjoni fl-ilmijiet fil-Punent tal-Iskozja (id-Diviżjoni VIIa tal-ICES), biex jipproteġu l-istokkijiet tal-merluzz, il-haddock u l-merlangu għandhom jinżammu sabiex jikkontribwixxu għall-konservazzjoni tal-istokkijiet tal-ħut.

(11b) Fid-dawl tal-parir mogħti mill-STECF, għandu jkun permess l-użu ta' xlief tal-idejn u tagħmir ta' trejjix awtomatizzat għall-pollakkju (saithe) fid-Diviżjoni VIa tal-ICES.

(11c) Fid-dawl tal-parir mill-STECF dwar id-distribuzzjoni spazjali tal-merluzz fid-Diviżjoni VIa tal-ICES li turi li maġġoranza kbira tal-qabdiet tal-merluzz jinqabdu fit-Tramuntana ta' 59°N, għandu jkun permess l-użu ta' għeżula fin-Nofsinhar ta' din il-linja.

(11d) Fid-dawl tal-parir mogħti mill-STECF, għandu jkunu permess l-użu ta' għeżula għall-gattarell fid-Diviżjoni VIa tal-ICES.

---

(1) ĠU L 125, 27.4.1998, p. 1.

Il-Ħamis 22 ta’ Novembru 2012

(11e) ***L-adegwatezza tal-karatteritiċi tal-irkaptu fid-deroga għal sajd bi xbiek tat-tkarkir, tartaruni demersali jew irkaptu simili fid-Diviżjoni VIa tal-ICES għandha tiġi rieżaminata perijodikament fid-dawl ta’ parir xjentifiku bil-ħsieb li jew tiġi emendata jew titħassar.***

(11f) ***Fid-dawl tal-parir mogħti mill-STECF, għandu jiġi introdott l-għeluq ta’ żona fid-Diviżjoni VIa tal-ICES biex jiġi protett il-merluzz żgħir.***

(11 g) ***L-adegwatezza tal-projbizzjoni fuq is-sajd għall-merluzz, haddock u merlangu fis-Subżona VI tal-ICES għandha tiġi rieżaminata perjodikament fid-dawl tal-parir xjentifiku bil-ħsieb li tiġi emendata jew titħassar.***

(11h) ***Fid-dawl tal-parir mogħti mill-ICES u l-STECF, għandhom jinżammu miżuri biex jiġu protetti l-istokkijiet tal-merluzz fil-Baħar Ċeltiku (id-Diviżjonijiet VIIf, g tal-ICES).***

(12) Fid-dawl tal-parir mogħti mill-STECF, għandhom jinżammu miżuri biex jiġu protetti l-ġlejjeb riproduttivi tal-linarda fid-Diviżjoni VIa tal-ICES.

(13) Il-miżuri stabbiliti fl-2011 mill-Kummissjoni tas-Sajd tal-Atlantiku tal-Grigal (NEAFC) sabiex jiġi protett ir-redfish fl-ilmijiet internazzjonali tas-Subżoni I u II tal-ICES għandhom jinżammu.

(14) Il-miżuri stabbiliti mill-NEAFC fl-2011 sabiex jiġi protett ir-redfish fil-Baħar Irminger u ilmijiet kontigwi għandhom jinżammu.

(15) Fid-dawl tal-parir mogħti mill-STECF, is-sajd bix-xbieki tat-tkarkir bit-travu li jużaw impulsi ta’ kurrent elettriku għandhom jibqgħu permessi fid-Diviżjonijiet IVc u IVb tal-ICES fin-Nofsinhar taħt ċerti Kondizzjonijiet.

(16) ***Abbażi ta’ konsultazzjonijiet li saru fl-2009 bejn l-Unjoni, in-Norveġja u l-Gżejjer Faroe,*** fuq bażi permanenti, ċerti miżuri li jillimitaw il-ġestjoni tal-qabdiet u l-kapaċitajiet ta’ rimi lura tal-ħut ta’ bastimenti li jistadu għall-ħut pelaġiku li jimmiraw għall-kavalli, l-aringi u s-sawrell fl-Atlantiku tal-Grigal ▌ għandhom jiġu implimentati,.

(17) Fid-dawl tal-parir mogħti mill-ICES, għandhom jinżammu l-miżuri tekniċi għall-konservazzjoni biex jiġu protetti l-istokkijiet tal-merluzz adult fil-Baħar Irlandiż matul l-istaġun ta’ meta jbid.

(17a) ***Fid-dawl tal-parir mogħti mill-STECF, għandu jkunu permess l-użu ta’ gradilji ta’ tqassim f’żona ristretta fid-Diviżjoni VIIa tal-ICES.***

(18) Fid-dawl tal-parir mogħti mill-STECF, is-sajd bl-għeżula u x-xbieki tat-tħabbil fid-Diviżjonijiet IIa, VIa, VIb, VIIb, VIIc, VIIj, VIIk tal-ICES u fis-Subżoni VIII, IX, X u XII tal-ICES fil-***Lvant ta’ 27°W*** f’ilmijiet li l-fond tagħhom fuq il-mappa jkun aktar minn 200 m iżda inqas minn 600 m, għandu jkun permess biss taħt ċerti Kondizzjonijiet li jipprovdu għall-protezzjoni ta’ speċi tal-baħar fond li huma bijoloġikament sensittivi.

(18a) ***Huwa importanti li tiġi ċċarata l-interazzjoni fost reġimi differenti applikabbli għas-sajd bl-għeżula speċjalment fis-Subżona VII tal-ICES. B’mod aktar partikolari, għandu jiġi ċċarat li deroga speċifika għas-sajd bl-għeżula b’daqs tal-malji ugwali għal jew akbar minn 100mm fid-Diviżjonijiet IIIa, IVa, Vb, VIa, VIb, VII b, c, j u k tal-ICES, kif ukoll kondizzjonijiet speċifiċi relatati ma’ dik id-deroga, tapplika biss f’ilmijiet li l-fond tagħhom fuq il-mappa huwa aktar minn 200 metru u inqas minn 600 metru u li konsegwentement, ir-regoli ta’ bażi dwar il-meded ta’ daqsijiet tal-malji u l-kompożizzjoni tal-qabdiet stabbiliti fir-Regolament (KE) Nru 850/98 japplikaw fid-Diviżjonijiet VIIa, VIId, VIIe, VIIf, VIIg u VIIh tal-ICES u fl-ilmijiet li l-fond tagħhom fuq il-mappa huwa inqas minn 200 metru fid-Diviżjonijiet IIIa, IVa, Vb, VIa, VIb, VIIb, c, j u k tal-ICES.***

(18b) ***Fid-dawl tal-parir mogħti mill-STECF, għandu jkun permess l-użu ta’ pariti fis-Subżona IX tal-ICES f’ilmijiet li li l-fond tagħhom fuq il-mappa jkun aktar minn 200 m iżda inqas minn 600 m.***

(19) L-użu ta’ ċertu rkaptu selettiv għandu jibqa’ permess fil-Bajja ta’ Biscay sabiex jiġi żgurat sfruttar sostenibbli tal-istokkijiet tal-marlozz u tal-ksampu u sabiex jitnaqqas ir-rimi ta’ dawn l-ispeċi.

Il-Ħamis 22 ta' Novembru 2012

(20) Ir-restrizzjonijiet fuq is-sajd f'ċerti żoni sabiex jiġu protetti ħabitats vulnerabbli tal-baħar fond fiż-żona regolatorja tal-NEAFC adottati mill-NEAFC fl-2004 u f'ċerti żoni fid-Diviżjonijiet VIIc, j,k tal-ICES u d-Diviżjoni VIIIc tal-ICES adottati mill-Unjoni fl-2008 għandhom jibqgħu fis-seħħ.

(21) Skont il-parir mogħti minn Grupp ta' ħidma konġunt bejn l-Unjoni u n-Norveġja dwar miżuri tekniċi, il-projbizzjoni fi tmiem il-ġimgħa fuq is-sajd għall-aringi, għas-sawrell jew il-laċċa kaħla bl-irkaptu tat-tkarkir jew purse seines fi Skagerrak u Kattegat ma għadhiex tikkontribwixxi għall-konservazzjoni ta' stokkijiet ta' ħut pelaġiku minħabba bidliet fix-xejriet tas-sajd, ▌Konsegwenetement, din il-projbizzjoni, ***abbażi ta' konsultazzjonijiet li saru bejn l-Unjoni, in-Norveġja u l-Gżejjer Faroe fl-2011,*** għandha titħassar.

(22) Għal raġunijiet ta' ċarezza u fl-interess ta' regolamentazzjoni aħjar, xi dispożizzjonijiet li ma għadhomx jintużaw għandhom jitħassru.

(22a) Għandhom jinżammu l-meded ta' daqsijiet tal-malji, speċi mmirati u perċentwali ta' qabdiet meħtieġa applikabbli fi Skagerrak u Kattegat biex jirriflettu l-bidliet fix-xejriet tas-sajd u l-adozzjoni ta' rkaptu aktar selettiv.

(23) Id-daqsijiet minimi għall-gandoffli short-necked għandhom jiġu riveduti fid-dawl tad-dejta bijoloġika.

(24) Ġie stabbilit daqs minimu għall-qarnita f'qabdiet li jsiru f'ilmijiet li jaqgħu taħt is-sovranità jew il-ġurisdizzjoni ta' pajjiżi terzi u li jinsabu fir-reġjun tal-Kumitat tas-Sajd għall-Atlantiku Ċentrali tal-Lvant (CECAF), sabiex dan jikkontribwixxi għall-konservazzjoni tal-qarnita, u b'mod partikolari biex jiġu protetti ż-żgħar tagħha.

(24a) Għandha tiġi introdotta miżura ekwivalenti għad-daqs minimu tal-iżbark għall-inċova f'termini ta' għadd ta' ħut għal kull kilo, peress li din tissimplifika l-ħidma abbord il-bastimenti li jimmiraw għal din l-ispeċi u tiffaċilita l-miżuri ta' kontroll fuq l-art.

(25) ***Għandhom jinżammu*** ▌ speċifikazzjonijiet għal gradilja ta' tqassim ▌ biex jiġu użati għat-tnaqqis tal-qabdiet inċidentali fis-sajd għall-ksampu fid-***Diviżjoni IIIa tal-ICES***, fis-Subżona VI tal-ICES u fid-Diviżjoni VIIa tal-ICES.

(26) Għandhom jinżammu l-ispeċifikazzjonijiet għax-xbieki ta' malji kwadri li għandhom jintużaw għas-sajd, taħt ċerti Kondizzjonijiet, b'ċertu rkaptu miġbud fil-Bajja ta' Biscay.

(27) ▌ Għandu jkun permess l-użu ta' pannell ta' malji kwadri ta' 2 m fil-bastimenti b'saħħa tal-magna li tkun inqas minn 112 Kw f'żona ristretta fid-Diviżjoni VIa tal-ICES.

(27a) It-terminu "Komunità" użat fit-termini normattivi tar-Regolament (KE) Nru 850/98 għandu jinbidel, b'segwitu għad-dħul fis-seħħ tat-Trattat ta' Lisbona fl-1 ta' Diċembru 2009.

(27b) Sabiex jiġu żgurati kondizzjonijiet uniformi għall-implimentazzjoni ta' regoli dwar l-użu ta' rkapti li għandhom selettività għolja ekwivalenti fis-sajd għall-ksampu fid-Diviżjoni VIa tal-ICES u biex jiġi eskluż sajd speċifiku ta' Stat Membru mill-applikazzjoni tal-projbizzjoni għall-użu ta' għeżula, xbieki tat-tisrim jew pariti fis-Subżoni VIII, IX, X tal-ICES fejn il-qabdiet inċidentali tal-klieb il-baħar u tar-rimi ta' ħut huwa baxx ħafna, għandhom jingħataw setgħat ta' implimentazzjoni lill-Kummissjoni mingħajr ma jiġi applikat ir-Regolament (UE) Nru 182/2011 ([1]).

▌

(29) Ir-Regolament (KE) Nru 850/98 għalhekk għandu jiġi emendat skont dan.

(29a) ***Ir-Regolament tal-Kunsill*** (KE) Nru ***1434/98 li jispeċifika l-kondizzjonijiet li taħthom jistgħu jinħattu l-aringi għal skopijiet industrijali li mhux għall-konsum dirett tal-bniedem. Deroga speċifika mill-kondizzjonijiet għall-iżbark ta' qabdiet inċidentali ta' aringi fis-sajd b'malji żgħar fid-Diviżjoni IIIa tal-ICES, fis-Subżona IV u fid-Diviżjoni VIId u fl-ilmijiet tal-Unjoni tad-Diviżjoni IIa tal-ICES, li preċedentement kienet ġiet inkluża f'atti tal-Unjoni oħrajn, għandha tiġi inkorporata f'dak ir-Regolament. Ir-Regolament (KE) Nru 1434/98 għalhekk għandu jiġi emendat skont dan.***

ADOTTAW DAN IR-REGOLAMENT:

([1]) ĠU L 55, 28.2.2011, p. 13.

Il-Ħamis 22 ta' Novembru 2012

Artikolu 1

Emendi għar-Regolament (KE) Nru 850/98

Ir-Regolament (KE) Nru 850/98 huwa b'dan emendat kif ġej:

(-1a) ***Għandu jiddaħħal l-artikolu li ġej:***

"Artikolu 1a

Fl-Artikolu 4(2)(c), fl-Artikolu 46(1)(b) u fl-Anness I, in-nota 5 f'qiegħ il-paġna, in-nom 'Komunità', jew l-aġġettiv korrispondenti, huwa sostitwit bin-nom 'Unjoni', jew l-aġġettiv korrispondenti, u għandu jsir kwalunkwe aġġustament grammatikali meħtieġ bħala konsegwenza ta' din is-sostituzzjoni.";

(-1b) ***Fl-Artikolu 2, għandu jiddaħħal il-punt li ġej:***

"(i) Reġjun 9

L-ilmijiet kollha tal-Baħar l-Iswed li jikkorrispondu għas-subżona ġeografika 29 kif iddefinita fl-Anness I tar-Regolament (UE) Nru 1343/2011 tal-Parlament Ewropew u tal-Kunsill tat-13 ta' Diċembru 2011 dwar ċerti dispożizzjonijiet għas-sajd fiż-żona tal-Ftehim tal-GFCM (Kummissjoni Ġenerali tas-Sajd għall-Baħar Mediterran) (*) ***u fir-Riżoluzzjoni tal-GFCM/33/2009/2.***

(*) ***ĠU L 347, 30.12.2011,p. 44.";***

(-1c) ***Fl-Artikolu 11(1), għandu jiżdied is-subparagrafu li ġej:***

"Din id-deroga għandha tapplika mingħajr preġudizzju għall-Artikolu 34b(2)(c).";

(-1d) ***Għandu jiddaħħal l-artikolu li ġej:***

"Artikolu 11a

Fir-Reġjun 9, id-daqs minimu tal-malji għal għeżula tal-qiegħ, meta użati biex jinqabad il-barbun imperjali, għandu jkun ta' 400 mm.";

▌

(1d) ***L-Artikolu 17 għandu jiġi sostitwit kif ġej:***

"Organiżmu tal-baħar jitqies żgħir jekk id-dimensjonijiet tiegħu jkunu iżgħar mid-dimensjonijiet minimi speċifikati fl-Anness XII u fl-Anness XIIa għall-ispeċi relevanti u ż-żona ġeografika relevanti.";

(1e) ***Fl-Artikolu 19, għandu jiżdied il-paragrafu li ġej:***

"4. Il-paragrafi 2 u 3 ma għandhomx japplikaw fir-Reġjun 9.";

(2) Għandu jiddaħħal it-titolu li ġej:

"TITOLU IIIa

MIŻURI GĦAT-TNAQQIS TAR-RIMI

Artikolu 19a

Projbizzjoni ta' selezzjoni kwalitattiva

1. ***Fir-Reġjuni 1, 2 , 3 u 4, għandu jiġi pprojbit ir-rimi ta' speċi soġġetti għal kwota li tista' tiġi legalment żbarkata matul operazzjonijiet tas-sajd.***

2. Id-dispożizzjonijiet imsemmija fil-paragrafu 1 huma mingħajr preġudizzju għall-obbligi stabbiliti f'dan ir-Regolament jew fi kwalunkwe att legali tal-Unjoni ieħor fil-qasam tas-sajd.

Il-Ħamis 22 ta' Novembru 2012

Artikolu 19b

Dispożizzjonijiet dwar l-ispustament tal-bastimenti (moving-on) u projbizzjoni fuq it-tħarrib

1. Fir-Reġjuni 1 ***2 , 3 u*** 4, fejn il-kwantità ta' kavalli, aringi jew sawrell ta' daqs żgħir wisq taqbeż l-10 % tal-kwantità totali tal-qabdiet fi kwalunkwe refgħa, il-bastiment għandu jbiddel iż-żona tas-sajd.

2. Fir-Reġjuni 1 2 , 3 u 4, huwa pprojbit it-tħarrib kavalli, aringi jew sawrell qabel ma x-xibka tittella' kompletament abbord bastiment tas-sajd b'konsegwenza ta' telf ta' ħut mejjet jew li jkun qed imut.";

(3) Fl-Artikolu 20(1), il-punt (d) jitħassar.

(3a) Għandu jiddaħħal l-artikolu li ġej:

"Artikolu 20a

Restrizzjonijiet fuq is-sajd għall-aringi fl-ilmijiet tal-Unjoni tad-Diviżjoni IIa tal-ICES

Għandu jkun ipprojbit l-iżbark jew iż-żamma abbord ta' aringi maqbudin fl-ilmijiet tal-Unjoni tad-Diviżjoni IIa tal-ICES fil-perijodi mill-1 ta' Jannar sat-28 ta' Frar u mis-16 ta' Mejju sal-31 ta' Diċembru.";

(4) L-Artikolu 29a huwa sostitwit b'dan li ġej:

"Artikolu 29a

Għeluq ta' żona għas-sajd taċ-ċiċċirell fiż-Subżona IV tal-ICES

1. Għandu jkun ipprojbit li jiġi żbarkat jew jinżamm abbord ċiċċirell maqbud fiż-żona ġeografika kkonfinata mill-kosta tal-Lvant tal-Ingilterra u l-Iskozja, u magħluqa bit-tgħaqqid sekwenzjali mal-linji ta' rombu tal-koordinati li ġejjin, li għandhom jitkejlu bis-sistema WGS84:

— il-kosta tal-Lvant tal-Ingilterra fil-latitudni 55°30'N,

— il-latitudni 55°30'N, il-lonġitudni 01°00'W,

— il-latitudni 58°00'N, il-lonġitudni 01°00'W,

— il-latitudni 58°00'N, il-lonġitudni 02°00'W,

— il-kosta tal-Lvant tal-Iskozja fil-lonġitudni 02°00'W.

2. Għandu jkun permess sajd għal skopijiet ta' investigazzjoni xjentifika sabiex jiġu mmonitorjati l-istokk taċ-ċiċċirell fiż-żona u l-effetti tal-għeluq.";

(5) Fl-Artikolu 29b, il-paragrafu 3 huwa sostitwit kif ġej:

"3. B'deroga mill-projbizzjoni stabbilita fil-paragrafu 1, is-sajd bil-kavetti li ma jaqbdux il-ksampu għandu jkun awtorizzat fiż-żoni ġeografiċi u matul il-perjodi li jinsabu f' dak il-paragrafu .";

(6) L-artikoli li ġejjin huma miżjuda:

"Artikolu 29c

Il-kaxxa Rockall Haddock fis-Subżona VI tal-ICES

1. Is-sajd kollu tar-Rockall haddock, għajr dak bil-konzijiet, għandu jiġi pprojbit fiż-żoni magħluqa bit-tgħaqqid sekwenzjali mal-linji ta' rombu tal-koordinati li ġejjin, li għandhom jitkejlu bis-sistema WGS84:

— 57°00' N, 15°00' W

— 57°00' N, 14°00' W

— 56°30' N, 14°00' W

— 56°30' N, 15°00' W'

— 57°00' N, 15°00' W

Il-Ħamis 22 ta’ Novembru 2012

Artikolu 29d

Restrizzjonijiet fuq is-sajd għall-merluzz, il-haddock u l-merlangu fis-Subżona VI tal-ICES

1. Għandu jkun ipprojbit li titwettaq kwalunkwe attività tas-sajd għall-merluzz, haddock u merlangu fil-parti tad-Diviżjoni VIa tal-ICES li tinsab fil-Lvant jew fin-Nofsinhar ta’ dawk il-linji ta’ rombu li jgħaqqdu, b’mod sekwenzjali, il-koordinati li ġejjin u li għandhom jitkejlu bis-sistema WGS84:

— 54°30’N, 10°35’W

— 55°20’ N, 09°50’ W

— 55°30’ N, 09°20’ W

— 56°40’ N, 08°55’ W

— 57°00’ N, 09°00’ W

— 57°20’ N, 09°20’ W

— 57°50’ N, 09°20’ W

— 58°10’ N, 09°00’ W

— 58°40’ N, 07°40’ W

— 59°00’ N, 07°30’ W

— 59°20’ N, 06°30’ W

— 59°40’ N, 06°05’ W

— 59°40’ N, 05°30’ W

— 60°00’ N, 04°50’ W

— 60°15’ N, 04°00’ W

2. Kwalunkwe bastiment tas-sajd preżenti fiż-żona msemmija fil-paragrafu 1 ta’ dan l-Artikolu għandu jiżgura li kull irkaptu tas-sajd li jkun hemm abbord jintrabat u jiġi stivat skont l-Artikolu 47 tar-Regolament tal-Kunsill (KE) Nru 1224/2009 tal-20 ta’ Novembru 2009 li jistabbilixxi sistema Komunitarja ta’ kontroll għall-iżgurar tal-konformità mar-regoli tal-Politika Komuni tas-Sajd (*).

3. B’deroga mill-paragrafu 1, għandhom ikunu permessi attivitajiet tas-sajd fiż-***żona msemmija fil-paragrafu 1*** bl-użu ta’ xbieki statiċi bil-lasti għall-użu mal-kosta, ħammiela għall-imrewħa, ħammiela għall-masklu, xlief tal-idejn, trejjix mekkanizzat, għeżula tal-mitlaq u tartaruni tax-xtut, nases u kavetti, sakemm:

(a) l-ebda rkaptu tas-sajd għajr xbieki statiċi bil-lasti għall-użu mal-kosta, ħammiela għall-imrewħa, ħammiela għall-masklu, trejjix mekkanizzat, għeżula tal-mitlaq u tartaruni tax-xtut, nases u kavetti ma jinġarr abbord jew jintuża; u

(b) l-ebda ħut għajr sawrell, pollakkju, saithe u salamun, jew frott tal-baħar għajr molluski u krustaċji ma jinżamm abbord, jiġi żbarkat jew jittella’ l-art.

4. B’deroga mill-paragrafu 1, għandhom ikunu permessi attivitajiet tas-sajd fiż-żona msemmija f’dak il-paragrafu bl-użu ta’ xbieki b’malji iżgħar minn 55 mm, sakemm:

(a) l-ebda xibka b’malji ta’ 55 mm jew akbar ma tinżamm abbord; u

(b) l-ebda ħut għajr aringi, kavalli, sardin, sardinelli, sawrell, laċċ ikħal, stokkafixx, pixxitrumbetti u arġentini ma jinżamm abbord.

4a. B’deroga mill-paragrafu 1, għandhom ikunu permessi attivitajiet tas-sajd fiż-żona msemmija f’dak il-paragrafu bl-użu ta’ għeżula b’malji akbar minn 120mm, sakemm:

(a) jintużaw biss fiż-żona fin-Nofsinhar ta’ 59°N;

(b) it-tul massimu ta’ għażel użat ikun ta’ 20km għal kull bastiment;

(c) il-ħin massimu fl-ilma ikun ta' 24 siegħa; u

(d) mhux inqas minn 5 % tal-qabda tkun magħmula mill-merlangu u l-merluzz.

4b. B'deroga mill-paragrafu 1, għandhom ikunu permessi attivitajiet tas-sajd fiż-żona msemmija f'dak il-paragrafu bl-użu ta' għeżula b'malji akbar minn 90mm, sakemm:

(c) huma jintużaw biss 'l ġewwa minn tliet mili nawtiċi mill-kosta u għal mhux aktar minn għaxart ijiem f'kull xahar kalendarju;

(d) it-tul massimu ta' għażel użat ikun ta' 1000m;

(e) il-ħin massimu fl-ilma ikun ta' 24 siegħa; u

(f) mhux inqas minn 70 % tal-qabda tkun magħmula mill-gattarell.

5. B'deroga mill-paragrafu 1, għandu jkun permess is-sajd għall-ksampu fiż-***żona msemmija f' dak il-paragrafu*** sakemm:

(g) l-irkaptu tas-sajd użat jinkludi gradilja tat-tqassim skont il-***punti 2 sa 5 tal-***Anness XIVa jew pannell ta' malji kwadri hekk kif deskritt fl-Anness XIVc ***jew irkaptu ieħor b'selettività għolja ekwivalenti;***

(h) l-irkaptu tas-sajd ikun magħmul minn malji b'qies minimu ta' 80 mm;

(i) mhux inqas minn 30 % skont il-piż tal-qabda miżmuma ikun ksampi;

▌

Abbażi ta' opinjoni favorevoli mill-STECF, il-Kummissjoni għandha, permezz ta' atti ta' implimentazzjoni, tiddetermina l-irkapti għandhom jitqiesu li għandhom selettività għolja ekwivalenti għall-fini tal-punt (a).

6. Il-paragrafu 5 ma għandux japplika fiż-żona magħluqa bit-tgħaqqid sekwenzjali mal-linji ta' rombu tal-koordinati li ġejjin, li għandhom jitkejlu skont is-sistema WGS84:

— 59°05'N, 06°45'W

— 59°30'N, 06°00'W

— 59°40'N, 05°00'W

— 60°00N, 04°00'W

— 59°30'N, 04°00'W

— 59°05'N, 06°45'W

7. B'deroga mill-paragrafu 1, għandu jkun permess li jsir sajd bix-xbieki tat-tkarkir, tartaruni demersali jew irkaptu simili fiż-***żona msemmija f'dak il-paragrafu*** sakemm:

(a) ix-xbieki kollha abbord il-bastiment ikunu magħmula minn malji b'qies minimu ta' 120 mm għall-bastimenti b'tul totali ta' aktar minn 15-il metru u ta' 110 mm għall-bastimenti l-oħra kollha;

▌

(c) fejn il-qabda miżmuma abbord tinkludi inqas minn 90 % pollakkju (saithe), l-irkaptu tas-sajd użat jinkorpora pannell ta' malji kwadri kif deskritt fl-Anness XIVc, u;

(d) fejn it-tul totali tal-bastiment ikun 15-il metru jew inqas, irrispettivament mill-kwantità ta' pollakkju (saithe) li jinżammu abbord, l-irkaptu tas-sajd użat jinkorpora pannell ta' malji kwadri kif deskritt fl-Anness XIVd.

7a. Mhux aktar tard mill-1 ta' Jannar 2015 u mhux aktar tard minn kull sentejn minn dakinhar, il-Kummissjoni għandha, fid-dawl tal-parir xjentifiku mill-STECF, tivvaluta l-karatteristiċi tal-irkaptu speċifikat fil-paragrafu 7 u, fejn adatt, tippreżenta lill-Parlament Ewropew u lill-Kunsill proposta għal emenda tal-paragrafu 7.

8. Il-paragrafu 7 ma għandux japplika fiż-żona magħluqa bit-tgħaqqid sekwenzjali mal-linji ta' rombu tal-koordinati li ġejjin, li għandhom jitkejlu skont is-sistema WGS84:

— 59°05'N, 06°45'W

— 59°30'N, 06°00'W

— 59°40'N, 05°00'W

— 60°00N, 04°00'W

— 59°30'N, 04°00'W

— 59°05'N, 06°45'W

8a. Mill-1 ta' Jannar sal-31 ta' Marzu, u mill-1 ta' Ottubru sal-31 ta' Diċembru kull sena, hija għandha tipprojbixxi t-twettiq ta' kwalunkwe attività ta' sajd bl-użu ta' kwalunkwe mill-irkaptu speċifikat fl-Anness I għar-Regolament tal-Kunsill (KE) Nru 1342/2008 tat-18 ta' Diċembru 2008 li jistabbilixxi pjan għal perijodu fit-tul għall-istokkijiet tal-merluzz u għas-sajd li jisfrutta dawk l-istokkijiet (**) fiż-żona speċifikata fiż-żona VIa tal-ICES magħluqa bit-tgħaqqid sekwenzjali tal-linji ta' rombu tal-koordinati li ġejjin

— il-lonġitudni 7°07 W, il-latitudni 55°25 N,

— il-lonġitudni 7°00 W, il-latitudni 55°25 N,

— il-lonġitudni 6°50 W, il-latitudni 55°18 N,

— il-lonġitudni 6°50 W, il-latitudni 55°17 N,

— il-lonġitudni 6°52 W, il-latitudni 55°17 N,

— il-lonġitudni 7°07 W, il-latitudni 55°25 N.

La l-kaptan ta' bastiment tas-sajd u lanqas persuna oħra abbord ma għandha tikkawża jew tħalli lil persuna abbord li tipprova tistad, tiżbarka, titrasborda jew ikollha abbord ħut maqbud fiż-żona speċifikata.

9. Kull Stat Membru kkonċernat għandu jimplimenta programm ta' osservaturi abbord mill-1 ta' Jannar sal-***31 ta' Diċembru*** kull sena sabiex jittieħdu kampjuni tal-qabdiet u r-rimi tal-bastimenti li jibbenefikaw mid-derogi pprovduti fil-paragrafi ***4a, 4b, 5***, u 7. Il-programmi tal-osservaturi għandhom jitwettqu mingħajr preġudizzju għall-obbligi taħt ir-regoli rispettivi u għandhom jimmiraw li jagħmlu stima tal-qabdiet u r-rimi tal-merluzz, haddock u merlangu bi ***preċiżjoni*** ta' mhux inqas minn 20 %.

10. L-Istati Membri kkonċernati għandhom jipproduċu ▌ rapport dwar l-ammont totali ta' qabdiet u rimi magħmula minn bastimenti soġġetti għall-programm tal-osservaturi matul kull sena kalendarja u jibgħatuh lill-Kummissjoni sa mhux aktar tard ▌ mill-1 ta' Frar tas-sena kalendarja ta' wara.

10a. Mhux aktar tard mill-1 ta' Jannar 2015 u mhux aktar tard minn kull sentejn minn dakinhar, il-Kummissjoni għandha, fid-dawl tal-parir xjentifiku mill-STECF, tivvaluta l-istat tal-istokkijiet tal-merluzz, tal-haddock u tal-merlangu fiż-żona speċifikata fil-paragrafu 1 u, fejn adatt, tippreżenta lill-Parlament Ewropew u lill-Kunsill proposta għal emenda ta' dan l-Artikolu.

Artikolu 29e

Restrizzjonijiet fuq is-sajd għall-merluzz fis-Subżona VII tal-ICES

1. Mill-1 ta' Frar sal-31 ta' Marzu kull sena, għandu jkun ipprojbit li titwettaq attività tas-sajd fis-Subżona VII tal-ICES fiż-żona li tikkonsisti minn rettangoli statistiċi tal-ICES: 30E4, 31E4, 32E3. Din il-projbizzjoni ma għandhiex tapplika 'l ġewwa minn sitt mili nawtiċi mil-linja bażi.

2. B'deroga mill-paragrafu 1, għandhom ikunu permessi attivitajiet ta' sajd bl-użu ta' xbieki statiċi bil-lasti għall-użu mal-kosta, ħammiela għall-imrewħa, ħammiela għall-masklu, għeżula tal-mitlaq u tartaruni tax-xtut, xlief tal-idejn, trejjix mekkanizzat, għeżula tal-mitlaq u tartaruni tax-xtut, nases u kavetti fiż-żoni u l-perjodi msemmija f'dak il-paragrafu, sakemm:

(j) l-ebda rkaptu tas-sajd għajr xbieki statiċi bil-lasti għall-użu mal-kosta, ħammiela għall-imrewħa, ħammiela għall-masklu, għeżula tal-mitlaq u tartaruni tal-ixtut, xlief tal-idejn, trejjix mekkanizzat, nases u kavetti ma jinġarr abbord jew jintuża; u

Il-Ħamis 22 ta' Novembru 2012

(k) l-ebda ħut għajr sawrell, pollakkju, salamun, jew frott tal-baħar għajr molluski u krustaċji ma jinżamm abbord, jiġi żbarkat jew jittella' l-art.

3. B'deroga mill-paragrafu 1, għandhom ikunu permessi attivitajiet tas-sajd fiż-żona msemmija f'dak il-paragrafu bl-użu ta' xbieki b'malji iżgħar minn 55 mm, sakemm:

(l) l-ebda xibka b'malji ta' 55 mm jew akbar ma tinżamm abbord; u

(m) l-ebda ħut għajr aringi, kavalli, sardin, sardinelli, sawrell, laċċ ikħal, stokkafixx, pixxitrumbetti u arġentini ma jinżamm abbord.

Artikolu 29f

Regoli speċjali għall-protezzjoni tal-linarda

1. Mill-1 ta' Marzu sal-31 ta' Mejju ta' kull sena għandu jkun ipprojbit li tinżamm abbord kwantità ta' linarda li taqbeż is-6 tunnellati għal kull vjaġġ tas-sajd fiż-żoni tad-Diviżjoni VIa tal-ICES, magħluqa bit-tgħaqqid sekwenzjali mal-linji ta' rombu tal-koordinati li ġejjin, li għandhom jitkejlu bis-sistema WGS84:

(a) It-tarf tal-blata kontinentali Skoċċiża

— 59°58' N, 07°00' W

— 59°55' N, 06°47' W

— 59°51' N, 06°28' W

— 59°45' N, 06°38' W

— 59°27' N, 06°42' W

— 59°22' N, 06°47' W

— 59°15' N, 07°15' W

— 59°07' N, 07°31' W

— 58°52' N, 07°44' W

— 58°44' N, 08°11' W

— 58°43' N, 08°27' W

— 58°28' N, 09°16' W

— 58°15' N, 09°32' W

— 58°15' N, 09°45' W

— 58°30' N, 09°45' W

— 59°30' N, 07°00' W

— 59°58' N, 07°00' W

(b) It-tarf ta' Rosemary bank

— 60°00' N, 11°00' W

— 59°00' N, 11°00' W

— 59°00' N, 09°00' W

— 59°30' N, 09°00' W

— 59°30' N, 10°00' W

— 60°00' N, 10°00' W

— 60°00' N, 11°00' W

Mhux inkluża ż-żona magħluqa bit-tgħaqqid sekwenzjali mal-linji ta' rombu tal-koordinati li ġejjin, li għandhom jitkejlu skont is-sistema WGS84:

— 59°15' N, 10°24' W

Il-Ħamis 22 ta' Novembru 2012

— 59°10' N, 10°22' W

— 59°08' N, 10°07' W

— 59°11' N, 09°59' W

— 59°15' N, 09°58' W

— 59°22' N, 10°02' W

— 59°23' N, 10°11' W

— 59°20' N, 10°19' W

— 59°15' N, 10°24' W

2. Meta jidħol u meta joħroġ miż-żoni msemmija fil-paragrafu 1, il-kaptan ta' bastiment tas-sajd għandu jirreġistra d-data, il-ħin u l-post tad-dħul u tal-partenza fil-ġurnal ta' abbord.

3. F'żona waħda jew l-oħra miż-żewġ żoni msemmija fil-paragrafu 1, jekk bastiment jilħaq is-6 tunnellati ta' linardi:

(n) għandu jieqaf mis-sajd immedjatament u joħroġ miż-żona li jinsab fiha;

(o) ma għandux jerġa' jidħol f'xi waħda miż-żoni sakemm il-qabda tiegħu tkun ġiet żbarkata;

(p) ma ***jista***x jerġa' jitfa' lura l-baħar kwalunkwe kwantità ta' linarda.

4. L-osservaturi msemmija fl-Artikolu 8 tar-Regolament tal-Kunsill (KE) Nru 2347/2002 tas-16 ta' Diċembru 2002 li jistabbilixxi ħtiġijiet speċjali ta' aċċess u kondizzjonijiet relattivi għas-sajd ta' ħażniet ta' baħar fond (***) li huma assenjati għall-bastimenti tas-sajd preżenti f'waħda miż-żoni msemmija fil-paragrafu 1 għandhom, minbarra l-kompitu tagħhom imsemmija fil-paragrafu 4 ta' dak l-Artikolu, għal kampjuni xierqa tal-qabdiet ta' linarda, ikejlu l-ħut fil-kampjuni u jiddeterminaw l-istadju tal-maturità sesswali tal-ħut subkampjunat. Abbażi tal-parir mogħti mill-STECF, l-Istati Membri għandhom jistabbilixxu protokolli dettaljati għall-kampjunar u għall-ġbir ta' riżultati.

5. Mill-15 ta' Frar sal-15 ta' April ta' kull sena, għandu jkun ipprojbit l-użu ta' xbieki tat-tkarkir tal-qiegħ, konzijiet u għeżula f'żona magħluqa bit-tgħaqqid sekwenzjali mal-linji ta' rombu tal-koordinati li ġejjin, u li għandhom jitkejlu skont is-sistema ta' koordinati WGS84:

— 60°58.76' N, 27°27.32' W

— 60°56.02' N, 27°31.16' W

— 60°59.76' N, 27°43.48' W

— 61°03.00' N, 27°39.41' W

— 60°58.76' N, 27°27.32' W.

Artikolu 29 g

Miżuri għas-sajd tar-redfish f'ilmijiet internazzjonali fis-Subżoni I u II tal-ICES

1. Sajd li jimmira r-redfish f'ilmijiet internazzjonali tas-Subżoni I u II tal-ICES għandu jkun permess biss fil-perjodu mill-15 ta' Awwissu sat-30 ta' Novembru ta' kull sena minn bastimenti li preċedentement intużaw fis-sajd għar-redfish fiż-Żona Regolatorja tan-NEAFC, kif definit fl-Artikolu 3(3) tar-Regolament (UE) Nru 1236/2010 tal-Parlament Ewropew u tal-Kunsill tal- 15 ta' Diċembru 2010 li jistabbilixxi skema ta' kontroll u infurzar applikabbli fiż-żona koperta mill-Konvenzjoni dwar il-Koperazzjoni Multilaterali fil-Ġejjieni dwar is-Sajd fl-Atlantiku tal-Grigal (****).

2. Il-bastimenti għandhom jillimitaw il-qabdiet inċidentali tagħhom tar-redfish f'sajdiet oħrajn għal massimu ta' 1 % tal-qabda totali miżmuma abbord.

3. Il-fattur ta' konverżjoni li għandu jiġi applikat għall-preżentazzjoni tal-ħuta mnaddfa u bla ras, inkluż il-preżentazzjoni fil-forma ta' qatgħa Ġappuniża, tar-redfish maqbud f'din is-sajda għandu jkun 1,70.

Il-Ħamis 22 ta’ Novembru 2012

4. B’deroga mill-Artikolu 9(1)(b) tar-Regolament (UE) Nru 1236/2010 il-kaptani tal-bastimenti tas-sajd involuti f’din is-sajda għandhom jirrapportaw il-qabdiet tagħhom kuljum.

5. Minbarra d-dispożizzjonijiet tal-Artikolu 5 tar-Regolament (UE) Nru 1236/2010, awtorizzazzjoni biex wieħed jistad għar-redfish għandha tkun valida biss jekk ir-rapporti trażmessi minn bastimenti skont l-Artikolu 9(1) ta’ dak ir-Regolament u jkunu rreġistrati skont l-Artikolu 9(3) tiegħu.

6. L-Istati Membri għandhom jiżguraw li l-informazzjoni xjentifika tinġabar minn osservaturi xjentifiċi abbord il-bastimenti li jtajru l-bandiera tagħhom. Bħala minimu l-informazzjoni miġbura għandha tinkludi dejta rappreżentattiva dwar is-sess, l-età u l-kompożizzjoni skont it-tul, skont il-fond. Din l-informazzjoni għandha tkun rappurtata lill-ICES mill-awtoritajiet kompetenti fl-Istati Membri.

7. Il-Kummissjoni għandha tinforma lill-Istati Membri dwar id-data li fiha s-Segretarjat tal-NEAFC ikun innotifika lill-Partijiet Kontraenti tan-NEAFC li l-qabdiet totali permissibbli (TAC) ikunu ġew eżawriti. Minn dik id-data l-Istati Membri għandhom jipprojbixxu s-sajd dirett għar-redfish minn bastimenti li jtajru l-bandiera tagħhom.

Artikolu 29h

Miżuri għas-sajd tar-redfish fil-Baħar Irminger u l-ilmijiet ta’ madwaru

1. Għandu jkun ipprojbit li jinqabad ir-redfish ▌ fl-ibħra internazzjonali tas-Subżona V tal-ICES u l-ilmijiet tal-Unjoni tas-Subżoni XII u XIV tal-ICES ***ħlief mill-10 ta’ Mejju ta’ kull sena u biss fiż-żona*** magħluqa bit-tgħaqqid sekwenzjali mal-linji ta’ rombu tal-koordinati li ġejjin, u li għandhom jitkejlu skont is-sistema WGS84 (“Iż-Żona ta’ Konservazzjoni tar-Redfish”):

— 64°45’ N, 28°30’ W

— 62°50’ N, 25°45’ W

— 61°55’ N, 26°45’ W

— 61°00’ N, 26°30’ W

— 59°00’ N, 30°00’ W

— 59°00’ N, 34°00’ W

— 61°30’ N, 34°00’ W

— 62°50’ N, 36°00’ W

— 64°45’ N, 28°30’ W

1a. Minkejja l-paragrafu 1, jista’ jiġi permess is-sajd għar-redfish, permezz ta’ att legali tal-Unjoni, barra miż-Żona ta’ Konservazzjoni tar-Redfish fil-Baħar Irminger u l-ilmijiet kontigwi mill-11 ta’ Mejju sal-31 ta’ Diċembru ta’ kull sena abbażi ta’ parir xjentifiku u sakemm, fir-rigward tar-redfish f’dik iż-żona ġeografika, in-NEAFC tkun stabbiliet pjan ta’ rkupru. F’dan is-sajd għandhom jipparteċipaw biss bastimenti tal-Unjoni li jkunu ġew debitament awtorizzati mill-Istat Membru rispettiv tagħhom u li jkunu ġew innotifikati lill-Kummissjoni kif meħtieġ skont l-Artikolu 5 tar-Regolament (UE) Nru 1236/2010.

2. Għandu jkun projbit l-użu ta’ xbieki tat-tkarkir b’malji ta’ inqas minn 100 mm.

3. Il-fattur ta’ konverżjoni li għandu jiġi applikat għall-preżentazzjoni tal-ħuta mnaddfa u bla ras, inkluż il-preżentazzjoni fil-forma ta’ qatgħa Ġappuniża, tar-redfish maqbud f’din is-sajda għandu jkun 1,70.

4. Il-kaptani tal-bastimenti tas-sajd impenjati fis-sajda barra ż-Żona ta’ Konservazzjoni tar-Redfish, għandhom jittrażmettu r-rapport tal-qabda pprovdut fl-Artikolu 9(1)(b) tar-Regolament (UE) Nru 1236/2010, kuljum wara li jitlestew l-operazzjonijiet tas-sajd ta’ dik il-ġurnata kalendarja. Għandu jindika l-qabdiet abbord li saru mill-aħħar komunikazzjoni tal-qbid.

5. Minbarra d-dispożizzjonijiet tal-Artikolu 5 tar-Regolament (UE) Nru 1236/2010, awtorizzazzjoni biex wieħed jistad għar-redfish għandha tkun valida biss jekk ir-rapporti trażmessi minn bastimenti jkunu skont l-Artikolu 9(1) ta’ dak ir-Regolament u rreġistrati skont l-Artikolu 9(3) tiegħu.

Il-Ħamis 22 ta' Novembru 2012

6. Ir-rapporti msemmija fil-paragrafu 5 għandhom isiru skont ir-regoli rilevanti.

(*) ĠU L 343, 22.12.2009, p. 1.
(**) ĠU L 348, 24.12.2008, p. 20.
(***) ĠU L 351, 28.12.2002, p. 6.
(****) ĠU L 348, 31.12.2010, p. 17.";

(6a) Fl-Artikolu 30, għandu jiddaħħal il-paragrafu li ġej:

"(1a) Il-paragraph 1 ma għandux japplika għar-Reġjun 9.";

(7) Għandu jiddaħħal l-artikolu li ġej:

"Artikolu 31a

Sajd Elettriku fid-Diviżjonijiet IVc u IVb tal-ICES

1. B'deroga mill-Artikolu 31, sajd bix-xibka tat-tkarkir bit-travu li juża impulsi ta' kurrent elettriku għandu jkun permess fid-Diviżjonijiet IVc u IVb tal-ICES fin-Nofsinhar ta' linja ta' rombu li jaqbdu magħha l-punti sussegwenti, li għandhom jitkejlu skont is-sistema tal-koordinati WGS84:

— punt fuq il-kosta tal-Lvant tar-Renju Unit fil-latitudni 55° N,

— imbagħad Lvant għal latitudni 55° N, lonġitudni 5° E,

— imbagħad Tramuntana sal-latitudni 56° N,

— u fl-aħħar lejn il-Lvant ta' punt mill-kosta tal-Punent tad-Danimarka fuq il-latitudni 56°N.

2. Is-sajd bl-impulsi elettriċi għandu jkun permess biss meta:

(a) mhux aktar minn 5 % tal-flotta tat-tkarkir bit-travu ta' kull Stat Membru juża t-tkarkir bl-impulsi elettriċi;

(b) il-qawwa massima tal-elettriku f'kW għal kull xibka tat-tkarkir bit-travu ma tkunx aktar mit-tul f'metri tat-travu immultiplikat b'1,25;

(c) il-vultaġġ effettiv bejn l-elettrodi ma jkunx aktar minn 15V;

(d) il-bastiment ikun mgħammar b'sistema ta' ġestjoni kompjuterizzata awtomatika li tirreġistra l-qawwa massima użata għal kull travu u l-vultaġġ attwali bejn l-elettrodi għal mill-inqas l-aħħar 100 ġibda. Mhuwiex possibli li persunal mhux awtorizzat jimmodifika din is-sistema awtomatika ta' ġestjoni kompjuterizzata;

(e) għandu jkun ipprojbit l-użu ta' tickler chain waħda jew aktar quddiem iz-zappapied.";

(8) Għandu jiddaħħal l-artikolu li ġej:

"Artikolu 32a

Ġestjoni tal-qabdiet u restrizzjonijiet fuq ir-rimi lura tal-ħut fuq bastimenti tas-sajd għall-ħut pelaġiku

1. L-ispazju massimu bejn il-vireg fis-separatur tal-ilma abbord bastimenti li jistadu għall-ħut pelaġiku u li għandhom fil-mira l-kavalli, l-aringi u s-sawrell u li joperaw fiż-Żona tal-Konvenzjoni tan-NEAFC hekk kif definit fl-***Artikolu 3(2)*** tar-Regolament (UE) Nru 1236/2010 għandu jkun 10 mm.

Il-vireg ***għandhom*** jiġu wweldjati f'posthom. Jekk fis-separatur tal-ilma jintużaw toqob minflok vireg, id-dijametru massimu tat-toqob ma għandux jaqbeż 10 mm. Toqob fiż-żrieraq li jkunu quddiem is-separatur tal-ilma ma għandux ikollhom dijametru akbar minn 15 mm.

2. Il-possibbiltà ta' rimi lura ta' ħut taħt il-livell tal-ilma tal-bastiment minn tankijiet li jarmu bil-mod (buffer tanks) jew minn tankijiet tal-ilma baħar refriġirat (Refrigerated seawater – RSW) għall-bastimenti tas-sajd għall-ħut pelaġiku kollha li joperaw fiż-Żona ta' Konvenzjoni tan-NEAFC għandha tiġi pprojbita għall-bastimenti kollha tas-sajd pelaġiku li joperaw fiż-Żona ta' Konvenzjoni tan-NEAFC.

Il-Ħamis 22 ta' Novembru 2012

3. It-tpinġijiet marbuta mal-ġestjoni tal-qabdiet u mal-kapaċitajiet ta' rimi lura ta' ħut tal-bastimenti tas-sajd għall-ħut pelaġiku li jimmiraw il-kavalli, l-aringi u s-sawrell fiż-Żona ta' Konvenzjoni tan-NEAFC, u li huma ċertifikati mill-awtoritajiet kompetenti tal-Istati Membri tal-bandiera, kif ukoll kwalunkwe modifika li ssirilhom għandhom jintbagħtu mill-kaptan tal-bastiment lill-awtoritajiet kompetenti tas-sajd tal-Istat Membru tal-bandiera. L-awtoritajiet kompetenti tal-Istat Membru tal-bandiera tal-bastimenti għandhom iwettqu verifiki perjodiċi tal-livell ta' preċiżjoni tat-tpinġijiet ippreżentati. Fuq il-bastiment għandhom dejjem jinżammu kopji."

(9) Għandhom jiddaħħlu l-artikoli li ġejjin:

"Artikolu 34a

Miżuri tekniċi għall-konservazzjoni fil-Baħar Irlandiż

1. Mill-14 ta' Frar sat-30 ta' April, ma għandux ikun permess l-użu ta' kwalunkwe xibka demersali, tartarun jew xbieki simili li jinġibdu, kwalunkwe għażel, parit, xbieki tat-tħabbil, xbieki statiċi simili jew kwalunkwe rkaptu tas-sajd bis-snanar f'dik il-parti tad-Diviżjoni VIIa tal-ICES magħluqa kif ġej:

— il-kosta tal-Lvant tal-Irlanda u l-kosta tal-Lvant tal-Irlanda ta' Fuq, u

— linji dritti li jgħaqqdu sekwenzjalment il-koordinati ġeografiċi li ġejjin:

— punt fuq il-kosta tal-Lvant tal-peniżola tal-Ards fl-Irlanda ta' Fuq f'54° 30 N,

— 54°30' N, 04°50' W,

— 53° 15' N, 04°50' W,

— punt fuq il-kosta tal-Lvant tal-Irlanda f'53°15' N.

2. B'deroga mill-paragrafu 1, fiż-żona u l-perjodu msemmi f' dak il-pargrafu:

(a) l-użu tal-għeżula tat-tkarkir demersali għandu jkun permess sakemm ma jinżamm abbord l-ebda tip ieħor ta' rkaptu tas-sajd u li tali xbieki:

— ikollhom malji ta' daqs li jvarja minn 70 mm sa 79 mm, jew minn 80 mm sa 99 mm;

— ***ikun ta' wieħed biss mill-limiti ta' qisien il-malji permessi;***

— ma jinkorporaw l-ebda malji individwali ta' aktar minn 300 mm, ikun xi jkun posthom max-xibka; u

— jintużaw biss fiż-żona magħluqa bit-tgħaqqid sekwenzjali mal-linji ta' rombu tal-koordinati ġeografiċi li ġejjin, u li għandhom jitkejlu skont is-sistema ta' koordinati WGS84:

— 53°30' N, 05°30' W

— 53°30' N, 05°20' W

— 54°20' N, 04°50' W

— 54°30' N, 05°10' W

— 54°30' N, 05°20' W

— 54°00' N, 05°50' W

— 54°00' N, 06°10' W

— 53°45' N, 06°10' W

— 53°45' N, 05°30' W

— 53°30' N, 05°30' W

(b) l-użu ta' kwalunkwe xibka demersali, tartarun jew xbieki simili li jinġibdu b'pannell separatur jew bi gradilja selettiva għandu jkun permess sakemm l-ebda tip ta' rkaptu tas-sajd ieħor ma jinżamm abbord u li tali xbieki:

— jikkonformaw mal-kundizzjonijiet stipulati fil-paragrafu 2(a);

Il-Ħamis 22 ta' Novembru 2012

— fil-każ ta' pannell separatur, ikunu magħmulu skont id-dettalji tekniċi pprovduti fl-Anness tar-Regolament tal-Kunsill (KE) Nru 254/2002 tat-12 ta' Frar 2002 li jistabbilixxi miżuri applikabbli fl-2002 għall-irkupru ta' l-istokk tal-merluzz fil-Baħar Irlandiż (iż-żona ICES VIIa)*; u

— fil-każ ta' gradilji selettivi, ikunu f'konformità mal-***punti 2 sa 5 tal-***Anness XIVa għal dan ir-Regolament.

(c) l-użu ta' kwalunkwe xibka demersali, tartarun jew xbieki simili li jinġibdu b'pannell separatur jew bi gradilja selettiva għandu jkun permess ukoll fiż-żona magħluqa bit-tgħaqqid sekwenzjali mal-linji ta' rombu tal-koordinati li ġejjin, u li għandhom jitkejlu skont is-sistema ta' koordinati WGS84:

— 53°45' N, 06°00' W

— 53°45' N, 05°30' W

— 53°30' N, 05°30' W

— 53°30' N, 06°00' W

— 53°45' N, 06°00' W

Artikolu 34b

L-użu tal-għeżula fid-Diviżjonijiet IIIa, IVa, Vb, VIa, VIb, VIIb, c, j, k tal-ICES u s-Subżoni VIII, IX, X u XII tal-ICES fil-Lvant ta' 27° W

1. Bastimenti tal-Unjoni ma għandhomx jużaw għeżula tal-qiegħ, xbieki tat-tħabbil u pariti fi kwalunkwe pożizzjoni li l-fond tagħha huwa aktar minn 200 metru fid-Diviżjonijiet IIIa, IVa, Vb, VIa, VIb, VII b, c, j, k tal-ICES u fis-Subżoni XII tal-ICES fil-Lvant ta' 27° W, VIII, IX u X.

▌

3. B'deroga mill-paragrafu 1 għandu jkun permess l-użu tal-irkaptu li ġej:

(a) Għeżula fid-Diviżjonijiet IIIa, IVa, Vb, VIa, VIb, VII b, c, j, k tal-ICES u s-Subżona XII tal-ICES fil-Lvant ta' 27o W b'daqs tal-malji ekwivalenti għal 120mm jew aktar u inqas minn 150 mm, għeżula fid-Diviżjonijiet VIIIa, b, d tal-ICES u s-Subżona X tal-ICES bid-daqs tal-malji ekwivalenti għal 100 mm jew aktar u inqas minn 130 mm u l-għeżula fid-Diviżjonijiet VIIIc tal-ICES u s-Subżona IX tal-ICES bid-daqs tal-malji ekwivalenti għal 80 mm jew aktar u inqas minn 110 mm sakemm:

— jintużaw f'ilmijiet li l-fond tagħhom fuq il-mappa huwa inqas minn 600 metru,

— ikunu ta' mhux aktar minn 100 malja fond, u jkollhom proporzjon tad-dendil ta' mhux anqas minn 0,5;

— – ikunu armati b'sufruni jew oġġetti oħra li jżommuhom fil-wiċċ,

— ikunu ta' tul massimu ta' 5 mili nawtiċi, u t-tul totali tax-xbieki kollha użati f'waqt wieħed ma għandux jaqbeż il-25 km għal kull bastiment,

— il-ħin massimu fl-ilma jkun ta' 24 siegħa; jew

(b) Xbieki tat-tħabbil fejn il-qies tal-malji jkun ekwivalenti għal 250 mm jew aktar, sakemm:

— jintużaw f'ilmijiet li l-fond tagħhom fuq il-mappa huwa inqas minn 600 metru,

— ikunu ta' mhux aktar minn 15 malja fond, u jkollhom proporzjon tad-dendil ta' mhux anqas minn 0,33,

— ma jkunux armati b'sufruni jew oġġetti oħra li jżommuhom fil-wiċċ,

— kull waħda għandha tkun ta' tul massimu ta' 10 km, u t-tul totali tax-xbieki kollha użati f'waqt wieħed ma jaqbiżx il-100 km għal kull bastiment.

— Il-ħin massimu fl-ilma jkun ta' 72 siegħa;

(c) Għeżula fid-Diviżjonijiet IIIa, IVa, Vb, VIa, VIb, VIIb, c, j, k tal-ICES u s-Subżona XII tal-ICES fil-Lvant ta' 27° W, bid-daqs tal-malji ekwivalenti għal 100 mm jew aktar u inqas minn 130 mm sakemm:

— dawn jintużaw f'ilmijiet li l-fond tagħhom fuq il-mappa huwa aktar minn 200 metru u inqas minn 600 metru fond;

— ikunu ta' mhux aktar minn 100 malja fond, u j kollhom proporzjon tad-dendil ta' mhux anqas minn 0,5;

— ikunu armati b'sufruni jew oġġetti oħra li jżommuhom fil-wiċċ,

— kull xibka tkun ta' tul massimu ta' erba' mili nawtiċi, u t-tul totali tax-xbieki kollha użati f'waqt wieħed ma jaqbiżx l-20 km għal kull bastiment,

— il-ħin massimu fl-ilma jkun ta' 24 siegħa;

— mhux inqas minn 85 % skont il-piż tal-qabda miżmuma tkun marlozz;

— l-għadd ta' bastimenti li jkunu qed jipparteċipaw fis-sajd ma jiżdiedx aktar mil-livell irreġistrat fl-2008,

— il-kaptan tal-bastiment li jkun qed jieħu sehem f'din is-sajda għandu jirreġistra fil-ġurnal ta' abbord, qabel ma jħalli l-port, il-kwantità u t-tul totali tal-irkaptu li jkun qed jinġarr abbord il-bastiment. tal-inqas ta' 15 % tal-partenzi għandhom ikun soġġetti għal spezzjoni,

— il-kaptan tal-bastiment jkollu 90 % tal-irkaptu abbord kif ivverifikat fil-ġurnal ta' abbord tal-***Unjoni*** għal dak il-vjaġġ fil-ħin tal-iżbark, u

— il-kwantità tal-ispeċi kollha maqbuda akbar minn 50 kg, inklużi l-kwantitajiet kollha akbar minn 50 kg mormija, jiġu rreġistrati fil-ġurnal ta' abbord tal-***Unjoni***.

(d) Xbieki tat-tħabbil fis-Subżona IX tal-ICES bil-qies tal-malji ekwivalenti għal 220 mm jew aktar, sakemm:

— jintużaw f'ilmijiet li l-fond tagħhom fuq il-mappa huwa inqas minn 600 metru,

— ikunu ta' mhux aktar minn 30 malja fond, u jkollhom proporzjon tad-dendil ta' mhux anqas minn 0,44,

— ma jkunux armati b'sufruni jew oġġetti oħra li jżommuhom fil-wiċċ,

— kull waħda tkun ta' tul massimu ta' 5 km; It-tul totali tax-xbieki kollha użati f'waqt wieħed ma jaqbiżx l-20 km għal kull bastiment,

— il-ħin massimu fl-ilma jkun ta' 72 siegħa.

4. Madankollu, din id-deroga ma għandhiex tapplika fiż-Żona Regolatorja tan-NEAFC.

4a. Il-bastimenti kollha li jużaw għeżula tal-qiegħ, xbieki tat-tħabbil jew pariti fi kwalunkwe pożizzjoni fejn il-fond fuq il-mappa huwa aktar minn 200 metru fid-Diviżjonijiet IIIa, IVa, Vb, VIa, VIb, VII b, c, j, k tal-ICES u fis-Subżoni XII tal-ICES fil-Lvant ta' 27° W, VIII, IX u X, għandu jkollhom awtorizzazzjoni tas-sajd skont l-Artikolu 7 tar-Regolament (KE) Nru 1224/2009.

5. Wieħed biss mit-tipi ta' rkapti deskritti fil-paragrafu 3(a),▌ 3(b) ***jew 3(d)*** għandu jinżamm abbord il-bastiment fi kwalunkwe ħin. Il-bastimenti jistgħu jġorru abbord xbieki b'tul totali li jkun 20 % aktar mit-tul massimu tal-flotot li jistgħu jintużaw fi kwalunkwe ħin.

6. Il-kaptan ta' bastiment b'***awtorizzazzjoni tas-sajd*** imsemmija fil-***paragrafu 4a*** għandu jirreġistra fil-ġurnal ta' abbord l-ammont u t-tulijiet tal-irkaptu li jkun qed jinġarr mill-bastiment qabel ma jitlaq mill-port u meta jidħol lura fil-port, u ***għandu*** jqis kwalunkwe diskrepanza bejn iż-żewġ kwantitajiet.

▌

8. L-awtoritajiet kompetenti għandu jkollhom id-dritt li jneħħu mill-baħar irkaptu mitluq waħdu fid-Diviżjonijiet IIIa, IVa, Vb, VIa, VIb, VII b, c, j, k tal-ICES u s-Subżoni XII tal-ICES fil-Lvant ta' 27o W, fis-sitwazzjonijiet li ġejjin:

(a) l-irkaptu ma jkunx immarkat kif xieraq;

(b) il-marki tal-bagi jew id-dejta tal-VMS jindikaw li s-sid ma kienx jinsab f'distanza ta' inqas minn 100 mil nawtiku mill-irkaptu għal aktar minn 120 siegħa;

(c) l-irkaptu jintuża f'ilmijiet b'fond, li fuq il-mappa, ikun aktar minn dak permess;

(d) l-irkaptu huwa b'malji ta' qies illegali.

9. Il-kaptan ta' bastiment b'***awtorizzazzjoni tas-sajd*** imsemmija fil-***paragrafu 4a*** għandu jirreġistra fil-ġurnal ta' abbord, matul kull vjaġġ tas-sajd, l-informazzjoni li ġejja:

— il-qies tal-malji tax-xibka użata,

— it-tul nominali ta' xibka waħda,

— l-għadd ta' xbieki fi flotta,

— l-għadd totali ta' flotot użati,

— il-pożizzjoni ta' kull flotta użata,

— il-fond ta' kull flotta użata,

— il-ħin fl-ilma ta' kull flotta użata,

— il-kwantità ta' kwalunkwe rkaptu mitluf, l-aħħar pożizzjoni magħrufa tiegħu u d-data meta ntilef.

10. Bastimenti li jistadu ***b'awtorizzazzjoni tas-sajd*** imsemmija fil-***paragrafu 4a*** għandhom jitħallew iħottu l-art fil-portijiet magħżula mill-Istati Membri biss skont l-Artikolu 7 tar-Regolament (KE) Nru 2347/2002 (*).

11. Il-kwantità ta' klieb il-baħar miżmuma abbord minn kwalunkwe bastiment li juża t-tip ta' irkaptu deskritt fil-paragrafu 3(b) ***u 3(d)*** ma għandhiex tkun aktar minn 5 % ta' piż ħaj tal-kwantità totali tal-organiżmi tal-baħar miżmuma abbord.

11a. Il-Kummissjoni tista' tadotta, wara konsultazzjoni mal-STECF, permezz ta' atti ta' implimentazzjoni, li teskludi sajd speċifiku ta' Stat Membru, fis-Subżoni VIII, IX, X tal-ICES, mill-applikazzjoni tal-paragrafi 1 sa 10, fejn l-informazzjoni pprovduta mill-Istati Membri turi li dak is-sajd jirriżulta f'livell baxx ħafna ta' qabdiet inċidentali ta' klieb il-baħar u ta' rimi.

Artikolu 34c

Kondizzjoni għas-sajd bl-użu ta' ċertu rkaptu miġbud awtorizzat fil-Bajja ta' Biscay

1. B'deroga mid-dispożizzjonijiet stabbiliti fl-Artikolu 5(2) tar-Regolament tal-Kummissjoni (KE) Nru 494/2002 tad-19 ta' Marzu 2002 li jistabbilixxi miżuri tekniċi addizzjonali għall-irkupru tal-ħazniet ta' marlozz fis-sub-żoni ICES III, IV, V, VI u VII u t-taqsimiet ICES VIII a, b, d, e (**), għandu jkun permess li ssir attività tas-sajd bl-użu ta' xbieki tat-tkarkir, tartaruni Daniżi u rkaptu simili, għajr xbieki tat-tkarkir bit-travu b'malji ta' daqs li jvarja minn 70 sa 99 mm fiż-żona definita fl-Artikolu 5(1)(b) tar-Regolament (KE) Nru 494/2002 jekk l-irkaptu jkun mgħammar b'pannell bil-malji kwadri skont l-Anness XIVb.

2. Meta jsir is-sajd fid-Diviżjonijiet VIII a u b tal-ICES, għandu jkun permess l-użu ta' gradilja selettiva u dak li jiġi konness magħha quddiem il-manka u/jew pannell ta' malji kwadri b'daqs tal-malji ekwivalenti għal jew aktar minn 60 mm fil-parti ta' taħt tal-biċċa ta' estensjoni quddiem il-manka. Id-dispożizzjonijiet stabbiliti fl-Artikoli 4(1), 6 u 9 (1) ta' dan ir-Regolament u fl-Artikolu 3(a) u (b) tar-Regolament (KE) Nru 494/2002 ma għandhomx japplikaw għas-sezzjoni tax-xibka tat-tkarkir li fiha jiddaħħal dak it-tagħmir selettiv.

Artikolu 34d

Miżuri għall-protezzjoni ta' ħabitats vulnerabbli tal-baħar fond fiż-Żona Regolatorja tan-NEAFC

1. Għandu jkun ipprojbit it-tkarkir tal-qiegħ u s-sajd b'irkaptu statiku, inklużi għeżula u konzijiet ***tal-qiegħ***, f'żoni magħluqa bit-tgħaqqid sekwenzjali tal-linji ta' rombu tal-koordinati li ġejjin, li għandhom jitkejlu skont is-sistema tal-koordinati WGS84:

▌

Parti mir-Reykjanes Ridge:

— 55°04.5327' N, 36°49.0135' W

— 55°05.4804' N, 35°58.9784' W

— 54°58.9914' N, 34°41.3634' W

— 54°41.1841' N, 34°00.0514' W

Il-Ħamis 22 ta' Novembru 2012

— 54°00' N, 34°00' W

— 53°54.6406' N, 34°49.9842' W

— 53°58.9668' N, 36°39.1260' W

— 55°04.5327' N, 36°49.0135' W

Iż-żona MAR tat-Tramuntana:

— 59°45' N, 33°30' W

— 57°30' N, 27°30' W

— 56°45' N, 28°30' W

— 59°15' N, 34°30' W

— 59°45' N, 33°30' W

Iż-żona MAR tan-nofs (iż-żona Charlie-Gibbs Fracture u r-Reġjun Frontali Subpolari):

— 53°30' N, 38°00' W

— 53°30' N, 36°49' W

— 55°04.5327' N, 36°49' W

— 54°58.9914' N, 34°41.3634' W

— 54°41.1841' N, 34°00' W

— 53°30' N, 30°00' W

— 51°30' N, 28°00' W

— 49°00' N, 26°30' W

— 49°00' N, 30°30' W

— 51°30' N, 32°00' W

— 51°30' N, 38°00' W

— 53°30' N, 38°00' W

Iż-żona MAR tan-Nofsinhar:

— 44°30' N, 30°30' W

— 44°30' N, 27°00' W

— 43°15' N, 27°15' W

— 43°15' N, 31°00' W

— 44°30' N, 30°30' W

L-Altair Seamounts:

— 45°00' N, 34°35' W

— 45°00' N, 33°45' W

— 44°25' N, 33°45' W

— 44°25' N, 34°35' W

— 45°00' N, 34°35' W

L-Antialtair Seamounts:

— 43°45' N, 22°50' W

— 43°45' N, 22°05' W

Il-Ħamis 22 ta' Novembru 2012

— ***43°25' N, 22°05' W***

— ***43°25' N, 22°50' W***

— ***43°45' N, 22°50' W***

Hatton Bank:

— 59°26' N, 14°30' W

— 59°12' N, 15°08' W

— 59°01' N, 17°00' W

— 58°50' N, 17°38' W

— 58°30' N, 17°52' W

— 58°30' N, 18°22' W

— 58°03' N, 18°22' W

— 58°03' N, 17°30' W

— 57°55' N, 17°30' W

— 57°45' N, 19°15' W

— 58°11.15' N, 18°57.51' W

— 58°11.57' N, 19°11.97' W

— 58°27.75' N, 19°11.65' W

— 58°39.09' N, 19°14.28' W

— 58°38.11' N, 19°01.29' W

— 58°53.14' N, 18°43.54' W

— 59°00.29' N, 18°01.31' W

— 59°08.01' N, 17°49.31' W

— 59°08.75' N, 18°01.47' W

— 59°15.16' N, 18°01.56' W

— 59°24.17' N, 17°31.22' W

— 59°21.77' N, 17°15.36' W

— 59°26.91' N, 17°01.66' W

— 59°42.69' N, 16°45.96' W

— 59°20.97' N, 15°44.75' W

— 59°21' N, 15°40' W

— 59°26' N, 14°30' W

North West Rockall:

— 57°00' N, 14°53' W

— 57°37' N, 14°42' W

— 57°55' N, 14°24' W

— 58°15' N, 13°50' W

— 57°57' N, 13°09' W

— 57°50' N, 13°14' W

— 57°57' N, 13°45' W

Il-Ħamis 22 ta' Novembru 2012

— 57°49' N, 14°06' W

— 57°29' N, 14°19' W

— 57°22' N, 14°19' W

— 57°00' N, 14°34' W

— 56°56' N, 14°36' W

— 56°56' N, 14°51' W

— 57°00' N, 14°53' W

South-West Rockall (Empress of Britain Bank);

— 56°24' N, 15°37' W

— 56°21' N, 14°58' W

— 56°04' N, 15°10' W

— 55°51' N, 15°37' W

— 56°10' N, 15°52' W

— 56°24' N, 15°37' W

Logachev Mound:

— 55°17' N, 16°10' W

— 55°34' N, 15°07' W

— 55°50' N, 15°15' W

— 55°33' N, 16°16' W

— 55°17' N, 16°10' W

West Rockall Mound:

— 57°20' N, 16°30' W

— 57°05' N, 15°58' W

— 56°21' N, 17°17' W

— 56°40' N, 17°50' W

— 57°20' N, 16°30' W

2. Meta, waqt operazzjonijiet tas-sajd f'żoni ġodda u eżistenti għas-sajd tal-qiegħ fiż-Żona Regolata min-NEAFC, il-kwantità ta' qroll ħaj u sponoż ħajjin maqbuda għal kull irkaptu taqbeż 60 kg ta' qroll ħaj u/jew 800 kg ta' sponoż ħajjin, il-bastiment għandu jinforma lill-Istat tiegħu tal-bandiera, iwaqqaf is-sajd u jimxi tal-anqas 2 mili nawtiċi 'l bogħod mill-pożizzjoni fejn l-evidenza turi li hija l-eqreb għall-pożizzjoni eżatta fejn saret il-qabda.

Artikolu 34e

Miżuri għall-protezzjoni ta' ħabitats vulnerabbli tal-baħar fond fid-Diviżjonijiet VIIc, j, k tal-ICES

1. Għandu jkun ipprojbit it-tkarkir u s-sajd b'irkaptu statiku, inklużi għeżula u konzijiet ***tal-qiegħ***, f'żoni magħluqa bit-tgħaqqid f'sekwenza tal-linji rombu tal-koordinati sussegwenti, li għandhom jitkejlu skont is-sistema tal-koordinati WGS84:

Il-Provinċja tal-Belgica Mound:

— 51°29.4' N, 11°51.6' W

— 51°32.4' N, 11°41.4' W

— 51°15.6' N, 11°33.0' W

— 51°13.8' N, 11°44.4' W

— 51°29.4' N, 11°51.6' W

Il-Provinċja tal-Hovland Mound:

— 52°16.2' N, 13°12.6' W

— 52°24.0' N, 12°58.2' W

— 52°16.8' N, 12°54.0' W

— 52°16.8' N, 12°29.4' W

— 52°04.2' N, 12°29.4' W

— 52°04.2' N, 12°52.8' W

— 52°09.0' N, 12°56.4' W

— 52°09.0' N, 13°10.8' W

— 52°16.2' N, 13°12.6' W

Il-Majjistral tal-Porcupine Bank iż-Żona I;

— 53°30.6' N, 14°32.4' W

— 53°35.4' N, 14°27.6' W

— 53°40.8' N, 14°15.6' W

— 53°34.2' N, 14°11.4' W

— 53°31.8' N, 14°14.4' W

— 53°24.0' N, 14°28.8' W

— 53°30.6' N, 14°32.4' W

Il-Majjistral tal-Porcupine Bank iż-Żona II;

— 53°43.2' N, 14°10.8' W

— 53°51.6' N, 13°53.4' W

— 53°45.6' N, 13°49.8' W

— 53°36.6' N, 14°07.2' W

— 53°43.2' N, 14°10.8' W

Il-Lbiċ tal-Porcupine Bank

— 51°54.6' N, 15°07.2' W

— 51°54.6' N, 14°55.2' W

— 51°42.0' N, 14°55.2' W

— 51°42.0' N, 15°10.2' W

— 51°49.2' N, 15°06.0' W

— 51°54.6' N, 15°07.2' W

2. Il-bastimenti kollha li jistadu għall-ħut pelaġiku fiż-żoni ta' protezzjoni tal-habitats vulnerabbli tal-baħar fond stabbiliti fil-paragrafu 1 ***ta' dan l-Artikolu għandhom*** ikunu fuq lista ta' bastimenti awtorizzati u tinħarġilhom ▌awtorizzazzjoni speċjali tas-sajd skont l-Artikolu 7 tar-Regolament (KE) Nru 1224/2009 ▌li għandha tinżamm abbord. Il-bastimenti inklużi fil-lista ta' bastimenti awtorizzati għandhom iġorru abbord irkaptu esklussivament pelaġiku.

Il-Ħamis 22 ta' Novembru 2012

3. Il-bastimenti li jistadu għall-ħut pelaġiku li bi ħsiebhom jistadu f'żona ta' protezzjoni tal-ħabitats vulnerabbli tal-baħar fond hekk kif stabbilit fil-paragrafu 1 ta' dan l-Artikolu ***għandhom*** jagħtu notifikazzjoni minn qabel ta' erba' sigħat dwar il-ħsieb tagħhom li jidħlu f'żona ta' protezzjoni tal-ħabitats vulnerabbli tal-baħar fond liċ-Ċentru tal-Monitoraġġ tas-Sajd Irlandiż (FMC) hekk kif definit fl-Artikolu 4(15) tar-Regolament (KE) Nru 1224/2009. Fl-istess waqt għandhom jinnotifikaw il-kwantitajiet ta' ħut miżmuma abbord.

4. Il-bastimenti li jistadu għall-ħut pelaġiku li bi ħsiebhom jistadu f'żona ta' protezzjoni tal-ħabitats vulnerabbli tal-baħar fond hekk kif stabbilit fil-paragrafu 1 għandu jkollhom Sistema ta' Monitoraġġ tal-Bastimenti (VMS) operazzjonali u li tiffunzjona kompletament, li tikkonforma mar-regoli rispettivi meta jkunu preżżenti f'żona ta' protezzjoni tal-ħabitats vulnerabbli tal-baħar fond.

5. Il-bastimenti li jistadu għall-ħut pelaġiku li jistadu f'żona ta' protezzjoni tal-ħabitats vulnerabbli tal-baħar fond hekk kif stabbilit fil-paragrafu 1 ***għandhom*** jagħmlu rapporti bil-VMS kull siegħa.

6. Il-bastimenti li jistadu għall-ħut pelaġiku li jkunu temmew is-sajd f'żona ta' protezzjoni tal-ħabitats vulnerabbli tal-baħar fond hekk kif stabbilit fil-paragrafu 1 għandhom jinfurmaw lill-FMC Irlandiż hekk kif jitilqu ż-żona. Fl-istess waqt ***għandhom*** jinnotifikaw il-kwantitajiet ta' ħut miżmuma abbord.

7. Is-sajd għal speċijiet pelaġiċi f'żona ta' protezzjoni tal-ħabitats vulnerabbli tal-baħar fond hekk kif stabbilit fil-paragrafu 1 huwa ristrett għal li wieħed ikollu abbord jew jistad bi xbieki b'daqs tal-malja li jkunu bejn 16-il mm u 31 mm jew bejn 32 mm u 54 mm.

Artikolu 34f

Miżuri għall-protezzjoni ta' ħabitats vulnerabbli tal-baħar fond fid-Diviżjonijiet VIIIc tal-ICES

1. Għandu jkun ipprojbit it-tkarkir tal-qiegħ u s-sajd b'irkaptu statiku, inklużi għeżula u konzijiet ***tal-qiegħ***, fiż-żona magħluqa bit-tgħaqqid sekwenzjali mal-linji ta' rombu tal-koordinati li ġejjin, li għandhom jitkejlu skont is-sistema tal-koordinati WGS84:

El Cachucho:

— 44°12' N, 05°16' W

— 44°12' N, 04°26' W

— 43°53' N, 04°26' W

— 43° 53' N, 05°16' W

— 44°12' N, 05°16' W

2. B'deroga mill-projbizzjoni mniżżla fil-paragrafu 1, il-bastimenti li wettqu sajd bil-konzijiet tal-qiegħ fl-2006, l-2007 u l-2008 bil-mira ta' aktar lipp tal-qawwi jistgħu jakkwistaw mill-awtoritajiet tas-sajd tagħhom ▌awtorizzazzjoni tas-sajd ***f'konformità mal-Artikolu 7 tar-Regolament (KE) Nru 1224/2009*** li tippermettilhom ikomplu jwettqu dak is-sajd fiż-żona tan-Nofsinhar ta' 44o00.00' N. Il-bastimenti kollha li jkunu akkwistaw din ▌l-awtorizzazzjoni speċjali tas-sajd għandhom, indipendentement mit-tul totali tagħhom, ikollhom fl-użu VMS sigura operazzjonali, li tiffunzjona b'mod sħiħ li tikkonforma mar-regoli rispettivi, meta jitwettaq is-sajd fiż-żona stabbilita fil-paragrafu 1.

(*) ĠU L 41, 13.2.2002, p. 1.
(**) ĠU L 77, 20.3.2002, p. 8.";

(10) L-Artikolu 38 għandu jitħassar;

(11) L-Artikolu 47 għandu jitħassar;

(11a) L-Annessi I, IV, XII u XIV għar-Regolament (KE) Nru 850/98 huma emendati skont l-Anness għal dan ir-Regolament;

(11b) L-Annessi XIIa, XIVa, XIVb, XIVc u XIVd jiddaħħlu skont l-Anness għal dan ir-Regolament.

▌

Il-Ħamis 22 ta' Novembru 2012

Artikolu 2

Emenda għar-Regolament (KE) Nru 1434/98

Fl-Artikolu 2 tar-Regolament (KE) 1434/98, jiżdied il-paragrafu li ġej:

"1a Il-paragrafu 1 ma għandux japplika għal aringi maqbudin fid-Diviżjoni IIIa tal-ICES, fis-Subżona IV, fid-Diviżjoni VIId u fl-ilmijiet tal-UE tad-Diviżjoni IIa tal-ICES.".

Artikolu 3

Dħul fis-seħħ

Dan ir-Regolament għandu jidħol fis-seħħ fit-***tielet*** jum wara l-pubblikazzjoni tiegħu f'*Il-Ġurnal Uffiċjali tal-Unjoni Ewropea.*

Għandu japplika mill-1 ta' Jannar 2013.

Dan ir-Regolament għandu jorbot fl-intier tiegħu u japplika direttament fl-Istati Membri kollha.

Magħmul fi …,

Għall-Parlament Ewropew *Għall-Kunsill*

Il-President *Il-President*

ANNESS

(L-Annessi għar-Regolament (KE) Nru 850/98 huma emendati kif ġej:

(1) Fl-Anness I, in-nota f'qiegħ il-paġna 6 tat-tabella għandha titħassar.

(2) Fl-Anness IV, it-tabella għandha tiġi sostitwita b'dan li ġej:

"Irkaptu irmunkat: Skagerrak u Kattegat

Meded ta' daqsijiet tal-malji, speċi mmirati u perċentwali tal-qbid meħtiega applikabbli għall-użu ta' medda waħda ta' daqsijiet tal-malji

Speċi	***Medda ta' daqsijiet tal-malji (mm)***							
	<16	***16-31***		***32-69***	***35-69***		***70-89 (5)***	***≥90***
	Perċentwal minimu ta' speċi mmirati							
	50 % (6)	***50 % (6)***	***20 % (6)***	***50 % (6)***	***20 % (6)***	***20 % (7)***	***30 % (8)***	***xejn***
Ċiċċirella (Ammodytidae) (3)	**X**	**X**	**X**	**X**	**X**	**X**	**X**	**X**
Ċiċċirella (Ammodytidae) (4)		**X**		**X**	**X**	**X**	**X**	**X**
Pout tan-Norveġja (Trisopterus esmarkii)		**X**		**X**	**X**	**X**	**X**	**X**
Stokkafixx (Micromesistius poutassou)		**X**		**X**	**X**	**X**	**X**	**X**
Sawt kbir (Trachinus draco) (1)		**X**		**X**	**X**	**X**	**X**	**X**
Molluski (għajr Sepia) (1)		**X**		**X**	**X**	**X**	**X**	**X**
Imsella (Belone belone) (1)		**X**		**X**	**X**	**X**	**X**	**X**
Gallina griża (eutrigla gurnardus) (1)		**X**		**X**	**X**	**X**	**X**	**X**
Kurunetta (Argentina spp.)				**X**	**X**	**X**	**X**	**X**

Il-Ħamis 22 ta' Novembru 2012

Speċi	*Medda ta' daqsijiet tal-malji (mm)*							
	<16	*16-31*		*32-69*	*35-69*		*70-89 (5)*	*≥90*
	Perċentwal minimu ta' speċi mmirati							
	50 % (6)	*50 % (6)*	*20 % (6)*	*50 % (6)*	*20 % (6)*	*20 % (7)*	*30 % (8)*	*xejn*
Sprat (Sprattus sprattus)		**X**		**X**	**X**	**X**	**X**	**X**
Sallur (Anguilla Anguilla)			**X**	**X**	**X**	**X**	**X**	**X**
Gambli komuni/gambli tal-Baltiku (Crangon spp., Palaemon adspersus) (1)			**X**	**X**	**X**	**X**	**X**	**X**
Kavalli (scomber spp.)				**X**			**X**	**X**
Sawrell (Trachurus spp.)				**X**			**X**	**X**
Aringi (Clupea harengus)				**X**			**X**	**X**
Gambli tat-Tramuntana (Pandalus borealis)						**X**	**X**	**X**
Gambli komuni/gambli tal-Baltiku (Crangon spp., Palaemon adspersus) (2)					**X**		**X**	**X**
Merlangu (Merlangius merlangus)							**X**	**X**
Ksampu (Nephrops norvegicus)							**X**	**X**
L-organiżmi marittimi l-oħrajn kollha								**X**

(1) ***Erba' mili biss 'il ġewwa mil-linji bażi.***
(2) ***Erba' mili 'l barra mil-linji bażi***
(3) ***Mill-1 ta' Marzu sal-31 ta' Ottubru fi Skagerrak u mill-1 ta' Marzu sal-31 ta' Lulju f'Kattegat.***
(4) ***Mill-1 ta' Novembru sal-aħħar jum ta' Frar fi Skagerrak u mill-1 ta' Awissu sal-aħħar jum ta' Frar f'Kattegat***
(5) ***Fl-applikazzjoni ta' din il-medda ta' daqsijiet tal-malji l-manka għandha tkun magħmula minn xibka kwadra bi gradilja selettiva skont l-Anness XIVa ta' dan ir-Regolament.***
(6) ***Il-qbid miżmum abbord ma għandux jikkonsisti minn aktar minn 10 % ta' kwalunkwe taħlita ta' merluzz, haddock, marlozz, barbun tat-tbajja', witch flounder, lemon sole, lingwata, barbun imperijali, partun, barbun tal-għajn, kavalli, lingwata lixxa, merlangu, dab, pollakkju, ksampu u awwista.***
(7) ***Il-qbid miżmum abbord ma għandux jikkonsisti minn aktar minn 50 % ta' kwalunkwe taħlita ta' merluzz, haddock, marlozz, barbun tat-tbajja', witch flounder, lemon sole, lingwata, barbun imperijali, partun, barbun tal-għajn, aringi, kavalli, lingwata lixxa, dab, pollakkju, ksampu u awwista.***
(8) ***Il-qbid miżmum abbord ma għandux jikkonsisti minn aktar minn 60 % ta' kwalunkwe taħlita ta' merluzz, haddock, marlozz, barbun tat-tbajja', witch flounder, lemon sole, lingwata, barbun imperjali, partun, barbun tal-għajn, lingwata lixxa, merlangu, dab, pollakkju u awwista."***

(3) It-tabella fl-Anness XII hija emendata kif ġej:

(a) ir-ringieli li jikkorrispondu għall-gandoffli short-necked u l-qarnita ghandhom jiġu sostitwiti b'dan li ġej:

"

Speċi	Daqs Minimu	
	Ir-reġjuni minn 1 sa 5, minbarra Skagerrak/Kattegat	Skagerrak/Kattegat
Gandoffli short-necked (*Venerupis philippinarum*)	35 mm	

Il-Ħamis 22 ta' Novembru 2012

Speċi	Daqs Minimu: Ir-reġjuni minn 1 sa 5, minbarra Skagerrak/Kattegat
Qarnit (Octopus Vulgaris)	Iż-żona kollha minbarra l-ilmijiet li jaqgħu taħt is-sovranità jew il-ġurisdizzjoni tar-Reġjun 5: 750 gramma Ilmijiet li jaqgħu taħt is-sovranità jew il-ġurisdizzjoni tar-Reġjun 5: 450 gramma (imnaddfa)

";

(b) ***ir-ringieli li jikkorrispondu għall-inċova għandhom jiġu sostitwiti b'dan li ġej:***

"

Speċi	***Daqs Minimu: Ir-reġjuni minn 1 sa 5, minbarra Skagerrak/Kattegat***
Inċova (Engraulis encrasicolus)	***Iż-żona kollha, minbarra d-Diviżjoni ICES IXa fil-Lvant tal-lonġitudni 7° 23' 48" W: l cm jew 90 ħuta għal kull kilo*** ***Diviżjoni ICES IXa fil-Lvant tal-lonġitudni 7° 23' 48" W: 10 cm"***

";

(4) ***L-anness li ġej għandu jiddaħħal:***

"

ANNEX XIIa

MINIMUM SIZES FOR REGION 9

Speċi	**Turbot** (*Psetta maxima)*
Daqs Minimu: Reġjun 9	**45cm**

";

(5) Fl-Anness XIV, l-ismijiet li ġejjin għandhom jiddaħħlu fl-ordni alfabetika korrispondenti tagħhom ta' ismijiet vernakulari:

"

ISEM VERNAKULARI	ISEM XJENTIFIKU
Minfaħ	*Capros aper*
Lipp abjad	*Phycis blennoides*
Merluzz	Sebastes spp.
Sardinelli	*Sardinella aurita*

";

Il-Ħamis 22 ta' Novembru 2012

(6) Għandhom jiddaħħlu l-annessi li ġejjin:

"ANNEX XIVa

SPEĊIFIKAZZJONIJIET GĦAL GRADILJA SELETTIVA

-1. Il-gradilja tat-tgħarbil tal-ispeċijiet għandha titqabbad ma' xbiek tat-tkarkir ta' manka bil-malji kwadrata għal kollox u b'qies il-malji daqs jew akbar minn 70 mm u iżgħar minn 90 mm. Il-tul minimu tal-manka għandu jkun 8 m. Għandu jkun ipprojbit li jintuża kwalunkwe xbiek tat-tkarkir li jkollu aktar minn 100 malji kwadri fi kwalunkwe ċirkonferenza tal-manka, eskluża l-parti tal-ħjata jew tal-ħaxja. Il-manka bil-malji kwadri hija meħtieġa biss fi Skagerrak u Kattegat

1. Il-gradilja għandha tkun rettangolari. Il-vireg tal-gradilja għandhom ikunu paralleli mal-assi wieqfa tal-gradilja. L-ispazju bejn il-vireg tal-gradilja ma għandux jaqbeż il-35 mm. Għandu jkun permess l-użu ta' ċappetta waħda jew aktar biex jiġi ffaċilitat il-ħżin tagħha fuq il-kapstan tax-xbiek.

2. Il-gradilja għandha tiġi mmuntata b'mod djagonali fix-xbieki tat-tkarkir, 'il fuq u lura, kullimkien minn eżatt quddiem il-manka sat-tarf ta' ġewwa tal-parti li ma tidjieqx. Il-ġnub kollha tal-gradilja għandhom ikunu mwaħħla max-xbieki tat-tkarkir.

3. Fil-parti ta' fuq tax-xbiek tat-tkarkir għandu jkun hemm ħruġ mhux imblukkat għall-ħut imqabbad immedjatament man-naħa ta' fuq tal-gradilja. Il-fetħa tal-ħruġ għall-ħut għandu jkollha l-istess wisa' fuq il-ġenb ta' wara daqs il-wisa' tal-gradilja u għandha tinqata' għal tarf fid-direzzjoni ta' ġewwa tul il-vireg tax-xibka miż-żewġ naħat tal-gradilja.

4. Fin-naħa ta' quddiem tal-gradilja, għandu jkun permess it-twaħħil ta' lenbut li jidderieġi l-ħut lejn qiegħ ix-xbiek tat-tkarkir u l-gradilja. Il-qies minimu tal-malji tal-lenbut għandu jkun 70 mm. Il-fetħa vertikali minima tal-lembut ta' gwida lejn il-gradilja għandha tkun 15 cm. Il-wisa' tal-lembut li jiggwida lejn il-gradilja għandha tkun l-istess wisa' tal-gradilja.

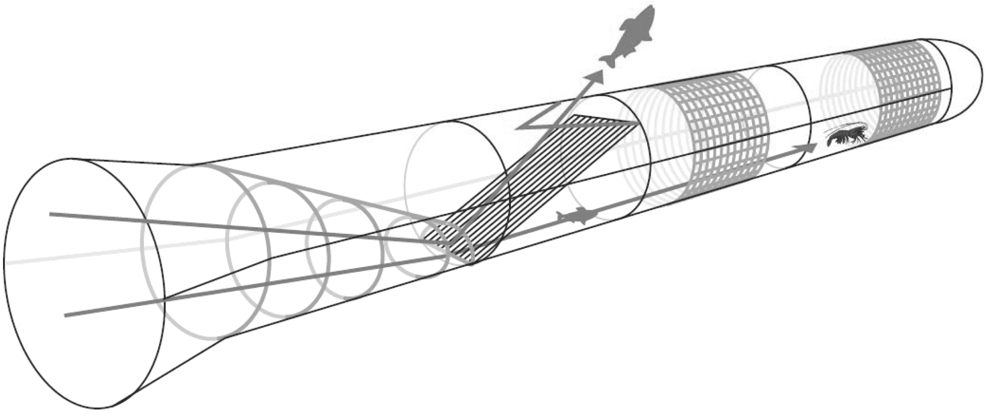

Illustrazzjoni skematika ta' xbieki tat-tkarkir li jissepara l-ħut skont l-ispeċi u d-daqs. Il-ħut li jidħol jiġi dirett lejn il-qiegħ tax-xbieki tat-tkarkir u l-gradilja permezz ta' għamla ta' lenbut li jiddereġih. Ħut akbar imbagħad jiġi dirett 'il barra mix-xbieki tat-tkarkir mill-gradilja filwaqt li ħut iżgħar u l-ksampu jgħaddu mill-gradilja u jidħlu fil-manka. Il-manka kollha bil-malji kwadri tgħin biex tħarrab ħut żgħir u ksampu żgħir wisq. Il-manka bil-malji kwadri kif tidher fid-dijagramma hija meħtieġa biss fi Skagerrak u Kattegat.

ANNESS XIVb

KONDIZZJONIJIET GĦAS-SAJD B'ĊERTU RKAPTU MIĠBUD AWTORIZZAT FIL-BAJJA TA' BISCAY

1. Speċifikazzjonijiet tal-pannell ta' fuq b'malji kwadri

Il-pannell għandu jkun sezzjoni rettangolari ta' xibka. Għandu jkun hemm pannell wieħed biss. Il-pannell ma għandux ikun imblukkat bl-ebda mod b'oġġetti miżjuda sew minn ġewwa kif ukoll minn barra.

2. Pożizzjoni tal-pannell

Il-pannell għandu jiddaħħal fin-nofs tal-parti ta' fuq tas-sezzjoni li tidjieq ta' wara tax-xbieki, eżatt quddiem il-parti li ma tidjieqx magħmula mill-parti tal-estensjoni u l-manka.

Il-pannell għandu jispiċċa mhux aktar minn 12-il malja mir-ringiela ta' malji mmaljati bl-idejn bejn il-biċċa tal-estensjoni u s-sezzjoni ta' wara li tidjieq tax-xbieki tat-tkarkir.

3. Daqs tal-pannell

It-tul tal-pannell għandu jkun mill-inqas 2 metri u l-wisa' tal-pannell, mill-inqas metru.

4. Xbieki tal-pannell

Il-malji għandu jkollhom ftuħ minimu tal-malja ta' 100 mm. Il-malji ser ikunu malji kwadri, jiġifieri l-erba' naħat tal-malji tat-tieqa għandhom ikunu maqtugħin għall-vireg kollha.

Ix-xibka għandha tkun immontata b'tali mod li l-vireg ikunu paralleli u perpendikulari għall-assi lonġitudinali tal-manka.

Ix-xibka għandha tkun ta' ħjut singoli. Il-ħxuna tal-ħjut ma għandhiex tkun aktar minn 4 mm.

5. Tqegħid tal-pannell fix-xibka bil-malji forma ta' djamant

Għandu jkun permess li titwaħħal ċmusa mal-erba' ġnub tal-pannell. Id-djametru ta' din iċ-ċmusa ma għandux ikun aktar minn 12 mm.

It-tul stirat tal-pannell għandu jkun daqs it-tul stirat tal-malji forma ta' djamant imwaħħla man-naħa lonġitudinali tal-pannell.

L-għadd ta' malji forma ta' djamant fix-xibka ta' fuq imwaħħla mal-iżgħar naħa tal-pannell (jiġifieri, il-ġenb b'tul ta' metru li huwa perpendikolari għall-assi lonġitudinali tal-manka) għandu tal-inqas l-għadd ta' malji forma ta' djamant sħaħ imwaħħla mal-ġenb lonġitudinali tal-pannell diviżi b' 0,7.

6. It-tqegħid tal-pannell fix-xibka tat-tkarkir huwa muri hawn taħt.

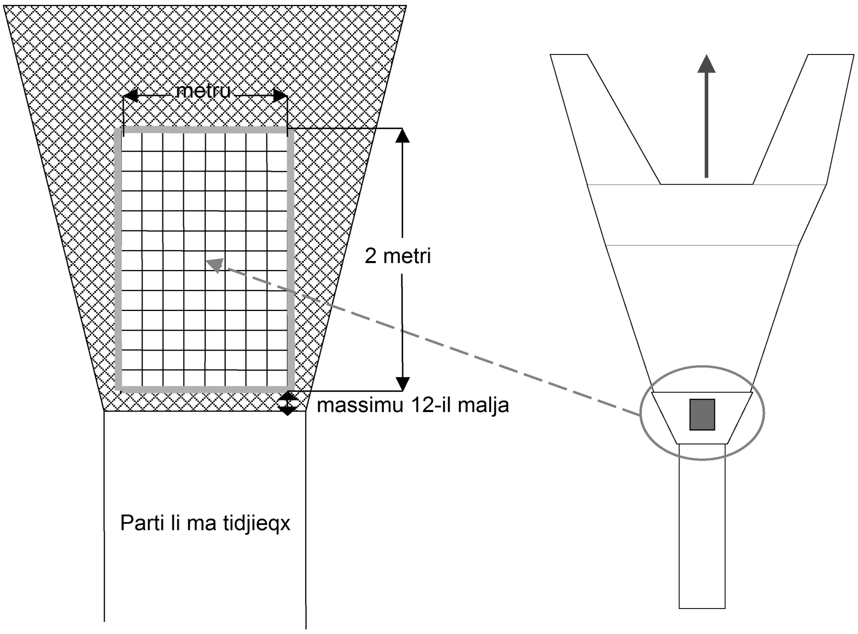

Il-Ħamis 22 ta' Novembru 2012

ANNESS XIVc

PANNELL TA' MALJI KWADRI GĦAL BASTIMENTI AKBAR MINN 15-IL METRU

1. Speċifikazzjonijiet tal-pannell ta' fuq b'malji kwadri

Il-pannell għandu jkun sezzjoni rettangolari ta' xibka. Ix-xibka għandha tkun ta' ħjut singoli. Il-malji għandhom ikunu malji kwadri, jiġifieri l-erba' naħiet tax-xibka tal-pannell għandhom ikunu maqtugħin kollha vireg. It-tul tal-pannell għandu jkun mill-inqas 3 metri minbarra meta jkun inkorporat fi xbieki miġbuda minn bastimenti ta' inqas minn 112 kilowatt, meta ***għandu*** jkun tal-inqas 2 metri fit-tul.

2. Pożizzjoni tal-pannell

Il-pannell għandu jiddaħħal fil-pannell ta' fuq tal-manka. It-tarf ta' wara nett tal-pannell ma għandux ikun aktar minn 12-il metru mill-codline hekk kif definit fl-Artikolu 8 tar-Regolament tal-Kummissjoni (KEE) Nru 3440/84 tas-6 ta' Diċembru 1984 dwar it-twaħħil ta' mekkaniżmu ma' gangmi, xbieki Daniżi u xbieki simili* .

3. Tqegħid tal-pannell fix-xibka bil-malji forma ta' djamant

Ma għandux ikun hemm aktar minn żewġ malji forma ta' djamant miftuħa bejn in-naħa lonġitudinali tal-pannell u ċ-ċmusa ta' maġenbha.

It-tul stirat tal-pannell għandu jkun daqs it-tul stirat tal-malji forma ta' djamant imwaħħla man-naħa lonġitudinali tal-pannell. Ir-rata ta' ġonot bejn il-malji forma ta' djamant tal-pannell ta' fuq tal-manka u l-iżgħar naħa tal-pannell għandha tkun ta' tliet malji forma ta' djamant għal malju kwadru wieħed għal manka ta' 80 mm, jew żewġ malji forma ta' djamant għal malju kwadru wieħed għal manka ta' 120 mm, għajr għall-vireg tax-xifer tal-pannell miż-żewġ naħiet.

ANNESS XIVd

PANNELL TA' MALJI KWADRI GĦAL BASTIMENTI IŻGĦAR MINN 15-IL METRU

1. Speċifikazzjonijiet tal-pannell ta' fuq b'malji kwadri

Il-pannell għandu jkun sezzjoni rettangolari ta' xibka. Ix-xibka għandha tkun ta' ħjut singoli. Il-malji għandhom ikunu malji kwadri, jiġifieri l-erba' naħiet tax-xibka tal-pannell għandhom ikunu maqtugħin kollha vireg. It-tul tal-pannell għandu jkun mill-inqas 3 metri minbarra meta jkun inkorporat fi xbieki miġbuda minn bastimenti ta' inqas minn 112 kilowatt, meta għandu jkun tal-inqas 2 metri fit-tul.

2. Pożizzjoni tal-pannell

Il-pannell għandu jiddaħħal fil-pannell ta' fuq tal-manka. It-tarf ta' wara nett tal-pannell ma għandux ikun aktar minn 12-il metru mill-codline hekk kif definit fl-Artikolu 8 tar-Regolament (KEE) Nru 3440/84 (*).

3. Tqegħid tal-pannell fix-xibka bil-malji forma ta' djamant

Ma għandux ikun hemm aktar minn żewġ malji forma ta' djamant miftuħa bejn in-naħa lonġitudinali tal-pannell u ċ-ċmusa ta' maġenbha. It-tul stirat tal-pannell għandu jkun daqs it-tul stirat tal-malji forma ta' djamant imwaħħla man-naħa lonġitudinali tal-pannell. Ir-rata ta' ġonot bejn il-malji forma ta' djamant tal-pannell ta' fuq tal-manka u l-iżgħar naħa tal-pannell għandha tkun ta' żewġ malji forma ta' djamant għal malju kwadru wieħed, ħlief għall-vireg tax-xifer tat-tieqa miż-żewġ naħiet.

(*) ĠU L 318, 7.12.1984, p. 23."