Dan id-dokument ġie magħmul bil-ħsieb li jintuża bħala għodda ta' dokumentazzjoni u l-istituzzjonijiet ma jassumu l-ebda responsabbiltà għall-kontenut tiegħu

►B

ID-DIRETTIVA TAL-KUNSILL

tas-26 ta' Mejju 1986

dwar l-istrutturi ta' protezzjoni kontra l-qlib immuntati fuq in-naħa ta' wara tat-tratturi għall-agrikoltura u għall-forestrija ta' karreġġata dejqa

(86/298/KEE)

(ĠU L 186, 8.7.1986, p. 26)

Emendata minn:

		Ġurnal Uffiċjali		
		Nru	Paġna	Data
►M1	Id-Direttiva tal-Kunsill 89/682/KEE tal-21 ta' Diċembru 1989	L 398	29	30.12.1989
►M2	Id-Direttiva tal-Kummissjoni 2000/19/KE tat-13 ta' April 2000	L 94	31	14.4.2000
►M3	Direttiva tal-Kummissjoni 2005/67/KE tat-18 ta' Ottubru 2005	L 273	17	19.10.2005
►M4	Direttiva tal-Kunsill 2006/96/KE ta' l-20 ta' Novembru 2006	L 352M	709	31.12.2008
►M5	Direttiva tal-Kummissjoni 2010/22/UE tal-15 ta' Marzu 2010	L 91	1	10.4.2010

Emendata minn:

►A1	Att ta' Adeżjoni ta' l-Awstrija, l-Isvezja u l-Finlandja	C 241	21	29.8.1994
►A2	Att li jirrigwarda l-kondizzjonijiet ta' l-adeżjoni tar-Repubblika Ċeka, ir-Repubblika ta' l-Estonja, ir-Repubblika ta' Ċipru, ir-Repubblika tal-Latvja, ir-Repubblika tal-Litwanja, ir-Repubblika ta' l-Ungerija, ir-Repubblika ta' Malta, ir-Repubblika tal-Polonja, ir-Repubblika tas-Slovenja u r-Repubblika tas-Slovakkja u l-aġġustamenti għat-trattati li fuqhom hija stabbilita l-Unjoni Ewropea	L 236	33	23.9.2003

▼B

ID-DIRETTIVA TAL-KUNSILL

tas-26 ta' Mejju 1986

dwar l-istrutturi ta' protezzjoni kontra l-qlib immuntati fuq in-naħa ta' wara tat-tratturi għall-agrikoltura u għall-forestrija ta' karreġġata dejqa

(86/298/KEE)

IL-KUNSILL TAL-KOMUNITAJIET EWROPEJ,

Wara li kkunsidra t-Trattat li jistabbilixxi l-Komunità Ekonomika Ewropea, u b'mod partikulari l-Artikolu 100 tiegħu,

Wara li kkunsidra l-proposta mill-Kummissjoni ([1]),

Wara li kkunsidra l-opinjoni tal-Parlament Ewropew ([2]),

Wara li kkunsidra l-opinjoni tal-Kumitat Soċjali u Ekonomiku ([3]);

Billi d-Direttiva tal-Kunsill 74/150/KEE tal-4 ta' Marzu 1974 dwar l-approssimazzjoni tal-liġijiet tal-Istati Membri li jirrigwardjaw l-approvazzjoni tat-tip ta' tratturi bir-roti għall-agrikoltura u għall-forestrija ([4]), kif l-aħħar emendata bl-Att ta' l-Adezzjoni ta' Spanja u l-Portugall, tistabbilixxi li d-disposizzjonijiet meħtieġa għall-implementazzjoni tal-proċedura ta' l-approvazzjoni tat-tip KEE fir-tigward ta' partijiet individwali ta' tratturi li għandhom x'jaqsmu mal-istrutturi tal-protezzjoni kontra l-qlib u t-twaħħil tagħhom mat-tratturi kienu stabbiliti bid-Direttivi 77/536/KEE ([5]) u 79/622/KEE ([6]), kif l-aħħar emendati bl-Att ta' l-Adezzjoni ta' Spanja u l-Portugall; Billi dawn iż-żewġ Direttivi jkopru rispettivament il-proċeduri għat-testijiet dinamiċi u statiċi - li kwalunkwe waħda minnhom tista preżentament tintuża mill-manifattur - u tirrigwardja tratturi standard, jiġifieri, tratturi li jkollhom spazju massimu mill-art ta' 1 000 mm u wisa' ta' bejn ir-roti fissi jew aġġustabbli ta' wieħed mill-fusien li jmexxu l-vettura ta' mhux anqas minn 1 150 mm u li jiżen bejn il-1,5 u 4,5 tunnellati fil-każ ta' tratturi koperti bid-Direttiva tat-'testijiet dinamiċi' u mhux anqas minn 80 kilogramma fil-każ ta' tratturi koperti bid-Direttiva tat-'testijiet statiċi';

Billi t-tratturi koperti b'din id-Direttiva għandhom spazju massimu mill-art ta' 600 mm, u wisa bejn ir-roti fuq iż-żewġ fusien ta' anqas minn 1 150mm u massa akbar minn 60 kilogramma; billi l-istrutturi ta' protezzjoni kontra l-qlib ta' dawn it-tratturi, li huma wżati għal attivitajiet speċifiċi, jistgħu ikunu s-suġġett ta' ħtieġa jew ħtiġiet speċifiċi apparti milli minn dawk tad-Direttivi 77/536/KEE u 79/622/KEE;

Billi l-ħtiġiet tekniċi li magħhom it-tratturi ta' karreġġata dejqa għandhom ikunu konformi permezz tal-liġijiet nazzjonali jirrigwardjaw, inter alia, għall-istrutturi ta' kontra l-qlib u dwar it-twaħħil tagħhom mat-trattur, billi dawk il-ħtiġiet ivarjaw minn Stat Membru għall-ieħor; billi huwa għalhekk meħtieġ li l-Istati Membri kollha jadottaw l-istess ħtiġiet jew bħala żieda jew inkella minflok ir-regoli eżistenti sabiex, partikolarment, jippermettu li l-proċedura ta' l-approvazzjoni tat-tip KEE li kienet is-suġġett tad-Direttiva 74/150/KEE li tkun introdotta fir-rigward ta' kull tip ta' trattur;

Billi din id-Direttiva tkopri l-istrutturi tal-protezzjoni kontra l-qlib tar-rollbar immuntata fuq in-naħa ta' wara, ta' tip ta' qafas jew kabina li

---

([1]) ĠU Nru C 123, 9. 5. 1983, p. 1.
([2]) ĠU Nru C 307, 14. 11. 1983, p. 103.
([3]) ĠU Nru C 286, 24. 10. 1983, p. 2.
([4]) ĠU Nru L 84, 28. 3. 1974, p. 10.
([5]) ĠU Nru L 220, 29. 8. 1977, p. 1.
([6]) ĠU Nru L 179, 17. 7. 1979, p. 1.

▼B

jkollha żona ta' spażju li l-għola limitu tagħha ikun ta' 900 mm il-fuq mill-punt ta' referenza tas-sedil sabiex tipprovdi żona suffeċċjentament kbira jew spazju mingħajr ostakoli għall-protezzjoni tas-sewwieq; billi Direttiva speċjali oħra għandha tkun adottata fir-rigward ta' strutturi ta' protezzjoni kontra l-qlib li jkollhom żewġ pilastri mmuntati quddiem is-sewwieq;

Billi l-procedura armonizzata t-tip approvat dwar l-istrutturi tal-protezzjoni kontra l-qlib u t-twaħħil tagħhom mat-trattur tagħmilha possibbli għal kull Stat Membru li jivverifika l-konformità mal-ħtiġiet komuni dwar il-kostruzzjoni u l-ittestjar u li jinforma lill-Istati Membri l-oħrajn bis-sejbiet tiegħu billi jibgħat kopja taċ-ċertifikat dwar l-approvazzjoni tat-tip tal-komponenti li jkun magħmul għal kull tip ta' struttura tal-protezzjoni kontra l-qlib u t-twaħħil tiegħu mat-trattur; billi t-tqegħid ta' marka ta' l-approvazzjoni tat-tip KEE tal-komponenti fuq l-istrutturi kollha manifatturati skond it-tip approvat twarrab xi ħtieġa għall-verifiki tekniċi dwar dawk l-istrutturi fl-Istati Membri l-oħrajn; Billi ħtiġiet komuni li jikkonċernaw l-elementi u l-karatteristiċi l-oħrajn tal-istruttura tal-protezzjoni kontra l-qlib, partikularment, apparati li jipprevjenu mir-rumblar kontinwu jekk it-trattur jitgerbeb, u l-protezzjoni tal-passiġieri, għandhom ikun stabbiliti f'data aktar tard;

Billi l-ħtiġiet armonizzati huma ntiżi prinċipalment biex jassiguraw is-sigurtà fit-triq u waqt ix-xogħol ma tul il-Komunità kollha; billi, għal din ir-raġunt, huwa meħtieġ li tkun introdotta l-obligazzjoni dwar it-tratturi koperti b'din id-Direttiva li jkunu mgħammra bi strutturi ta' protezzjoni kontra l-qlib;

Billi l-approssimazzjoni tal-liġijiet nazzjonali li jirrigwardjaw it-tratturi tinvolvi r-rikonoxximent reċiproku mill-Istati Membri tal-verifiki mwettqa minn kull wieħed minnhom fuq il-bażi tal-ħtigiet komuni,

ADOTTA DIN ID-DIRETTIVA:

Artikolu 1

Din id-Direttiva tapplika għal tratturi kif definiti fl-Artikolu 1 tad-Direttiva 74/150/KEE li jkollhom dawn il-karatteristiċi:

— spazju mill-art ta' mhux aktar minn 60 mm imkejla minn taħt il-punti l-aktar baxxi mill-fusien ta' quddiem jew ta' wara, billi jkun hemm marġini għad-differential,

▼M1

— wisa’ ta’ l-ispessur tal-fus fissa jew li tista’ tkun aġġustata ta’ anqas minn 1 150 mm għall-fusien mgħammra bl-aktar *tyres* wesgħin; ladarba l-fus mgħammar bl-aktar *tyres* wesgħin hu meqjus li jista’ jkun aġġustat għal spessur ta’ wisa’ massima ta’ 1 150 mm, il-fus l-ieħor għandu jkun jista’ jiġi aġġustat b’tali mod li t-trufijiet ta’ barra ta’ l-idjaq *tyres* ma joħorġux lil hemm mit-trufijiet ta’ barra tat-*tyres* fuq il-fus bl-aktar *tyres* wesgħin. Meta ż-żewġ fusien huma mgħammra b’roti u *tyres* ta’ l-istess daqs, il-wisa’ fissa jew aġġustata ta’ l-ispessur taż-żewġ fusien għandha tkun anqas minn 1 150 mm,

▼B

— massa akbar minn 60 kilogramma u piż mhux mogħbbi li jaqbel mat-trattur kif definit fis-sezzjoni 4 ta' l-Anness I tad-Direttiva 74/150/KEE, inkluża l-istruttura tal-protezzjoni kontra l-qlib immuntata skond din id-Direttiva u tyres ta' l-akbar daqs rakommandati mill-manifattur.

Artikolu 2

1. Kull Stat Membru għandu jagħti l-approvazzjoni tat-tip KEE tal-komponenti għal xi struttura tal-protezzjoni kontra l-qlib u t-twaħħil

▼B

tagħha mat-trattur li tissodisfa il-ħtiġiet tal-kostruzzjoni u l-ittestjar kif stabbiliti fl-Annessi I sa IV.

2. L-Istat Membru li jagħti approvazzjoni tat-tip KEE tal-komponenti għandu jieħu l-miżuri meħtieġa sabiex jivverifika, kemm il-darba dan ikun meħtieġ, u jekk tinħass il-ħtieġa b'kooperazzjoni mal-awtoritajiet kompetenti tal-Istati Membri l-oħra, li l-kampjuni tal-produzzjoni ikunu konformi mat-tip approvat. Tali verifika għandha tkun illimitata għal ‘spot checks.'

Artikolu 3

L-Istati Membri għandhom għal kull tip ta' struttura tal-protezzjoni kontra l-qlib u t-twaħħil tagħha mat-trattur li huma jappruvaw permezz ta' l-Artikolu 2, li joħorġu lill-manifattur tat-trattur jew tal-istruttura tal-protezzjoni kontra l-qlib jew lir-rappreżentant awtorizzat tiegħu, marka ta' l-approvazzjoni tat-tip KEE tal-komponenti li tkun konformi mal-kampjun muri fl-Anness VI.

Kull Stat Membru għandu jieħu l-miżuri xierqa biex jipprevjeni l-użu ta' marki li pjuttost li joħolqu konfużjoni bejn l-istrutturi tal-protezzjoni kontra l-qlib li jkollhom l-approvazzjoni tat-tip tal-komponent permezz ta' l-Artikolu 2 u tagħmir ieħor.

Artikolu 4

1. L-ebda Stat Membru ma jista' jipprojbixxi li jitpoġġew fis-suq l-istrutturi tal-protezzjoni kontra l-qlib jew it-twaħħil tagħhom mat-trattur li għalieh huma ntiżi f'dak li jirrigwardja l-kostruzzjoni kemm il-darba dawn ikollhom il-marka ta' l-approvazzjoni tat-tip KEE tal-komponenti.

2. B'dana kollu, Stat Membru jista jipprojbixxi t-tqegħid fis-suq ta' strutturi ta' protezzjoni kontra l-qlib li jkollhom il-marka ta' l-approvazzjoni tat-tip KEE li regolarment jonqsu milli jkunu konformi mat-tip approvat.

Dak l-Istat għandu minufih jinforma lill-istati Membri l-oħrajn u lill-Kummissjoni bil-miżuri meħuda, jispeċifika r-raġunijiet għad-deċiżjoni tiegħu.

Artikolu 5

L-awtoritajiet kompetenti ta' kull Stati Membri oħrajn għandhom, fi żmien xahar, jibgħatu lill-awtoritajiet kompetenti tal-Istati Membri l-oħrajn, kopja taċ-ċertifikati ta' l-approvazzjoni tat-tip tal-komponenti, li kampjun tiegħu huwa mogħti fl-Anness VII, komplut għal kull tip ta' struttura tal-protezzjoni kontra l-qlib li huma japprovaw jew inkella li jirrifjutaw milli japprovaw.

Artikolu 6

1. Jekk l-Istat Membru li jkun ta l-approvazzjoni tat-tip KEE tal-komponenti jiskopri li numru ta' strutturi tal-protezzjoni kontra l-qlib u t-twaħħil tagħhom mat-trattur li għandhom l-istess marka ta' l-approvazzjoni tat-tip KEE tal-komponenti ma jkunux konformi mat-tip approvat, għandu jieħu l-miżuri meħtieġa sabiex il-kampjuni tal-produzzjoni jsiru konformi mat-tip approvat. L-Awtoritajiet kompetenti ta' dak l-Istat għandhom jgħarrfu lill-Istati Membri l-oħra bil-miżuri li jistgħu jittieħdu, jekk meħtieġ, meta jkun hemm nuqqas serju u ta' spiss li jkun konformi, li jestendu l-irtirar ta' l-approvazzjoni tat-tip KEE tal-komponenti. Dawn l-awtoritajiet għandhom jieħdu l-istess miżuri jekk jkunu infurmati mill-awtoritajiet kompetenti ta' Stat Membru ieħor b'tali nuqqas li jkunu konformi.

▼B

2. L-awtoritajiet kompetenti tal-Istati Membri għandhom jinfurmaw lil xulxin fi żmien xahar b'kull irtirar ta' l-approvazzjoni tat-tip KEE tal-komponenti u r-raġunijiet li jwasslu għal din il-miżura.

Artikolu 7

Xi deċiżjoni meħudha permezz tad-disposizzjonijiet adottati fl-implimentazzjoni ta' din id-Direttiva sabiex jirrifjutaw jew li jirtiraw l-approvazzjoni tat-tip KEE tal-komponenti għall-istrutturi tal-protezzjoni kontra l-qlib u t-twaħħil tagħhom mat-tratturi, jew li jipprojbixxu t-tqegħid jew l-użu tagħhom fis-suq, għandha telenka bid-dettall ir-raġunijiet li fuqhom tkun ibbażata. Deċiżjonijiet bħal dawn għandhom ikunu nnotifikati lill-parti kkonċernata, li fl-istess waqt għandha tkun infurmata bir-rimedji għad-disposizzjoni tagħha permezz tal-liġijiet viġġenti fl-Istati Membri u bil-limiti taż-żmien permissibbli sabiex jeżerċitaw dawk ir-rimedji.

Artikolu 8

L-ebda Stat Membru ma jista' jiċħad li jagħti l-approvazzjoni tat-tip KEE jew l-approvazzjoni tat-tip nazzjonali għal trattur għal raġuni li tirrigwardja l-istrutturi tal-protezzjoni kontra l-qlib u t-twaħħil tagħhom mat-trattur jekk dawn ikollhom marka ta' l-approvazzjoni tat-tip KEE tal-komponenti u jekk il-ħtiġiet stabbiliti fl-Anness VIII ikunu ġew sodisfatti.

Artikolu 9

L-ebda Stat Membru ma jista' jiċħad jew jipprojbixxi l-bejgħ, ir-reġistrazzjoni, d-dħul fis-servizz jew l-użu ta' xi trattur għal raġuni li tirrigwardja l-istrutturi tal-protezzjoni kontra l-qlib u t-twaħħil tagħhom mat-trattur jekk dawn jkollhom marka ta' l-approvazzjoni tat-tip KEE tal-komponenti u jekk il-ħtiġiet stabbiliti fl-Anness VIII ikunu ġew milħuqa.

Artikolu 10

Din id-Direttiva m'għandhiex taffettwa d-dritt tal-Istati Membri li jispeċifikaw - bl-osservanza meħtieġa tat-Trattat - il-ħtiġiet li huma jqisu bħala meħtieġa biex jassiguraw li l-ħaddiema jkunu protetti waqt li jkunu jużaw it-tratturi ikkonċernati f'dan il-każ, sakemm dan ma jfissirx li l-istrutturi tal-protezzjoni jiġu mmodifikati b'xi mod li mhux speċifikat f'din id-Direttiva.

Artikolu 11

1. B'konnessjoni mal-approvazzjoni tat-tip KEE, kwalunkwet trattur riferit fl-Artikolu 1 għandu jkun magħmmar bl-istruttura tal-protezzjoni kontra l-qlib.

2. Meta l-istruttura tal-protezzjoni ma tkunx waħda li jkollha żewġ pilastri mmuntati quddiem is-sedil tas-sewwieq, l-istruttura riferita fil-paragrafu 1 għandha tkun konformi mal-ħtiġiet stabbiliti fl-Annesi I sa IV ta' din id-Direttiva jew tad-Direttivi 77/536/KEE jew 79/622/KEE.

Artikolu 12

Xi emendi meħtieġ sabiex jadattaw il-ħtiġiet ta' l-Annessi ta' din id-Direttiva sabiex jieħdu akkont tal-progress tekniku għandhom ikunu

▼B

adottati skond il-proċedura stabbilita fl-Artikolu 13 tad-Direttiva 74/150/KEE.

Artikolu 13

Fi żmien 18 il-xhar min-notifika ta' din id-Direttiva, il-Kunsil, li jaġixxi fuq proposta mill-Kummissjoni, fuq il-bażi tad-disposizzjonijiet tat-Trattat, għandu jadotta Direttiva li tissupplimenta din id-Direttiva permezz ta' disposizzjonijiet li jintroduċu testijiet addizzjoni dwar l-impatt fi proċedura ta' test dinamiku.

Artikolu 14

1. L-Istati Membri għandhom idaħħlu fis-seħħ id-disposizzjonijiet meħtieġa sabiex ikunu konformi ma' din id-Direttiva fi żmien 24-il xahar tan-notifika tagħha (1). Għandhom minnufih jinfurmaw lill-Kummissjoni dwar dan.

2. L-Istati Membri għandhom jassiguraw li t-testi tad-disposizzjonijiet prinċipali tal-liġi nazzjonali li huma jadottaw fil-qasam kopert b'din id-Direttiva ikunu kkomunikati lill-Kummissjoni.

Artikolu 15

Din id-Direttiva hija ndirizzata lill-Istati Membri.

(1) Din id-Direttiva kienet ġiet innotifikata lill-Istati Membri fit-2 ta' Ġunju 1986.

▼B

LISTA TA' ANNESSI

ANNESS I	Kondizzjonijiet għall-approvazzjoni tat-tip KEE tal-komponenti
ANNESS II	Kondizzjonijiet għal-testijiet tas-saħħa tal-istrutturi tal-protezzjoni u tal-immuntar tagħhom mat-tratturi
ANNESS III	Proċedura tat-test
	A. Testijiet dinamiċi
	B. Testijiet statiċi
ANNESS IV	Figuri
ANNESS V	Kampjun tar-rapport li jirigwardja t-testijiet ta' l-approvazzjoni tat-tip KEE ta' komponent ta' struttura tal-protezzjoni f'dak li jirrigwardja s-saħħa tagħha kif ukoll is-saħħa tat-twaħħil tagħha mat-trattur
ANNESS VI	Marki
ANNESS VII	Kampjun taċ-ċertifikat għall-approvazzjoni tat-tip KEE tal-komponenti
ANNESS VIII	Kondizzjonijiet għall-approvazzjoni tat-tip KEE
ANNESS IX	Anness għaċ-ċertifikat ta' l-approvazzjoni tat-tip KEE għal tip ta' trattur f'dak li jirigwardja s-saħħa tal-istrutturi tal-protezzjoni u s-saħħa tal-immuntar tagħhom mat-trattur

▼B

ANNESS I

KONDIZZJONIJIET GĦALL-APPROVAZZJONI TAT-TIP KEE TAL-KOMPONENTI

▼M5

1. Id-definizzjonijiet u r-rekwiżiti tal-punt 1 tal-Kodiċi 7 ([1]) tad-Deċiżjoni OECD C(2008) 128 ta’ Ottubru 2008, għajr għall-punt 1.1 (Tratturi agrikoli u forestali), għandhom japplikaw, u jinqraw kif ġej:

“1. **Definizjonijiet**

1.1 [mhux applikabbli]

1.2 *Struttura Protettiva fil-Każ ta’ Qlib (ROPS)*

Struttura ta’ protezzjoni fil-każ ta’ qlib (kabina ta’ sikurezza jew qafas), minn issa ’il quddiem imsejħa ‘struttura ta’ protezzjoni’, tfisser l-istruttura fuq trattur li l-iskop essenzjali tagħha huwa li jiġu evitati jew limitati riskji lix-xufier li jirriżultaw minn qlib tat-trattur waqt użu normali.

L-istruttura protettiva fil-każ ta’ qlib hija kkaratterizzata minn li jitħalla post għal żona ta’ spazju ħieles kbira biżżejjed biex tipproteġi lis-sewwieq meta jkun bil-qiegħda jew fl-involukru tal-istruttura jew fi ħdan spazju magħluq minn għadd ta’ linji dritti mit-truf ta’ barra tal-istruttura għal kwalunkwe parti tat-trattur li tista’ tiġi f’kuntatt ma’ art ċatta u li tkun kapaċi terfa’ lit-trattur f’din il-pożizzjoni jekk it-trattur jinqaleb.

1.3 *Trekk*

1.3.1 Definizzjoni preliminari: wiċċ medjan tar-rota

Il-wiċċ medjan tar-rota huwa ekwidistanti miż-żewġ uċuħ li jkollhom il-periferija tar-rimmijiet fit-truf ta’ barra tagħhom.

1.3.2 Definizzjoni ta’ trekk

Il-wiċċ vertikali minn ġol-fus tar-rota jaqsam minn naħa għal oħra l-wiċċ medjan tagħha tul linja dritta li tiltaqa’ mal-wiċċ li jerfa’ f’xi punt. Jekk A u B huma ż-żewġ punti hekk iddefiniti għar-roti fuq l-istess fus tat-trattur, il-wisa’ tat-trekk hija d-distanza bejn il-punti A u B. It-trekk tista’ tiġi ddefinita b’dan il-mod kemm għar-roti ta’ quddiem kif ukoll ta’ wara. Fejn hemm żewġ roti tewmin, it-trekk hija d-distanza bejn żewġ uċuħ b’kull wieħed minnhom bħala l-wiċċ medjan tal-pari tar-roti.

1.3.3 Definizzjoni addizzjonali: wiċċ medjan tat-trattur

Jittieħdu l-pożizzjonijiet estremi tal-punti A u B għall-fus ta’ wara tat-trattur, li huwa l-akbar valur possibbli għat-trekk. Il-wiċċ vertikali f’angolu rett mal-linja AB fil-punt ċentrali tagħha huwa l-wiċċ medjan tat-trattur.

1.4 *Bażi tar-rota*

Id-distanza bejn l-uċuħ vertikali għaddejjin miż-żewġ linji AB kif iddefinit hawn fuq, waħda għar-roti ta’ quddiem u waħda għar-roti ta’ wara.

1.5 *Determinazzjoni tal-punt tal-indiċi tas-sit; Aġġustament tas-sit għat-test*

1.5.1 Il-punt tal-indiċi tas-sit (SIP) ([2])

Il-punt tal-indiċi tas-sit għandu jkun iddeterminat skont l-ISO 5353:1995

([1]) Il-kodiċi standard tal-OECD għall-ittestjar uffiċjali ta’ strutturi mwaħħla fuq wara ta’ tratturi agrikoli jew forestali tat-tip narrow-tracked bħala protezzjoni fil-każ li jinqalbu.

([2]) Għal testijiet ta’ estensjoni tar-rapporti ta’ testijiet li oriġinarjament użaw punt ta’ referenza tas-sit (SRP), il-kejl meħtieġ għandu jsir b’referenza għall-SRP minflok l-SIP u l-użu tal-SRP għandu jiġi indikat b’mod ċar (ara l-Anness 1).

▼**M5**

1.5.2 Post tas-sit u aġġustament għat-test

1.5.2.1 fejn l-inklinazzjoni tad-dar u l-wiċċ tas-sit tkun aġġustabbli, dawn iridu jkunu aġġustati sabiex il-punt tal-indiċi tas-sit ikun fil-pożizzjoni ta' wara l-aktar wieqfa;

1.5.2.2 fejn is-sit ikun mgħammar b'sistema ta' molol, din trid tingħalaq nofs triq, sakemm dan ma jkunx kontra l-istruzzjonijiet stabbiliti b'mod ċar mill-manifattur tas-sit.

1.5.2.3 fejn l-pożizzjoni tas-sit hija aġġustabbli fit-tul u vertikalment biss, l-assi lonġitudinali li jgħaddi mill-punt tal-indiċi tas-sit għandu jkun parrallel mal-wiċċ vertikali lonġitudinali tat-trattur li jgħaddi miċ-ċentru tal-istering u mhux aktar minn 100 mm minn dan il-wiċċ.

1.6 *Żona ta' spazju ħieles*

1.6.1 Wiċċ ta' referenza

Iż-żona ta' spazju ħieles tidher fil-Figuri 7.1 u 7.2. Iż-żona hija ddefinita f'rapport mal-wiċċ ta' referenza u l-punt tal-indiċi tas-sit (SIP). Il-wiċċ ta' referenza huwa wiċċ vertikali, ġeneralment lonġitudinali mat-trattur u li jgħaddi mill-punt tal-indiċi tas-sedil u ċ-ċentru tal-istering. Normalment il-wiċċ ta' referenza jikkoinċidi mal-wiċċ medjan lonġitudinali tat-trattur. Il-wiċċ ta' referenza għandu jitqies li jersaq orizzontalment mas-sit u l-istering meta jkun mgħobbi iżda li jibqa' perpendikulari mat-trattur jew mal-art tal-istruttura ta' protezzjoni fil-każ ta' qlib. Iż-żona ta' spazju ħieles għandha tiġi ddefinita fuq il-bażi tas-sottoklawżoli 1.6.2 u 1.6.3.

1.6.2 Determinazzjoni taż-żona ta' spazju ħieles għal tratturi b'sit mhux riversibbli

Iż-żona ta' spazju ħieles għal tratturi b'sit mhux riversibbli hija ddefinita fil-1.6.2.1 sal-1.6.2.13 hawn taħt u hija magħluqa mill-uċuħ li ġejjin, meta t-trattur ikun fuq wiċċ orizzontali, is-sit, fejn ikun jista' jiġi aġġustat, aġġustat fil-pożizzjoni ta' wara l-aktar wieqfa ([1]), u l-istering, fejn ikun jista' jiġi aġġustat, aġġustat fil-pożizzjoni tan-nofs għal sewqan bil-qiegħda:

1.6.2.1. wiċċ orizzontali A_1 B_1 B_2 A_2, (810 + a_v) mm 'il fuq mill-punt tal-indiċi tas-sit (SIP) mal-linja B_1B_2 li tinsab (a_h–10) mm wara l-SIP;

1.6.2.2. wiċċ inklinat H_1 H_2 G_2 G_1, perpendikulari mal-wiċċ ta' referenza, li jinkludi kemm punt 150 mm wara l-linja B_1B_2 kif ukoll l-iktar punt lura tad-dar tas-sit;

1.6.2.3. wiċċ forma ta' ċilindru A_1 A_2 H_2 H_1 perpendikulari mal-wiċċ ta' referenza, li għandu raġġ ta' 120 mm, tanġenzjali mal-uċuħ iddefiniti fil-1.6.2.1 u l-1.6.2.2 hawn fuq;

1.6.2.4. wiċċ forma ta' ċilindru B_1 C_1 C_2 B_2, perpendikulari mal-wiċċ ta' referenza, li għandu raġġ ta' 900 mm li jestendi 'l quddiem għal 400 mm u tanġenzjali mal-wiċċ iddefinit fil-1.6.2.1 hawn fuq tul il-linja B_1B_2;

1.6.2.5. wiċċ inklinat C_1 D_1 D_2 C_2, perpendikulari mal-wiċċ ta' referenza, li jingħaqad mal-wiċċ iddefinit fil-1.6.2.4 hawn fuq u li jgħaddi 40 mm mit-tarf estern ta' quddiem tal-istering. Fil-każ ta' pożizzjoni għolja tal-istering, dan il-wiċċ jestendi 'l quddiem mill-linja B_1B_2 b'mod tanġenzjali mal-wiċċ iddefinit fil-1.6.2.4 hawn fuq;

1.6.2.6. wiċċ vertikali D_1 K_1 E_1 E_2 K_2 D_2 perpendikulari mal-wiċċ ta' referenza, 40 mm 'il quddiem mit-tarf ta' barra tal-istering;

1.6.2.7. wiċċ orizzontali E_1 F_1 P_1 N_1 N_2 P_2 F_2 E_2 li jgħaddi minn punt (90–a_v) mm taħt il-punt tal-indiċi tas-sit (SIP);

1.6.2.8. wiċċ G_1 L_1 M_1 N_1 N_2 M_2 L_2 G_2, jekk ikun meħtieġ jitgħawweġ mit-tarf ta' isfel tal-wiċċ iddefinit fil-1.6.2.2 hawn fuq sal-wiċċ

([1]) Infakkru lill-utent li l-punt tal-indiċi tas-sit huwa ddeterminat skont l-ISO 5353 u huwa punt fiss fir-rigward tat-trattur li ma jiċċaqlaqx hekk kif is-sit jiġi aġġustat lilhemm mill-pożizzjoni tan-nofs. Għall-finijiet tad-determinazzjoni taż-żona ta' spazju ħieles, is-sit għandu jitqiegħed fil-pożizzjoni ta' wara l-aktar wieqaf."

▼M5

orizzontali ddefinit fil-1.6.2.7 hawn fuq, perpendikulari mal-wiċċ ta' referenza, u jmiss mad-dar tas-sit ma tulu kollu;

1.6.2.9. żewġ uċuħ vertikali K_1 I_1 F_1 E_1 u K_2 I_2 F_2 E_2 paralleli mal-wiċċ ta' referenza, 250 mm fuq kull naħa tal-wiċċ ta' referenza, u magħluqa minn fuq 300 mm 'il fuq mill-wiċċ iddefinit fil-1.6.2.7 hawn fuq;

1.6.2.10. żewġ uċuħ inklinati u paralleli A_1 B_1 C_1 D_1 K_1 I_1 L_1 G_1 H_1 u A_2 B_2 C_2 D_2 K_2 I_2 L_2 G_2 H_2 li jibdew mit-tarf ta' fuq tal-uċuħ iddefiniti fil-1.6.2.9 hawn fuq u jingħaqdu mal-wiċċ orizzontali ddefinit f'1.6.2.1 hawn fuq talinqas 100 mm mill-wiċċ ta' referenza fuq in-naħa fejn tiġi applikata t-tagħbija;

1.6.2.11. żewġ uċuħ vertikali Q_1 P_1 N_1 M_1 u Q_2 P_2 N_2 M_2 paralleli mal-wiċċ ta' referenza, 200 mm fuq kull naħa tal-wiċċ ta' referenza, u magħluqa minn fuq 300 mm 'il fuq mill-wiċċ iddefinit f'1.6.2.7 hawn fuq;

1.6.2.12. żewġ porzjonijiet ta' I_1 Q_1 P_1 F_1 u I_2 Q_2 P_2 F_2 ta' wiċċ vertikali, perpendikulari mal-wiċċ ta' referenza u li jgħaddu ($210–a_h$) mm quddiem l-SIP;

1.6.2.13. żewġ porzjonijiet I_1 Q_1 M_1 L_1 u I_2 Q_2 M_2 L_2 tal-wiċċ orizzontali li jgħaddu 300 mm 'il fuq mill-wiċċ iddefinit f'1.6.2.7 hawn fuq.

1.6.3 Determinazzjoni taż-żona ta' spazju ħieles għal tratturi b'pożizzjoni tas-sewwieq riversibbli

Għal tratturi b'pożizzjoni tas-sewwieq riversibbli (sit u stering riversibbli), iż-żona ta' spazju ħieles huwa l-involukru taż-żewġ żoni ta' spazju ħieles iddefiniti miż-żewġ pożizzjonijiet differenti tal-istering u s-sit.

1.6.4 Sits mhux obbligatorji

1.6.4.1 F'każ ta' tratturi li jistgħu jintramaw b'sits mhux obbligatorji, l-involukru li fih il-punti tal-indiċi tas-sit tal-għażliet kollha offruti għandu jintuża matul it-testijiet. L-istruttura protettiva ma għandhiex tidħol fiż-żona l-kbira ta' spazju ħieles li tqis dawn il-punti differenti tal-indiċi tas-sit.

1.6.4.2 F'każ fejn tiġi offruta għażla ġdida ta' sit wara li jkun sar it-test, għandu jsir kalkolu biex jinstab jekk iż-żona ta' spazju ħieles madwar l-SIP il-ġdid taqax fi ħdan l-involukru stabbilit qabel. Jekk ma taqax hemm, irid isir test mill-ġdid.

1.7 *Tolleranzi permissibbli ta' kejl*

Dimensjoni lineari:	± 3 mm
għajr	
— deflessjoni tat-tajer:	± 1 mm
— deflessjoni tal-istruttura matul it-tagħbijiet orizzontali:	± 1 mm
— għoli tal-waqgħa tal-blokka tal-pendlu:	± 1 mm
Mases:	± 1 %
Forzi:	± 2 %
Angoli:	± 2°

1.8 *Simboli*

a_h	(mm)	Nofs l-aġġustament orizzontali tas-sit
a_v	(mm)	Nofs l-aġġustament vertikali tas-sit
B	(mm)	Wisa' minima ġenerali tat-trattur
B_6	(mm)	Wisa' massima esterna tal-istruttura protettiva
D	(mm)	Deflessjoni tal-istruttura fil-punt ta' impatt (testijiet dinamiċi) jew fil-punt tal-applikazzjoni tat-tagħbija u bi dritt miegħu (testijiet statiċi)

▼M5

D′	(mm)	Deflessjoni tal-istruttura għall-enerġija kkalkulata meħtieġa
E_a	(J)	Enerġija ta' tensjoni assorbita fil-punt meta titneħħa t-tagħbija. Żona kontenuta fil-kurva F-D
E_i	(J)	Enerġija ta' tensjoni assorbita. Żona taħt il-kurva F-D
E'_i	(J)	Enerġija ta' tensjoni assorbita wara tagħbija addizzjonali wara qasma jew tiċrita
E''_i	(J)	Enerġija ta' tensjoni assorbita f'test ta' eċċess ta' tagħbija fil-każ li t-tagħbija tkun tneħħiet qabel jibda dan it-test ta' eċċess ta' tagħbija. Żona taħt il-kurva F-D
E_{il}	(J)	Input ta' enerġija li għandha tiġi assorbita matul it-tagħbija lonġitudinali
E_{is}	(J)	Input ta' enerġija li għandha tiġi assorbita matul it-tagħbija laterali
F	(N)	Forza ta' tagħbija statika
F′	(N)	Forza ta' tagħbija għall-enerġija kkalkulata meħtieġa, li tikkorrispondi għal E'_i
F-D		Dijagramma forza/deflessjoni
F_{max}	(N)	Forza massima ta' tagħbija statika preżenti matul it-tagħbija, bl-eċċezzjoni ta' tagħbija f'eċċess
F_v	(N)	Forza vertikali ta' tgħaffiġ
H	(mm)	Għoli tal-waqgħa tal-blokka tal-pendlu (testijiet dinamiċi)
H′	(mm)	Għoli tal-waqgħa tal-blokka tal-pendlu għal test addizzjonali (testijiet dinamiċi)
I	(kgm^2)	Mument ta' inerzja ta' referenza tat-trattur madwar il-linja ċentrali tar-roti ta' wara, tkun xi tkun il-massa ta' dawn ir-roti ta' wara
L	(mm)	Distanza bejn il-fus ta' quddiem u dak ta' wara ta' referenza tat-trattur
M	(kg)	Massa ta' referenza tat-trattur matul testijiet ta' saħħa, kif iddefinit fit-Taqsima 3.1.1.4. tal-Anness II.

▼B

2. ĦTIĠIJIET ĠENERALI

2.1 Kull struttura tal-protezzjoni u t-twaħħil tagħha mat-trattur għandha tkun hekk iddisinjata u mibnija li twettaq l-iskop essenzjali stabbilit fid-Dettall 1.1 t'hawn fuq.

2.2. Din il-kondizzjoni hija meqjusa bħala mwettqa meta l-ħtiġiet ta' l-Annesi II u III jkun hemm konformità magħhom.

3. APPLIKAZZJONI GĦALL-APPROVAZZJONI TAT-TIP KEE TAL-KOMPONENTI

3.1. L-applikazzjoni għall-approvazzjoni tat-tip KEE tal-komponenti f'dak li għandu x'jaqsam mas-saħħa ta' l-istruttura tal-protezzjoni u s-saħħa tat-twaħħil tagħha mat-trattur għandha tkun ippreżentata mill-manifattur tat-trattur jew inkella mill-manifattur tal-istruttura tal-protezzjoni jew mir-rappreżentanti awtorizzati tagħhom.

3.2. L-applikazzjoni għall-approvazzjoni tat-tip KEE ta' komponent għandha tkun akkumpanjata bi tlett kopji tad-dokumenti msemmija hawn taħt u b'dawn il-partikolaritajiet li ġejjin:

— disinn ta' l-arranġamenti ġenerali jew bi skala immarkata fuq id-disinn jew billi jingħataw il-qisien ewlenija tal-istruttura tal-protezzjoni. Dan id-disinn għandu, partikolarment, juri d-dettalji ta' l-immuntar tal-komponenti.

— ritratti mill-ġemb u minn wara li juru d-dettalji tal-immuntar.

— deskrizzjoni qasira tal-istruttura tal-protezzjoni inkluża t-tip tal-kostruzzjoni, dettalji tal-immuntar fuq it-trattur u, meta meħtieġ, dettalji tal-kuxxinar, meżżi ta' l-aċċess u l-ħruġ, dettalji tal-kuxxinar intern u

▼B

fatturi li jipprevjenu l-irrumbar kontinwu u dettalji tas-sħana u l-ventilazzjoni.

— dettalji tal-materjali użati fil-partijiet strutturali inklużi s-saljaturi tat-twaħħil u l-boltijiet għall-irbit (ara l-Anness V).

3.3. Trattur rappreżentattiv tat-tip ta' trattur li l-istruttura tal-protezzjoni għandha tkun approvata irid ikun ippreżentat lis-servizz tekniku responsabbli li jwettaq it-testijiet ta' l-approvazzjoni tat-tip tal-komponenti. Dan it-trattur għandu jkun mgħammar bl-istruttura tal-protezzjoni.

3.4. Dak li jkollu l-approvazzjoni tat-tip KEE tal-komponenti jista' jitlob estensjoni għal tipi oħrajn ta' tratturi. L-awtorità kompetenti li tkun tat l-approvazzjoni oriġinali tat-tip KEE tal-komponenti għandha tagħti estensjoni jekk l-istruttura tal-protezzjoni approvata u t-tip(i) ta'tratturi li għalihom l-estensjoni hija mitluba huma konformi mal-kondizzjonijiet li ġejjin:

— il-massa tat-trattur mingħajr sabora, kif definit fid-dettall 1.4 ta' l-Anness II, ma tkunx teċċedi b'aktar minn 5% tal-massa ta' referenza użata fit-testijiet,

— il-bażi tar-roti jew il-momentum tal-inerzja b'relazzjoni mal-fus tar-roti ta' wara ikun mhux aktar minn dak tar-referenza tal-bażi tar-roti jew tal-momentum tal-inerzja,

— il-metodu tat-twaħħil u l-punti tat-twaħħil mat-trattur ikunu identiċi,

— xi komponenti, bħal ma huma l-*mudguards* u l-*bonnet* li jistgħu jipprovdu sostenn għall-istruttura tal-potezzjoni ikollhom saħħa identika u jkunu mqiegħda f'pożizzjoni identika fir-rigward tal-istruttura tal-protezzjoni,

— il-qisien kritiċi u l-pożizzjoni tas-sedil u tar-rota tal-*isteering* b'relattività mal-istruttura tal-protezzjoni, u l-pożizzjoni b'relattività mal-istruttura tal-protezzjoni tal-punti meqjusa li huma riġidi u li jkunu kkunsidrati għall-iskop tal-verifika li ż-żona tal-ispazju tkun protetta, huma tali li ż-żona tal-ispazju tibqa li tkun tkun protetta bl-istruttura wara li din ta' l-aħħar tkun sofriet deformazzjoni li tirriżulta minn testijiet varji.

4. MARKI

4.1. Kull struttura tal-protezzjoni li hija konformi mall-approvazzjoni tat-tip għandha jkollha l-marki li ġejjin:

4.1.1. It-*trade-mark* jew l-isem tad-ditta.

4.1.2. Il-marka ta' l-approvazzjoni tat-tip tal-komponenti li tkun konformi mal-kampjun fl-Anness VI.

4.1.3. In-numru serjali tal-istruttura tal-protezzjoni.

4.1.4. L-għamla u t-tip(i) tat-trattur(i) li għalihom l-istruttura tal-protezzjoni hija intiża.

4.2. Dawn il-partikolaritajiet kollha għandhom jidhru fuq plakka żgħira.

4.3. Dawn il-marki għandhom jkunu viżibbli, li jistgħu jinqraw u li ma jistgħux jitħassru.

▼M5

ANNESS II

Ħtiġijiet tekniċi

Il-ħtiġijiet tekniċi għall-approvazzjoni tat-tip KE ta' strutturi mwaħħla fuq wara ta' tratturi agrikoli jew forestali tat-tip narrow-tracked bħala protezzjoni fil-każ li jinqalbu għandhom ikunu dawk stabbiliti fil-punt 3 tal-Kodiċi 7 tad-Deċiżjoni OECD C(2008) 128 ta' Ottubru 2008, minbarra l-punti 3.1.4 (Rapporti tat-test), 3.3.1 (Estensjonijiet amministrattivi), 3.4 (Ittikkettjar) u 3.6 (Ir-rendiment tal-ankraġġ taċ-ċinturin tas-sikurezza):

"3. REGOLI U STRUZZJONIJIET

3.1 **Kundizzjonijiet għall-ittestjar tas-saħħa tal-istrutturi ta' protezzjoni u tat-twaħħil tagħhom mat-trattur**

3.1.1 *Rekwiżiti ġenerali*

3.1.1.1 L-iskopijiet tal-ittestjar

Testijiet li jsiru bl-użu ta' riggijiet speċjali huma maħsuba biex jissimulaw tagħbijiet imposti fuq struttura ta' protezzjoni, meta jinqaleb it-trattur. Dawn it-testijiet jippermettu li jsiru osservazzjonijiet fuq is-saħħa tal-istruttura ta' protezzjoni u fuq kwalunkwe brakit li jgħaqqadha mat-trattur u fuq kwalunkwe parti tat-trattur li tittrasmetti t-tagħbija tat-test.

3.1.1.2 Metodi ta' ttestjar

It-testijiet jistgħu jiġu mwettqa skont il-proċedura dinamika jew il-proċedura statika. Iż-żewġ metodi huma meqjusa ekwivalenti.

3.1.1.3 Regoli ġenerali li jirregolaw preparazzjoni għal testijiet

3.1.1.3.1 L-istruttura ta' protezzjoni trid tikkonforma mal-ispeċifikazzjonijiet ta' produzzjoni tas-serje. Għandha titwaħħal skont il-metodu rrakkomandat mill-manifattur ma' wieħed mit-tratturi li għalihom hi ddisinjata.

Nota: Għat-test statiku tas-saħħa ma hemmx il-ħtieġa ta' trattur komplut; madankollu, l-istruttura ta' protezzjoni u l-partijiet tat-trattur li magħhom titwaħħal, jirrappreżentaw stallazzjoni li taħdem, minn issa 'l quddiem imsejħa 'il-muntaġġ'.

3.1.1.3.2 Kemm għat-test statiku kif ukoll għat-test dinamiku t-trattur kif immuntat (jew il-muntaġġ) irid ikun mgħammar bil-komponenti kollha tal-produzzjoni tas-serje li jistgħu jaffettwaw is-saħħa tal-istruttura ta' protezzjoni jew li jistgħu jkunu meħtieġa għat-test tas-saħħa.

Il-komponenti li jistgħu joħolqu periklu fiż-żona ta' spazju ħieles iridu wkoll jiġu mgħammra fuq it-trattur (jew il-muntaġġ) biex ikunu jistgħu jiġu eżaminati biex jinstab jekk ir-rekwiżiti tal-Kundizzjonijiet ta' Aċċettazzjoni fi 3.1.3 ġewx ssodisfatti. Il-komponenti kollha tat-trattur jew tal-istruttura ta' protezzjoni li jinkludu l-protezzjoni kontra t-temp iridu jiġu provduti jew deskritti fid-disinji.

3.1.1.3.3 Għat-testijiet tas-saħħa, il-pannelli kollha u l-komponenti kollha li mhumiex strutturali u li jistgħu jinqalgħu jridu jitneħħew biex ma jgħinux fit-tisħiħ tal-istuttura ta' protezzjoni.

3.1.1.3.4 Il-wisa' tat-trekk trid tiġi aġġustata biex l-istruttura ta' protezzjoni ma tkunx kemm jista' jkun mirfuda bit-tajers matul it-testijiet ta' saħħa. Jekk dawn it-testijiet isiru skont il-proċedura statika, ir-roti jistgħu jitneħħew.

3.1.1.4 Massa ta' referenza ta' trattur matul it-testijiet ta' saħħa

Ir-referenza tal-massa M, użata fil-formuli biex jiġu kkalkulati l-għoli tal-waqgħa tal-blokka tal-pendlu, l-enerġiji ta' tagħbija u l-forzi ta' tgħaffiġ, trid tkun mill-inqas il-massa tat-trattur, li teskludi aċċessorji mhux obbligatorji iżda li tinkludi coolant, żjut, fjuwil, għodod flimkien mal-istruttura ta' protezzjoni. Mhumiex inklużi piżijiet mhux obbligatorji fuq quddiem jew fuq wara, ballast tat-

▼M5

tajer, implementi mwaħħlin, tagħmir armat jew kwalunkwe komponenti speċjalizzati.

3.1.2 *Testijiet*

3.1.2.1 Sekwenza tat-testijiet

Is-sekwenza tat-testijiet, bla ħsara għat-testijiet addizzjonali msemmija fit-Taqsimiet 3.3.1.1.6, 3.2.1.1.7, 3.2.2.1.6 u 3.3.2.1.7, hija kif ġej:

1. l-impatt (test dinamiku) jew it-tagħbija (test statiku) fuq wara talistruttura (ara 3.2.1.1.1 u 3.2.2.1.1);

2. test ta' tgħaffiġ fuq wara (test dinamiċi jew statiċi) (ara 3.2.1.1.4 u 3.2.2.1.4);

3. l-impatt (test dinamiku) jew it-tagħbija (test statiku) fuq quddiem tal-istruttura (ara 3.2.1.1.2 u 3.2.2.1.2);

4. l-impatt (test dinamiku) jew it-tagħbija (test statiku) fuq il-ġenb tal-istruttura (ara 3.2.1.1.3 u 3.2.2.1.3);

5. tgħaffiġ fuq quddiem tal-istruttura (test dinamiku jew statiku) (ara 3.2.1.1.5 u 3.2.2.1.5).

3.1.2.2 Rekwiżiti ġenerali

3.1.2.2.1 Jekk, matul it-test, xi parti tal-apparat li miegħu jintrabat it-trattur tiċċaqlaq jew tinkiser, it-test għandu jerġa' jsir mill-ġdid.

3.1.2.2.2 Ma jistgħu jsiru l-ebda tiswijiet jew aġġustamenti lit-trattur jew lill-istruttura ta' protezzjoni waqt it-testijiet.

3.1.2.2.3 Il-'gear-box' tat-trattur għandha tkun fin-newtral u l-brejkijiet maħlula matul it-testijiet.

3.1.2.2.4 Jekk it-trattur ikun mgħammar b'sistema ta' sospensjoni bejn il-karozzerija tat-trattur u r-roti, din għandha tiġi bblokkata matul it-testijiet.

3.1.2.2.5 In-naħa magħżula għall-applikazzjoni tal-ewwel impatt (it-test dinamiku) jew l-ewwel tagħbija (it-test statiku) fuq in-naħa ta' wara tal-istruttura għandha tkun dik li, fl-opinjoni tal-awtoritajiet li qed iwettqu t-test, tirriżulta fl-applikazzjoni tas-serje ta' impatti jew tagħbijiet fl-aktar kundizzjonijiet mhux favorevoli għall-istruttura. L-impatt laterali jew it-tagħbija u l-impatt jew it-tagħbija ta' wara għandhom jiġu applikati fuq iż-żewġ naħat tal-wiċċ longitudinali medjan tal-istruttura ta' protezzjoni. L-impatt jew it-tagħbija ta' quddiem għandhom jiġu applikati fuq l-istess naħa tal-wiċċ lonġitudinali medjan tal-istruttura ta' protezzjoni tal-impatt jew it-tagħbija tal-ġenb.

3.1.3 *Kundizzjonijiet ta' aċċettazzjoni*

3.1.3.1 Struttura protettiva tkun meqjusa bħala waħda li tissodisfa r-rekwiżiti tas-saħħa jekk tissodisfa l-kundizzjonijiet li ġejjin:

3.1.3.1.1 wara kull test fil-proċedura tat-test dinamiku, hija għandha tkun ħielsa minn tiċrit jew qsim, kif iddefinit fi 3.2.1.2.1. Jekk, matul it-test dinamiku, jidher it-tiċrit jew il-qsim b'mod sinifikanti, għandu jsir test addizzjonali minnufih għall-impatt jew it-tgħaffiġ kif definit fi 3.2.1.1.6 jew 3.2.1.1.7 wara t-test li jkun ikkaġuna dan it-tiċrit jew qsim;

3.1.3.1.2 matul it-test statitiku, fil-punt meta l-enerġija meħtieġa tinkiseb f'kull test tat-tagħbija orizzontali preskritt jew fit-test ta' eċċess ta' tagħbija, il-forza trid tkun iktar minn 0,8 F;

3.1.3.1.3 jekk matul test statiku, jitfaċċa qsim jew tiċrit bħala riżultat tal-applikazzjoni tal-forza ta' tgħaffiġ, irid isir minnufih test addizzjonali ta' tgħaffiġ kif iddefinit fi 3.2.2.1.7 wara t-test ta' tgħaffiġ li jkun ikkaġuna dan il-qsim jew tiċrit;

3.1.3.1.4 matul it-testijiet minbarra t-test ta' eċċess, l-ebda parti tal-istruttura ta' protezzjoni ma għandha tidħol fiż-żona ta' spazju ħieles kif definit f'1.6 tal-Anness I;

▼M5

3.1.3.1.5 matul it-testijiet minbarra t-test ta' eċċess, il-partijiet kollha taż-żona ta' spazju ħieles għandhom ikunu żgurati mill-istruttura, skont 3.2.1.2.2 u 3.2.2.2.2;

3.1.3.1.6 waqt it-testijiet l-istruttura ta' protezzjoni ma għandha timponi l-ebda trażżin fuq l-istruttura tas-sit;

3.1.3.1.7 id-deflessjoni elastika, imkejla skont 3.2.1.2.3 u 3.2.2.2.3 għandha tkun inqas minn 250 mm.

3.1.3.2 Ma għandu jkun hemm l-ebda aċċessorju li jkun ta' periklu għas-sewwieq. Ma għandu jkun hemm l-ebda aċċessorju jew xi parti ħierġa 'l barra li tista' tweġġa' lis-sewwieq fil-każ li t-trattur jinqaleb, jew xi aċċessorju jew xi parti li jista' jinqabad magħha – pereżempju mir-riġel jew mis-sieq – bħala riżultat tad-deflessjonijiet tal-istruttura.

3.1.4 [mhux applikabbli]

3.1.5 *Apparat u tagħmir għal testijiet dinamiċi*

3.1.5.1 Blokk tal-pendlu

3.1.5.1.1 Blokka li taġixxi bħala pendlu għandha tkun sospiża b'żewġ ktajjen jew ħbula tal-wajer minn punti tal-pern mhux anqas minn 6 m 'l fuq mill-art. Għandu jiġi pprovdut mezz biex l-għoli vertikali tal-blokka u l-angolu bejn il-blokka u l-ktajjen jew il-ħbula tal-wajer ta' rfid ikunu jistgħu jiġu aġġustati indipendentement.

3.1.5.1.2 Il-massa tal-blokka tal-pendlu għandha tkun ta' 2 000 ± 20 kg eskluża l-massa tal-ktajjen jew tal-ħbula tal-wajer li min-naħa tagħhom ma għandhomx jaqbżu l-100 kg. It-tul tal-ġnub tal-wiċċ tal-impatt għandu jkun ta' 680 ± 20 mm (ara l-Figura 7.3). Il-blokka għandha tkun mimlija b'tali mod li l-pożizzjoni taċ-ċentru tal-gravità tagħha jkun kostanti u tikkoinċidi maċ-ċentru ġeometriku tal-parallelpiped.

3.1.5.1.3 Il-parallelpiped għandu jkun imqabbad mas-sistema li tiġbdu lura b'mekkaniżmu li jerħi instantanjament li hu ddisinjat u mqiegħed b'tali mod li jippermetti lill-blokka tal-pendlu li tintreħa mingħajr ma tikkawża li l-parallelpiped jitbandal madwar il-fus orizzontali tiegħu li huwa perpendikulari mal-wiċċ tat-tbandil tal-pendlu.

3.1.5.2 L-irfid tal-pendlu

Il-punti tal-pern tal-pendlu għandhom ikunu mwaħħla b'mod riġidu biex l-ispostament tagħhom f'kull direzzjoni ma jaqbiżx il-1 % tal-għoli tal-waqgħa.

3.1.5.3 L-Irbit

3.1.5.3.1 Ganċijiet ta' ankraġġ tal-wisa' ta' bejn iż-żewġ roti skont ir-rekwiżiti u li jkopru l-parti meħtieġa għall-irbit tat-trattur fil-każijiet kollha spjegati (ara l-Figura 7.4, 7.5 u 7.6) għandhom jitwaħħlu b'mod riġidu ma' bażi li ma ċċedix taħt il-pendlu.

3.1.5.3.2 It-trattur għandu jintrabat mal-ganċijiet permezz ta' ħabel tal-wajer b'kurduni tondi, bil-qalba tal-fibra, ta' kostruzzjoni 6 × 19 skont ISO 2408:2004 u ta' dijametru nominali ta' 13 mm. Il-kurduni tal-metall għandu jkollhom saħħa finali tensili ta ' 1 770 MPa.

3.1.5.3.3 Il-pern ċentrali ta' trattur artikulat għandu jintrifed u jintrabat kif inhu xieraq għat-testijiet kollha. Għat-test tal-impatt laterali, il-pern għandu jkun mirfud ukoll min-naħa faċċata tal-impatt. Ir-roti ta' quddiem u ta' wara ma għandhomx bżonn ikunu bi dritt xulxin jekk dan jiffaċilita li l-ħbula tal-wajer jitwaħħlu kif suppost.

3.1.5.4 Riffied u serratizz tar-rota

3.1.5.4.1 Matul it-testijiet tal-impatt, għandu jintuża travu ta' njam artab ta' 150 mm kwadru bħala riffied għar-roti (ara l-Figuri 7.4, 7.5 u 7.6).

3.1.5.4.2 Matul it-testijiet tal-impatt laterali, travu ta' njam artab għandu jiġi marbut mal-art biex jorbot ix-xifer tar-rota faċċata n-naħa tal-impatt (ara l-Figura 7.6).

3.1.5.5 Riffieda u r-rabbata għal tratturi artikulati

3.1.5.5.1 Riffieda u rabbata addizzjonali għandhom jintużaw għal tratturi artikulati. L-għan tagħhom hu li jiġi assigurat li s-sezzjoni tat-trattur

▼M5

li fuqha hija mwaħħla l-istruttura ta' protezzjoni hija riġida daqs dik ta' trattur mhux artikulat.

3.1.5.5.2 Dettalji speċifiċi addizzjonali jinsabu fit-Taqsima 3.2.1.1 fir-rigward tat-testijiet tal-impatt u tat-tgħaffiġ.

3.1.5.6 Pressjoni tat-tajers u deflessjonijiet

3.1.5.6.1 It-tajers tat-trattur ma jistgħux ikunu mgħobbija b'saborra likwida u għandhom ikunu minfuħa sal-pressjoni preskritta mill-manifattur tat-trattur għax-xogħol tal-għalqa.

3.1.5.6.2 L-irbit għandu jiġi ssikkat f'kull każ partikolari b'mod li t-tajers jgħaddu minn deflessjoni ugwali għal 12 % tal-għoli tat-tajer (distanza bejn l-art u l-aktar punt baxx tax-xifer) qabel dan jiġi ssikkat.

3.1.5.7 Tagħmir tat-tgħaffiġ

Tagħmir, kif muri fil-Figura 7.7 għandu jkun jista' jeżerċita forza 'l isfel fuq struttura ta' protezzjoni minn ġo travu riġidu ta' wisa' bejn wieħed u ieħor ta' 250 mm imqabbad mal-mekkaniżmu li japplika t-tagħbija permezz ta' ġogi universali. Għandhom ikunu pprovduti pjanċieri xierqa tal-fus sabiex it-tajers tat-trattur ma jsofrux il-forza tat-tgħaffiġ.

3.1.5.8 Apparat tal-kejl

L-apparat tal-kejl li ġej huwa meħtieġ:

3.1.5.8.1 strument li jkejjel id-deflessjoni elastika (id-differenza bejn id-devjazzjoni momentarja massima u d-deflessjoni permanenti, ara l-Figura 7.8).

3.1.5.8.2 strument biex jiġi vverifikat li l-istruttura ta' protezzjoni ma tkunx daħlet fiż-żona ta' spazju ħieles u li din tal-aħħar baqgħet fi ħdan il-protezzjoni tal-istruttura matul it-test (ara t-Taqsima 3.2.2.2.2).

3.1.6 *Apparat u tagħmir għal testijiet statiċi*

3.1.6.1 It-tagħmir għall-ittestjar statiku

3.1.6.1.1 It-tagħmir għall-ittestjar statiku għandu jkun disinjat b'tali mod li jippermetti li tiġi applikata pressjoni jew tagħbija fuq l-istruttura ta' protezzjoni.

3.1.6.1.2 Għandha ssir preparazzjoni biex it-tagħbija tiġi mqassma b'mod uniformi u b'mod normali mad-direzzjoni tat-tagħbija u matul il-ħanek li jkollu tul ta' wieħed mill-multipli eżatti ta' 50 bejn il-250 u s-700 mm. It-travu iebes għandu jkollu dimensjoni tal-wiċċ vertikali ta' 150 mm. It-trufijiet tat-travu f'kuntatt mal-istruttura ta' protezzjoni għandu jkollhom liwja b'raġġ massimu ta' 50 mm.

3.1.6.1.3 Il-pjattaforma għandha tkun tista' tiġi aġġustata għal kull angolu b'relazzjoni mad-direzzjoni tat-tagħbija, sabiex tkun tista' ssegwi l-varjazzjonijiet angolari tal-wiċċ tal-istruttura li terfa' t-tagħbija hekk kif l-istruttura tintlewa.

3.1.6.1.4 Id-direzzjoni tat-tagħbija (devjazzjoni mill-orizzontal u mill-vertikal):

— fil-bidu tat-test, tagħbija taħt iż-żero: ± 2°;

— matul it-test, taħt il-tagħbija: 10° 'il fuq u 20° taħt l-orizzontal. Dawn il-varjazzjonijiet għandhom jinżamm għal minimu.

3.1.6.1.5 Ir-rata ta' deflessjoni għandha tkun daqstant bil-mod, inqas minn 5 mm/s, li t-tagħbija f'kull mument tkun ikkunsidrata bħala statika.

3.1.6.2 Apparat għall-kejl tal-enerġija assorbita mill-istruttura

3.1.6.2.1 Il-kurva tal-forza kontra d-deflessjoni għandha tiġi maħżuża biex tkun stabbilita l-enerġija assorbita mill-istruttura. Ma hemmx il-ħtieġa li jkunu mkejla l-forza u d-deflessjoni fil-waqt meta t-tagħbija tiġi applikata fuq l-istruttura; madankollu, il-forza u d-deflessjoni għandhom jiġu mkejla simultanjament u ko-linearment.

3.1.6.2.2 Il-punt ta' oriġini tal-qisien tad-deflessjoni għandhom jintagħżlu b'tali mod li tiġi kkunsidrata l-enerġija assorbita mill-istruttura u/jew mid-deflessjoni ta' ċerti partijiet tat-trattur. L-enerġija assor-

▼M5

bita mid-deflessjoni u/jew miż-żlieq tal-ankoraġġ għandha tiġi injorata.

3.1.6.3 Mezzi ta’ ankrar tat-trattur mal-art

3.1.6.3.1 Il-ganċijiet tal-ankoraġġ bil-wisa' ta’ bejn iż-żewġ roti kif rekwiżit, u li jkopru ż-żona meħtieġa biex jiġi ankrat it-trattur fil-każijiet kollha mogħtija, għandhom jeħlu b'mod riġidu ma’ bażi li ma tiċċaqlaqx ħdejn it-tagħmir tat-test.

3.1.6.3.2 It-trattur għandu jiġi ankrat mal-ganċijiet permezz ta’ mezz adattat (pjanċi, kunjardi, ħbula tal-wajer, ġakkijiet, eċċ.) b'tali mod li ma jkunx jista' jiċċaqlaq matul it-test. Din il-kundizzjoni għandha tiġi verifikata matul it-test, permezz tal-mekkaniżmi li normalment jintużaw biex jitkejjel it-tul.

Jekk it-trattur jiċċaqlaq, it-test kollu għandu jerġa jsir mill-ġdid, sakemm is-sistema tal-kejl tad-deflessjonijiet meħudha inkonsiderazzjoni għat-taħżiż tal-kurva tal-forza kontra d-deflessjoni ma tkunx imqabbda mat-trattur.

3.1.6.4 Tagħmir ta’ tgħaffiġ

It-tagħmir kif muri fil-Figura 7.7 għandu jkun jista' jeżerċita forza 'l isfel fuq struttura ta’ protezzjoni minn ġo travu riġidu wiesgħa bejn wieħed u ieħor 250 mm imqabbad mal-mekkaniżmu li japplika t-tagħbija permezz ta’ ġogi universali. Għandhom ikunu pprovduti pjanċieri xierqa tal-fus biex it-tajers tat-trattur ma jsofrux il-forza tat-tgħaffiġ.

3.1.6.5 Apparati oħra ta’ kejl

L-apparati ta’ kejl li ġejjin huma wkoll meħtieġa:

3.1.6.5.1 strument li jkejjel id-deflessjoni elastika (id-differenza bejn id-devjazzjoni momentarja massima u d-deflessjoni permanenti, ara l-Figura 7.8).

3.1.6.5.2 strument biex jiġi vverifikat li l-istruttura ta’ protezzjoni ma tkunx daħlet fiż-żona ta’ spazju ħieles u li din tal-aħħar baqgħet fi ħdan il-protezzjoni tal-istruttura matul it-test (ara t-Taqsima 3.3.2.2.2).

3.2 **Proċedura tal-ittestjar**

3.2.1 *Testijiet dinamiċi*

3.2.1.1 Testijiet ta’ tagħbija u tgħaffiġ

3.2.1.1.1 *Impatt fuq wara*

3.2.1.1.1.1 It-trattur għandu jitqiegħed f'relazzjoni mal-blokka tal-pendlu b'tali mod li l-blokka tolqot l-istruttura ta’ protezzjoni meta l-wiċċ tal-impatt tal-blokka u l-ktajjen jew il-ħbula tal-wajer tal-irfid ikunu f'angolu mal-wiċċ vertikali A ugwali għal M/100 b'20° massimu, sakemm, matul id-deflessjoni, l-istruttura ta’ protezzjoni mal-punt ta’ kuntatt ma tiffurmax angolu akbar mal-vertikal. F'dan il-każ, il-wiċċ ta’ impatt tal-blokka għandu jiġi aġġustat permezz ta’ rfid addizzjonali sabiex ikun parallel mal-istruttura ta’ protezzjoni fil-punt tal-impatt fil-mument tad-deflessjoni massima, filwaqt li l-ktajjen jew il-ħbula tal-wajer tal-irfid jibqgħu fl-angolu definit hawn fuq.

L-għoli sospiż tal-blokka għandu jiġi aġġustat u għandhom jittieħdu l-passi meħtieġa biex il-blokka ma titħalliex iddur madwar il-punt tal-impatt.

Il-punt tal-impatt huwa dik il-parti tal-istruttura ta’ protezzjoni, normalment ix-xifer tan-naħa ta’ fuq, li għandha t-tendenza li tolqot l-ewwel l-art f'aċċident ta’ qlib lura. Il-pożizzjoni taċ-ċentru ta’ gravità tal-blokka hija 1/6 tal-wisa' tal-parti ta’ fuq tal-istruttura ta’ protezzjoni 'l ġewwa minn wiċċ vertikali parallel mal-wiċċ medjan tat-trattur li jmiss l-estremità ta’ barra tal-parti ta’ fuq tal-istruttura ta’ protezzjoni.

Jekk l-istruttura għandha liwja jew toħroġ 'il barra f'dan il-punt, għandhom jiġu miżjuda l-kunjardi li jippermettu li l-impatt jiġi applikat hemmhekk, mingħajr mal-istruttura b'hekk tiġi msaħħa aktar.

▼M5

3.2.1.1.1.2 It-trattur għandu jintrabat mal-art permezz ta’ erba' ħbula tal-wajer, wieħed f'kull tarf taż-żewġ fusien, imqiegħda kif indikat fil-Figura 7.4. L-ispazju bejn il-punti tal-irbit ta’ quddiem u ta’ wara għandu jkun tali li l-ħbula tal-wajer jagħmlu angolu ta’ inqas minn 30° mal-art. L-irbit ta’ wara għandu jkun irranġat ukoll b'mod li l-punt ta’ konverġenza taż-żewġ ħbula tal-wajer ikun jinsab fil-wiċċ vertikali li fih jitħarrek iċ-ċentru tal-gravità tal-blokka tal-pendlu.

Il-ħbula tal-wajer għandhom jiġu ssikkati b'tali mod li t-tajers issirilhom id-deflessjoni mogħtija fi 3.1.5.6.2. Bil-ħbula tal-wajer issikkati, it-travu li jservi ta’ feles għandu jitpoġġa quddiem u għandu jitqiegħed issikkat mar-roti ta’ wara u mbagħad jitwaħħal mal-art.

3.2.1.1.1.3 Jekk it-trattur huwa tat-tip artikulat, il-punt ta’ artikulazzjoni wkoll jiġi mirfud bi blokka tal-injam ta’ mill-inqas 100 mm kwadru u marbuta sew mal-art.

3.2.1.1.1.4 Il-blokka tal-pendlu għandha tinġibed lura sabiex l-għoli taċ-ċentru ta’ gravità tagħha 'l fuq minn dak tal-punt tal-impatt jiġi kkalkulat b'waħda minn dawn iż-żewġ formuli:

$$H = 2{,}165 \times 10^{-8}\ M\ L^2$$

jew

$$H = 5{,}73 \times 10^{-2}\ I$$

Il-blokka tal-pendlu għandha mbagħad tintreħa u tolqot l-istruttura ta’ protezzjoni.

3.2.1.1.1.5 Għal tratturi b'pożizzjoni tas-sewwieq riversibbli (sit u stering riversibbli), l-għoli għandu jkun skont liema huwa l-ikbar mit-tnejn ta’ hawn fuq jew mit-tnejn li ġejjin:

$$H = 25 + 0{,}07\ M$$

għal trattur b'massa ta’ referenza ta’ inqas minn 2 000 kg;

$$H = 125 + 0{,}02\ M$$

għal trattur b'massa ta’ referenza ta’ iktar minn 2 000 kg.

3.2.1.1.2 *Impatt fuq quddiem*

3.2.1.1.2.1 It-trattur għandu jitqiegħed f'relazzjoni mal-blokka tal-pendlu b'tali mod li l-blokka tolqot l-istruttura ta’ protezzjoni meta l-wiċċ tal-impatt tal-blokka u l-ktajjen jew il-ħbula tal-wajer tal-irfid ikunu f'angolu mal-wiċċ vertikali A ugwali għal M/100 b'20° massimu, sakemm, matul id-deflessjoni, l-istruttura ta’ protezzjoni mal-punt ta’ kuntatt ma tiffurmax angolu akbar mal-vertikal. F'dan il-każ, il-wiċċ ta’ impatt tal-blokka għandu jiġi aġġustat permezz ta’ rfid addizzjonali sabiex ikun parallel mal-istruttura ta’ protezzjoni fil-punt tal-impatt fil-mument tad-deflessjoni massima, filwaqt li l-ktajjen jew il-ħbula tal-wajer tal-irfid jibqgħu fl-angolu definit hawn fuq.

L-għoli sospiż tal-blokka tal-pendlu għandu jiġi aġġustat u għandhom jittieħdu l-passi meħtieġa biex il-blokka ma titħalliex iddur madwar il-punt tal-impatt.

Il-punt tal-impatt huwa dik il-parti tal-istruttura ta’ protezzjoni, normalment ix-xifer tan-naħa ta’ fuq, li għandha t-tendenza li tolqot l-ewwel l-art jekk it-trattur jinqaleb fuq il-ġenb meta jkun miexi 'l quddiem. Il-pożizzjoni taċ-ċentru tal-gravità tal-blokka hija 1/6 tal-wisa' tal-parti ta’ fuq tal-istruttura ta’ protezzjoni 'l ġewwa minn wiċċ vertikali parallel mal-wiċċ medjan tat-trattur li jmiss l-estremità ta’ barra tal-parti ta’ fuq tal-istruttura ta’ protezzjoni.

Jekk l-istruttura għandha liwja jew toħroġ 'il barra f'dan il-punt, għandhom jiġu miżjuda l-kunjardi li jippermettu li l-impatt jiġi applikat hemmhekk, mingħajr mal-istruttura b'hekk tiġi msaħħa aktar.

3.2.1.1.2.2 It-trattur għandu jintrabat mal-art permezz ta’ erba' ħbula tal-wajer, wieħed f'kull tarf taż-żewġ fusien, imqiegħda kif indikat fil-Figura 7.5. L-ispazju bejn il-punti tal-irbit ta’ quddiem u ta’ wara għandu jkun tali li l-ħbula tal-wajer jagħmlu angolu ta’ inqas minn 30° mal-art. L-irbit ta’ wara għandu jkun irranġat ukoll b'mod li l-punt ta’

▼M5

konverġenza taż-żewġ ħbula tal-wajer ikun jinsab fil-wiċċ vertikali li fih jitħarrek iċ-ċentru tal-gravità tal-blokka tal-pendlu.

Il-ħbula tal-wajer għandhom jiġu ssikkati b'tali mod li t-tajers issirilhom id-deflessjoni mogħtija fi 3.1.5.6.2. Bil-ħbula tal-wajer issikkati, it-travu li jservi ta' feles għandu jitpoġġa quddiem u għandu jitqiegħed issikkat mar-roti ta' wara u mbagħad jitwaħħal mal-art.

3.2.1.1.2.3 Jekk it-trattur huwa tat-tip artikulat, il-punt ta' artikulazzjoni wkoll jiġi mirfud bi blokka tal-injam ta' mill-inqas 100 mm kwadru u marbuta sew mal-art.

3.2.1.1.2.4 Il-blokka tal-pendlu għandha tinġibed lura biex l-għoli taċ-ċentru tal-gravità tagħha 'l fuq minn dak fil-punt tal-impatt jingħata permezz ta' waħda miż-żewġ formuli li ġejjin, liema formula għandha tintagħżel skont il-massa ta' referenza tal-immuntar suġġetta għat-testijiet:

$$H = 25 + 0{,}07\ M$$

għal trattur b'massa ta' referenza ta' inqas minn 2 000 kg;

$$H = 125 + 0{,}02\ M$$

għal trattur b'massa ta' referenza ta' iktar minn 2 000 kg.

Il-blokka tal-pendlu għandha mbagħad tintreħa u tolqot l-istruttura ta' protezzjoni.

3.2.1.1.2.5 F'każ ta' tratturi b'pożizzjoni tas-sewwieq riversibbli (sit riversibbli u stering):

— jekk l-istruttura protettiva tkun rollbar b'żewġ postijiet fuq wara, għandha tapplika l-formula ta' hawn fuq;

— għal tipi oħra ta' struttura protettiva, l-għoli għandu jkun skont liema huwa l-ikbar mill-formula applikata hawn fuq u dik magħżula minn hawn taħt:

$$H = 2{,}165 \times 10^{-8}\ ML^2$$

jew

$$H = 5{,}73 \times 10^{-2}\ I$$

Il-blokka tal-pendlu għandha mbagħad tintreħa u tolqot l-istruttura ta' protezzjoni.

3.2.1.1.3 *Impatt mill-ġenb*

3.2.1.1.3.1 It-trattur għandu jitpoġġa f'relazzjoni mal-blokka tal-pendlu b'tali mod li l-blokka tolqot l-istruttura ta' protezzjoni meta l-wiċċ tal-impatt tal-piż u l-ktajjen jew il-ħbula tal-wajer tal-irfid jkunu vertikali sakemm, matul id-deflessjoni, l-istruttura ta' protezzjoni fil-punt ta' kuntatt ma tiffurmax angolu ta' inqas minn 20° mal-vertikal. F'dan il-każ, il-wiċċ ta' impatt tal-blokka għandu jiġi aġġustat permezz ta' rfid addizzjonali biex ikun parallel mal-istruttura ta' protezzjoni fil-punt tal-impatt fil-mument tad-deflessjoni massima, waqt li l-ktajjen jew il-ħbula tal-wajer tal-irfid jibqgħu vertikali waqt l-impatt.

3.2.1.1.3.2 L-għoli sospiż tal-blokka tal-pendlu għandu jiġi aġġustat u għandhom jittieħdu l-passi meħtieġa biex il-blokka ma titħalliex iddur madwar il-punt tal-impatt.

3.2.1.1.3.3 Il-punt tal-impatt għandu jkun dik il-parti tal-istruttura ta' protezzjoni li x'aktarx tolqot l-art l-ewwel f'inċident ta' qlib laġenba, normalment ix-xifer ta' fuq. Sakemm ma jkunx ċert li parti oħra minn dan ix-xifer tolqot l-art l-ewwel, il-punt ta' impatt għandu jkun fil-wiċċ kartabun mal-wiċċ medjan u li jgħaddi 60 mm minn quddiem il-punt tal-indiċi tas-sit, bis-sit fil-pożizzjoni tan-nofs tal-aġġustament lonġitudinali.

3.2.1.1.3.4 Għal tratturi b'pożizzjoni tas-sewwieq riversibbli (sit u stering riversibbli), il-punt ta' impatt għandu jkun fil-wiċċ kartabun mal-wiċċ medjan u li jgħaddi mill-punt tan-nofs tas-segment li jgħaqqad iż-żewġ punti tal-indiċi tas-sits iddefiniti billi jingħaqdu flimkien iż-żewġ pożizzjonijiet differenti tas-sit. Għall-istrutturi protettivi b'sistema ta' żewġ postijiet, l-impatt għandu jkun fuq wieħed miż-żewġ postijiet.

▼M5

3.2.1.1.3.5 Ir-roti tat-trattur tan-naħa li tkun se tirċievi l-impatt għandhom jintrabtu mal-art permezz ta' ħbula tal-wajer li jgħaddu minn fuq it-trufijiet korrispondenti tal-fusien ta' quddiem u ta' wara. Il-ħbula tal-wajer għandhom jiġu ssikkatti b'mod li jipproduċu l-valuri tad-deflessjoni tat-tajers mogħtija fi 3.1.5.6.2.

Bil-ħbula tal-wajer issikkati, it-travu li jservi ta' feles għandu jitpoġġa quddiem, għandu jitqiegħed issikkat mar-roti tan-naħa tal-faċċata li tkun se tirċievi l-impatt u mbagħad jitwaħħal mal-art. Jista' jkun meħtieġ li jintużaw żewġ travi jew kunjardi jekk il-ġnub ta' barra tat-tajers ta' quddiem u ta' wara ma jkunux fl-istess wiċċ vertikali. Ir-riffied imbagħad għandu jitpoġġa kif muri fil-Figura 7.6 kontra x-xifer tar-rota li l-aktar li tkun qed tirċievi t-tagħbija faċċata tal-punt tal-impatt, imbuttat b'mod sod kontra x-xifer u mbagħad imwaħħal mill-bażi tiegħu. It-tul tar-riffied għandu jkun tali li dan jiġi f'angolu ta' 30 ± 3° mal-art meta jitqiegħed kontra x-xifer. B'żieda għal dan, fejn possibbli, il-ħxuna tiegħu għandha tkun bejn 20 u 25 darba inqas mit-tul u bejn darbtejn (2) jew (3) tliet darbiet inqas mill-wisa'. Fiż-żewġ trufijiet, ir-riffieda għandu jkollhom il-forma kif tidher fid-dettalji tal-Figura 7.6.

3.2.1.1.3.6 Jekk it-trattur huwa tat-tip artikulat, il-punt ta' artikulazzjoni jrid b'żieda jiġi mirfud bi blokka tal-injam tal-anqas 100 mm kwadri u mirfud mill-ġenb b'mezz simili għar-riffied magħfus kontra r-rota ta' wara kif fi 3.3.1.1.3.2. Il-punt ta' artikulazzjoni għandu mbagħad jintrabat sew mal-art.

3.2.1.1.3.7 Il-blokka tal-pendlu għandha tinġibed lura biex l-għoli taċ-ċentru tal-gravità tagħha 'l fuq minn dak fil-punt tal-impatt jiġi kkalkulat permezz ta' waħda miż-żewġ formuli li ġejjin, liema formula għandha tintgħażel skont il-massa ta' referenza tal-apparat suġġett għat-testijiet:

$$H = 25 + 0{,}20\ M$$

għal tratturi b'massa ta' referenza ta' inqas minn 2 000 kg;

$$H = 125 + 0{,}15\ M$$

għal tratturi b'massa ta' referenza ta' iktar minn 2 000 kg.

3.2.1.1.3.8 F'każ ta' tratturi b'pożizzjoni tas-sewwieq riversibbli (sit riversibbli u stering):

— jekk l-istruttura protettiva tkun rollbar b'żewġ postijiet fuq wara, l-għoli magħżul għandu jkun dik li hija l-ikbar mill-formuli applikabbli hawn fuq u hawn taħt:

$$H = (25 + 0{,}20\ M)\ (B_6 + B)\ /\ 2B$$

għal trattur b'massa ta' referenza ta' inqas minn 2 000 kg;

$$H = (125 + 0{,}15\ M)\ (B_6 + B)\ /\ 2B$$

għal trattur b'massa ta' referenza ta' iktar minn 2 000 kg.

— għal tipi oħra ta' strutturi protettivi, l-għoli għandu jkun skont liema huwa l-ikbar mill-formuli applikati hawn fuq u dik magħżula minn hawn taħt:

$$H = 25 + 0{,}20\ M$$

għal trattur b'massa ta' referenza ta' inqas minn 2 000 kg;

$$H = 125 + 0{,}15\ M$$

għal trattur b'massa ta' referenza ta' iktar minn 2 000 kg.

Il-blokka tal-pendlu għandha mbagħad tintreħa u tolqot l-istruttura ta' protezzjoni.

3.2.1.1.4 *Tgħaffiġ fuq wara*

It-travu għandu jitqiegħed fuq il-membru(i) strutturali ta' wara li huwa l-aktar 'il fuq u r-riżultanti tal-forzi li jgħaffġu għandhom jiġu allokati fil-wiċċ medjan tat-trattur. Forza F_v għandha tiġi applikata fejn:

$F_v = 20\ M$

▼M5

Il-forza F_v għandha tinżamm għal ħames sekondi wara l-waqfien ta' kwalunkwe moviment li jidher tal-istruttura ta' protezzjoni.

Fejn il-parti ta' wara tas-saqaf tal-istruttura ta' protezzjoni ma treġġix il-forza kollha li tgħaffeġ, il-forza għandha tiġi applikata sakemm is-saqaf jiġi defless biex jikkoinċidi mal-wiċċ li jgħaqqad il-parti ta' fuq tal-istruttura ta' protezzjoni ma' dik il-parti ta' wara tat-trattur li kapaċi treġġi l-massa tal-vettura meta tinqaleb.

Il-forza għandha mbagħad titneħħa, u t-travu tat-tgħaffiġ jiġi mqiegħed fuq dik il-parti tal-istruttura ta' protezzjoni li ssostni lit-trattur meta jinqaleb kompletamant. Il-forza tat-tgħaffiġ F_v għandha mbagħad terġa' tiġi applikata.

3.2.1.1.5 *Tgħaffiġ fuq quddiem*

It-travu għandu jiġi mqiegħed tul il-membru jew membri strutturali ta' quddiem li huma l-aktar 'il fuq u r-riżultanti tal-forzi li jgħaffġu għandhom jiġu allokati fil-wiċċ medjan tat-trattur. Forza F_v għandha tiġi applikata fejn:

$$F_v = 20 M$$

Il-forza F_v għandha tinżamm għal ħames sekondi wara l-waqfien ta' kwalunkwe moviment li jidher tal-istruttura ta' protezzjoni.

Fejn il-parti ta' quddiem tas-saqaf tal-istruttura ta' protezzjoni ma treġix il-forza kollha li tgħaffeġ, il-forza għandha tiġi applikata sakemm is-saqaf jiġi defless biex jikkoinċidi mal-wiċċ li jgħaqqad il-parti ta' fuq tal-istruttura ta' protezzjoni ma' dik il-parti ta' quddiem tat-trattur li kapaċi treġġi l-massa tal-vettura meta tinqaleb.

Il-forza għandha mbagħad titneħħa, u t-travu tat-tgħaffiġ jiġi mqiegħed fuq dik il-parti tal-istruttura ta' protezzjoni li ssostni lit-trattur meta jinqaleb kompletamant. Il-forza tat-tgħaffiġ F_v għandha mbagħad terġa' tiġi applikata.

3.2.1.1.6 *Testijiet ta' impatt addizzjonali*

Jekk xquq jew tiċrit li ma jistgħux jitqiesu negliġibbli jidhru waqt it-test ta' impatt, għandu jsir tieni test simili, iżda b'għoli ta' waqgħa ta':

$$H' = (H \times 10^{-1}) (12 + 4a) (1 + 2a)^{-1}$$

immedjatament wara t-testijiet ta' impatt li wasslu biex jidhru dawn ix-xquq jew tiċrit, 'a' tkun il-proporzjon tad-deformazzjoni permanenti (D_p) mad-deformazzjoni elastika (D_e):

$$a = D_p / D_e$$

kif imkejjel fil-punt tal-impatt. Id-deformazzjoni permanenti addizzjonali dovuta għat-tieni impatt ma għandhiex taqbeż it-30 % tad-deformazzjoni permanenti dovuta għall-ewwel impatt.

Sabiex ikun jista' jsir it-test addizzjonali, jeħtieġ li titkejjel id-deformazzjoni elastika waqt it-testijiet kollha tal-impatt.

3.2.1.1.7 *Testijiet ta' tgħaffiġ addizzjonali*

Jekk, matul it-test tat-tgħaffiġ, jidhru xquq u tiċrit sinifikanti, għandu jsir tieni test ta' tgħaffiġ simili, iżda b'qawwa ekwivalenti għal 1,2 F_v, immedjatament wara t-test ta' tgħaffiġ li wassal biex jidhru dawn ix-xquq jew tiċrit.

3.2.1.2 Il-kejl li għandu jittieħed

3.2.1.2.1 *Ksur u xquq*

Wara kull test il-membri strutturali kollha, il-ġogi u s-sistemi tal-irbit għandhom ikunu eżaminati b'mod viżiv għal fratturi u xquq, bi kwalunkwe xquq żgħar f'partijiet mhux importanti jiġu injorati.

Kwalunkwe tiċrit kkawżat mit-truf tal-piż tal-pendlu għandu jiġi injorat.

3.2.1.2.2 *Dħul fiż-żona ta' spazju vojt*

Waqt kull test l-istruttura protettiva għandha tiġi eżaminata biex jiġi vverifikat jekk daħlitx kwalunkwe parti fiż-żona ta' spazju vojt madwar is-sit tas-sewwieq kif definit f'1.6.

▼M5

Barra minn hekk, iż-żona ta’ spazju vojt ma għandhiex tkun 'il barra mill-istruttura protettiva. Għal din il-fini, għandha tiġi kkunsidrata bħala barra miż-żona protettiva jekk kwalunkwe parti minnha tkun għamlet kuntatt ma’ art ċatta jekk it-trattur jinqaleb lejn id-direzzjoni minn fejn ikun ġiet applikata t-tagħbija tat-test. Biex dan jiġi stmat, wieħed jassumi li t-tajers ta’ quddiem u ta’ wara u d-distanza tal-wisa' bejn ir-roti għandhom ikunu l-iżgħar fittjatura standard mill-manifattur.

3.2.1.2.3 *It-tagħwiġa elastika (taħt impatt mill-ġenb)*

It-tagħwiġa elastika għandha titkejjel (810 + a_v) mm 'il fuq mill-punt tal-indiċi tas-sit fil-pjan vertikali li fih tiġi applikata t-tagħbija. Għal dan il-kejl, jista' jintuża kwalunkwe apparat simili għal dak muri fil-Figura 7.8.

3.2.1.2.4 *Tagħwiġa permanenti*

Wara t-test tat-tgħaffiġ finali, it-tagħwiġa permanenti tal-istruttura protettiva għandha tiġi rreġistrata. Għal din il-fini, qabel ma jibda t-test, għandha tintuża l-pożizzjoni tal-membri tal-istruttura protettiva kontra t-tgerbib ewlenija f’relazzjoni mal-punt tal-indiċi tas-sit.

3.2.2 *Testijiet Statiċi*

3.2.2.1 Testijiet ta’ tagħbija u tgħaffiġ

3.2.2.1.1 *Tagħbija fuq wara*

3.2.2.1.1.1 It-tagħbija għandha tiġi applikata b'mod orizzontali, fi pjan vertikali parallel mal-pjan medjan tat-trattur.

Il-punt tal-applikazzjoni tat-tagħbija għandu jkun dik il-parti tal-istruttura protettiva kontra t-tgerbib li x'aktarx li tolqot l-art l-ewwel f'inċident ta’ qlib b'lura, normalment ix-xifer ta’ fuq. Il-pjan vertikali li t-tagħbija tiġi applikata fih għandu jkun f'distanza ta’ terz tal-wisa' estern tal-parti ta’ fuq tal-istruttura mill-pjan medjan.

Jekk l-istruttura tkun għat-tond jew toħroġ 'il barra f'dan il-punt, għandhom jiżdiedu kunjardi li jippermettu li t-tagħbija tiġi applikata hemmhekk, mingħajr ma tissaħħaħ aktar l-istruttura.

3.2.2.1.1.2 L-assemblaġġ għandu jintrabat mal-art kif deskritt fi 3.1.6.3.

3.2.2.1.1.3 L-enerġija assorbita mill-istruttura protettiva matul it-test għandha tkun tal-anqas:

$$E_{il} = 2{,}165 \times 10^{-7}\ M\ L^2$$

jew

$$E_{il} = 0{,}574 \times I$$

3.2.2.1.1.4 Għat-tratturi b'pożizzjoni tas-sewwieq riversibbli (sit u rota tal-istering riversibbli), l-enerġija għandha tkun dik li tkun l-ogħla bejn il-formula magħżula minn hawn fuq u li ġejja:

$$E_{il} = 500 + 0{,}5\ M$$

3.2.2.1.2 *Tagħbija fuq quddiem*

3.2.2.1.2.1 It-tagħbija għandha tiġi applikata b'mod orizzontali fi pjan vertikali parallel mal-pjan medjan tat-trattur. Il-punt ta’ applikazzjoni għandu jkun dik il-parti tal-istruttura protettiva li x'aktarx li tolqot l-art l-ewwel jekk it-trattur jinqaleb la ġenba meta jkun miexi 'l quddiem, jiġifieri normalment ix-xifer ta’ fuq. Il-punt ta’ applikazzjoni tat-tagħbija għandha tkun 1/6 tal-wisa' tal-parti ta’ fuq nett tal-istruttura protettiva 'l ġewwa minn pjan vertikali parallel mal-pjan medjan tat-trattur li jmiss l-estremità ta’ barra tal-parti ta’ fuq nett tal-istruttura protettiva.

Jekk l-istruttura tkun għat-tond jew toħroġ 'il barra f'dan il-punt, għandhom jiżdiedu kunjardi li jippermettu li t-tagħbija tiġi applikata hemmhekk, mingħajr ma l-istruttura tissaħħaħ aktar.

3.2.2.1.2.2 L-assemblaġġ għandu jintrabat mal-art kif deskritt fi 3.1.6.3.

3.2.2.1.2.3 L-enerġija assorbita mill-istruttura protettiva matul it-test għandha tkun tal-anqas:

▼M5

$$E_{il} = 500 + 0,5\ M$$

3.2.2.1.2.4 F'każ ta' tratturi b'pożizzjoni tas-sewwieq riversibbli (sit riversibbli u rota tal-istering):

— jekk l-istruttura protettiva tkun rollbar b'żewġ postijiet fuq wara għandha tapplika wkoll il-formula preċedenti;

— għal tipi oħra ta' strutturi protettivi, l-enerġija għandha tkun l-ogħla waħda bejn ta' hawn fuq jew liema waħda tintgħażel milli ġejjin:

$$E_{il} = 2,165 \times 10^{-7}\ ML^2$$

jew

$$E_{il} = 0,574\ I$$

3.2.2.1.3 *Tagħbija mill-ġenb*

3.2.2.1.3.1 It-tagħbija mill-ġenb għandha tkun applikata b'mod orizzontali, fi pjan vertikali perpendikulari għall-pjan medjan tat-trattur li jgħaddi 60 mm quddiem il-punt tal-indiċi tas-sit, bis-sit ikun fil-pożizzjoni tan-nofs tal-aġġustament lonġitudinali. Il-punt tal-applikazzjoni tat-tagħbija huwa dik il-parti tal-istruttura protettiva kontra t-tgerbib li x'aktarx li tolqot l-art l-ewwel f'inċident ta' qlib la ġenba, normalment ix-xifer ta' fuq.

3.2.2.1.3.2 L-assemblaġġ għandu jintrabat mal-art kif deskritt fi 3.1.6.3.

3.2.2.1.3.3 L-enerġija assorbita mill-istruttura protettiva matul it-test għandha tkun tal-anqas:

$$E_{is} = 1,75\ M$$

3.2.2.1.3.4 Għat-tratturi b'pożizzjoni tas-sewwieq riversibbli (sit u rota tal-istering riversibbli), il-punt tal-applikazzjoni tat-tagħbija għandu jkun fil-pjan f'angolu rett mal-pjan medjan u jgħaddi mill-punt tan-nofs tas-segment li jgħaqqad iż-żewġ punti tal-indiċi tas-sits definiti billi jingħaqdu maż-żewġ pożizzjonijiet differenti tas-sit. Għall-istrutturi protettivi b'sistema ta' żewġ postijiet, it-tagħbija għandha tkun fuq wieħed miż-żewġ postijiet.

3.2.2.1.3.5 F'każ ta' tratturi b'pożizzjoni tas-sewwieq riversibbli (sit u rota tal-istering riversibbli), fejn l-istruttura protettiva hija rollbar b'żewġ postijiet fuq wara, l-enerġija għandha tkun dik li tkun l-ogħla milli ġejjin:

$$E_{is} = 1,75\ M$$

jew

$$E_{is} = 1,75\ M\ (B_6 + B)/2B$$

3.2.2.1.4 *Tgħaffiġ fuq wara*

Id-dispożizzjonijiet kollha huma identiċi għal dawk fi 3.2.1.1.4.

3.2.2.1.5 *Tgħaffiġ fuq quddiem*

Id-dispożizzjonijiet kollha huma identiċi għal dawk fi 3.2.1.1.5.

3.2.2.1.6 *Test addizzjonali għal tagħbija eċċessiva (il-Figuri minn 7.9 sa 7.11)*

Għandu jsir test ta' tagħbija eċċessiva fil-każijiet kollha fejn il-forza tonqos b'aktar minn 3 % matul l-aħħar 5 % tat-tgħawwiġ milħuq meta l-enerġija mitluba tkun assorbita mill-istruttura (ara l-Figura 7.10).

It-test ta' tagħbija eċċessiva jinvolvi ż-żieda gradwali tat-tagħbija orizzontali b'żidiet ta' 5 % tar-rekwiżit ta' enerġija inizjali sa massimu ta' 20 % ta' enerġija miżjuda (ara l-Figura 7.11).

It-test ta' tagħbija eċċessiva jkun sodisfaċenti jekk, wara kull żieda b'5, 10 jew 15 % f'enerġija meħtieġa, il-forza tonqos b'anqas minn 3 % għal żieda ta' 5 % u tibqa' akbar minn 0,8 F_{max}.

It-test ta' tagħbija eċċessiva jkun sodisfaċenti jekk, wara li l-istruttura tkun assorbit 20 % tal-enerġija miżjuda, il-forza taqbeż iż-0,8 F_{max}.

▼M5

Xquq jew tiċrit addizzjonali u/jew dħul fiż-żona ta' spazju vojt jew nuqqas ta' protezzjoni tagħha minħabba tgħawwiġ elastiku huma permessi waqt it-test ta' tagħbija eċċessiva. Madankollu, wara t-tneħħija tat-tagħbija, l-istruttura ma għandhiex tidħol fiż-żona ta' spazju vojt, li għandha tkun protetta kompletament.

3.2.2.1.7 *Testijiet ta' tgħaffiġ addizzjonali*

Jekk ix-xquq jew tiċrit ma jkunux jistgħu jitqiesu bħala negliġibbli matul test ta' tgħaffiġ, għandu jsir tieni test simili, imma b'forza ta' 1,2 F_v, immedjatament wara t-test tat-tgħaffiġ li wassal biex jidhru x-xquq jew it-tiċrit.

3.2.2.2 Il-kejl li għandu jittieħed

3.2.2.2.1 *Ksur u xquq*

Wara kull test il-membri strutturali kollha, il-ġogi u s-sistemi tat-twaħħil għandhom ikunu eżaminati b'mod viżiv għal fratturi u xquq, bi kwalunkwe xquq żgħar f'partijiet mhux importanti jiġu injorati.

3.2.2.2.2 *Dħul fiż-żona ta' spazju vojt*

Waqt kull test l-istruttura protettiva għandha tiġi eżaminata biex jiġi vverifikat jekk daħlitx kwalunkwe parti minnha fiż-żona ta' spazju vojt kif definit f'1.6 tal-Anness I.

Barra minn hekk, għandu jsir eżami biex jiġi ddeterminat jekk hemmx xi parti taż-żona ta' spazju vojt 'il barra mill-istruttura protettiva. Għal din il-fini, hija titqies li qiegħda 'l barra mill-protezzjoni tal-istruttura protettiva ta' kontra t-tgerbib jekk kwalunkwe parti minnha tiġi f'kuntatt mal-pjan tal-art jekk it-trattur ikun inqaleb fid-direzzjoni li minnha jkun ġie l-impatt. Għal din il-fini, wieħed jassumi li t-tajers ta' quddiem u ta' wara u d-distanza bejn ir-roti huma l-iżgħar li ġew speċifikati mill-manifattur.

3.2.2.2.3 *It-tagħwiġa elastika taħt tagħbija mill-ġenb*

It-tagħwiġa elastika għandha titkejjel (810 + a_v) mm 'il fuq mill-punt tal-indiċi tas-sit fil-pjan vertikali li fih tiġi applikata t-tagħbija. Għal dan il-kejl, jista' jintuża kwalunkwe apparat simili għal dak muri fil-Figura 7.8.

3.2.2.2.4 *Tagħwiġa permanenti*

Wara t-test tat-tgħaffiġ finali, it-tagħwiġa permanenti tal-istruttura protettiva għandha tiġi rreġistrata. Għal din il-fini, qabel ma jibda t-test, għandha tintuża l-pożizzjoni tal-membri tal-istruttura protettiva kontra l-qlib ewlenija f'relazzjoni mal-punt tal-indiċi tas-sit.

Estensjoni għal mudelli oħra ta' tratturi

3.3.1 [mhux applikabbli]

3.3.2 *Estensjoni teknika*

Meta jsiru modifiki tekniċi fuq it-trattur, l-istruttura protettiva jew il-metodu ta' twaħħil tal-istruttura protettiva mat-trattur, l-istazzjon tal-ittestjar li wettqet it-test oriġinali jista' joħroġ 'rapport ta' estensjoni teknika' fil-każijiet li ġejjin:

3.3.2.1 Estensjoni tar-riżultati tat-test strutturali għal mudelli oħra ta' tratturi

It-testijiet ta' impatt u tgħaffiġ ma hemmx għalfejn isiru fuq kull mudell ta' trattur, sakemm l-istruttura protettiva u t-trattur jikkonformaw mal-kundizzjonijiet imsemmija hawn taħt minn 3.3.2.1.1 sa 3.3.2.1.5.

▼M5

3.3.2.1.1 L-istruttura għandha tkun identika għal dik ittestjata;

3.3.2.1.2 L-enerġija meħtieġa ma għandhiex taqbeż l-enerġija kkalkulata għat-test oriġinali b'iktar minn 5 %.

3.3.2.1.3 Il-metodu ta' twaħħil u l-komponenti tat-trattur li magħhom isir it-twaħħil għandhom ikunu identiċi,

3.3.2.1.4 Kwalunkwe komponenti bħall-madgards u l-bonit li jistgħu jagħtu għajnuna għall-istruttura protettiva għandhom ikunu identiċi;

3.3.2.1.5 Il-pożizzjoni u d-dimensjonijiet kritiċi tas-sit fl-istruttra protettiva u l-pożizzjoni relattiva tal-istruttura protettiva fuq it-trattur għandha tkun tali li ż-żona ta' spazju vojt jibqa' taħt il-protezzjoni tal-istruttura mgħawġa matul it-testijiet kollha (dan għandu jkun ivverifikat billi tintuża l-istess referenza ta' żona ta' spazju vojt bħal fir-rapport tat-test oriġinali, rispettivament il-Punt ta' Referenza tas-Sit [PRS] jew il-Punt tal-Indiċi tas-Sit [PIS]).

3.3.2.2 Estensjoni tar-riżultati tat-test strutturali għal mudelli mmodifikati tal-istruttura protettiva

Din il-proċedura għandha tiġi segwita meta d-dispożizzjonijiet tal-paragrafu 3.3.2.1 ma jkunux sodisfatti u ma tistax tintuża meta l-metodu ta' twaħħil tal-istruttura protettiva mat-trattur ma jibqgħux tal-istess prinċipju (eż. sostenituri tal-gomma jinbidlu b'tagħmir ta' sospensjoni):

3.3.2.2.1 Modifiki li ma jħallu l-ebda impatt fuq ir-riżultati tat-test inizjali (eż. twaħħil bis-saldatura tal-pjanċa tal-immuntar ta' aċċessorju f'post mhux kritiku tal-istruttura), żieda ta' sits b'post tal-PIS differenti fl-istruttura protettiva (bil-kundizzjoni li jiġi vverifikat li ż-żona/i ta' spazju vojt il-ġdida/ġodda tibqa'/jibqgħu taħt il-protezzjoni tal-istruttura mgħawġa matul it-testijiet kollha).

3.3.2.2.2 Modifiki li jistgħu jħallu impatt fuq ir-riżultati tat-test oriġinali mingħajr ma jintefa' dubju fuq l-aċċettabilità tal-istruttura protettiva (eż. modifika tal-komponent strutturali, modifika tal-metodu ta' twaħħil tal-istruttura protettiva mat-trattur). Jista' jsir test ta' validazzjoni u r-riżultati tat-test ikunu abbozzati fir-rapport ta' estensjoni.

Il-limiti li ġejjin għal din l-estensjoni tat-tip huma ffissati:

3.3.2.2.2.1 ma jistgħux jiġu aċċettati iktar minn ħames estensjonijiet mingħajr test ta' validazzjoni;

3.3.2.2.2.2 ir-riżultati tat-test ta' validazzjoni jkunu aċċettati għall-estesnjoni jekk il-kundizzjonijiet kollha ta' aċċettazzjoni tal-Kodiċi jkunu sodisfatti u:

jekk it-tagħwiġa li titkejjel wara kull test tal-impatt ma tvarjax mit-tagħwiġa mkejla wara kull test tal-impatt fir-rapport tat-test oriġinali b'iktar minn ± 7 % (f'każ ta' test dinamiku);

▼M5

jekk il-forza mkejla meta l-livell tal-enerġija jkun intlaħaq fid-diversi testijiet ta' tagħbija orizzjontali ma jvarjax mill-forza mkejla meta l-enerġija mitluba tkun intlaħqet fit-test oriġinali b'iktar minn ± 7 % u t-tagħwiġa mkejla (1) meta l-livell ta' enerġija meħtieġa tkun intlaħqet fit-testijiet ta' tagħbija orizzontali ma jvarjax mit-tagħwiġa mkejla meta l-enerġija meħtieġa tkun intlaħqet fit-test oriġinali b'iktar minn ± 7 % (f'każ ta' test statiku).

3.3.2.2.2.3 iktar minn modifika waħda għall-istruttura protettiva jistgħu jkunu inklużi f'rapport ta' estensjoni uniku jekk jirrappreżentaw possibilitajiet differenti tal-istruttura protettiva, imma test ta' validazzjoni wieħed biss jista' jkun aċċettat f'rapport ta' estensjoni uniku. L-għażliet li ma ġewx ittestjati għandhom ikunu deskritti f'taqsima speċifika tar-rapport ta' estensjoni.

3.3.2.2.3 Żieda fil-massa ta' referenza ddikjarata mill-manifattur għal struttura protettiva diġà ttestjata. Jekk il-manifattur irid iżomm l-istess numru ta' approvazzjoni huwa possibbli li joħroġ rapport ta' estensjoni wara li jwettaq test ta' validazzjoni (il-limiti ta' ± 7 % speċifikat fi 3.3.2.2.2.2 mhumiex applikabbli f'każ bħal dan).

3.4 [mhux applikabbli]

3.5 **Rendiment ta' strutturi protettivi f'temp kiesaħ**

3.5.1 Jekk ikun allegat li l-istruttura protettiva għandha proprjetajiet reżistenti għall-effetti ta' temp kiesaħ, il-manifattur għandu jagħti dettalji li jistgħu jkunu inklużi fir-rapport.

3.5.2 Ir-rekwiżiti u l-proċeduri li ġejjin huma maħsuba biex jipprovdu qawwa u reżistenza għall-ksur mill-effetti tal-kesħa f'temperaturi baxxi. Huwa ssuġġerit li għandhom ikunu sodisfatti r-rekwiżiti materjali minimi biex tiġi deċiża l-adattabilità tal-istruttura protettiva f'temperaturi operattivi mnaqqsa f'dawk il-pajjiżi li jeħtieġu din il-protezzjoni operattiva addizzjonali.

3.5.2.1 Boltijiet u skorfini użati biex titwaħħal l-istruttura protettiva mat-trattur u użati biex partijiet strutturali jingħaqdu mal-istruttura protettiva għandhom juru qawwa kkontrollata adegwata għal temperaturi baxxi.

3.5.2.2 L-elettrodi kollha tal-issaldjar fil-fabbrikazzjoni tal-membri strutturali u l-montaturi għandhom ikunu kompatibbli mal-materjal tal-istruttura protettiva bħal fi 3.5.2.3 hawn taħt.

3.5.2.3 Materjali tal-azzar għall-membri strutturali tal-istruttura protettiva għandhom ikunu ta' materjal ta' qawwa kkontrollata li turi rekwiżiti minimi tal-enerġija tal-impatt Charpy V-Notch kif muri fit-Tabella 7.1. Il-grad u l-kwalità tal-azzar għandu jkun speċifikat skont l-ISO 630:1995.

Azzar bi ħxuna rrumblata ta' inqas minn 2.5 mm u bil-kontenut ta' karbonju inqas minn 0,2 % hu meqjus li jissodisfa din il-ħtieġa.

Membri strutturali tal-istruttura protettiva magħmula minn materjali apparti mill-azzar għandu jkollhom reżistenza ekwivalenti f'impatt ta' temperatura baxxa.

3.5.2.4 Meta jiġu ttestjati r-rekwiżiti tal-enerġija tal-impatt Charpy V-Notch, il-kampjun tad-daqs għandu jkun mhux inqas minn l-ikbar tad-daqsijiet iddikjarati fil-Tabella 7.1 li jippermetti l-materjal.

3.5.2.5 It-testijiet Charpy V-Notch għandhom isiru bi qbil mal-proċedura f'ASTM A 370-1979, ħlief għal daqsijiet ta' kampjun li għandhom ikunu skont il-qisien mogħtija fit-Tabella 7.1.

---

(1) Tagħwiġa permanenti + elastika fil-punt meta jinkiseb il-livell ta' enerġija meħtieġ."

▼M5

Tabella 7.1

Enerġiji tal-impatt minimi Charpy V-notch

Daqs tal-kampjun	Enerġija fi	Enerġija fi
	–30 °C	–20 °C
Mm	J	J ([b])
10 × 10 ([a])	11	27,5
10 × 9	10	25
10 × 8	9,5	24
10 × 7,5 ([a])	9,5	24
10 × 7	9	22,5
10 × 6,7	8,5	21
10 × 6	8	20
10 × 5 ([a])	7,5	19
10 × 4	7	17,5
10 × 3,5	6	15
10 × 3	6	15
10 × 2,5 ([a])	5,5	14

([a]) Tindika d-daqs preferut. Id-daqs tal-kampjun għandu jkun mhux inqas mill-ikbar daqs preferut li l-materjal jippermetti.

([b]) Ir-rekwiżit tal-enerġija f'–20 °C huwa 2,5 darbiet il-valur speċifikat għal –30 °C. Fatturi oħra li jaffettwaw l-impatt tas-saħħa tal-enerġija, jiġifieri d-direzzjoni tat-tgerbib, is-saħħa tar-rendiment, l-orjentament tal-qamħ u l-issaldjar. Dawn il-fatturi għandhom jitqiesu meta jintgħażel jew jintuża l-azzar.

3.5.2.6 Alternattivi għal din il-proċedura huma l-użu ta' azzar newtralizzat jew seminewtralizzat li għandha tiġi pprovduta għalihom speċifikazzjoni adegwata. Il-grad u l-kwalità tal-azzar għandhom ikunu speċifikati skont ISO 630:1995, Amd 1:2003.

3.5.2.7 Il-kampjuni għandhom ikunu lonġitudinali u meħuda minn ħażna ċatta, sezzjonijiet tubulari jew strutturali qabel l-iffurmar jew l-issaldjar għal użu fl-istruttura ta' protezzjoni. Kampjuni mis-sezzjonijiet tubulari jew strutturali għandhom jittieħdu min-nofs tal-ġenb tal-ikbar dimensjoni u ma għandhomx jinkludu saldaturi.

3.6 [mhux applikabbli]

▼M5

Il-Figura 7.1

Żona ta' spazju vojt

Il-Figura 7.1.a

Viżjoni mill-ġenb

Sezzjoni fil-pjan ta' referenza

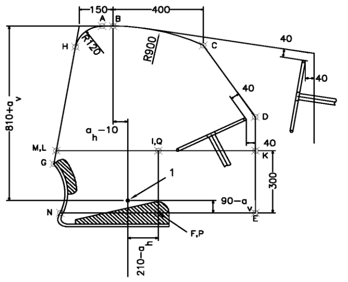

Qisien f'mm

Il-Figura 7.1.b

Viżjoni minn wara

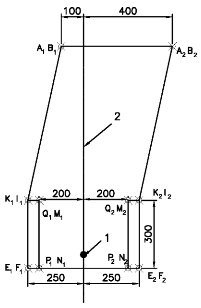

Il-Figura 7.1.c

Kif tidher minn fuq

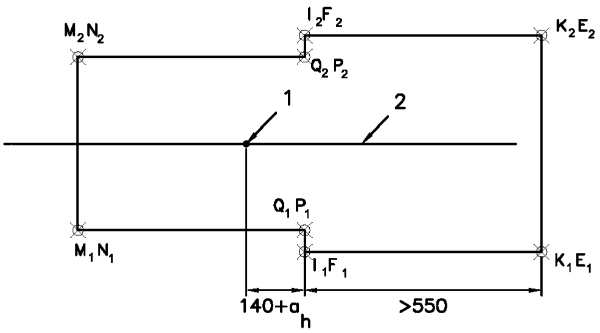

1 — Il-punt tal-indiċi tas-sit 2 — Wiċċ ta' referenza

Il-Figura 7.2.a

Żona ta' spazju vojt għal tratturi b'pożizzjoni tas-sit riversibbli: rollbar b'żewġ postijiet

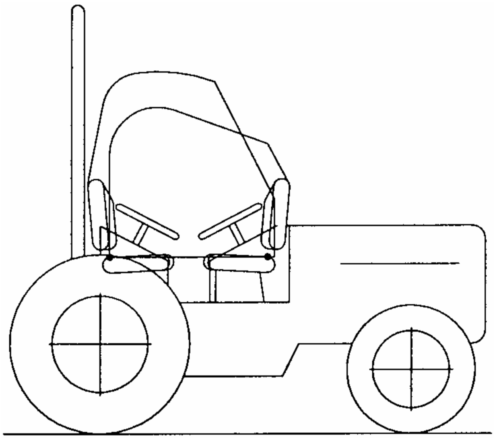

▼M5

Il-Figura 7.2.b

Żona ta' spazju vojt għal tratturi b'pożizzjoni tas-sit riversibbli: tipi oħra ta' ROPS

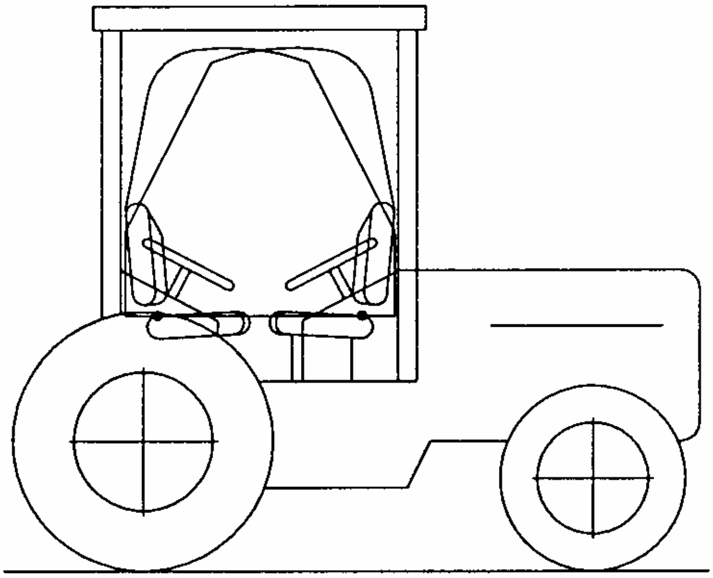

Il-Figura 7.3

Blokka tal-pendlu u l-ktajjen ta' sospensjoni tagħha jew ħbula tal-wajers

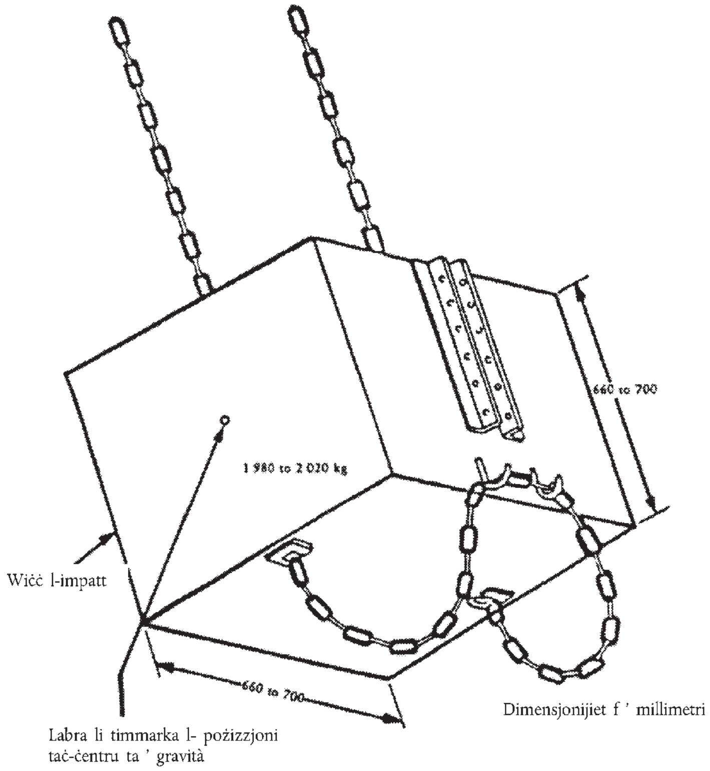

▼M5

Il-Figura 7.4

Eżempju ta' rbit tat-trattur (impatt minn wara)

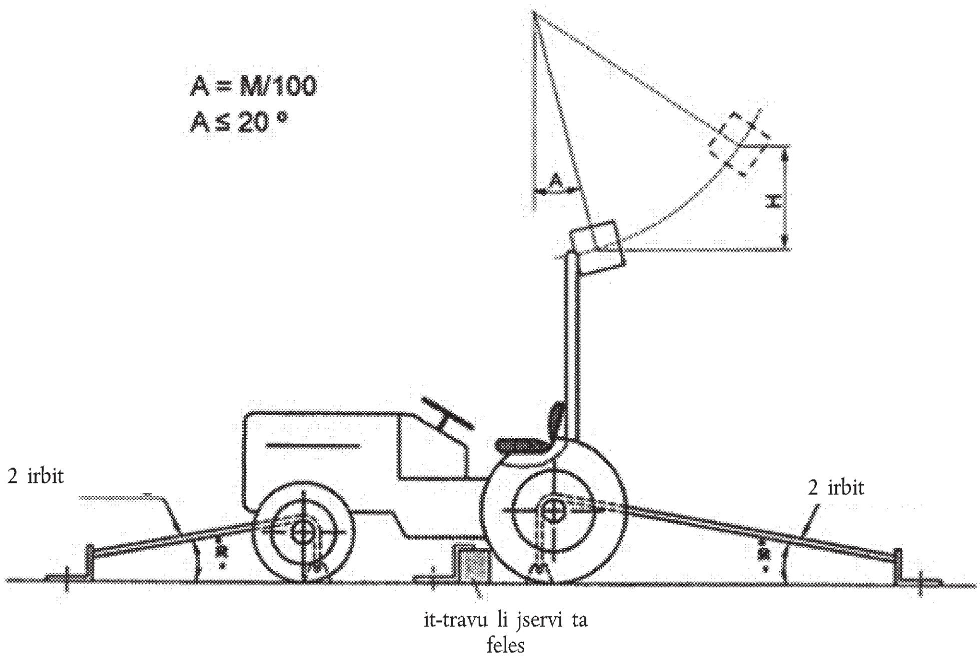

Il-Figura 7.5

Eżempju ta' rbit tat-trattur (impatt minn quddiem)

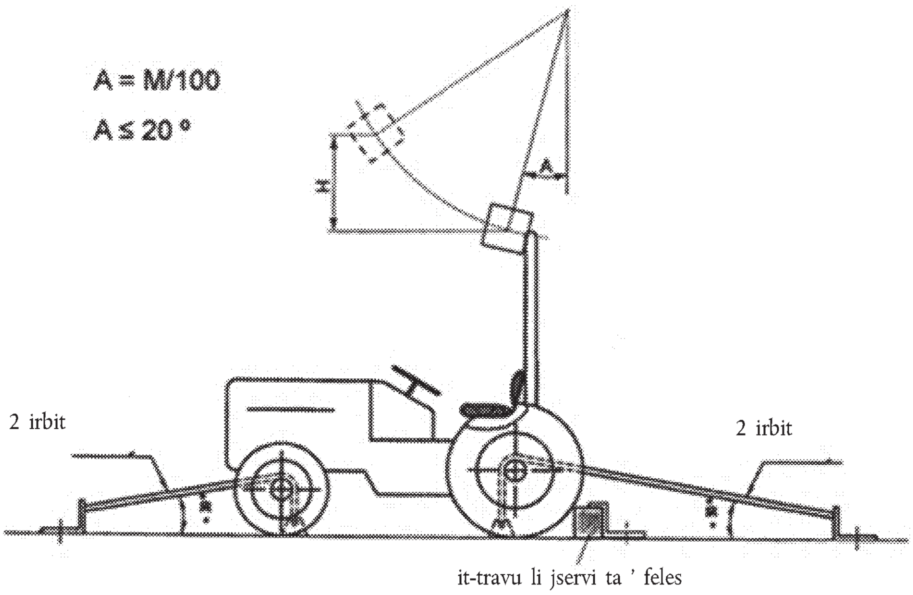

▼M5

Il-Figura 7.6

Eżempju ta' rbit tat-trattur (impatt mill-ġenb)

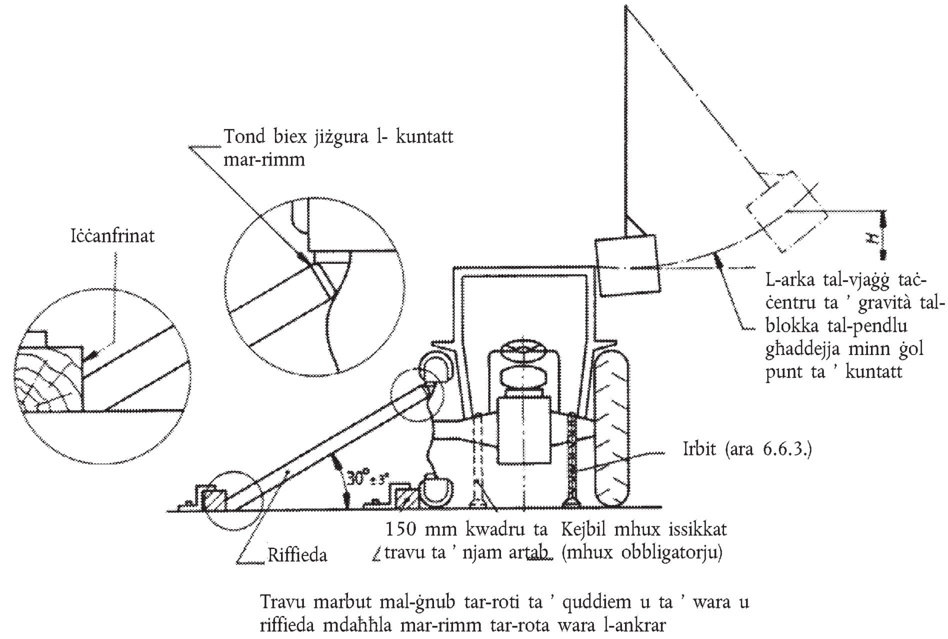

Il-Figura 7.7

Eżempju ta' tagħmir tat-tgħaffiġ tat-trattur

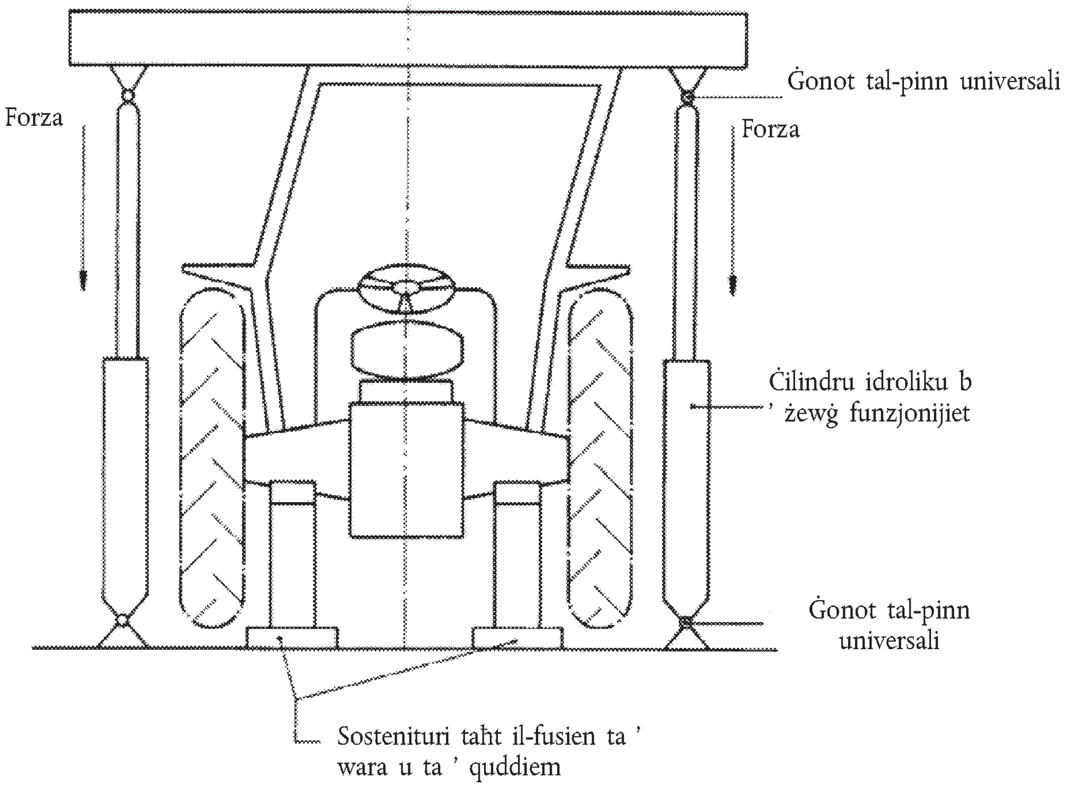

▼M5

Il-Figura 7.8

Eżempju ta' apparat għall-kejl tat-tagħwiġa elastika

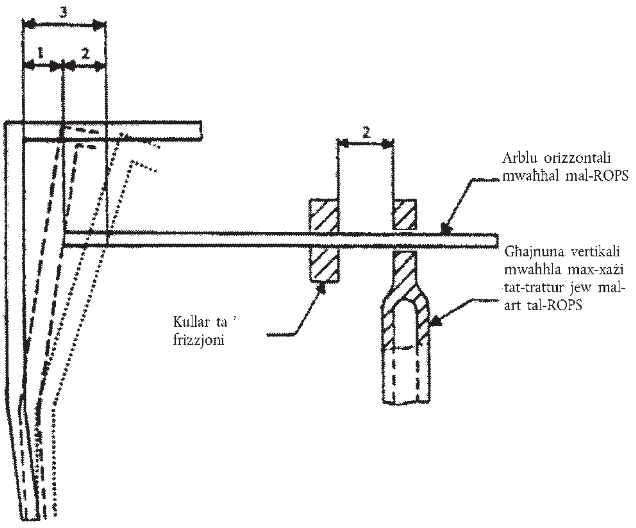

1 — Tagħwiġa permanenti

2 — Tagħwiġa elastika

3 — Tagħwiġa totali (permanenti kif ukoll elastika)

Il-Figura 7.9

Kurva forza / tagħwiġa

Ma hemmx bżonn ta' test ta' tagħbija eċċessiva

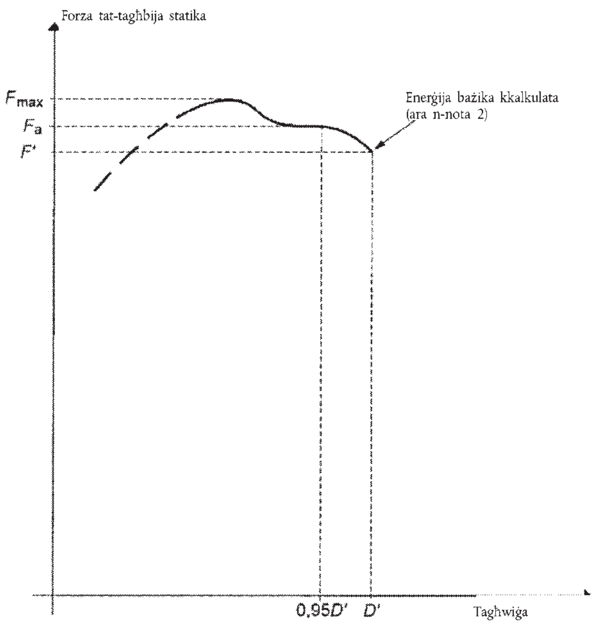

Noti:

1. Sib F_a b'relazzjoni ma' 0,95 D′

2. Ma hemmx bżonn ta' test ta' tagħbija eċċessiva billi $F_a \leq 1{,}03$ F′

▼M5

Il-Figura 7.10

Kurva forza / tagħwiġa

Hemm bżonn ta' test ta' tagħbija eċċessiva

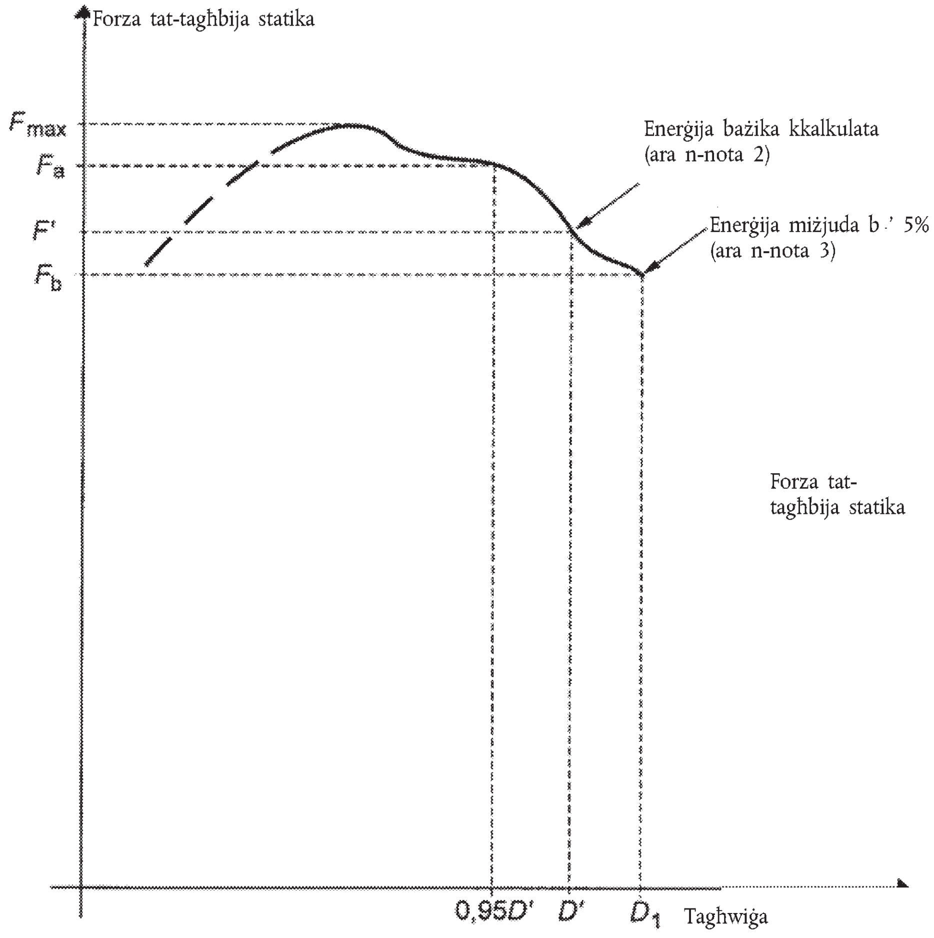

Noti:

1. Sib F_a b'relazzjoni ma' 0,95 D′
2. Hemm bżonn ta' test ta' tagħbija eċċessiva billi $F_a > 1{,}03$ F′
3. Rendiment fit-test ta' tagħbija eċċessiva sodisfaċenti billi $F_b > 0{,}97F'$ u $F_b > 0{,}8F_{max}$.

▼M5

Il-Figura 7.11

Kurva forza / tagħwiġa

It-test ta' tagħbija jrid ikompli

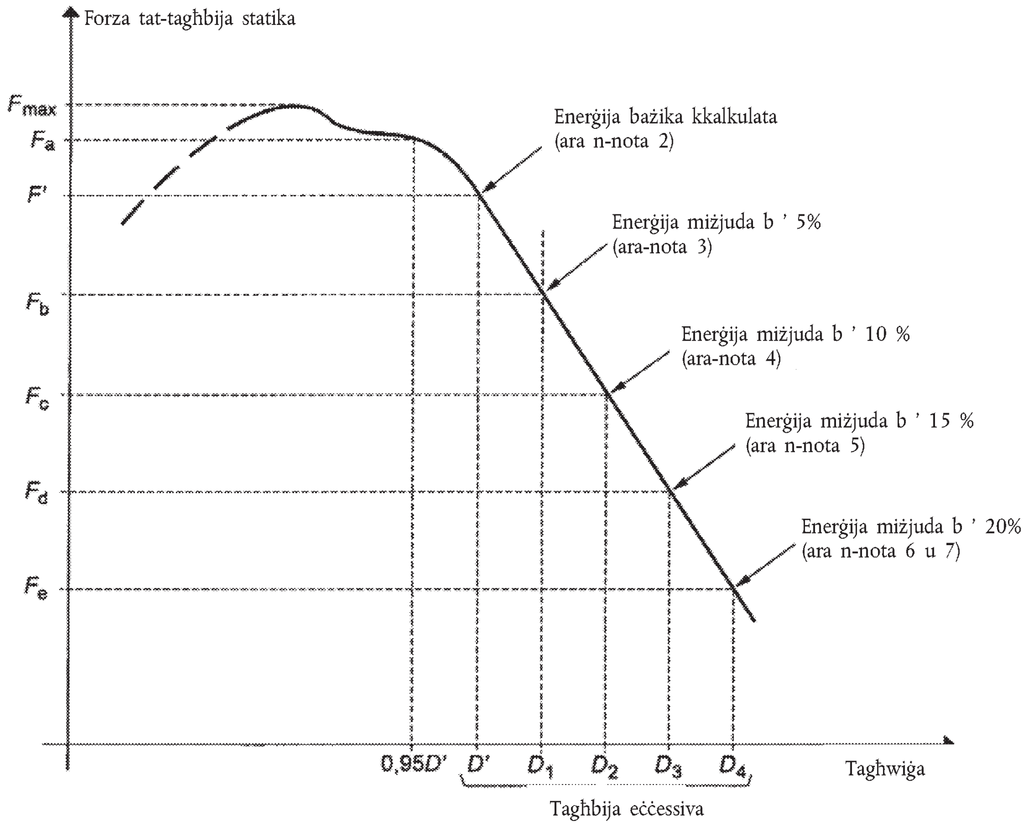

Noti:

1. Sib F_a b'relazzjoni ma' 0,95 D'
2. Hemm bżonn ta' test ta' tagħbija eċċessiva billi $F_a > 1,03$ F'
3. $F_b < 0,97$ F' għalhekk hemm bżonn ta' iktar tagħbija eċċessiva
4. $F_c < 0,97\ F_b$ għalhekk hemm bżonn ta' iktar tagħbija eċċessiva
5. $F_d < 0,97\ F_c$ għalhekk hemm bżonn ta' iktar tagħbija eċċessiva
6. Rendiment fit-test ta' tagħbija eċċessiva sodisfaċenti, jekk $F_e > 0,8\ F_{max}$
7. Nuqqas fi kwalunkwe stadju meta t-tagħbija taqa' taħt iż-0,8 F_{max}.

▼M2

▼B

ANNESS VI

MARKI

Il-marka ta' l-approvazzjoni tat-tip KEE tal-komponent għandha tikkonsisti minn:

▼M2

— rettangolu li jdawwar l-ittra "e" b'tipa żgħira segwita bin-numru li jiddistingwixxi l-Istat Membru li jkun ta l-approvazzjoni tat-tip tal-komponent:

1 għall-Ġermanja, 2 għal Franza, 3 għall-Italja, 4 għall-Olanda, 5 għall-Isvezja, 6 għall-Belġju, ►A2 7 għall-Ungerija, 8 għar-Repubblika Ċeka, ◄ 9 għal Spanja, 11 għar-Renju Unit, 12 għall-Awstrija, 13 għall-Lussemburgu, 17 għall-Finlandja, 18 għad-Danimarka, ►M4 19 għar-Rumanija, ◄ ►A2 20 għall-Polonja, ◄ 21 għall-Portugall, 23 għall-Greċja, 24 għall-Irlanda, ►A2 26 għas-Slovenja, 27 għas-Slovakkja, 29 għall-Estonja, 32 għal-Latvja, ►M4 34 għall-Bulgarija, ◄ 36 għal-Litwanja, CY għal Ċipru, MT għal Malta, ◄

▼B

— in-numru ta' l-approvazzjoni tat-tip KEE tal-komponent li jikkorrespondi man-numru taċ-ċertifikat, tal-appovazzjoni tat-tip KEE tal-komponent, kif maħruġ f'dak li jirrigwardja s-saħħa tat-tip tal-istruttura tal-protezzjoni u l-immuntar tagħha mat-trattur imqiegħda taħt jew fil-viċinanza tar-rettangolu,

— l-ittri V jew SV, jiddependi minn jekk test dinamiku (V) jew statiku (SV) kienu mwettqa, segwita bin-numru 1, li tindika li din l-istruttura tal-protezzjoni hija fil-qofol tat-tifsira ta' din id-Direttiva.

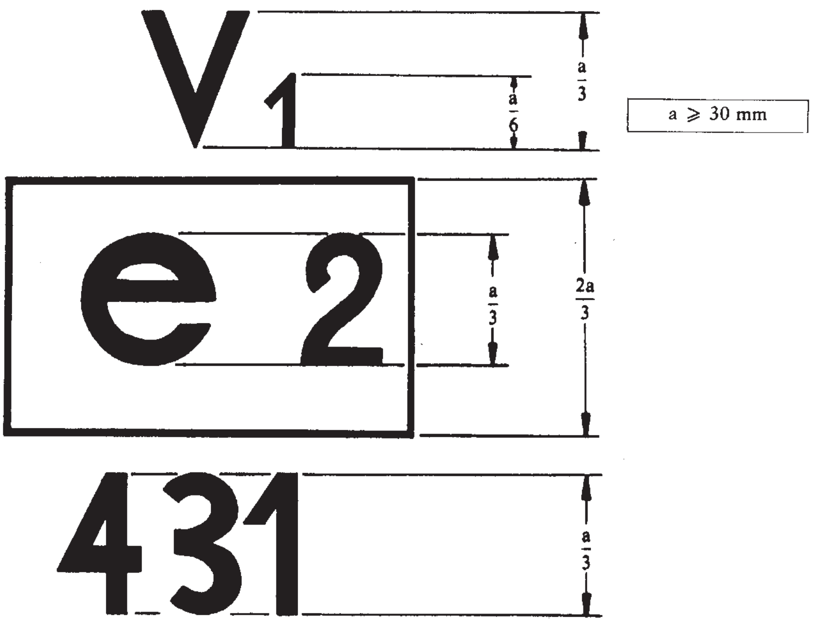

Eżempju tal-marka ta' l-approvazzjoni tat-tip KEE ta' komponent

L-istruttura tal-protezzjoni li jkollha l-marka ta' l-approvazzjoni tat-tip KEE ta' komponent mhurija hawn fuq hija tip ta' struttura ta' *roll-bar*, qafas jew kabina immuntata fuq wara li tkun ġiet soġġetta għal test dinamiku, hija ntiża għal-trattur ta' spessur dejjaq (VI) u li għaliha l-approvazzjoni tat-tip KEE ta' komponent kienet mogħtija fi Franza (e2) taħt in-numru 431.

▼B

ANNESS VII

KAMPJUN TAĊ-ĊERTIFIKAT GĦALL-APPROVAZZJONI TAT-TIP KEE TAL-KOMPONENTI

isem ta' l-awtorità competenti

Notifika li tikkonċerna l-għoti, iċ-ċaħda, it-tneħħija jew l-estenzjoni ta' l-approvazzjoni tat-tip KEE ta' komponent f'dak li jirrigwardja s-saħħa ta' struttura tal-protezzjoni (*rollbar,* qafas jew kabina mmuntati fuq wara) u dwar is-saħħa tat-twaħħil tagħha mat-tactor

Approvazzjoni tat-tip KEE ta' komponent, Nru: ....

.... estenzjoni (1)

1. *Trademark* jew il-makra u t-tip ta' l-istruttura tal-protezzjoni: ....

....

2. L-isem u l-indirizz tal-manifattur tal-istruttura tal-protezzjoni: ....

....

3. Jekk applikabbli, l-isem u l-indirizz tar-rappreżentant awtorizzat tal-manifattur ta' l-istruttura tal-protezzjoni: ..

....

4. It-*trade-mark* jew l-isem, it-tip u d-deskrizzjoni kummerċjali ta' trattur li għalih l-istruttura tal-protezzjoni hija ntiża: ....

....

5. Estenzjoni ta' l-approvazzjoni tat-tip KEE ta' komponent għal tratturi ta' dawn it-tip(i) u. Meta xieraq, id-deskrizzjonijiet kummerċjali: ....

....

....

5.1. Il-massa tat-trattur mingħajr saborra, hekk kif definit fil 1.4. ta' l-Anness II, jeċċedi/ma jeċċedix (2) il-massa tar-referenza użata fit-test b'aktar minn 5%.

5.2. Il-metodu tat-twaħħil u l-punti tat-twaħħil huma/mhumiex (2) identiċi.

5.3. Il-komponenti kollha li aktarx li jservu bħala sostenn għall-istruttura tal-protezzjoni huma/mhumiex (2) identiċi.

6. Ippreżentati għall-approvazzjoni tat-tip KEE ta' komponent, Nru: ....

7. Stazzjon tat-test: ....

8. Id-data u n-numru tar-rapport tal-istazzjon tat-test: ....

9. It-data ta' l-għoti/iċ-ċaħda/it-tneħħija ta' l-approvazzjoni tat-tip KEE ta' komponent (2): ....

10. It-data ta' l-għoti/iċ-ċaħda/it-tneħħija ta' l-approvazzjoni tat-tip KEE ta' komponent (2): ....

11. Post: ....

12. Data: ....

13. Id-dokumenti li ġejjin, li jġorru n-numru ta' l-approvazzjoni tat-tip ta' komponent kif murija hawn fuq, huma annessi ma dan iċ-ċertifikat (e.g. ir-rapport tal-istazzjon tat-test). Dawn id-dokumenti għandhom jintgħatu lill-awtoritajiet kompetenti tal-Istati Membri l-oħra jekk hekk dawn jitolbu. ....

14. Rimarki, jekk ikun hemm: ....

15. Firma: ....

---

(1) Jekk applikabbli, iddikjara jekk din hiex l-ewwel, etc., estenzjoni ta' l-approvazzjoni oriġinali tat-tip KEE ta' komponent.

(2) Ħassar fejn ma japplikax.

▼B

ANNESS VIII

KONDIZZJONIJIET GĦALL-APPROVAZZJONI TAT-TIP KEE

1. L-applikazzjoni ta' l-approvazzjoni tat-tip KEE ta' trattur, fir-rigward tas-saħħa tal-istruttura tal-protezzjoni u tas-saħħa tall-immuntar tagħha mat-trattur għandha tiġi ppreżentata mill-manifattur tat-trattur jew mir-rappreżentant awtorizzat tiegħu.

2. Trattur rapreżentattiv tat-tip ta' trattur li għandu jkun approvat, li fuqu l-istruttura tal-protezzjoni u t-twaħħil tagħha, approvati kif xieraq, u mmuntati, għandu jkun ippreżentat lis-servizzi tekniċi responsabbli biex iwettqu t-testijiet tal-approvazzjoni tat-tip.

3. Is-servizz tekniku responsabbli sabiex iwettaq it-testijiet ta' l-approvazzjoni tat-tip għandu jivverifika jekk it-tip approvat tal-istruttura tal-protezzjoni hiex intiża sabiex tkun immuntata fuq tip ta' trattur li fuqu l-approvazzjoni tat-tip hija mitluba. Partikolarment, għandu jaċċerta jekk l-immuntar tal-komponent tat-tip approvat ikunx ġie mogħti.

4. Il-possessur ta' l-approvazzjoni tat-tip KEE tal-komponenti jista' jitlob għall-estensjoni tagħha għal tipi oħra ta' strutturi ta' protezzjoni.

5. L-awtoritajiet kompetenti għandhom jagħtu dik l-extension bil-kondizzjonijiet li ġejjin:

5.1. It-tip il-ġdid tal-istruttura tal-protezzjoni u l-immuntar tagħha mat-trattur jridu li jkunu irċevew l-approvazzjoni tat-tip KEE tal-komponenti.

5.2. Tip ġdid ta' struttura ta' protezzjoni għandu jkun iddisinjat biex ikun immuntat fuq it-tip ta' trattur li għalih l-estenzjoni ta' l-approvazzjoni tat-tip KEE tkun mitluba.

5.3. It-twaħħil tal-istruttura tal-protezzjoni mat-trattur għandu jkun jaqbel ma dik ittestjata meta l-approvazzjoni tat-tip KEE tal-kompoentni kien ingħata.

6. Ċertifikat, li l-kapjun tiegħu jidher fl-Anness IX, għandu jkun mehmuż maċ-ċertifikat ta' l-approvazzjoni tat-tip KEE għal kull approvazzjoni tat-tip jew l-estensjoni ta' l-approvazzjoni tat-tip li tkun ingħatat jew li ġiet miċħuda.

7. Jekk l-applikazzjonu ta' l-approvazzjoni tat-tip KEE għal tip ta' trattur hija introdotta fl-istess ħin mat-talba għall-approvazzjoni tat-tip KEE tal-komponenti għal tip ta' struttura tal-protezzjoni li hija intiża biex tkun immuntata fuq tip ta' trattur li għalih l-approvazzjoni tat-tip hija mitluba, il-verifiki stabbiliti fi 2 u 3 ma humiex applikabbli.

▼B

ANNESS IX

KAMPJUN

isem ta' l-awtorità competenti

ANNESS GĦAĊ-ĊERTIFIKAT TA' L-APPROVAZZJONI TAT-TIP KEE GĦAL TIP TA' TRATTUR F'DAK LI JIRIGWARDJA S-SAĦĦA TAL-ISTRUTTURI TAL-PROTEZZJONI (ROLLBAR, QAFAS JEW KABINA IMMUNTATI FUQ WARA) U S-SAĦĦA TAL-IMMUNTAR TAGĦHOM MAT-TRATTUR

(L-Artikoli 4 (2) u 10 tad-Direttiva tal-Kunsill 74/150/KEE tal-4 ta' Marzu 1974 dwar l-approssimazzjoni tal-liġijiet tal-Istati Membri li jirigwardjaw l-approvazzjoni tat-tip ta' tratturi bir-roti wżati fl-agrikoltura u fil-forestrija)

Nru ta' l-approvazzjoni tat-tip KEE: ....

.... estenzjoni ([1])

1. It-*Trade-mark* jew il-marka tat-trattur: ....
2. Tip u deskrizzjoni kummerċjali tat-trattur: ....
3. L-isem u l-indirizz tal-manifattur tat-trattur: ....
   ....
4. Jekk applikabbli, l-isem u l-indirizz tar-rappreżentant awtorizzat tal-manifattur: ....
   ....
5. *Trademark* jew il-marka u t-tip tal-istruttura tal-protezzjoni: ....
   ....
6. Estenzjoni ta' l-approvazzjoni tat-tip KEE tat-tip(i) li ġejjin ta' strutturi tal-protezzjoni: ....
   ....
7. It-trattur ippreżentat għall-approvazzjoni tat-tip KEE nhar il-: ....
8. Servizz tekniku responsabli għal kontroll dwar il-konformità ta' l-approvazzjoni tat-tip KEE: ....
   ....
9. Id-data tar-rapport maħruġ minn dak is-servizz: ....
10. In-numru tar-rapport maħruġ minn dak is-servizz: ....
11. L-approvazzjoni tat-tip KEE f'dak li jirrigwardja s-saħħa tal-istrutturi tal-protezzjoni u s-saħħa tal-immuntar tagħhom mat-trattur kienet ġiet mogħtija/miċħuda ([2]).
12. L-estenzjoni ta' l-approvazzjoni tat-tip KEE f'dak li jirrigwardja s-saħħa tal-istrutturi tal-protezzjoni u s-saħħa tal-immuntar tagħhom mat-trattur kienet ġiet mogħtija/miċħuda ([2]).
13. Post: ....
14. Data: ....
15. Firma: ....

([1]) Jekk applikabbli, iddikjara jekk din hiex l-ewwel, etc., estenzjoni ta' l-approvazzjoni oriġinali tat-tip KEE.
([2]) Ħassar fejn ma japplikax