Dan id-dokument ġie magħmul bil-ħsieb li jintuża bħala għodda ta' dokumentazzjoni u l-istituzzjonijiet ma jassumu l-ebda responsabbiltà għall-kontenut tiegħu

►B

ID-DIRETTIVA TAL-KUNSILL

ta' l-24 ta' Ġunju 1980

dwar l-approssimazzjoni tal-liġijiet ta' l-Istati Membri li jirrigwardjaw l-ispazju għall-manuvrar, l-aċċess għall-pożizzjoni tas-sewqan u l-bibien u t-twieqi ta' tratturi bir-roti għall-agrikoltura jew għall-foresterija

(80/720/KEE)

(ĠU L 194, 28.7.1980, p. 1)

Emendata minn:

		Ġurnal Uffiċjali		
		Nru	Paġna	Data
►M1	Id-Direttiva tal-Kunsill tas-17 ta' Diċembru 1982	L 378	45	31.12.1982
►M2	Id-Direttiva tal-Kummissjoni 88/414/KEE tat-22 ta' Ġunju 1988	L 200	34	26.7.1988
►M3	Id-Direttiva 97/54/KE tal-Parlament Ewropew u tal-Kunsill tat-23 ta' Settembru 1997	L 277	24	10.10.1997
►M4	Direttiva tal-Kummissjoni 2010/22/UE tal-15 ta' Marzu 2010	L 91	1	10.4.2010
►M5	Direttiva tal-Kummissjoni 2010/62/UE tat-8 ta' Settembru 2010	L 238	7	9.9.2010

▼B

ID-DIRETTIVA TAL-KUNSILL

ta' l-24 ta' Ġunju 1980

dwar l-approssimazzjoni tal-liġijiet ta' l-Istati Membri li jirrigwardjaw l-ispazju għall-manuvrar, l-aċċess għall-pożizzjoni tas-sewqan u l-bibien u t-twieqi ta' tratturi bir-roti għall-agrikoltura jew għall-foresterija

(80/720/KEE)

IL-KUNSILL TAL-KOMUNITAJIET EWROPEJ

Wara li kkunsidra t-Trattat li jistabbilixxi l-Komunità Ekonomika Ewropea, u b'mod partikolari l-Artikolu 100 tiegħu

Wara li kkunsidra l-proposta tal-Kummissjoni ([1]),

Wara li kkunsidra l-opinjoni tal-Parlament Ewropew ([2]),

Wara li kkunsidra l-opinjoni tal-Kumitàt Ekonomiku u Soċjali ([3]),

Billi l-ħtiġiet tekniċi li t-tratturi għandhom jissodisfaw permezz tal-liġijiet nazzjonali jirigwardjaw, inter alia, ma' l-ispazju għall-manuvrar, l-aċċess għall-pożizzjoni tas-sewqan (mezz ta' dħul u ta' ħruġ) u l-bibien u t-twieqi;

Billi, dawn il-ħtiġiet ivarjaw minn Stat Membru għall-ieħor; billi, għalhekk, huwa meħtieġ li l-Istati Membri kollha jadottaw l-istess kondizzjonijiet, jew bħala żieda ma jew minflok ir-regoli eżistenti tagħhom, sabiex partikolarment jippermettu l-proċedura ta' l-approvazzjoni tat-tip KEE li kienet is-suġġett tad-Direttiva tal-Kunsill 74/150/KEE ta' l-4 ta' Marzu 1974 dwarl-approssimazzjoni tal-liġijiet ta' l-Istati Membri f'dak li għandu x'jaqsam mal-approvazzjoni tat-tip ta' tratturi ([4]) bir-roti, għall-agrikoltura jew għall-foresterija, kif emendata bid-Direttiva 79/694/KEE ([5]), li tkunu ntrodotti fil-każ ta' kull tip ta' trattur,

ADOTTA DIN ID-DIRETTIVA:

▼M5

Artikolu 1

1. Għall-fini ta' din id-Direttiva, "trattur" tfisser trattur kif iddefinit fl-Artikolu 2(j) tad-Direttiva 2003/37/KE tal-Parlament Ewropew u tal-Kunsill ([6]).

Għall-fini ta' din id-Direttiva, il-kategoriji ta' tratturi li japplikaw huma dawk iddefiniti fl-Anness II tad-Direttiva 2003/37/KE.

2. Din id-Direttiva għandha tapplika għall-kategoriji ta' tratturi T1, T2, T3 u T4 kif iddefiniti fl-Anness II tad-Direttiva 2003/37/KE.

Din id-Direttiva ma għandhiex tapplika għal tratturi tal-kategorija T4.3 fejn il-punt tal-indiċi tas-sit tas-sewwieq, kif misjub fl-Anness II tad-Direttiva 2009/144/KE tal-Parlament Ewropew u tal-Kunsill ([7]) huwa aktar minn 100 mm mill-wiċċ lonġitudinali medjan tat-trattur.

([1]) ĠU C 25, tad-29.1.1979, p. 30.
([2]) ĠU C 127. tal-21.5.1979, p.80.
([3]) ĠU C 227, ta' l-10.9.1979, p.34
([4]) ĠU L 84, tat-28.3.1974, p. 10.
([5]) ĠU L 205, tat-13.8.1979, p. 17.
([6]) ĠU L 171, 9.7.2003, p. 1.
([7]) ĠU L 27, 30.1.2010, p 33.

▼B

L-Artikolu 2

L-ebda Stat Membru ma jista' jiċħad l-approvazzjoni tat-tip KEE jew approvazzjoni tat-tip nazzjonali ta' trattur jew jiċħad jew jipprojbixxi l-bejgħ, ir-reġistrazzjoni, id-dħul fis-servizz jew l-użu ta' trattur fuq raġunijiet relatati ma':

— l-ispazju għall-manuvrar,

— l-aċċess għall-pożizzjoni tas-sewqan (mezz ta' dħul u ħruġ),

— il-bibien u t-twieqi,

meta dawn ikunu konformi mal-kondizzjonijiet ta' l-Anness I.

L-Artikolu 3

L-emendi li jkunu meħtieġa għall-addattazzjoni tal-ħtiġiet ta' l-Anness I għall-progress tekniku għandhom ikunu adottati skond il-proċedura stabbilita fl-Artikolu 13 tad-Direttiva 74/150/KEE.

L-Artikolu 4

1. L-Istati Membri għandhom idaħħlu fis-seħħ id-dispożizzjonijiet meħtieġa sabiex ikunu konformi ma' din id-Direttiva fi żmien 18-il xahar tan-notifika tagħha u għandhom jinfurmaw minnufih b'dan lill-Kummissjoni.

2. L-Istati Membri għandhom jassiguraw li t-test tad-dispożizzjonijiet prinċipali tal-liġi nazzjonali li huma jadottaw fil-qasam kopert b'din id-Direttiva ikunu kkomunikati lill-Kummissjoni.

L-Artikolu 5

Din id-Direttiva hija indirizzata lill-Istati Membri.

▼B

L-ANNESS I

I. **Spazju għall-manuvrar**

I.1. “Spazju għall-manuvrar” ifisser il-volum minimu ta’ spazju bejn kull parti mwaħħla ta’ l-istruttura li huwa disponibbli għas-sewwieq tat-trattur biex dan ikun jista’ jħaddem it-trattur mis-sedili tiegħu b’kull mod meħtieġ b’sigurtà kompleta.

“Punt ta’ referenza tas-sedili” ifisser il-punt ta’ referenza ddeterminat bil-metodu deskritt fl-Appendiċi 1.

“Pjan ta’ referenza” jfisser il-pjan parallel mal-pjan lonġitudinali medjan tat-trattur li jgħaddi minn ġol-punt ta’ referenza tas-sedili.

▼M5

I.2. Għat-tratturi kollha għajr għal tratturi dojoq li għandhom ċinga wiesgħa ≤ 1 150 mm u tratturi li huma fil-kategorija T4.3, il-wisa' tal-ispazju operattiv għandha tkun tal-anqas 900 mm, minn 400 sa 900 mm 'il fuq mill-punt ta' referenza u fuq tul ta' 450 mm il quddiem minn dan il-punt (ara l-Figuri 1 u 3).

Għal tratturi tal-kategorija T4.3, l-ispazju operattiv irid ikollu, fuq iż-żona li testendi għal 450 mm quddiem il-punt ta' referenza, għoli ta' 400 mm 'il fuq mill-punt ta' referenza, wisa' totali ta' mill-inqas 700 mm, u fuq għoli ta' 900 mm 'il fuq mill-punt ta' referenza, wisa' totali ta' mill-inqas 600 mm.

▼B

I.3. Il-partijiet u l-aċċessorji tal-vettura ma għandhomx ifixklu lis-sewwieq meta dan ikun qed isuq it-trattur.

I.4. Għall-posizzjonijiet kollha tal-kolonna ta’ l-*isteering* u tar-rota ta’ l-*isteering*, ►M2 bl-eċċezzjoni ta’ dawk intiżi biss għad-dħul u l-ħruġ ◄ l-ispazju bejn il-bażi tar-rota ta’ l-*isteering* u l-partijiet imwaħħla tat-trattur għandu ikun ta’ l-anqas 50mm; fid-direzzjonijiet l-oħra kollha dan l-ispazju ħieles għandu ikun ta’ l-anqas 80 mm mix-xifer tar-rota ta’ l-*isteering*, kif imkejjel min-naħa ta’ barra taż-żona okkupata mir-rota ta’ l-*isteering* (ara l-Figura 2).

I.5. Il-ħajt ta’ wara tal-kabina minn 300 sa 900 mm ‘l fuq mill-punt ta’ referenza tas-sedili għandu jkun ta’ minimu ta’ 150 mm wara pjan vertikali li jkun perpendikulari mal-pjan ta’ referenza u li jgħaddi mill-punt ta’ referenza (ara l-Figuri 2 u 3).

Dan il-ħajt għandu ikollu wisa’ ta’ l-anqas 300 mm fuq kull naħa tal-pjan ta’ referenza tas-sedili (ara l-Figura 3).

I.6. Il-kontrolli manwali għandhom ikunu mqiegħda f’relazzjoni ta’ wieħed ma’ l-ieħor u mal-partijiet l-oħra tat-trattur sabiex, waqt li dawn jitħaddmu, ma jkun hemm l-ebda periklu li xi ħadd iweġġa’ jdejh.

Meta s-saħħa meħtieġa biex jitħaddem kontroll teċċedi l-150N, spazju ħieles ta’ 50 mm ikun ikkunsidrat bħala adegwat u meta s-saħħa tkun bejn 80 N u 150 N, ikun biżżejjed spazju ħieles ta’ 25 mm. Kwalunkwe spazju ħieles għandu jkun aċċettat b’relazzjoni mal-kontrolli meta s-saħħa ta’ l-operat meħtieġa tkun inqas minn 80 N (ara l-Figura 3).

Huma aċċettabbli postijiet alternattivi għall-kontrolli li jiksbu l-istess *standards* sodisfaċenti ta’ sigurtà,.

I.7. L-ebda punt fuq is-saqaf ►M2 riġidu ◄ma għandu ikun anqas minn 1 050 mm mill-punt ta’ referenza tas-sedili f’sezzjoni li qiegħda ‘l quddiem minn pjan vertikali, li jgħaddi mill-punt ta’ referenza u li huwa perpendikulari mal-pjan ta’ referenza (ara l-Figura 2). ►M2 L-ikkuxxinar jista’ jestendi ‘l isfel sa 1 000 mm ‘l fuq mill-punt ta’ referenza tas-seat. ◄

▼M2

I.8. Ir-raġġ tal-kurvatura tas-superfiċje bejn il-panew ta' wara tal-kabina u s-saqaf tal-kabina jista' jestendi sa massimu ta' 150 mm.

▼B

II. **L-aċċess għall-pożizzjoni tas-sewqan (mezz ta' dħul u ta' ħruġ)**

II.1. Għandu jkun possibbli li jsir użu mill-mezz tad-dħul u l-ħruġ mingħajr periklu. Il-plattini tar-rota, l-għotien tal-metall tar-rota jew ir-rimmijiet tar-roti, mhumiex aċċettabbli bħala turġien jew skaluni.

II.2. Il-punti ta' l-aċċess għall-pożizzjoni tas-sewqan u għas-sedili tal-passiġġier ma għandux ikollhom xi partijiet li jistgħu jkunu l-kawża li joħolqu korriment. Meta jkun preżenti xi ngombru, bħal ma hija l-pedala tal-klaċċ, għandu jkun ipprovdut tarġa jew oġġett għas-serħan tas-saqajn sabiex ikun iggarantit l-aċċess tal-pożizzjoni tas-sewqan tkun mingħajr periklu.

II.3. It-turġien, id-daħliet għas-saqajn u l-iskaluni għandhom ikollhom id-dimensjonijiet li ġejjin:

fond ta' l-ispazju:	minimu ta' 150 mm,
wisa' ta' l-ispazju:	minimu ta' 250 mm, (Valuri anqas minn dan il-wisa' minima huma awtorizzati biss meta dan ikun iġġustifikat bħala neċessarju għal raġunijiet tekniċi. Meta dan ikun il-każ, l-għan għandu jkun li jinkiseb l-aktar wisa' ta' spazju ħieles possibbli. B'dankollu, dan ma għandux ikun anqas minn 150 mm.)
għoli ta' spazju:	minimu ta' 120 mm,
distanza ta' bejn is-superfiċje ta' żewġ turġien:	massimu ta' 300 mm (ara l-Figura 4).

II.4. It-tarġa jew l-iskaluna ta' fuq għandha tkun faċilment identifikabbli u aċċessibbli għal persuna li tkun ser toħroġ mill-vettura. Id-distanza vertikali ta' bejn turġien jew l-iskaluni suċċessivi għandha tkun kemm jista' jkun ugwali.

II.5. Għandhom jiġu pprovduti mankijiet adattati għall-mezzi kollha ta' dħul u ta' ħruġ.

II.6. Il-post l-aktar baxx ta' fejn wieħed ipoġġi sieqũ ma għandux ikun aktar minn 550 mm 'l fuq mill-art meta t-trattur ikun mgħammar bl-akbar daqs ta' karrijiet irrikmandati mill-fabbrikant (ara l-Figura 4). It-turġien jew l-iskaluni għandhom jkunu ddisinjati u mibnija b'tali mod li s-saqajn ma jiżolqux minn fuqhom.

III. **Bibien, twieqi u ħruġ ta' emerġenza**

III.1 L-apparati li jħaddmu l-bibien u t-twieqi għandhom jkunu ddisinnjati u mwaħħla b'tali mod li la jkunu ta' periklu għas-sewwieq u l-anqas ifixkluh waqt li jkun qiegħed isuq.

III.2. L-angolu tal-ftuħ tal-bieb għandu jippermetti li wieħed jidħol u joħroġ mingħajr periklu.

III.3. It-twieqi għall-ventilazzjoni ►M2 jekk ikun hemm ◄ għandhom jkunu jistgħu jiġu aġġustati faċilment.

▼M4

————

▼B

III.5. Kabini li jkollhom żewġ bibien għandu ikollhom wieħed żejjed li jservi ta' ħruġ fil-każ ta' emerġenza.

Kabini li jkollhom bieb wieħed għandu ikollhom żewġ ħruġijiet żejda li jservu ta' ħruġ fil-każ ta' emerġenza.

▼B

Kull wieħed mit-tliet ħruġijiet għandhom jkunu fuq ħajt differenti tal-kabina (it-terminu 'ħajt' jista' jinkludi s-saqaf). Il-'*windscreens*', it-twieqi tal-ġenb, ta' wara u tas-saqaf jistgħu jitqiesu bħala ħruġijiet fil-każ ta' emerġenza jekk ikun jeżisti provvediment biex dawn ►M2 jew biex iċċaqlaqhom ◄ ikunu jistgħu jinfetħu malajr min-naħa ta' ġewwa tal-kabina.

Il-madwar tal-ħruġ ta' emerġenza ma għandux ikun ta' periklu waqt il-ħruġ.

Il-ħruġijiet fil-każ ta' emerġenza għandu ikollhom id-dimensjonijiet minimi meħtieġa biex jiċċirkondaw elissi b'fus minuri ta' 440 mm u b'fus maġġuri ta' 640 mm.

▼M4

Kull tieqa ta' daqs suffiċjenti tista' tiġi allokata bħala ħruġ ta' emerġenza jekk dawn ikunu magħmula minn ħġieġ li jista' jitkisser permezz ta' għodda pprovduta fil-kabina għal dak il-għan. Il-ħġieġ li jissemma fl-Appendiċi 3, 4, 5, 6 u 7 tal-ANNESS III B tad-Direttiva tal-Kunsill 89/173/KEE ([1]) mhuwiex ikkunsidrat li huwa ħġieġ li jista' jitkisser għall-fini ta' din id-Direttiva.

([1]) ĠU L 67, 10.3.1989, p. 1.

▼**M2**

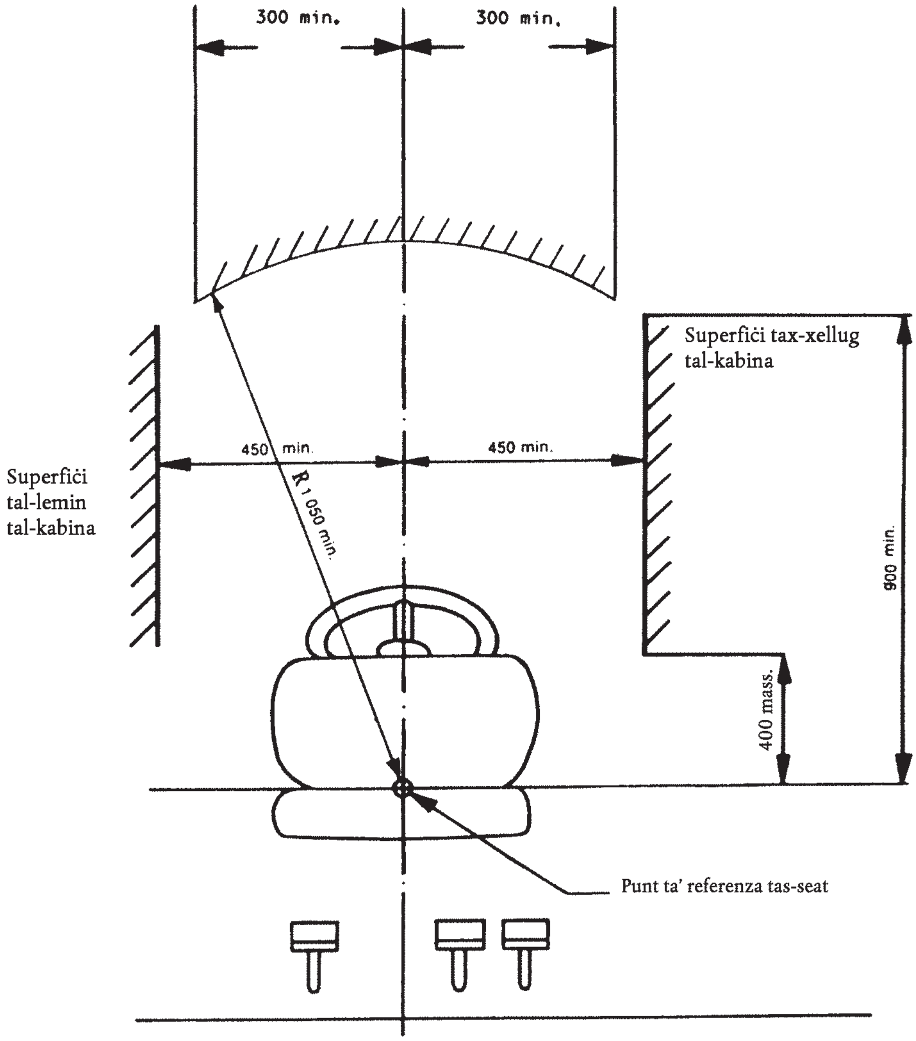

Figura 1

(Dimensjonijiet f'millimetri)

▼M2

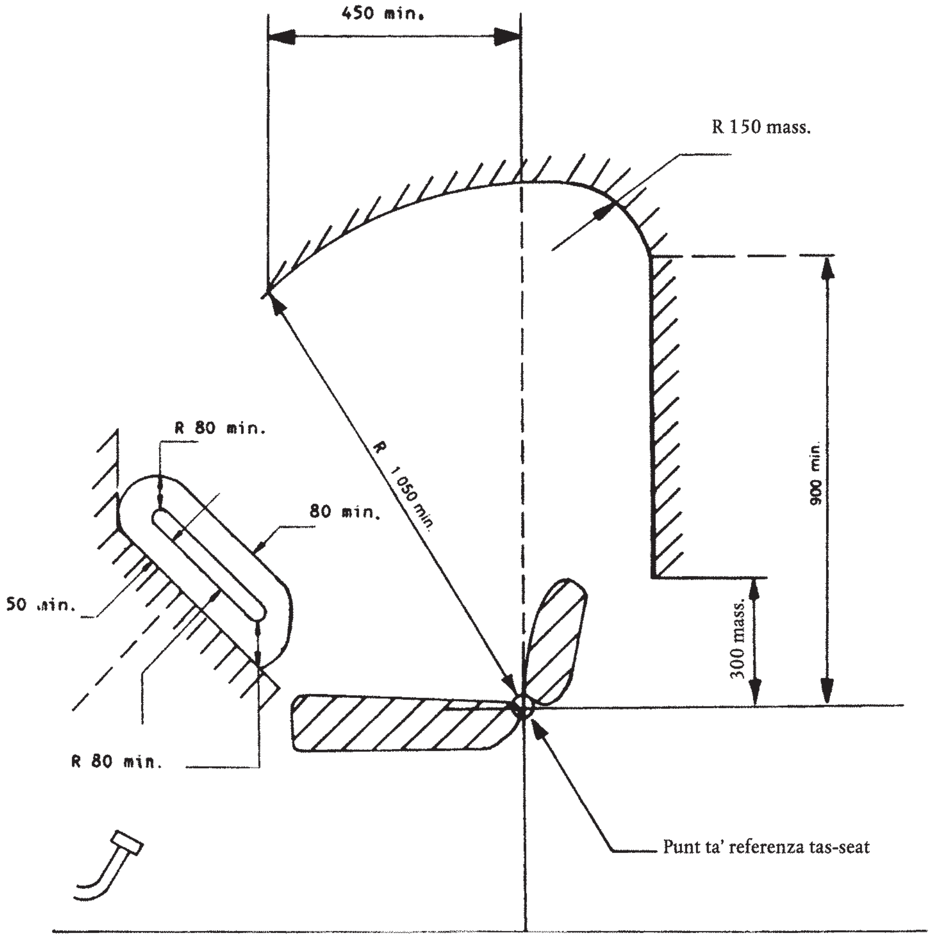

Figura 2

(Dimensjonijiet f'millimetri)

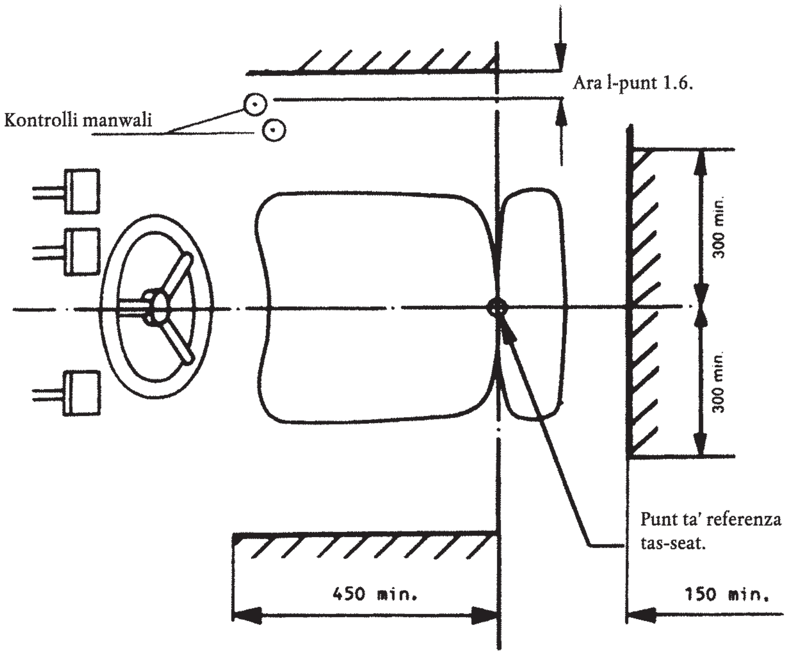

Figura 3

(Dimensjoni f'millimetri)

▼B

(Dimensions in mm)

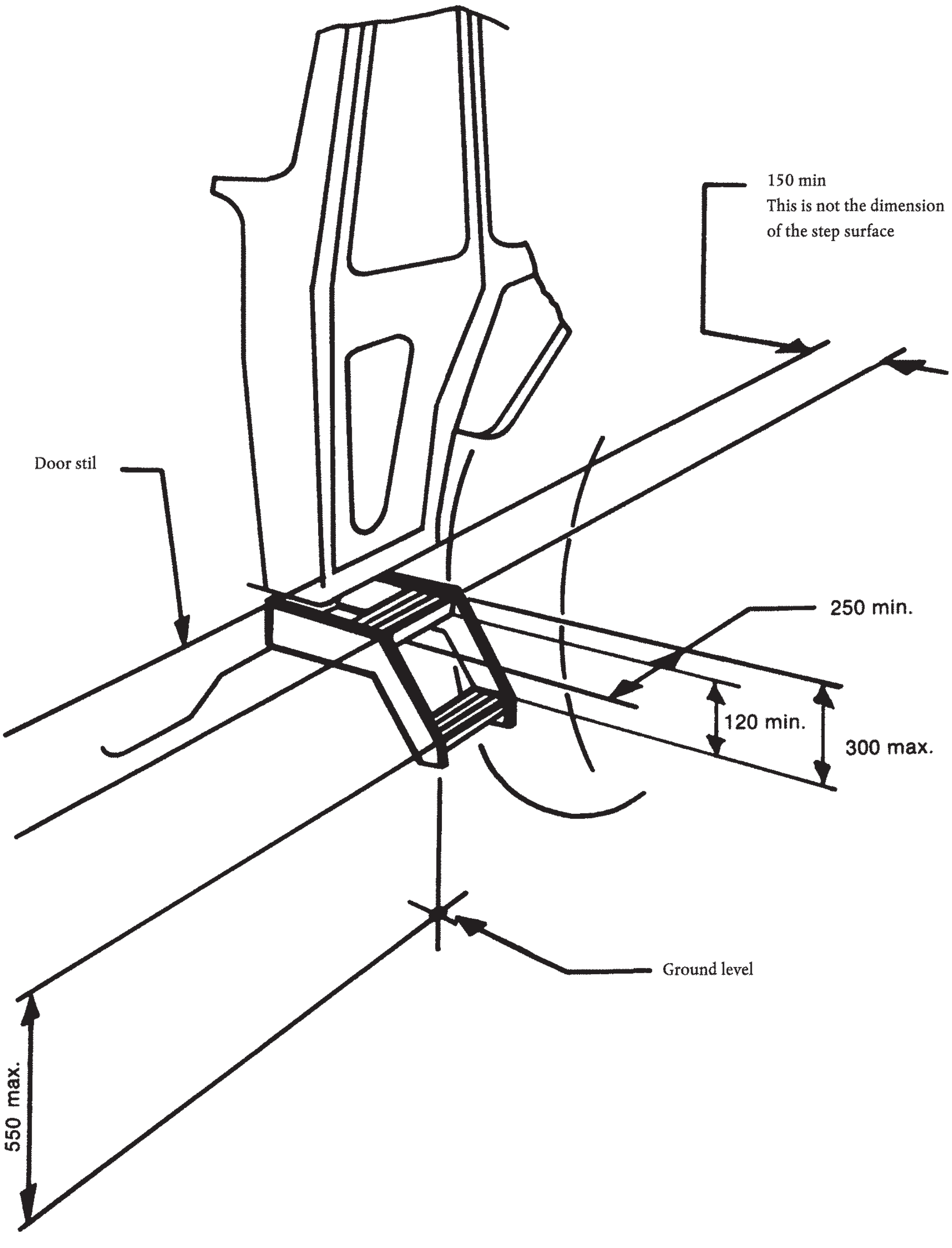

Figura 4

▼B

Appendiċi 1

METODU BIEX IKUN IDDETERMINAT IL-PUNT TA' REFERENZA TAS-SEDILI (S)

1. **Definizzjoni tal-punt ta' referenza (S)**

"Il-punt ta' referenza tas-sedili" ifisser il-punt ta' l-intersezzjoni fil-pjan lonġitudinali medjan tas-sedili bejn il-pjan tanġenzjali fil-bażi tal-parti kkuxxinata użata biex wieħed iserraħ dahru u l-pjan orizzontali. Dan il-pjan orizzontali jaqsam is-superfiċje ta' isfel tas-sedili 150 mm 'l quddiem tal-punt ta' referenza tas-sedili (S).

2. **Il-pożizzjoni tas-sedili**

Is-sedili għandu jitqiegħed fil-pożizzjoni lonġitudinali l-aktar lura u fin-nofs tal-marġini ta' l-aġġustament ta' l-għoli. Is-sedili li jkollhom sistema ta' sospensjoni, kemm jekk din tkun tista' tiġi aġġustata skond il-piż tas-sewwieq jew le, għandhom jitqiegħdu fil-punt tan-nofs taċ-ċaqlieq tas-sospensjoni.

3. **Strument biex ikun iddeterminat il-punt ta' referenza tas-sedili (S)**

L-istrument li jidher fil-Figura 1, jikkonsisti f'bord tal-qiegħ tas-sedili u f'bordijiet użati biex wieħed iserraħ dahru. Il-bord użat biex wieħed iserraħ daru tan-naħa ta' isfel għandu jkun biċ-ċappetti fil-parti ta' l-*'ischium humps'* (A) u tal-ġenbejn (B), fejn iċ-ċappetta (B) tkun tista' tiġi aġġustata skond it-tul.

4. **Metodu ta' kif jiġi ddeterminat il-punt ta' referenza tas-sedili (S)**

Il-punt ta' referenza tas-sedili (S) għandu jinkiseb permezz ta' l-istrument muri fil-Figuri 1 u 2, li jistimula tagħbija ta' l-okkupant uman. L-istrument għandu jitqiegħed fuq is-sedili. Imbagħad għandu jitgħabba b'saħħa ta' 550 N f'punt 50 mm 'l quddiem taċ-ċappetta (A) u żewġ partijiet ta' fejn wieħed iserraħ dahru, għandhom jingħafsu kemm kemm tanġenzjalment kontra l-parti kkuxxinata fejn wieħed iserraħ dahru.

Jekk ma jkunx possibbli li jiġi ddeterminat it-tanġent għal kull parti ta' fejn wieħed iserraħ daru (taħt u 'l fuq mill-parti tal-ġenbejn) għandha tiġi adottata l-proċedura li ġejja:

(a) Meta mhux possibbli li jiġi definit it-tanġent sal-biċċa l-iktar baxxa, il-parti l-iktar baxxa, f'pożizzjoni vertikali, tal-bord użat biex wieħed iserraħ dahru għandha tingħafas kemm kemm kontra l-parti kkuxxinata ta' fejn wieħed iserraħ daru.;

(b) Meta mhux possibbli li jkun definit it-tanġent sal-biċċa l-aktar għolja, jekk il-parti l-aktar baxxa tal-bord użat biex wieħed iserraħ dahru hija vertikali, ċ-ċappetta (B) għandha teħel f'għoli ta' 230 mm 'l fuq mill-punt ta' referenza tas-sedili (S). Iż-żewġ partijiet, f'pożizzjoni vertikali, tal-bord użat biex wieħed iserraħ dahru għandhom jingħafsu kemm kemm b'mod tanġenzjali kontra l-parti kkuxxinata fejn wieħed iserraħ dahru.

▼B

Figure 1

Device for determining the seat reference point (S)

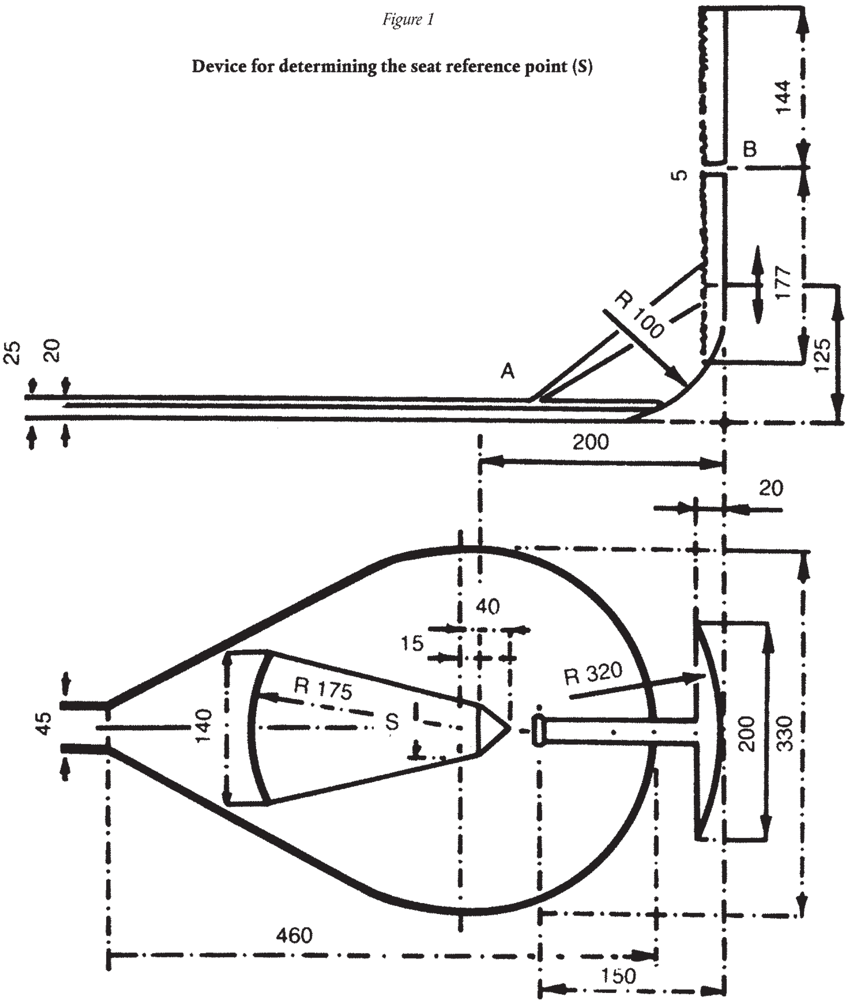

Dimensions in mm

Figure 2

Device in position

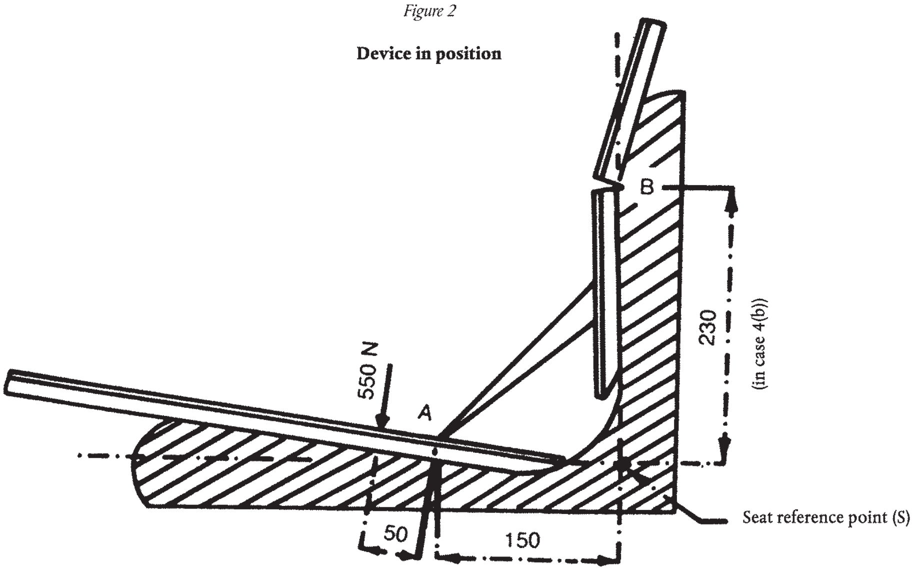

▼B

L-ANNESS II

KAMPJUN

Isem ta' l-amministrazzjoni

L-ANNESS GĦAĊ-ĊERTIFIKAT TA' L-APPROVAZZJONI TAT-TIP KEE GĦAL TIP TA' TRATTUR FIR-RIGWARD TA' L-ISPAZJU GĦALL-MANUVRAR, L-AĊĊESS GĦALL-POSIZZJONI TAS-SEWQAN (MEZZ TA' DĦUL U TA' ĦRUĠ) U BIBIEN U TWIEQI

(L-Artikoli 4(2) u 10 tad-Direttiva tal-Kunsill 74/150/KEE ta' l-4 ta' Marzu 1974 dwar l-approssimazzjoni tal-liġijiet ta' l-Istati Membri li jirrigwardjaw l-approvazzjoni tat-tip KEE ta' tratturi bir-roti, agrikoli jew tal-foresti)

Numru ta' l-approvazzjoni tat-tip KEE ....

1. Komponent(i) jew karatteristika/iċi
   — spazju għall-manuvrar
   — aċċess għall-pożizzjoni tas-sewqan (mezz ta' dħul u ta' ħruġ)
   — bibien u twieqi
2. Id-Ditta tat-trattur jew l-isem kummerċjali tal-fabbrikant ....
3. It-tip u deskrizzjoni kummerċjali tat-trattur ....
4. L-isem u l-indirizz tal-fabbrikant ....
5. Jekk applikabbli, l-isem u l-indirizz tar-rappreżentant awtorizzat tal-fabbrikant ....
   ....
6. Deskrizzjoni tat-komponent(i) u/jew karatteristika/iċi msemmija taħt 1 hawn fuq ....
   ....
7. Data li fiha t-trattur ġie ppreżentat għall-approvazzjoni tat-tip KEE ....
8. Servizz tekniku li jwettaq il-verifiki għall-approvazzjoni tat-tip ....
9. Data tar-rapport maħruġ minn dak is-servizz ....
10. Numru tar-rapport maħruġ minn dak is-servizz ....
11. L-approvazzjoni tat-tip KEE għall-ispazju għall-manuvrar, l-aċċess għall-pożizzjoni tas-sewqan (mezz ta' dħul u ta' ħruġ) u l-bibien u t-twieqi, jekk din tkun ġiet mogħtija/miċħuda (1)
12. Post ....
13. Data ....
14. Firma ....
15. Id-dokumenti li ġejjin, li għandhom in-numru ta' l-approvazzjoni tat-tip KEE indikat hawn fuq, huma annessi maċ-ċertifikat:
   .... disinn li juri l-qisien
   .... dehra jew ritratt imkabbar tal-kabina u/jew il-mezzi ta' dħul u ta' ħruġ
   L-informazzjoni għandha tkun fornuta lill-awtoritàjiet kompetenti ta' l-Istati Membri jekk dawn isaqsu għalihom.
16. Rimarki ....
   ....

(1) Ħassar fejn ma japplikax