ISSN 1977-074X

Il-Ġurnal Uffiċjali tal-Unjoni Ewropea

L 166

Edizzjoni bil-Malti

Leġiżlazzjoni

Volum 56

18 ta' Ġunju 2013

Werrej

II *Atti mhux leġiżlattivi*

DEĊIŻJONIJIET

2013/283/UE:

★ **Deċiżjoni tal-Kummissjoni tal-25 ta' Lulju 2012 dwar l-għajnuna mill-Istat SA.23839 (C 44/2007) ta' Franza favur l-impriża FagorBrandt** *(notifikata bid-dokument C(2012) 5043)* (1) 1

2013/284/UE:

★ **Deċiżjoni tal-Kummissjoni tad-19 ta' Diċembru 2012 dwar l-għajnuna mill-istat SA.20829 (C 26/2010, qabel NN 43/2010 (qabel CP 71/2006)) Is-sistema għall-eżenzjoni mill-ICI għal bini li jintuża minn istituzzjonijiet mhux kummerċjali għal skopijiet speċifiċi li ġiet implimentata mill-Italja** *(notifikata bid-dokument C(2012) 9461)* (1) 24

ATTI ADOTTATI MINN KORPI STABBILITI PERMEZZ TA' FTEHIMIET INTERNAZZJONALI

★ **Ir-Regolament Nru 53 tal-Kummissjoni Ekonomika għall-Ewropa tan-Nazzjonijiet Uniti (NU/KEE) – Dispożizzjonijiet uniformi dwar l-approvazzjoni ta' vetturi tal-kategorija L_3 fir-rigward tal-installazzjoni ta' apparati għat-tidwil u għas-sinjalar bid-dawl** 55

★ **Ir-Regolament Nru 74 tal-Kummissjoni Ekonomika għall-Ewropa tan-Nazzjonijiet Uniti (NU/KEE) – Dispożizzjonijiet uniformi dwar l-approvazzjoni ta' vetturi tal-kategorija L_1 fir-rigward tal-installazzjoni ta' apparati għat-tidwil u għas-sinjalar bid-dawl** 88

Prezz: EUR 7

(1) Test b'relevanza għaż-ŻEE

MT

L-Atti b'titoli b'tipa ċara relatati mal-ġestjoni ta' kuljum ta' affarijiet agrikoli, u li ġeneralment huma validi għal perjodu limitat.

It-titoli tal-atti l-oħra kollha huma stampati b'tipa skura u mmarkati b'asterisk quddiemhom.

II

(Atti mhux leġiżlattivi)

DEĊIŻJONIJIET

DEĊIŻJONI TAL-KUMMISSJONI

tal-25 ta' Lulju 2012

dwar l-għajnuna mill-Istat SA.23839 (C 44/2007) ta' Franza favur l-impriża FagorBrandt

(notifikata bid-dokument C(2012) 5043)

(It-test bil-Franċiż biss huwa awtentiku)

(Test b'relevanza għaż-ŻEE)

(2013/283/UE)

IL-KUMMISSJONI EWROPEA,

wara li kkunsidrat it-Trattat dwar il-Funzjonament tal-Unjoni Ewropea, u b'mod partikolari l-Artikolu 108(2), l-ewwel subparagrafu tiegħu [1],

wara li kkunsidrat il-Ftehim dwar iż-Żona Ekonomika Ewropea, u b'mod partikolari l-Artikolu 62(1)(a) tiegħu,

wara li l-partijiet interessati ġew mistiedna jressqu l-kummenti tagħhom skont dawn l-Artikoli [2], u wara li ġew ikkunsidrati dawn il-kummenti,

Billi:

1. PROĊEDURA

(1) B'ittra ddatata s-6 ta' Awwissu 2007, Franza nnotifikat lill-Kummissjoni b'għajnuna għar-ristrutturar favur il-grupp FagorBrandt.

(2) Permezz ta' ittra ddatata l-10 ta' Ottubru 2007, il-Kummissjoni infurmat lil Franza bid-deċiżjoni tagħha li tiftaħ il-proċedura stabbilita fl-Artikolu 108(2) tat-Trattat dwar il-Funzjonament tal-Unjoni Ewropea (minn hawn 'il quddiem it-"TFUE") fir-rigward ta' din l-għajnuna.

(3) Id-deċiżjoni tal-Kummissjoni li tiftaħ il-proċedura (minn hawn 'il quddiem "id-deċiżjoni tal-ftuħ tal-proċedura") ġiet ippubblikata f'*Il-Ġurnal Uffiċjali tal-Unjoni Ewropea* [3]. Il-Kummissjoni sejħet lill-partijiet interessati biex jippreżentaw l-osservazzjonijiet tagħhom dwar l-għajnuna inkwistjoni.

(4) Il-Kummissjoni rċeviet l-osservazzjonijiet ta' tliet partijiet interessati, li huma żewġ kompetituri u l-benefiċjarju tal-għajnuna. Electrolux issottomettiet xi osservazzjonijiet b'ittra ddatata l-14 ta' Diċembru 2007. Wara laqgħa mas-servizzi tal-Kummissjoni fl-20 ta' Frar 2008, din l-impriża ssottomettiet xi osservazzjonijiet oħra b'ittra ddatata s-26 ta' Frar 2008 u tat-12 ta' Marzu 2008. Kompetitur li jixtieq jibqa' anonimu ssottometta xi osservazzjonijiet b'ittra ddatata s-17 ta' Diċembru 2007 [4]. FagorBrandt issottometta xi osservazzjonijiet b'ittra ddatata s-17 ta' Diċembru 2007. Il-Kummissjoni tat dawn l-osservazzjonijiet lil Franza bl-ittri ddatati l-15 ta' Jannar 2008 u t-13 ta' Marzu 2008 filwaqt li tatha l-possibbiltà li tikkumenta dwarhom u rċeviet il-kummenti tagħha rispettivament b'ittra ddatata l-15 ta' Frar 2008 u b'dokument sottomess waqt il-laqgħa tat-18 ta' Marzu 2008 (ara l-premessa (5)).

[1] B'effett mill-1 ta' Diċembru 2009, l-Artikoli 87 u 88 tat-Trattat tal-KE saru l-Artikoli 107 u 108, rispettivament, tat-Trattat dwar il-Funzjonament tal-Unjoni Ewropea ("TFUE"). Fiż-żewġ każijiet, id-dispożizzjonijiet huma identiċi fis-sustanza. Għall-finijiet ta' din id-Deċiżjoni, ir-referenzi għall-Artikoli 107 u 108 tat-TFUE jinftiehmu, jekk ikun il-każ, bħala referenzi għall-Artikoli 87 u 88 rispettivament tat-Trattat dwar il-KE. It-TFUE daħħal ukoll ċerti modifiki fit-terminoloġija, pereżempju "Komunità" tinbidel b'"Unjoni", "suq komuni" tinbidel b'"suq intern" u "Qorti Ġenerali" tinbidel b'"Qorti". It-terminoloġija użata f'din id-deċiżjoni hija dik tat-TFUE.

[2] ĠU C 275, 16.11.2007, p. 18.

[3] Ara n-nota ta' qiegħ il-paġna nru 2.

[4] Il-parti interessata inkwistjoni kienet talbet għall-estensjoni taż-żmien ta' xahar biex tissottometti kummenti bit-telefon u b'ittra ddatata s-16 ta' Diċembru 2007, u l-Kummissjoni ma opponietx għal dan.

(5) B'ittra ddatata t-13 ta' Novembru 2007, Franza tat l-osservazzjonijiet tagħha lill-Kummissjoni dwar id-deċiżjoni tal-ftuħ tal-proċedura. Fit-18 ta' Marzu 2008, saret laqgħa bejn is-servizzi tal-Kummissjoni, l-awtoritajiet Franċiżi u FagorBrandt. Wara din il-laqgħa, l-awtoritajiet Franċiżi ssottomettew xi informazzjoni b'ittri ddatati l-24 ta' April 2008 u s-7 ta' Mejju 2008. Saret laqgħa oħra bejn l-istess partijiet fit-12 ta' Ġunju 2008. Wara din il-laqgħa, l-awtoritajiet Franċiżi ssottomettew xi informazzjoni b'ittra ddatata d-9 ta' Lulju 2008. Fil-15 ta' Lulju 2008, il-Kummissjoni talbet għal informazzjoni addizzjonali, li ġiet ipprovduta mill-awtoritajiet Franċiżi fis-16 ta' Lulju 2008.

(6) Fil-21 ta' Ottubru 2008, il-Kummissjoni ħadet deċiżjoni pożittiva taħt ċerti kundizzjonijiet dwar l-għajnuna għar-ristrutturar ta' EUR 31 miljun mogħtija lil FagorBrandt ([5]) (minn hawn 'il quddiem "id-deċiżjoni tal-21 ta' Ottubru 2008").

(7) Din id-deċiżjoni ġiet annullata mill-Qorti fl-14 ta' Frar 2012 ([6]) (minn hawn 'il quddiem "is-sentenza tal-Qorti tal-14 ta' Frar 2012") minħabba żewġ żbalji manifesti fl-evalwazzjoni: minn naħa waħda, miżura kompensatorja tqieset bħala mhux valida u, min-naħa l-oħra, kien hemm nuqqas ta' analiżi tal-effett kumulattiv fuq il-kompetizzjoni ta' għajnuna qadima mhux kompatibbli mogħtija mill-awtoritajiet Taljani (minn hawn 'il quddiem imsejħa "l-għajnuna Taljana") li kienet għadha ma ġietx irkuprata, mal-għajnuna approvata.

(8) B'konsegwenza ta' dan, il-Kummissjoni jkollha tieħu deċiżjoni finali ġdida. F'konformità mal-ġurisprudenza tal-Qorti ([7]), il-Kummissjoni ma tistax ma tqisx l-informazzjoni li kellha dak iż-żmien, jiġifieri fil-21 ta' Ottubru 2008 (ara t-Taqsima "6.2.2. Qafas taż-żmien tal-analiżi").

2. DESKRIZZJONI

(9) L-għajnuna inkwistjoni hija għajnuna għar-ristrutturar. L-ammont previst tal-għajnuna huwa ta' EUR 31 miljun. Din l-għotja ġejja mill-Ministeru Franċiż tal-Ekonomija, tal-Finanzi u tax-Xogħol. Il-benefiċjarju tal-għajnuna huwa FagorBrandt S.A., li għandu bosta sussidjarji li fi ħdanhom isiru l-attivitajiet ta' produzzjoni u ta' kummerċjalizzazzjoni.

(10) L-awtoritajiet Franċiżi jindikaw li, bir-riżorsi disponibbli, u fin-nuqqas ta' għajnuna mill-Istat, FagorBrandt S.A. ma jkunx kapaċi jħabbat wiċċu mad-diffikultajiet li jinsab fihom. Skont Franza, l-għotja diretta ta' EUR 31 miljun tippermetti li jitħallsu nofs il-ħlasijiet tar-ristrutturar ([8]).

(11) Il-grupp FagorBrandt (minn hawn 'il quddiem "FagorBrandt") huwa indirettament il-proprjetà tal-kumpanija Fagor Electrodomésticos S. Coop (minn hawn 'il quddiem "Fagor"), kooperattiva taħt il-liġi Spanjola. Il-kapital ta' din il-kumpanija kooperattiva huwa mqassam bejn madwar 3 500 membru (impjegati-assoċjati), u l-ebda wieħed minnhom ma jista' jkun fil-pussess ta' aktar minn 25 % tal-kapital tal-kooperattiva.

(12) Fagor stess hija parti minn grupp ta' kooperattivi bl-isem ta' Mondragón Corporación Cooperativa (minn hawn 'il quddiem "MCC"), li fi ħdanha kull kooperattiva żżomm l-awtonomija ġuridika u finanzjarja tagħha. Fagor tappartjeni għad-diviżjoni "Domestika" tal-grupp settorjali "Industrija" tal-MCC.

(13) FagorBrandt kellha fatturat ta' EUR 903 miljun fl-2007. Hija preżenti fl-oqsma kollha tal-apparat domestiku kbir, u b'hekk ikopri tliet gruppi kbar ta' prodotti: il-ħasil (magni tal-ħasil tal-platti, magni tal-ħasil tal-ħwejjeġ, magni tat-tnixxif tal-ħwejjeġ, magni tal-ħasil u tat-tnixxif tal-ħwejjeġ), it-tkessiħ (friġġijiet, chest freezers u friżers wieqfa) u t-tisjir (fran tradizzjonali, majkrowejvs, kukers, hobs, hoods).

3. RAĠUNIJIET LI WASSLU GĦALL-FTUĦ TAL-PROĊEDURA

(14) Fid-deċiżjoni għall-ftuħ tal-proċedura, il-Kummissjoni esprimiet dubji dwar il-ħames raġunijiet li ġejjin: riskju ta' evażjoni tal-projbizzjoni ta' għoti ta' għajnuna għar-ristrutturar lill-impriżi ġodda; riskju ta' evażjoni tal-obbligu ta' rimborż tal-għajnuna inkompatibbli; dubju dwar ir-ritorn tal-impriża għall-vijabilità fit-tul; insuffiċjenza tal-miżuri kompensatorji; dubju dwar il-limitazzjoni tal-għajnuna għall-minimu meħtieġ, u b'mod partikolari dwar il-kontribuzzjoni tal-benefiċjarju.

3.1. **Riskju ta' evażjoni tal-projbizzjoni ta' għoti ta' għajnuna għar-ristrutturar lill-impriżi ġodda**;

(15) Peress li FagorBrandt twaqqfet f'Jannar 2002, huwa kien, skont il-punt 12 tal-Linji gwida Komunitarji dwar l-għajnuna mill-Istat għas-salvataġġ u r-ristrutturar ta' impriżi f'diffikultà (minn hawn 'il quddiem "il-linji gwida dwar l-għajnuniet għar-ristrutturar") ([9]) impriża ġdida sa Jannar 2005, jiġifieri tliet snin wara li twaqqfet. Dan ifisser li kemm fil-mument meta l-impriża ibbenefikat mill-eżenzjoni fiskali li kienet prevista fl-Artikolu 44f tal-Kodiċi Ġenerali tat-Taxxa (minn hawn 'l quddiem imsejħa "l-għajnuna 44f"), kif ukoll fil-mument meta, f'Diċembru 2003, il-Kummissjoni ddikjarat li din l-għajnuna kienet

([5]) ĠU L 160, 23.9.2009, p. 11.

([6]) Is-Sentenza tal-Qorti tal-14 ta' Frar 2012, Electrolux u Whirlpool Europe vs. Il-Kummissjoni (T-115/09 u T-116/09, għadhom ma ġewx ippubblikati fil-Ġabra)

([7]) Ara s-sentenza tal-Qorti tad-9 ta' Lulju 2008, Alitalia vs Il-Kummissjoni, T-301/01, Ġabra p. II-01753.

([8]) Għal deskrizzjoni tal-pjan ta' ristrutturar ara l-punt 11 u l-punti sussegwenti tad-deċiżjoni ta' ftuħ tal-proċedura.

([9]) ĠU C 244, 1.10.2004, p. 2.

inkompatibbli u ordnat l-irkupru tagħha ([10]), FagorBrandt kienet impriża ġdida. Skont il-punt 12 tal-linji gwida dwar l-għajnuniet għar-ristrutturar, ma kinitx eliġibbli għal għajnuna għar-ristrutturar. Għaldaqstant, il-fatt li meta l-impriża ma baqgħetx impriża ġdida u għalhekk saret eliġibbli biex tirċievi għajnuniet għar-ristrutturar, Franza kienet għadha ma rkupratx l-għajnuna li kienet iddikjarata bħala inkompatibbli f'Diċembru 2003 jista' jitqies bħala evażjoni tal-projbizzjoni prevista fil-punt 12 tal-linji gwida dwar l-għajnuniet għar-ristrutturar.

3.2. Riskju ta' evażjoni tal-obbligu ta' rimborż tal-għajnuna inkompatibbli

(16) Wara li osservat li deher li l-biċċa l-kbira tal-għajnuna nnotifikata kellha tintuża biex tiffinanzja r-rimborż tal-għajnuna 44f, il-Kummissjoni iddubitat jekk din l-għajnuna nnotifikata tikkostitwix evażjoni tal-obbligu ta' rimborż ta' din l-għajnuna inkompatibbli u jekk tneħħix is-sustanza u l-effett utli tal-irkupru ta' din l-għajnuna.

3.3. Dubji dwar il-vijabilità fit-tul tal-impriża

(17) Fir-rigward tar-ritorn tal-impriża għall-vijabilità fit-tul, il-Kummissjoni esprimiet żewġ dubji. Minn naħa, wara li osservat li l-fatturat mistenni għall-2007 żdied b'madwar 20 % meta mqabbel ma' dak tas-sena ta' qabel, il-Kummissjoni staqsiet fuq liema elementi kien ibbażat dan it-tbassir. Min-naħa l-oħra, il-Kummissjoni nnutat li l-pjan għar-ristrutturar ma kienx jindika kif FagorBrandt kienet se tagħmel biex tiffaċċja r-rimborż tal-għajnuna inkompatibbli li ngħatat lis-sussidjarja Taljana tagħha.

3.4. Insuffiċjenza tal-miżuri kompensatorji

(18) Il-Kummissjoni esprimiet ukoll xi dubji jekk in-nuqqas ta' implimentazzjoni tal-miżuri kompensatorji addizzjonali flimkien ma' dawk li diġà ttieħdu fil-qafas tal-pjan għar-ristrutturar kienx aċċettabbli. Il-Kummissjoni fakkret li:

(i) il-linji gwida dwar l-għajnuniet għar-ristrutturar (il-punti 38 sa 41) jobbligaw lill-benefiċjarji li jissodisfaw il-kriterju ta' "impriża kbira" li jimplimentaw xi miżuri kompensatorji;

(ii) minn naħa, mingħajr l-għajnuna, FagorBrandt toħroġ mis-suq u, min-naħa l-oħra, il-kompetituri ta' FagorBrandt huma, fil-maġġoranza tagħhom, Ewropej. B'konsegwenza ta' dan it-tluq ta' FagorBrandt ikun jippermetti lill-kompetituri Ewropej iżidu l-bejgħ u l-produzzjoni tagħhom għal ammonti sinifikattivi;

(iii) jidher li l-miżuri kollha diġà implimentati, fuq il-bażi tal-punt 40 tal-linji gwida dwar l-għajnuniet għar-ristrutturar, ma jistgħux jitqiesu bħala miżuri kompensatorji;

(iv) fl-aħħar nett, il-Kummissjoni enfasizzat li l-linji gwida li kienu fis-seħħ meta ġew investigati l-każijiet Bull ([11]) u Euromoteurs ([12]), li kienu invokati minn Franza, ma kinux jobbligaw l-implimentazzjoni ta' miżuri kompensatorji. Hija indikat ukoll differenzi oħra ewlenin bejn dawn il-każijiet u l-każ preżenti.

3.5. Dubji dwar il-kontribuzzjoni tal-benefiċjarju

(19) Fl-aħħar nett, il-Kummissjoni esprimiet dubji dwar jekk il-kundizzjonijiet previsti fil-punti 43 u 44 tal-linji gwida dwar l-għajnuniet għar-ristrutturar ġewx sodisfatti. Minn naħa, l-awtoritajiet Franċiżi ma inkludewx ir-rimborż tal-għajnuna 44f fl-ispejjeż għar-ristrutturar u, min-naħa l-oħra, l-awtoritajiet Franċiżi ma spjegawx minn fejn kienu ġejjin ċerti ammonti mniżżlin bħala "sforz proprju tal-benefiċjarju".

4. OSSERVAZZJONIJIET TAL-PARTIJIET INTERESSATI

4.1. Osservazzjonijiet tal-impriża Electrolux

(20) Electrolux tindika li sabiex tiffaċċja l-isfidi tal-kompetizzjoni dinjija, hija implimentat xi pjanijiet għar-ristrutturar kbar u għaljin ħafna. Sabiex tibqa' kompetittiva, l-impriża kienet obbligata tieħu miżuri drastiċi bħall-għeluq ta' tmien fabbriki fl-Ewropa tal-Punent, il-produzzjoni tagħhom tressqet prinċipalment lejn fabbriki oħra li jeżistu fl-Ewropa u lejn fabbriki ġodda fil-Polonja u fl-Ungerija. Il-maġġoranza tal-impriżi tas-settur "apparat domestiku kbir" għamlu operazzjonijiet għar-ristrutturar simili. B'konsegwenza ta' dan, din l-impriża tilmenta dwar il-fatt li FagorBrandt tista' tieħu sussidju biex tiffaċċja sitwazzjoni li l-bqija tas-settur għandu jaffronta mingħajr ma jirċievi għajnuna simili. L-għajnuna tikkostitwixxi distorsjoni tal-kompetizzjoni b'dannu għal impriżi oħra.

4.2. Osservazzjonijiet tat-tieni kompetitur

(21) L-ewwel nett, dan il-kompetitur, li jixtieq jibqa' anonimu, iqis li l-għajnuna ppjanifikata mhux se tippermetti li l-impriża terġa' tistabbilixxi l-vijabilità fit-tul. Huwa jqis li riorganizzazzjoni industrijali sostanzjali hija meħtieġa biex tiżgura s-sopravivenza tal-impriża. Madankollu, dan il-kompetitur iqis li FagorBrandt mhux se jkollha mezzi biex tiffinanzja l-investimenti meħtieġa. L-għajnuna

([10]) Deċiżjoni tal-Kummissjoni tas-16 ta' Diċembru 2003, dwar l-iskema ta' għajnuniet mill-Istat implimentata minn Franza għall-akkwist ta' impriżi f'diffikultà, ĠU L 108, 16 ta' April 2004, p. 38.

([11]) Deċiżjoni tal-Kummissjoni tal-1 ta' Diċembru 2004 dwar l-għajnuna mill-Istat li Franza qed tippjana li timplimenta favur il-kumpanija Bull, ĠU L 342, 24.12.2005, p.81, il-premessi 55 sa 63.

([12]) Deċiżjoni tal-Kummissjoni tas-26 ta' April 2006 dwar l-għajnuna mill-Istat li Franza qed tippjana li timplimenta favur Euromoteurs, ĠU L 307, 7.11.2006, p. 213, il-premessi 30 sa 31 u 42.

lanqas ma hi se tippermetti li FagorBrandt tilħaq id-daqs meħtieġ biex ittejjeb il-pożizzjoni tagħha fin-negozjati fir-rigward tad-distributuri kbar li jippreferu l-fornituri li għandhom preżenza aktar importanti importanti fl-Unjoni Ewropea.

(22) It-tieni nett, il-kompetitur iqis li l-għajnuna mhijiex limitata għall-minimu meħtieġ għaliex FagorBrandt tista' tikseb il-finanzjamenti meħtieġa għar-ristrutturar tagħha mill-azzjonist tagħha u mill-kooperattiva (jiġifieri l-MCC, li jagħmel parti minnha l-bank Caja Laboral) li lilha jappartjeni dan tal-aħħar.

(23) It-tielet nett, il-kompetitur iqis li l-għajnuna x'aktarx taffettwa l-kompetizzjoni u l-kummerċ bejn l-Istati Membri. Minn naħa, il-maġġoranza tal-impriżi tas-settur jipproduċu fl-Ewropa u għalhekk jistgħu jitqiesu bħala Ewropej. Il-kompetituri Ażjatiċi u Torok huma preżenti b'mod sinifikanti biss fuq ċerti prodotti. Min-naħa l-oħra, FagorBrandt hijaa l-ħames l-akbar attur fuq il-livell Ewropew u għandha pożizzjoni b'saħħitha fis-swieq Franċiżi, Spanjoli u Pollakki. B'konsegwenza ta' dan, il-kompetitur iqis li, fin-nuqqas ta' miżuri kompensatorji, l-għajnuna ma tkunx tista' tiġi ddikjarata kompatibbli mill-Kummissjoni.

(24) Ir-raba' nett, l-għotja fil-passat ta' għajnuniet illegali minn Franza u l-Italja jwasslu għal żewġ konklużjonijiet: minn naħa, id-diffikultajiet ta' FagorBrandt huma rikorrenti, u dan jitfa' dubju fuq il-vijabilità tagħha; min-naħa l-oħra, l-għajnuna nnotifikata probabbilment tintuża għar-rimborż tal-għajnuniet illegali, u b'hekk tkun qiegħda ssir evażjoni tar-rimborż.

4.3. **Osservazzjonijiet ta' FagorBrandt**

(25) L-osservazzjonijiet ta' FagorBrandt huma simili għall-osservazzjonijiet tal-awtoritajiet Franċiżi, li huma miġbura fil-qosor hawn taħt.

5. KUMMENTI TA' FRANZA

5.1. **Kummenti ta' Franza dwar id-deċiżjoni tal-ftuħ tal-proċedura**

(26) Fir-rigward ta' evażjoni possibbli tal-projbizzjoni tal-għotjiet ta' għajnuniet għar-ristrutturar għall-impriżi ġodda, l-awtoritajiet Franċiżi ma jikkuntestawx il-fatt li FagorBrandt għandha tiġi kkunsidrata bħala "impriża ġdida" matul it-tliet snin mit-twaqqif tagħha b'mod konformi mal-punt 12 tal-linji gwida dwar l-għajnuniet għar-ristrutturar. Madankollu, huma josservaw li l-kwistjoni tal-possibbiltà ta' għajnuna għar-ristrutturar għall-benefiċċju ta' FagorBrandt bdiet tiġi kkunsidrata biss fl-2006 wara d-diffikultajiet li ħabbtet wiċċha magħhom mill-2004 u minħabba d-deterjorazzjoni tas-sitwazzjoni finanzjarja tagħha mill-2005, jiġifieri matul il-ħames sena tal-eżistenza tagħha. Fi kliem ieħor, l-impriża ma kellhiex raġunijiet biex titlob għal għajnuna għar-ristrutturar qabel ma kienet f'sitwazzjoni li tiġġustifika din l-għajnuna, jiġifieri fl-2006. B'konsegwenza ta' dan, ma hemm l-ebda kwistjoni dwar evażjoni possibbli tar-Regolament tat-"tliet snin".

(27) Fir-rigward tal-possibbiltà li l-għajnuna nnotifikata tneħħi l-effett utli tal-obbligu ta' rimborż, Franza tfakkar li l-impriża mhijiex f'diffikultà biss minħabba r-rimborż tal-għajnuna. Id-diffikultajiet finanzjarji fil-fatt bdew fl-2004 u s-sitwazzjoni marret ħafna għall-agħar fl-2005 u l-2006. Kif ikkonkludiet il-Kummissjoni fid-deċiżjoni tal-ftuħ tal-proċedura, l-impriża hija tassew f'diffikultà skont il-linji gwida dwar l-għajnuniet għar-ristrutturar. Minn dan Franza tikkonkludi li l-impriża hija, skont dan, eliġibbli għal għajnuna għar-ristrutturar jekk il-kundizzjonijiet l-oħra għal għajnuna bħal din jkunu sodisfatti wkoll. Ma hemm l-ebda kwistjoni jekk l-impriża jirnexxiliex tasal sas-sena 2007 jew l-2008 jekk ma jkollhiex tħallas lura l-għajnuna, għaliex ir-rimborż tal-għajnuna huwa obbligatorju, u dan ħareġ mid-deċiżjoni negattiva tal-Kummissjoni dwar l-iskema tal-Artikolu 44f fl-2003. Għalhekk hija tassew l-akkumulazzjoni tad-diffikultajiet finanzjarji li tiġġustifika t-talba għall-għajnuna, diffikultajiet li ġejjin mill-ispejjeż għar-ristrutturar diġà mħallsa mill-impriża, min-nuqqas ta' finalizzazzjoni tar-ristrutturar u wkoll mill-ispejjeż kollha l-oħra li l-impriża għandha tqis, u dan jinkludi r-rimborż tal-għajnuna.

(28) Rigward ir-ritorn għall-vijabilità fit-tul u ż-żewġ dubji relatati li jissemmew fid-deċiżjoni tal-ftuħ, l-awtoritajiet Franċiżi josservaw l-elementi li ġejjin. Fir-rigward tat-tbassir dwar iż-żieda b'20 % tal-fatturat tal-2007 meta mqabbel mas-sena finanzjarja 2006, dan jista' jiġi spjegat prinċipalment mill-modifikazzjoni tal-medda tal-attivitajiet ta' FagorBrandt li saret fl-2006. Fir-rigward tan-nuqqas ta' konsiderazzjoni tar-rimborż tal-għajnuna illegali mogħtija lis-sussidjarja Taljana (allokata fil-qafas tat-teħid ta' kontroll tal-attivitajiet tal-apparati domestiċi ta' Ocean Spa minn Brandt Italia), l-awtoritajiet Franċiżi jindikaw li dan ir-rimborż ma għandux jaffettwa l-vijabilità tal-impriża, meta jitqies li l-ammont li fl-aħħar għandu jitħallas minn Brandt Italia għandu jkun inqas minn EUR 200 000, peress li l-bilanċ huwa mħallas mill-bejjiegħ tal-attivitajiet inkwistjoni.

(29) Fir-rigward tan-nuqqas ta' miżuri kompensatorji, Franza tirrepeti li l-impriża kienet diġà biegħet il-kumpanija Brandt Components fl-2004 (is-sit ta' Nevers). Min-naħa l-oħra, il-kumpanija naqset il-kapaċità ta' produzzjoni tagħha billi waqfet il-produzzjoni ta' chest freezers u ta' majkrowejvs għalihom waħidhom. L-awtoritajiet Franċiżi jfakkru wkoll li l-għajnuna wasslet għal distorsjoni żgħira ħafna, u dan inaqqas il-ħtieġa ta' miżuri kompensatorji. Fil-fatt, FagorBrandt għandha anqas minn [0-5] % (*) tas-sehem tas-suq fil-livell Ewropew, li huwa ammont żgħir ħafna meta mqabbel mal-kompetituri ewlenin tagħha. L-awtoritajiet Franċiżi jqisu wkoll li l-preżenza tal-impriża fis-suq tippermetti li jiġu evitati sitwazzjonijiet ta' oligopolju. Matul il-proċedura ta' investigazzjoni formali, l-awtoritajiet Franċiżi pproponew li jimplimentaw xi miżuri kompensatorji addizzjonali.

(*) Sigriet tan-negozju.

(30) Fir-rigward tad-dubji tal-Kummissjoni dwar il-limitazzjoni tal-għajnuna għall-minimu u l-kontribuzzjoni proprja tal-benefiċjarju, l-awtoritajiet Franċiżi josservaw l-elementi li ġejjin. Fir-rigward tan-nuqqas ta' konsiderazzjoni tar-rimborż tal-għajnuna fl-ispejjeż għar-ristrutturar, huma jindikaw li r-rimborż ta' għajnuna inkompatibbli ma jistax ikun, *a priori*, ikkwalifikat bħala spejjeż għar-ristrutturar. Fir-rigward tal-"isforz proprju tal-benefiċjarju" kif imsemmi fin-notifika, l-awtoritajiet Franċiżi jispjegaw li dan kien self mill-bank.

5.2. Kummenti ta' Franza dwar l-osservazzjonijiet tal-partijiet interessati

(31) Fir-rigward tal-kummenti ta' Electrolux, Franza tenfasizza li l-miżuri għar-ristrutturar li ttieħdu minn Electrolux u minn kompetituri oħra ma kellhomx l-iskop li jirranġaw is-sitwazzjoni ekonomika diffiċli iżda li jsaħħu pożizzjoni fis-suq tal-apparat domestiku kbir. Għaldaqstant, Franza tqis li s-sitwazzjonijiet ta' FagorBrandt u l-kompetituri tagħha, li barra minn hekk għandhom mezzi finanzjarji ħafna akbar minħabba li huma ta' daqs akbar, ma humiex komparabbli.

(32) Fir-rigward tal-kummenti dwar il-vijabilità fit-tul ta' FagorBrandt mill-impriża li talbet li tibqa' anonima, l-awtoritajiet Franċiżi jenfasizzaw, l-ewwel nett, li FagorBrandt ħadet xi miżuri li għall-ewwel kellhom l-iskop li "jwaqqfu t-telf u jsaħħu l-marġini ta' qligħ sabiex tkun tista', fl-aħħar, tilħaq pożizzjoni aħjar fis-suq, b'mod partikolari bl-iżvilupp ta' […]".

(33) Fir-rigward tal-affermazzjoni li l-għajnuna mhijiex limitata għall-minimu għaliex FagorBrandt tista' ssib finanzjament mill-azzjonisti tagħha, l-awtoritajiet Franċiżi jenfasizzaw li l-MCC mhijiex kumpanija holding iżda moviment kooperattiv. F'dan il-moviment kooperattiv, kull kooperattiva inkluża Fagor jew il-bank Caja Laboral hija indipendenti u tiddependi fuq id-deċiżjonijiet tal-ħaddiema-kooperaturi proprji tagħha, li huma l-proprjetarji. Għalhekk, FagorBrandt tista' biss tiddependi fuq l-appoġġ finanzjarju ta' Fagor, li hija limitata għall-kapaċitajiet attwali ta' din tal-aħħar. L-akkwist ta' FagorBrandt naqqas il-marġini ta' manuvrar ta' Fagor fil-fondi u Fagor illum ma tistax tapprova finanzjamenti aktar għoljin minn ċertu livell.

(34) It-tielet nett, b'risposta għall-effetti negattivi preżunti fuq il-kompetizzjoni, l-awtoritajiet Franċiżi nnutaw xi kontradizzjonijiet fl-osservazzjonijiet tal-parti interessata li talbet li tibqa' anonima. Minn naħa din tal-aħħar tafferma li l-għajnuna tista' taffettwa l-kundizzjonijiet tal-kompetizzjoni fi ħdan is-suq Ewropew. Min-naħa l-oħra, hija tafferma li FagorBrandt għandha daqs żgħir wisq meta mqabbel mal-impriżi ewlenin, u dan ipoġġi l-vijabilità tagħha fil-periklu. Barra minn hekk, fir-rigward tan-nuqqas ta' miżuri kompensatorji, l-awtoritajiet Franċiżi jfakkru li huma diġà implimentaw xi miżuri kompensatorji validi u li qegħdin jipproponu li jimplimentaw oħrajn ġodda.

(35) Ir-raba' nett, b'risposta għall-affermazzjonijiet ibbażati fuq l-għotjiet fil-passat ta' għajnuniet illegali minn Franza u l-Italja, Franza tfakkar li dawn l-għajnuniet illegali ma kinux qegħdin jimmiraw għal programm ta' ristrutturar tal-impriża iżda sistema bl-iskop li tiffavorixxi ż-żamma tax-xogħol fit-territorju. Barra minn hekk, Franza tenfasizza, fuq il-bażi tal-informazzjoni pprovduta fis-17 ta' Diċembru 2007 lill-Kummissjoni minn FagorBrandt, li ma hemm l-ebda relazzjoni reali bejn l-ammont tal-għajnuna allokata (madwar EUR 20 miljun ta' għajnuna netta wara t-taxxa) u l-ammont tal-għajnuna inkompatibbli (madwar EUR 27,3 miljun wara l-kalkolu tal-imgħax). Barra minn hekk, l-ispejjeż għar-ristrutturar ġew evalwati għal EUR 62,5 miljun u għalhekk huma ħafna aktar mill-ammont mitlub tal-għajnuna għar-ristrutturar. Fl-aħħar nett, huma jfakkru fin-natura funġibbli tal-infiq.

(36) Fir-rigward tal-kummenti li ssottomettiet FagorBrandt lill-Kummissjoni, l-awtoritajiet Franċiżi jindikaw li huma jaqblu mal-elementi ta' kjarifika, aktar u aktar minħabba li dawn ġew ippreżentati bħala suppliment għall-osservazzjonijiet tagħhom stess.

6. EVALWAZZJONI TAL-GĦAJNUNA

6.1. Eżistenza ta' għajnuna skont it-tifsira tal-Artikolu 107(1) tat-TFUE

(37) Il-Kummissjoni tqis li l-miżura tikkostitwixxi għajnuna mill-Istat skont l-Artikolu 107(1) tat-TFUE. Hija tieħu l-forma ta' għotja mill-gvern Franċiż u b'konsegwenza ta' dan hija ffinanzjata mir-riżorsi tal-Istat u attribwibbli għall-Istat. Il-miżura tindirizza b'mod uniku lil FagorBrandt u għalhekk hija selettiva. L-għotja tiffavorixxi lil FagorBrandt billi ttiha riżorsi addizzjonali u tevitaha milli twaqqaf l-attivitajiet tagħha. Għalhekk, din il-miżura thedded li toħloq distorsjoni fil-kompetizzjoni bejn il-produtturi ta'apparat domestiku kbir. Fl-aħħar nett, is-suq tal-apparat domestiku kbir huwa kkaratterizzat minn kummerċ importanti bejn l-Istati Membri. B'konsegwenza ta' dan, il-Kummissjoni tikkonkludi li l-miżura nnotifikata tikkostitwixxi għajnuna mill-Istat. Franza ma tikkontestax din il-konklużjoni.

6.2. Bażi ġuridika tal-evalwazzjoni

6.2.1. *Bażi ġuridika tal-kompatibilità tal-għajnuna*

(38) L-Artikolu 107(2 u 3) tat-TFUE jipprevedi xi derogi għall-inkompatibilità ġenerali prevista fil-paragrafu 1 tal-istess Artikolu. Id-derogi previsti fl-Artikolu 107(2) tat-TFUE mhumiex applikabbli b'mod ċar f'dan il-każ.

(39) Fir-rigward tad-derogi previsti fl-Artikolu 107(3) tat-TFUE, il-Kummissjoni tosserva li peress li l-għan tal-għajnuna mhuwiex reġjonali u d-deroga tal-punt b) tal-paragrafu inkwistjoni mhijiex applikabbli b'mod ċar, tapplika biss id-deroga stabbilita fil-punt c). Dan jipprevedi l-awtorizzazzjoni tal-għajnuniet mill-Istat li għandhom l-iskop li jiffaċilitaw l-iżvilupp ta' ċerti attivitajiet ekonomiċi, meta dawn ma jbiddlux il-kundizzjonijiet tal-kummerċ b'mod li jmur kontra l-interess komuni. F'dan il-kuntest, huwa ċar li l-għajnuniet ingħataw bl-iskop li tiġi rrestawrata l-vijabilità fit-tul ta' impriża f'diffikultà. Il-Kummissjoni wriet kif tevalwa l-kompatibilità ta' għajnuniet bħal dawn fil-linji gwida dwar l-għajnuniet għar-ristrutturar. Għalhekk huma dawn tal-aħħar li se jintużaw bħala bażi ġuridika għall-evalwazzjoni. Il-Kummissjoni tqis li

ma jista' japplika ebda qafas Komunitarju ieħor għall-każ preżenti. Barra minn hekk, Franza ma invokat l-ebda deroga oħra tat-TFUE. Barra minn hekk, l-ebda parti interessata ma kkritikat l-għażla ta' din il-bażi ġuridika, li diġà tħabbret fid-deċiżjoni tal-ftuħ tal-proċedura.

6.2.2. *Qafas taż-żmien tal-analiżi*

(40) Sabiex tkun konformi mal-ġurisprudenza tal-Qorti ([13]), il-Kummissjoni trid, wara li tirrevoka waħda mid-deċiżjonijiet tagħha, tibbaża l-analiżi l-ġdida tagħha b'mod esklużiv fuq l-informazzjoni li kellha fil-mument tal-adozzjoni tad-deċiżjoni rrevokata, li f'dan il-każ huwa l-21 ta' Ottubru 2008.

(41) Għaldaqstant, l-avvenimenti sussegwenti li setgħu ġraw mill-21 ta' Ottubru 2008 ma għandhomx jitqiesu. It-tibdil jew l-evoluzzjonijiet tas-suq jew li jikkonċernaw is-sitwazzjoni tal-benefiċjarju tal-għajnuna jridu jiġu esklużi mill-analiżi. Bl-istess mod, il-Kummissjoni ma tqisx il-perjodu tat-twettiq tal-pjan ta' ristrutturar lil hinn minn Ottubru 2008 ([14]).

(42) Bl-istess mod, il-Kummissjoni ma għandiex l-obbligu li tibda l-investigazzjoni tal-każ mill-bidu, u lanqas li tlestih permezz ta' għarfien tekniku espert ġdid ([15]). L-annullament ta' att li jtemm proċedura amministrattiva li tiġbor fiha fażijiet differenti ma jagħtix neċessarjament lok għall-annullament tal-proċedura kollha. F'każijiet bħal dawn meta, minkejja l-fatt li jittieħdu miżuri ta' investigazzjoni li jippermettu analiżi eżawrjenti tal-kompatibilità tal-għajnuna l-analiżi mwettqa mill-Kummissjoni ma tkunx kompluta u għalhekk tikkawża l-illegalità tad-deċiżjoni, il-proċedura maħsuba biex tibdel din id-deċiżjoni tista' ssir abbażi tal-miżuri ta' investigazzjoni li jkunu diġà twettqu ([16]).

(43) Barra minn hekk, ġaladarba l-Kummissjoni jkollha tibbaża l-analiżi ġdida tagħha b'mod esklużiv fuq informazzjoni li hi kellha f'Ottubru 2008, informazzjoni li l-awtoritajiet Franċiżi u FagorBrandt diġà ħadu pożizzjoni dwarha, ma hemmx bżonn li jerġgħu jiġu kkonsultati ([17]). Fl-aħħar nett, id-dritt li partijiet terzi kkonċernati jesponu l-osservazzjonijiet tagħhom ġie żgurat permezz tal-pubblikazzjoni tad-deċiżjoni tal-ftuħ tal-proċedura fil-Ġurnal Uffiċjali ([18]) u l-ebda dispożizzjoni tar-Regolament Nru 659/1999 ma timponi li dawn għandhom jingħataw din il-possibbiltà mill-ġdid meta l-operazzjoni inizjali tkun ġiet emendata matul l-investigazzjoni ([19]).

(44) Għaldaqstant, id-deċiżjoni preżenti hija bbażata biss fuq l-elementi disponibbli fid-data tal-21 ta' Ottubru 2008.

6.3. **Eliġibilità tal-impriża għall-għajnuniet għar-ristrutturar**

(45) Sabiex tibbenefika minn għajnuniet għar-ristrutturar, l-impriża għandha, l-ewwel nett, tkun tista' titqies bħala impriża f'diffikultà, kif stabbilit fit-Taqsima 2.1 tal-linji gwida dwar l-għajnuniet għar-ristrutturar.

(46) Fil-punt 24 tad-deċiżjoni tal-ftuħ tal-proċedura, il-Kummissjoni indikat li l-impriża dehret f'diffikultà skont il-punt 11 tal-linji gwida dwar l-għajnuniet għar-ristrutturar. Fil-punt 27 tad-deċiżjoni tal-ftuħ tal-proċedura, il-Kummissjoni indikat ukoll li, b'mod konformi mal-punt 13 tal-linji gwida dwar l-għajnuniet għar-ristrutturar, id-diffikultajiet tal-impriża kienu saru serji wisq biex ikunu jistgħu jiġu ffinanzjati mill-azzjonist Spanjol tagħha. Għall-kuntrarju ta' din l-evalwazzjoni preliminari, il-kompetitur li talab li jibqa' anonimu jqis li FagorBrandt setgħet tikseb l-appoġġ finanzjarju meħtieġ biex tiffaċċja d-diffikultajiet tagħha minn Fagor u MCC. Għaldaqstant, għandu jiġi analizzat jekk l-evalwazzjoni preliminari li saret fid-deċiżjoni tal-ftuħ tal-proċedura għandhiex tiġi emendata. Il-Kummissjoni tosserva li l-kompetitur jibbaża l-affermazzjoni tiegħu fuq artiklu li deher fl-istampa ([20]) li donnu jindika li Fagor tista' faċilment tiġġenera fondi mis-swieq finanzjarji. Madankollu, il-Kummissjoni tosserva li dan l-artiklu ġie ppubblikat f'April 2005 u li s-sitwazzjoni finanzjarja ta' Fagor marret ħafna għall-agħar wara din id-data. L-awtoritajiet Franċiżi jfakkru f'dan ir-rigward li d-djun finanzjarji ta' Fagor (eskluża l-konsolidazzjoni tad-djun ta' FagorBrandt) ittriplaw fl-2005, b'mod partikolari wara l-akkwist tat-titoli ta' FagorBrandt u wara investimenti industrijali kbar minn Fagor. Barra minn hekk, Fagor investiet EUR 26,9 miljun ta' kapital f'FagorBrandt fl-2006. Dawn l-elementi kollha kważi ħlew il-kapaċità tal-kooperattiva li tħallas id-dejn, li għandha proporzjonijiet ta' dejn li qabżu sew il-limiti li ġeneralment huma awtorizzati.

(47) Barra minn hekk, l-awtoritajiet Franċiżi spjegaw li Fagor, l-uniku azzjonarju tal-grupp FagorBrandt, hija kooperattiva ta' ħaddiema-assoċjati taħt il-liġi Spanjola. Il-kapital tagħha jinqasam bejn madwar 3 500 membru li huma esklużivament impjegati-assoċjati, u l-ebda wieħed minnhom ma jista' jkun fil-pussess ta' aktar minn 25 % tal-kapital tal-kooperattiva.

(48) Minħabba din il-forma ġuridika, Fagor ma tistax timxi għal żidiet fil-kapital miftuħa għal abbonati terzi. Il-kooperattiva tista żżid il-kapital tagħha biss billi ddur għall-membri tagħha stess, li għandhom kapaċitajiet finanzjarji limitati għat-tfaddil personali tagħhom. L-unika possibilità li għandha biex tiffinanzja l-iżvilupp tagħha hi li tissellef mill-banek jew li toħroġ bonds.

([13]) Is-sentenza tal-Alitalia vs. il-Kummissjoni, imsemmija qabel fin-nota f'qiegħ il-paġna nru 7.
([14]) Is-sentenza Alitalia vs Il-Kummissjoni, iċċitata iktar 'il fuq, il-punt 137.
([15]) Is-sentenza Alitalia vs Il-Kummissjoni, iċċitata iktar 'il fuq, il-punti 144 u 159.
([16]) Ara, f'dan is-sens, is-sentenza Alitalia vs Il-Kummissjoni, iċċitata iktar 'il fuq, il-punti 99 sa101 u 142.
([17]) Is-sentenza Alitalia vs Il-Kummissjoni, iċċitata iktar 'il fuq, il-punt 174.
([18]) Ara n-nota f'qiegħ il-paġna nru 2.
([19]) Is-sentenza Alitalia vs Il-Kummissjoni, iċċitata iktar 'il fuq, il-punt 174.
([20]) Il-gazzetta "La Tribune" tal-14 ta' April 2005.

(49) MCC hija kombinament ta' kooperattivi li Fagor tagħmel parti minnhom. Fi ħdan dan il-kombinament, kull kooperattiva żżomm l-awtonomija ġuridika u finanzjarja tagħha. Fi kliem ieħor, ma hemm l-ebda relazzjoni finanzjarja bejn Fagor u MCC. Għalhekk, MCC mhijiex kumpanija holding iżda moviment kooperattiv. Kull kooperattiva inkluża f'dan il-kombinament, bħal Fagor jew il-bank Caja Laboral, hija indipendenti u tiddependi fuq deċiżjonijiet mill-ħaddiema-kooperaturi proprji tagħha, li huma l-proprjetarji. Għalhekk, ir-relazzjonijiet bejn MCC u l-membri tagħha ma jistgħux jitqiesu bħal dawk bejn grupp finanzjarju tradizzjonali.

(50) B'konsegwenza ta' dan, minħabba l-foma ġuridika tagħha, MCC ma setgħetx issib fondi bħal kumpanija pubblika, u ma tistax titqies bħala kumpanija prinċipali fis-sens tal-punt 13 tal-linji gwida dwar l-għajnuniet għar-ristrutturar. Għalhekk, FagorBrandt kellha tiddependi biss fuq l-appoġġ tal-kumpanija prinċipali tagħha, Fagor, fil-limiti tal-kapaċitajiet tagħha li tikkontribwixxi.

(51) Il-Kummissjoni għalhekk tqis li mhux meħtieġ li tiġi riveduta l-evalwazzjoni li saret fid-deċiżjoni tal-ftuħ dwar l-eliġibilità tal-impriża fuq il-bażi tal-punti 11 u 13 tal-linji gwida dwar l-għajnuniet għar-ristrutturar.

(52) Fir-rigward tal-eliġibilità tal-impriża abbażi tal-kundizzjonijiet stabbiliti fit-Taqsima 2.1 tal-linji gwida dwar l-għajnuniet għar-ristrutturar, id-deċiżjoni tal-ftuħ twassal għal dubju wieħed biss, li huwa l-evażjoni possibbli tal-projbizzjoni tal-għajnuna għar-ristrutturar għall-impriżi ġodda (ara t-Taqsima 3 "Raġunijiet li wasslu għall-ftuħ tal-proċedura").

(53) Il-Kummissjoni analizzat is-sitwazzjoni finanzjarja tal-impriża, li hija spjegata fit-Tabella Nru 1 hawn taħt. Jidher b'mod ċar li, matul l-ewwel tliet snin ta' eżistenza tagħha, l-impriża, minkejja li kienet ħallset lura l-għajnuna 44f, ma kinitx tissodisfa l-kriterji previsti fil-punti 10 u 11 tal-linji gwida dwar l-għajnuniet għar-ristrutturar sabiex titqies f'diffikultà: fir-rigward tal-punt 10 tal-linji gwida dwar l-għajnuniet għar-ristrutturar, jidher li, minkejja li l-impriża kienet ħallset lura l-għajnuna ta' EUR 22,5 miljun mill-2004 (jiġifieri fix-xhur wara d-Deċiżjoni finali negattiva tal-Kummissjoni), hija kienet għadha ma tilfitx nofs il-fondi proprji tagħha fl-2004. Fir-rigward tal-punt 11 tal-linji gwida għar-ristrutturar, minkejja li l-impriża kienet ħallset lura l-għajnuna ta' EUR 22,5 miljun mill-2004, hija kellha biss sena waħda li fiha sar telf (2004), u dan mhuwiex biżżejjed sabiex titqies f'diffikultà abbażi ta' dan il-punt. Għalhekk, għandu jiġi kkonstatat li d-diffikultajiet finanzjarji tal-grupp FagorBrandt marru għall-agħar mis-sena 2005, b'mod li l-impriża setgħet titqies bħala impriża f'diffikultà skont il-linji gwida dwar l-għajnuniet għar-ristrutturar (jiġifieri impriża li, "fin-nuqqas ta' intervent estern mill-awtoritajiet pubbliċi" timxi "lejn mewta ekonomika kważi ċerta fuq żmien qasir jew medju") mingħajr dubju mis-sena ta' wara (filwaqt li jitqies l-obbligu li titħallas lura l-għajnuna 44f) u ċertament fl-2007.

Tabella 1

miljun EUR	2002	2003	2004	2005	2006	2007
Fatturat	847,1	857,6	813,2	743,6	779,7	903,0
Marġini gross	205,2	215,1	207,0	180,6	171,6	190,4
Qligħ nett	15,5	13,8	(3,6)	(13,4)	(18,2)	(5,7)
Fondi proprji	69,8	83,4	79,8	70,6	79,4	73,6

(54) Il-Kummissjoni nnutat ukoll li, matul l-ewwel semestru tas-sena 2005, il-grupp Fagor ħa d-deċiżjoni li jixtri 90 % tal-ishma tal-impriża bi prezz ta' EUR [150-200] miljun. Dan juri li s-suq ma kienx iqis li l-impriża kienet f'diffikultà skont il-linji gwida dwar l-għajnuniet għar-ristrutturar, jiġifieri impriża li, fin-nuqqas ta' intervent estern tal-awtoritajiet pubbliċi, qiegħda timxi lejn mewta ekonomika kważi ċerta fuq żmien qasir jew medju.

(55) Fuq il-bażi ta' dak li ntqal qabel, il-Kummissjoni tqis li l-impriża, li twaqqfet f'Jannar 2002, ma setgħetx titqies f'diffikultà matul l-ewwel tliet snin tal-eżistenza tagħha, anke jekk kienet ħallset lura l-għajnuna 44f minnufih. Għaldaqstant, hija tqis li l-fatt li f'Jannar 2005 Franza kienet għadha ma rkupratx l-għajnuniet 44f – jiġifieri tliet snin wara t-twaqqif ta' FagorBrandt – ma kellux l-effett li jżomm impriża ħajja b'mod artifiċjali, li, fin-nuqqas ta' dan, kienet toħroġ mis-suq. Hija tqis ukoll li matul dan il-perjodu, l-impriża ma kellhiex raġuni biex titlob għajnuna għar-ristrutturar. Fuq il-bażi ta' dak li ntqal qabel, il-Kummissjoni tqis li l-fatt li f'Jannar 2005 Franza kienet għadha ma rkupratx l-għajnuniet 44f ma jikkostitwix evażjoni tal-projbizzjoni tal-għajnuna għar-ristrutturar favur l-impriżi ġodda skont il-punt 12 tal-linji gwida għar-ristrutturar.

(56) B'konklużjoni, id-dubji dwar l-eliġibilità tal-impriża twarrbu u l-Kummissjoni tqis li l-kundizzjonijiet previsti fit-Taqsima 2.1 tal-linji gwida dwar l-għajnuniet għar-ristrutturar huma sodisfatti.

6.4. **Dispożizzjonijiet fir-rigward tal-għajnuniet illegali u inkompatibbli**

6.4.1. *L-għajnuna mogħtija minn Franza*

(57) Fuq il-bażi tal-punt 23 tal-linji gwida dwar l-għajnuniet għar-ristrutturar u mill-fatt li l-għajnuna nnotifikata tidher li fil-biċċa l-kbira tagħha tintuża biex tiffinanzja r-rimborż tal-għajnuna 44f, fil-punt 30 tad-deċiżjoni tal-ftuħ tal-proċedura l-Kummissjoni indikat li kellha dubji jekk l-għajnuna nnotifikata kinitx tikkostitwixxi evażjoni mill-obbligu ta' rimborż u tneħħix is-sustanza u l-effett utli ta' dan tal-aħħar.

(58) Fl-evalwazzjoni tagħha ta' din il-kwistjoni, il-Kummissjoni qieset l-elementi li ġejjin.

(59) L-ewwel nett, skont ġurisprudenza kostanti, ir-rimborż ta' għajnuniet inkompatibbli bl-imgħax jippermetti li terġa' tiġi stabbilita s-sitwazzjoni li kienet teżisti qabel ma ngħatat l-għotja tal-għajnuna u għalhekk tiġi eliminata d-distorsjoni tal-kompetizzjoni li din tikkawża. Għaldaqstant, f'dan il-każ, ir-rimborż tal-għajnuna 44f bl-imgħax – li l-ħlas tal-għajnuna l-ġdida hija subordinata għalih – għandu jerġa' jistabbilixxi s-sitwazzjoni li kien hemm qabel l-għotja tagħha.

(60) It-tieni nett, l-impriża hija eliġibbli għal għajnuniet għar-ristrutturar. Fil-fatt, l-ewwel nett, id-diffikultajiet finanzjarji tal-impriża mhumiex ġejjin prinċipalment mir-rimborż tal-għajnuna inkompatibbli. Dawn ġejjin minn sorsi oħra, li huma l-kawża tat-telf li sar mill-2004 (ara t-Tabella 1). Ir-rimborż fil-futur tal-għajnuna inkompatibbli jiggrava biss dawn id-diffikultajiet sa' punt fejn l-impriża ma tkunx tista' tiffaċċjahom aktar mingħajr l-għajnuna mill-Istat. It-tieni nett, ġie implimentat pjan għar-ristrutturar tal-attivitajiet li l-ispiża tiegħu kienet ta' EUR 62,5 miljun. Dan juri li r-ristrutturar operattiv meħtieġ sabiex terġa' tiġi stabbilita l-profitabilità tal-attivitajiet jikkawża spejjeż kbar ħafna, akbar mir-rimborż tal-għajnuna 44f li hija ta' EUR 22,5 miljun, bl-imgħaxijiet mhux inklużi. Dawn l-elementi juru li FagorBrandt hija impriża f'diffikultà li l-eżistenza tagħha tinsab fil-periklu. Għalhekk tista', bħal kull impriża f'sitwazzjoni bħal din, tibbenefika minn għajnuniet għar-ristrutturar jekk tissodisfa l-kundizzjonijiet l-oħra previsti mill-linji gwida dwar l-għajnuniet għar-ristrutturar.

(61) It-tielet nett, fid-Deċiżjoni tagħha tal-1991 dwar il-każ Deggendorf [21], li josserva li l-"għajnuniet allokati b'mod illegali li Deggendorf ilha tirrifjuta li tħallas lura mill-1986 u l-għajnuniet ġodda (…) għandhom bħala effett akkumulat li jagħtu lil din il-kumpanija vantaġġ eċċessiv u indebitu li jbiddel il-kundizzjonijiet tal-kummerċ b'mod kuntrarju għall-interess komuni", il-Kummissjoni kkunsidrat l-għajnuniet ġodda huma kompatibbli bil-kundizzjoni li "l-awtoritajiet (…) huma obbligati li jwaqqfu l-ħlas tal-għajnuniet lill-kumpanija Deggendorf (…)sakemm ikunu għadhom ma pproċedewx għall-irkupru tal-għajnuniet inkompatibbli (…)". Fis-sentenza tagħha tal-15 ta' Mejju 1997 [22], il-Qorti tal-Ġustizzja approvat l-approċċ adottat mill-Kummissjoni. Minn dak iż-żmien, il-Kummissjoni adottat bosta deċiżjonijiet li fihom tuża l-istess approċċ, jiġifieri tikkunsidra li għajnuna ġdida hija kompatibbli filwaqt li tobbliga t-twaqqif tal-ħlas tagħha sakemm titħallas lura l-għajnuna illegali [23]. Il-Kummissjoni tosserva li f'dan il-każ, sakemm l-għajnuna ġdida tissodisfa l-kundizzjonijiet previsti fil-linji gwida dwar l-għajnuniet għar-ristrutturar, ma jidher li hemm l-ebda element li jopponi l-applikazzjoni tal-approċċ meħud fil-każ Deggendorf, jiġifieri li l-għajnuna ġdida titqies kompatibbli bil-kundizzjoni li l-ħlas tagħha jkun sospiż sal-irkupru tal-għajnuna 44f.

(62) Fuq il-bażi tal-konsiderazzjonijiet imsemmijin qabel, id-dubji tal-Kummissjoni twarrbu.

(63) F'dan il-kuntest, il-Kummissjoni tixtieq tippreċiża dan li ġej. Il-punt 23 tal-linji gwida dwar l-għajnuniet għar-ristrutturar jobbliga lill-Kummissjoni, fil-qafas tal-investigazzjoni ta' għajnuna għar-ristrutturar, li "tikkunsidra, l-ewwel nett, l-effett akkumulat tal-għajnuna li ngħatat qabel u tal-għajnuna l-ġdida, it-tieni nett, il-fatt li l-għajnuna li ngħatat qabel ma tħallsitx lura." Kif ġie indikat fin-nota nru 2 tal-punt 23 tal-linji gwdida dwar l-għajnuniet għar-ristrutturar, din id-dispożizzjoni tibbaża fuq il-każistika Deggendorf [24]. Fil-każ preżenti, Franza impenjat ruħha li tirkupra l-għajnuna 44f qabel ma tipproċedi għall-ħlas tal-għajnuna l-ġdida. Fid-Deċiżjoni preżenti, il-Kummissjoni għandha l-obbligu, skont il-każistika Deggendorf, li tbiddel dan l-impenn f'kundizzjoni tal-kompatibbiltà tal-għajnuna nnotifikata. B'hekk hija tkun qiegħda tiżgura li ma jkunx hemm akkumulazzjoni tal-għajnuna ta' qabel mal-għajnuna l-ġdida u li l-għajnuna ta' qabel titħallas lura.

6.4.2. *L-għajnuna Taljana illegali*

(64) Fil-21 ta' Ottubru 2008, Brandt Italia, il-kumpanija sussidjarja Taljana ta' Fagor Brandt, baqgħet responsabbli minn parti mill-għajnuna mogħtija mill-awtoritajiet Taljani. Din l-għajnuna ġiet iddikjarata inkompatibbli mill-Kummissjoni fid-Deċiżjoni tagħha tat-30 ta' Marzu 2004 [25].

[21] Deċiżjoni tal-Kummissjoni tas-26 ta' Marzu 1991 dwar l-għajnuniet allokati mill-gvern Ġermaniż lill-kumpanija Deggendorf GmbH (ĠU L 215, 2.8.1991,p. 16).

[22] Sentenza tal-Qorti tal-Ġustizzja tal-15 ta' Mejju 1997 fil-kawża C-355/95 P TWD vs Il-Kummissjoni, Ġabra I-2549, punti 25-26 (is-sentenza "Deggendorf"). Din is-sentenza tikkonferma l-validità tas-sentenza tat-13 ta' Settembru 1995 tal-Qorti, TWD vs Il-Kummissjoni, T-244/93 u T-486/93, Ġabra, II-2265.

[23] F'dan ir-rigward, il-Komunikazzjoni tal-Kummissjoni "Lejn implimentazzjoni effettiva tad-Deċiżjonijiet tal-Kummissjoni li jordnaw lill-Istati Membri biex tiġi rkuprata għajnuna mill-Istat inkompatibbli li ngħatat kontra l-liġi" (ĠU C 272, 15.11.2007, p. 4) tindika li l-"Kummissjoni bdiet … tapplika l-każistika Deggendorf … b'mod iktar sistematiku. Din il-każistika tippermetti lill-Kummissjoni, jekk ċerti kundizzjonijiet jiġu sodisfatti, li tordna lill-Istati Membri jissospendu l-ħlas ta' għajnuna ġdida kompatibbli lil kumpanija sakemm dik il-kumpanija tħallas lura għajnuna antika illegali u inkompatibbli li hija suġġetta għal deċiżjoni ta' rkupru."

[24] Iċċitata fin-nota ta' qiegħ il-paġna nru 22.

[25] ĠU L 352, 27.11.2004, p. 10. Brandt Italia u l-Italja appellaw din id-deċiżjoni quddiem il-Qorti li ċaħdet dawn l-appelli fit-12 ta' Settembru 2007 (kawżi konġunti T-239/04 u T-323/04). Barra minn hekk, il-Qorti tal-Ġustizzja kkundannat l-Istat Taljan fis-6 ta' Diċembru 2007 talli ma mexiex mas-sentenza tat-30 ta' Marzu 2004 (Kawża C0280/05).

(65) F'dan il-każ, kif diġà ntqal fil-premessa (61), il-każistika Deggendorf ([26]) tikkonferma li l-Kummissjoni ma tmurx lil hinn mis-setgħa diskrezzjonali tagħha meta timponi l-irkupru tal-għajnuna li ngħatat qabel bħala kundizzjoni preċedenti għall-ħlas tal-għajnuna l-ġdida. Jekk il-Kummissjoni tikkundizzjona l-għotja tal-għajnuna prevista għall-irkupru preċedenti tal-għajnuna jew għajnuniet li ngħatat/w qabel, hija mhijiex obbligata li tgħaddi għal eżami tal-effett kumulattiv ta' dawn l-għajnuniet fuq il-kompetizzjoni, liema kundizzjoni tippermetti li jiġi evitat li l-vantaġġ mogħti mill-għajnuna prevista jiżdied ma dak mogħti mill-għajnuniet li ngħataw qabel ([27]).

(66) B'hekk, fil-qafas tal-prattika tat-teħid tad-deċiżjonijiet tagħha, il-Kummissjoni privileġġat l-irkupru tal-għajnuniet inkompatibbli qabel il-ħlas ta' għajnuniet ġodda ([28]) minflok ma privileġġat l-applikazzjoni tal-punt 23 tal-linji gwida dwar l-għajnuniet għar-ristrutturar li jippermetti li jitqies l-effett kumulattiv tal-għajnuna illegali flimkien mal-għajnuna l-ġdida.

(67) Madankollu, minħabba ċ-ċirkustanzi partikulari tal-każ preżenti, il-Kummissjoni beħsiebha tapplika l-punt 23 tal-linji gwida. Fil-fatt, f'dan il-każ il-Kummissjoni trid tadotta deċiżjoni ġdida wara l-annullament tad-deċiżjoni tagħha tal-21 ta' Ottubru 2008 mill-Qorti. F'dan il-qafas, il-Kummissjoni ma tistax tqis elementi ta' informazzjoni li hi ma kellhiex meta ħadet l-ewwel deċiżjoni. Għalhekk, il-Kummissjoni ma tistax tqis impenji ġodda mill-Istati Membri u lanqas modalitajiet ta' rkupru ta' għajnuniet illegali li setgħu seħħew wara dik id-data.

(68) Għaldaqstant, kif stabbilit fis-sentenza tal-Qorti tal-14 ta' Frar 2012 ([29]), il-Kummissjoni trid teżamina l-effett kumulattiv tal-għajnuna Taljana fuq il-kompetizzjoni flimkien mal-għajnuna nnotifikata għar-ristrutturar.

(69) Madankollu, jeħtieġ li jiġi determinat minn qabel kemm hu l-ammont tal-għajnuna Taljana li kellu jitqies fil-21 ta' Ottubru 2008.

Determinazzjoni tal-ammont tal-għajnuna Taljana

(70) FagorBrandt tqis li r-rimborż tal-għajnuna Taljana minn Brandt Italia għandu jkun probabbilment inqas minn EUR 200 000.

(71) Fil-fatt, fl-2003, permezz tas-sussidjarja tagħha Brandt Italia, FagorBrandt xtrat il-fabbrika ta' Verolanuova u l-assi tagħha mill-kumpanija Ocean, li kienet falliet. Il-prezz li Brandt Italia offriet għall-assi kkonċernati għola għal EUR 10 miljun.

(72) L-amministraturi ġudizzjarji tal-kumpanija Ocean qiesu dan l-ammont bħala insuffiċjenti, u l-awtoritajiet Taljani xtaqu jestendu d-dispożizzjonijiet li ġejjin mir-reġimi ta' "Mobilita" u ta' "Cassa Integrazione" għal dawn l-operazzjonijiet ta' rkupru, liema dispożizzjonijiet ġew iddikjarati kumpatibbli mal-liġi Ewropea applikabbli. Dawn ippjanaw b'mod notevoli li l-impriżi li jimpjegaw ħaddiema qiegħda jkunu jistgħu jibbenefikaw minn eżenzjoni ta' kontribuzzjonijiet soċjali. L-għan tal-estenzjoni ta' dawn il-miżuri kien li l-benefiċċju għax-xerrej iżid b'mod korrispondenti l-prezz tal-bejgħ tal-assi kkonċernati.

(73) Huwa għalhekk li l-awtoritajiet Taljani għaddew digriet tal-liġi fl-14 ta'Frar 2003 li kien jipprevedi li x-xerrej tal-assi kollha ta' kumpanija li tkun falliet li tkun tħaddem aktar minn 1 000 impjegat jibbenifika minn eżenzjonijiet soċjali u minn kontribuzzjonijiet addizzjonali għal kull impjegat li jżomm. L-operazzjoni ta' akkwist tal-attivitajiet ta' apparat domestiku ta' Océan SpA minn Brandt Italia fis-7 ta' Marzu 2003 kienet eliġibbli għal dan ir-reġim li tqiegħed fis-seħħ minħabba dan id-digriet tal-liġi. Għalhekk, l-ammont ta' dawn l-eżenzjonijiet, li huma stmati għal EUR 8,5 miljun, żied il-prezz tal-akkwist propost minn Brandt Italia, li tela' għal EUR 18,5-il miljun.

(74) Fid-deċiżjoni tagħha tat-30 ta' Marzu 2004 ([30]), il-Kummissjoni qieset li d-digriet tal-liġi tal-14 ta' Frar 2003, li ġie kkonvertit f'liġi fis-17 ta' April 2003, kien jikkostitwixxi reġim ta' għajnuna illegali u inkompatibbli. Malli Brandt Italia ġiet mgħarrfa b'din id-deċiżjoni tal-Kummissjoni, fil-5 ta' Lulju 2004 hija kisbet is-sekwestru tal-aħħar parti tal-ħlas tal-prezz tal-bejgħ (EUR 5,7 miljuni) mill-Qorti tal-Kummerċ ta' Brescia u avviċinat lill-korpi tal-proċedura ta' Ocean bil-għan li tirkupra l-ammont imħallas b'mod eċċessiv. Fil-fatt, Brandt Italia kienet qieset li l-Istat Taljan kellu jirkupra l-għajnuna illegali mill-benefiċjarju reali.

([26]) Iċċitata fin-nota ta' qiegħ il-paġna nru 22.
([27]) Is-sentenza Electrolux u Whirlpool, iċċitata qabel fin-nota f'qiegħ il-paġna nru 6, il-punt 67.
([28]) Ara d-deċiżjonijiet tal-Kummissjoni li ġejjin: id-Deċiżjoni tal-21 ta' Ottubru 2003 dwar l-għajnuniet għar-riċerka u l-iżvilupp għas-sit ta' Zamudio (pajjiż Bask) li Spanja pprevediet li ddaħħal fis-seħħ għall-impriża "Industria de Turbo Propulsores, SA" (ITP) (ĠU L 61 tas-27.2.2004, p. 87, il-premessi 32–36, 55 u 117–119); Id-deċiżjoni tas-16 ta' Marzu 2005 dwar l-għajnuna mill-Istat li l-Italja –ir-reġjun ta' Lazio – beħsiebha ddaħħal fis-seħħ għat-tnaqqis tal-emissjonijiet tal-gassijiet b'effett serra (ĠU L 244 tas-7.9.2006, p. 8); Id-deċiżjoni tat-8 ta' Novembru 2006 dwar l-għajnuna mill-Istat C 11/06 (ex N 127/05) li l-Italja beħsiebha ddaħħal fis-seħħ għal AEM Torino (ĠU L 366 tal-21.12.2006, p. 62), il-premessi 39-41).
([29]) Is-sentenza Electrolux u Whirlpool, iċċitata qabel fin-nota f'qiegħ il-paġna nru 6, il-punt 71: "Peress li l-Kummissjoni ma ssuġġettatx l-għoti tal-għajnuna inkwistjoni għall-irkupru tal-għajnuna inkompatibbli Taljana, hija bilfors kellha teżamina l-effett kumulattiv ta' dawn iż-żewġ istanzi ta' għajnuna, u hija naqset milli tagħmel hekk f'dan il-każ."

([30]) ĠU L 352, 27.11.2004, p. 10.

(75) Għalhekk, anke jekk il-benefiċjarju tal-għajnuna inkwistjoni għar-reġim ikkundannat mill-Kummissjoni kien Brandt Italia (kumpanija li effettivament ibbenefikat mill-eżenzjonijiet), FagorBrandt qieset li l-benefiċċju finali ta' din l-għajnuna ġie ttrasferit kważi kollu lill-kredituri rrikonoxxuti mill-amministraturi ġudizzjarji tal-kumpanija Ocean permezz ta' żieda fil-prezz tal-bejgħ tal-assi (żieda fil-prezz ta' EUR 8,5 miljuni, meta mqabbla ma' EUR 8 624 283 ta' eżenzjonijiet effettivament mogħtija). B'konsegwenza ta' dan, l-awtoritajiet Franċiżi jqisu li l-bilanċ ta' Brandt Italia/ FagorBrandt ikun ta' EUR 124 283, ammont li miegħu jrid jiżdied l-imgħax.

(76) Madankollu, l-awtoritajiet Taljani pprovdew informazzjoni lill-Kummissjoni li tikkontradixxi dan ir-raġunament.

(77) Fit-13 ta' Mejju 2008, l-awtoritajiet Taljani bagħtu żewġ sentenzi mill-Qorti ta' Brescia lill-Kummissjoni. Dawn jikkonċernaw tilwima bejn l-Istitut Nazzjonali tas-Sigurtà Soċjali (INSS) u Brandt Italia dwar id-determinazzjoni tal-ammont tal-għajnuna, jiġifieri eżenzjonijiet mill-kontribuzzjonijiet soċjali, li minnhom ibbenefikat Brandt Italia.

(78) L-ewwel sentenza tal-1 ta' Frar 2008 tissospendi l-ordni ta' rkupru maħruġ mill-INSS kontra Brandt Italia fit-18 ta' Diċembru 2007. L-INSS appellat din is-sentenza. Fit-29 ta' April 2008, Il-Qorti tal-Appell annullat is-sospensjoni tal-ordni ta' rkupru.

(79) It-tielet sentenza ddatata t-8 ta' Lulju 2008, mibgħuta lill-Kummissjoni fl-20 ta' Ottubru 2008, sostanzjalment taqbel mal-INSS u timponi li Brandt Italia tħallas lura l-għajnuna kollha. Din is-sentenza ġiet notifikata lil Brandt Italia fil-15 ta' Settembru 2008.

(80) Għalhekk, il-Kummissjoni trid tistabbilixxi, fid-dawl ta' din l-informazzjoni, l-ammont ta' għajnuna li għandha tintradd lura minn Brandt Italia/FagorBrandt, li setgħet tiġi stmata b'mod raġonevoli fil-21 ta' Ottubru 2008. B'hekk, il-Kummissjoni tosserva li s-sentenza tal-Qorti ta' Brescia tat-8 ta' Lulju 2008 tordna li Brandt Italia trodd lura EUR 8 890 878,02.

(81) Madankollu, il-Kummisjoni tqis li minn dan l-ammont irid jitnaqqas l-ammont issekwestrat ta' EUR 5,7 miljun. Fil-fatt, Brandt Italia ma użatx din is-somma miżmuma bħala prekawzjoni mill-5 ta' Lulju 2004 meta nqatgħet is-sentenza tal-Qorti tal-Kummerċ ta' Brescia. Din id-deċiżjoni ttieħdet minħabba d-deċiżjoni adottata mill-Kummissjoni fit-30 ta' Marzu 2004 u huwa għalhekk li din is-somma nżammet f'każ ta' bżonn ta' rkupru. Għaldaqstant, fil-21 ta' Ottubru 2008, wieħed seta' jimmaġina li din is-somma setgħet tintuża biex tħallas lura parti mill-għajnuna inkwistjoni. Din il-konklużjoni hija appoġġjata mill-fatt li:

— id-deċiżjoni tal-Kummissjoni tat-30 ta' Marzu 2004 tippreċiża fil-premessa (18) tagħha li kemm ix-xerrejja tal-impriżi f'diffikultà kif ukoll l-impriżi f'diffikultà jistgħu jibbenefikaw mir-reġim ta' għajnuna kkundannata. Fi kliem ieħor, wieħed seta' jimmaġina li parti mill-irkupru jew inqas kienet se taqa' taħt ir-responsabilità tal-kumpanija Ocean;

— is-sentenza tal-Qorti ta' Brescia tat-8 ta' Lulju 2008 issemmi l-eżistenza ta' din is-somma miżmuma f'kont issekwestrat u huwa meqjus "evidenti" li din is-somma setgħet isservi biex tħallas lura parzjalment lill-INSS.

(82) B'konsegwenza ta' dan, meta wieħed iqis l-elementi esposti fil-premessi (76) sa (81), il-Kummissjoni tqis li l-ammont definittiv tal-għajnuna Taljana li għandu jitqies għall-finijiet tal-analiżi preżenti jitla' għal EUR 3 190 878,02, li magħhom irid jiżdied l-imgħax sal-21 ta' Ottubru 2008.

(83) F'dak li għandu x'jaqsam mal-imgħaxijiet, fil-fatt il-Kummissjoni tqis li d-data li għandha titqies biex jiġi ddeterminat l-ammont tagħhom mhix dik tal-irkupru effettiv tal-għajnuna iżda dik tad-deċiżjoni li ġiet annullata għaliex, f'dan il-każ, il-Kumissjoni tanalizza l-kompatibilità tal-għajnuna Franċiża fil-21 ta' Ottunru 2008. Madankollu, fil-21 ta' Ottubru 2008, l-għajnuna Franċiża żdiedet mal-għajnuna Taljana, flimkien mal-imgħaxijiet sa dik id-data. Għalhekk, il-Kummissjoni trid tqis l-akkumulazzjoni ta' dawn l-elementi u ma żżidx l-imgħaxijiet sad-data tal-irkupru effettiv.

(84) Barra minn hekk, il-vantaġġ ikkostitwit mill-imgħaxijiet bejn il-21 ta' Ottubru 2008 u d-data tal-irkupru effettiv jinżamm mill-irkupru stess li, naturalment, ikollu jinkludihom.

Eżami tal-effett kumulattiv tal-għajnuna għar-ristrutturar tal-għajnuna Taljana

(85) B'konsegwenza ta' dan, FagorBrandt żammet somma ta' EUR 3 190 878,02 (li magħhom iridu jiżdiedu l-imgħaxijiet) flimkien mal-EUR 31 miljun f'għajnuna mogħtija mill-awtoritajiet Franċiżi. Dan il-vantaġġ għandu impatt fuq il-kompetizzjoni: l-impriża kellha likwidità addizzjonali li kieku hi ma kienx ikollha f'kundizzjonijiet normali tas-suq (jiġifieri fin-nuqqas tal-għajnuna Taljana inkompatibbli).

(86) B'mod konformi mal-punt 23 tal-linji gwida għar-restawr u s-sentenza tal-Qorti tal-14 ta' Frar 2012, il-Kummissjoni beħsiebha teżamina l-effett kumulattiv tal-għajnuna Taljana u l-għanjuna għar-ristrutturar fil-qafas tal-analiżi tal-kompatibilità ta' din tal-aħħar.

(87) Dan l-eżami tal-effett kumulattiv iwassal lill-Kummissjoni għal kontroll doppju. Minn naħa waħda, il-Kummissjoni trid tivverifika li l-miżuri kompensatorji (ara l-premessa (89) u l-premessi sussegwenti, b'mod partikolari (118) u l-premessi sussegwenti) jippermettu preċiżament li jikkumpensaw għall-ħsara fil-kompetizzjoni bil-pussess minn FagorBrandt tal-likwidità addizzjonali. Min-naħa l-oħra, il-Kummissjoni beħsiebha tiżgura li l-kontribuzzjoni proprja tal-benefiċjarju tkun eżentata minn għajnuna (ara l-premessa (154) u l-premessi sussegwenti). Fil-fatt, wieħed ma jistax jeskludi li fil-kontribuzzjoni proprja prevista mill-impriża hemm is-somma inkwistjoni.

(88) Waqt dan il-kontroll doppju, il-Kummissjoni tista' timponi kundizzjonijiet ġodda lill-Istat Membru kkonċernat, indipendentament mid-dispożizzjonijiet eventwali tiegħu (f'dan il-każ, il-Kummissjoni ma tistax tqis jekk dawn sarux wara l-21 ta Ottubru 2008). Kif inhu kkonfermat fil-punt 46 tal-linji gwida dwar l-għajnuniet għar-ristrutturar, "il-Kummissjoni tista' timponi l-kundizzjonijiet u l-obbligazzjonijiet li hi tħoss li huma meħtieġa sabiex il-kompetizzjoni ma toħloqx distorsjoni fil-miżura li tmur kontra l-interess komuni, f'każ fejn l-Istat Membru kkonċernat ma jimpenjax ruħu li jadotta dawn id-dispożizzjonijiet".

6.5. **Prevenzjoni ta' kull distorsjoni eċċessiva tal-kompetizzjoni**

6.5.1. *Analiżi tal-ħtieġa ta' miżuri kompensatorji*

(89) Il-punt 38 tal-linji gwida dwar l-għajnuniet għar-ristrutturar jipprevedi li, sabiex l-għajnuniet għar-ristrutturar ikunu jistgħu jiġu awtorizzati mill-Kummissjoni, għandhom jittieħdu xi miżuri kompensatorji biex itaffu l-effetti negattivi tal-għajnuniet fuq il-kundizzjonijiet tal-kummerċ. Jekk ma jsirx dan, l-għajnuniet għandhom jiġu kkunsidrati bħala "kontra l-interess komuni" u jiġu ddikjarati inkompatibbli mas-suq komuni. Din il-kundizzjoni bosta drabi tirriżulta f'limitazzjoni tal-preżenza li l-impriża jista' jkollha fuq is-suq jew swieq tagħha wara l-perjodu għar-ristrutturar.

(90) Fin-notifika tagħha, Franza affermat li jidher li mhumiex meħtieġa miżuri kompensatorji f'dan il-każ, b'mod partikolari għaliex l-għajnuna m'għandhiex effetti ta' distorsjoni eċċessivi. Fil-punti 37, 38 u 40 tad-deċiżjoni tal-ftuħ tal-proċedura, il-Kummissjoni spjegat b'mod konċiż għaliex irrifjutat din l-affermazzjoni.

(91) Fil-premessi li ġejjin, il-Kummissjoni tispjega aktar fid-dettall għaliex hija tqis li l-għajnuna twassal għal distorsjoni u għaliex l-implimentazzjoni ta' miżuri kompensatorji hija meħtieġa, kontra l-affermazzjoni tal-awtoritajiet Franċiżi.

(92) Kif diġà ntqal, FagorBrandt hija preżenti fis-settur tal-produzzjoni u l-kummerċjalizzazzjoni mad-distributuri (b'oppożizzjoni għad-distribuzzjoni u l-bejgħ lill-individwi) ta' apparat domestiku kbir. Rigward id-dimensjoni ġeografika tas-suq tal-apparat domestiku kbir, il-Kummissjoni qieset fil-passat li din kienet għallinqas fuq l-iskala tal-Unjoni Ewropea, minħabba, b'mod partikolari, in-nuqqas ta' ostakoli għad-dħul, l-armonizzazzjoni teknika u l-ispejjeż ta' trasport relattivament baxxi ([31]). L-informazzjoni pprovduta minn FagorBrandt u miż-żewġ kompetituri li taw xi kummenti tikkonferma li s-suq huwa fuq skala tal-Unjoni.

(93) Il-Kummissjoni tqis li għajnuna għar-ristrutturar toħloq awtomatikament distorsjoni tal-kompetizzjoni billi tfixkel il-ħruġ tal-benefiċjarju mis-suq u billi twaqqaf b'hekk l-iżvilupp tal-impriżi kompetituri. Għalhekk hija tmur kontra l-irtirar tal-impriżi l-inqas effikaċi, li "huwa fatt normali ta' kif jaħdem is-suq", kif jindika l-paragrafu 4 tal-linji gwida dwar l-għajnuniet għar-ristrutturar. L-għajnuna nnotifikata favur FagorBrandt għalhekk twassal għad-distorsjoni tal-kompetizzjoni msemmija qabel. Madankollu, il-Kummissjoni tosserva li l-elementi li ġejjin għandhom it-tendenza li jillimitaw id-daqs ta' din id-distorsjoni tal-kompetizzjoni. L-ewwel nett, fis-suq Ewropew tal-apparat domestiku kbir, FagorBrandt għandha parti mis-suq ta' ammont massimu ta' [0-5] % ([32]). It-tieni nett, hemm erba' kompetituri f'dan is-suq b'ishma fis-suq ta' 10 % jew aktar (Indesit,

([31]) Id-Deċiżjoni tal-Kummissjoni tal-21 ta' Ġunju 1994, Electrolux/AEG (ĠU C 187, 9.7.1994) tikkonkludi li d-dimensjoni ġeografika tas-swieq tal-apparat domestiku kbir kienet l-Ewropa tal-Punent. Id-Deċiżjoni tal-Kummissjoni tal-24 ta' Jannar 1999 dwar proċedura ta' applikazzjoni tal-Artikolu 81 tat-Trattat KE u tal-Artikolu 53 tal-Ftehim ŻEE dwar is-CECED (ĠU L 187, 26.7.2000, p. 47) tikkonkludi li d-dimensjoni ġeografika hija ż-ŻEE. Dan il-każ tal-aħħar kien jikkonċerna s-settur tal-magni tal-ħasil tal-ħwejjeġ.

([32]) Is-sehem tas-suq ikkombinat ta' FagorBrandt u ta' Fagor Electrodomesticos huwa massimu ta' [5-10] %.

Whirlpool, BSH u Electrolux) ([33]). Barra minn hekk, il-kompetitur li talab li jibqa' anonimu jirrikonoxxi li FagorBrandt huwa attur relattivament żgħir fis-suq Ewropew (ara hawn fuq id-dubji espressi minn dan il-kompetitur dwar ir-ritorn għall-vijabilità tal-impriża u relatati mad-daqs żgħir tagħha), li l-ishma tiegħu fis-suq qegħdin jonqsu ([34]). It-tielet nett, l-ammont ta' għajnuna huwa limitat meta mqabbel mal-fatturat Ewropew ta' FagorBrandt (l-għajnuna tirrappreżenta inqas minn 4 % tal-fatturat tal-2007), u aktar u aktar meta mqabbel ma' dak tal-erba' atturi ewlenin tas-suq li għandhom fatturat aktar għoli minn dak ta' FagorBrandt ([35]).

(94) Filwaqt li l-premessa preċedenti tanalizza d-distorsjoni tal-kompetizzjoni maħluqa mill-għajnuna, għandu jiġi analizzat ukoll id-daqs tal-"effetti sfavorevoli fuq il-kundizzjonijiet tal-kummerċ" bejn l-Istati Membri, kif indikat fil-punt 38 tal-linji gwida dwar l-għajnuniet għar-ristrutturar li jirrifletti l-Artikolu 107 (3) (c) tat-TFUE. Kif diġà ġie osservat fil-punt 38 tad-deċiżjoni tal-ftuħ tal-proċedura, l-għajnuna toħloq distorsjoni fil-post tal-attivitajiet ekonomiċi bejn l-Istati Membri, u b'konsegwenza ta' dan anke fil-kummerċ ta' bejniethom. FagorBrandt hija impriża li l-parti l-kbira tal-attivitajiet tal-produzzjoni u tal-impjegati tagħha jinsabu fi Franza ([80-100] % tal-volumi prodotti mill-impriża huma prodotti fi Franza). Mingħajr l-għajnuna tal-Istat Franċiż, FagorBrandt malajr toħroġ mis-suq. Madankollu, il-prodotti ffabbrikati fis-siti ta' produzzjoni ta' FagorBrandt huma f'kompetizzjoni prinċipalment ma' prodotti li jipproduċu l-kompetituri fl-Istati Membri l-oħra ([36]). Għaldaqstant, l-għejba ta' FagorBrandt kienet tippermetti lill-kompetituri Ewropej iżidu ħafna l-bejgħ tagħhom u għalhekk anke l-produzzjoni tagħhom. L-għajnuna għandha l-effett li żżomm attivitajiet ta' produzzjoni fi Franza li kieku parti minnhom kienu jmorru lejn Stati Membri oħra. Għalhekk hija għandha effett sfavorevoli fuq il-kundizzjonijiet tal-kummerċ, billi tnaqqas il-possibbiltajiet ta' esportazzjoni tal-kompetituri li qegħdin fi Stati Membri oħra lejn Franza ([37]). L-għajnuna tnaqqas ukoll il-possibbiltajiet ta' bejgħ lejn il-pajjiżi fejn FagorBrandt se tkompli tesporta l-prodotti tagħha. Meta jitqies l-ammont ta' bejgħ ta' FagorBrandt u n-numru ta' postijiet tax-xogħol rispettiv, dawn l-effetti sfavorevoli fuq il-kundizzjonijiet tal-kummerċ mhumiex negliġibbli.

(95) Fuq il-bażi tal-analiżi preċedenti, il-Kummissjoni tqis li huma meħtieġa miżuri kompensatorji reali (jiġifieri mhux negliġibbli) iżda xorta waħda ta' ambitu limitat.

6.5.2. *Analiżi tal-miżuri li diġà ġew implimentati*

(96) Fil-punt 39 tad-deċiżjoni tal-ftuħ tal-proċedura, il-Kummissjoni esprimiet xi dubji dwar jekk il-miżuri nnotifikati mill-awtoritajiet Franċiżi jistgħux jitqiesu bħala miżuri kompensatorji, peress li l-punt 40 tal-linji gwida għar-ristrutturar jindika li "t-tpaċija tal-kontijiet u l-waqfien ta' attivitajiet b'telf li xorta ser ikunu meħtieġa biex tiġi stabbilita mill-ġdid il-vijabilità mhux ser jiġu kkunsidrati bħala tnaqqis tal-kapaċità jew tal-preżenza fis-suq għall-finijiet tal-evalwazzjoni tal-kontropartijiet." Jidher li l-miżuri kollha deskritti mill-awtoritajiet Franċiżi jaqgħu fil-kamp ta' applikazzjoni ta' din l-esklużjoni. Fil-qafas tal-proċedura ta' investigazzjoni formali, Franza tenniet li hija kkunsidrat li l-waqfien tal-produzzjoni taċ-chest freezers u tal-majkrowejvs għalihom waħidhom, u anke l-bejgħ ta' Brandt Components, jikkostitwixxu tliet miżuri kompensatorji validi. Għaldaqstant il-Kummissjoni bdiet analiżi dettaljata ta' dawn il-miżuri u waslet għall-konklużjonijiet li ġejjin.

([33]) Il-Kummissjoni ma tistax taċċetta l-argument mogħti minn Franza li ż-żamma tal-preżenza fis-suq ta' FagorBrandt għandha effett pożittiv għax tevita l-ħolqien ta' sitwazzjoni oligopolistika. L-awtoritajiet Franċiżi ma ġġustifikawx l-affermazzjoni tagħhom b'mod preċiż. Barra minn hekk, din l-affermazzjoni hija kontradittorja meta mqabbla man-notifika tagħhom li kienet tiddeskrivi suq kompetittiv ħafna, b'kompetizzjoni multipla, b'mod partikolari minn marki distributuri. Fl-aħħar nett, il-punt 39 tal-linji gwida dwar l-għajnuniet għar-ristrutturar jindika li se jiġu meqjusa s-sitwazzjonijiet "ta' monopolju jew ta' oligopolju strett", li mhuwiex il-każ hawnhekk peress li jekk inqisu biss l-impriżi ewlenin, in-numru ta' kompetituri diġà jilħaq erbgħa.

([34]) Skont l-informazzjoni li pprovda hu, is-sehem tas-suq f'termini ta' volum fl-Ewropa niżel minn 5,3 % fl-2004, għal 5,2 % fl-2005 u 5 % fl-2006 u fl-2007.

([35]) Jekk l-analiżi ssir fuq livell dinji, id-differenza hija akbar għaliex il-gruppi bħal Electrolux u Whirlpool għandhom attivitajiet kbar ħafna 'l barra mill-Ewropa. Bħala eżempju, fl-2005, il-fatturat ikkombinat ta' FagorBrandt u ta' Fagor Electrodomesticos tela' għal inqas minn EUR 2 biljun, filwaqt li l-fatturat dinji fis-settur tal-apparat domestiku kbir ta' Whirlpool, Electrolux, BSH u Indesit espress f'EUR kien rispettivament 11,8 biljun, 10,8 biljun, 7,3 biljun u 3,1 biljun.

([36]) Kif inhu indikat, FagorBrandt mhux se tipproduċi iktar […] hi stess. FagorBrandt se tipproduċi […] hi stess. Madankollu, f'dawn it-taqsimiet, il-parti tal-prodotti ffabbrikati barra mill-Unjoni Ewropea hija aktar dgħajfa. Huwa fil-[…] li s-sehem tal-prodotti ffabbrikati bara mill-Unjoni Ewropea huwa l-akbar.

([37]) [50-80] % tal-bejgħ ta' FagorBrandt fil-fatt isir fis-suq Franċiż. F'dan ir-rigward, il-Qorti indikat kemm-il darba li "meta Stat Membru jalloka għajnuna lil impriża, il-produzzjoni interna tista' tinżamm stabbli jew tiżdied, bil-konsegwenza li l-possibbiltajiet tal-impriżi stabbiliti fi Stati Membri oħra li jesportaw il-prodotti tagħhom lejn is-suq ta' dan l-Istat Membru jonqsu" Sentenza tat-13 ta' Lulju 1988, Franza vs Il-Kummissjoni (C-102/87, Ġabra p. 04067) (ara l-punt 19); Sentenza tal-14 ta' Settembru 1994, Spanja vs Il-Kummissjoni (C-278/92, C-279/92 u C-280/92, Ġabra p. I-4103) (ara l-punt 40); Sentenza tas-7 ta' Marzu 2002, L-Italja vs Il-Kummissjoni (C-310/99, Ġabra p. I-2289) (ara l-punti 84 sa 86); Sentenza tal-11 ta' Lulju 2002, HAMSA vs Il-Kummissjoni (T-152/99, Ġabra p. II-3049) (ara l-punti 220 u 221).

(97) Fir-rigward tal-għeluq tal-fabbrika għall-produzzjoni taċ-chest freezers fl-2005 (is-sit ta' Lesquin) Franza indikat, fin-notifika tagħha tas-6 ta' Awwissu 2007, li dan is-sit "li kien jiffabbrika chest freezers u kantini tal-inbejjed għall-grupp FagorBrandt kollu, kien laħaq daqs … li ma ppermettilux aktar ikopri la l-ispejjeż li jvarjaw u lanqas l-ispejjeż fissi tiegħu u kien iġġenera EUR 5,8 miljun telf ta' produzzjoni fl-2004." Għalhekk m'hemm ebda dubju li fil-każ inkwistjoni dan huwa għeluq ta' attività b'defiċit li huwa meħtieġ sabiex tiġi stabbilita mill-ġdid il-vijabilità ([38]) u b'applikazzjoni tal-punt 40 tal-linji gwida dwar l-għajnuniet għar-ristrutturar, ma jistax jitqies bħala miżura kompensatorja.

(98) Fir-rigward tal-waqfien ta' produzzjoni ta' majkrowejvs għalihom waħidhom fis-sit ta' Azenay, dan kien ukoll għeluq ta' attività b'defiċit meħtieġ sabiex tiġi stabbilita mill-ġdid il-vijabilità, u li l-awtoritajiet Franċiżi fil-fatt irrikonoxxew b'mod espliċitu fl-osservazzjonijiet tagħhom ([39]). In-nuqqas ta' profitabilità ta' din l-attività mhijiex sorpriża peress li l-majkrowejvs għalihom waħidhom huma wieħed mis-segmenti tas-suq fejn daħlu l-aktar il-prodotti li ġejjin mill-pajjiżi rħas ([40]). Barra minn hekk, il-fabbrika ta' Azenay kienet tilfet xi kuntratti kbar ta' produzzjoni ta' majkrowejvs għal gruppi oħra ([41]). B'konklużjoni, fuq il-bażi tal-punt 40 tal-linji gwida dwar l-għajnuniet għar-ristrutturar, din il-miżura għalhekk ma tistax titqies bħala miżura kompensatorja.

(99) Għall-kuntrarju ta' dan, f'Marzu 2004, l-impriża ċediet is-sussidjarja tagħha Brandt Components (il-fabbrika ta' Nevers) lill-grupp Awstrijak ATB għal ammont ta' EUR 3 miljun. Għaldaqstant din mhix tpaċija tal-kontijiet ([42]) u lanqas waqfien tal-attività. Għalhekk din il-miżura mhijiex eskluża mid-dispożizzjoni msemmija qabel tal-punt 40 tal-linji gwida dwar l-għajnuniet għar-ristrutturar. L-attività ċeduta f'Marzu 2004 ([43]) kellha fatturat ta' EUR 35,4 miljun fl-2003 – ekwivalenti għal 4 % tal-fatturat tal-impriża fl-2003 – u kienet tħaddem 306 impjegat – ekwivalenti għal 6 % tal-ħaddiema tal-impriża. Hija kienet involuta fit-tfassil, fl-iżvilupp, fil-produzzjoni u fil-kummerċjalizzazzjoni tal-muturi tal-elettriku għall-magni tal-ħasil tal-ħwejjeġ. Għalhekk din iċ-ċessjoni wasslet għat-tnaqqis tal-preżenza tal-impriża fis-suq tal-komponenti tal-magni tal-ħasil tal-ħwejjeġ.

(100) Madankollu, din l-aħħar miżura ma tistax tinżamm bħala miżura kompensatorja valida. Fil-fatt, il-bejgħ ta' Brandt Components twettaq madwar tliet snin u nofs qabel in-notifika tal-għajnuna eżaminata. Min-naħa l-oħra, din il-miżura ma tnaqqasx il-preżenza ta' FagorBrandt fis-suq tal-apparat domestiku kbir ([44]), li huwa s-suq ewlieni li fih se tibqa' preżenti FagorBrandt. B'konsegwenza ta' dan, din il-miżura ma kellhiex l-għan li tnaqqas id-distorsjonijiet fil-kompetizzjoni ġġenerati mill-għoti tal-għajnuna prevista, u ma setax ikollha dan l-effett.

([38]) L-istampa Franċiża kienet semmiet ħafna n-nuqqas ta' qligħ tal-attività tal-"friżers". Artiklu f'Ouest France tat-8 ta' Lulju 2004 kien indika, pereżempju: "ElcoBrandt, il-grupp Franċiż tal-apparat domestiku, fl-2005 se jagħlaq il-fabbrika tiegħu ta' Lesquin (fit-Tramuntana), li hija speċjalizzata fil-fabbrikazzjoni tal-friżers, għax din 'mhux qiegħda tagħmel qligħ aktar'. Sentejn ilu Elco kien xtara l-istabbiliment minn Brandt. Is-600 impjegat kienu aċċettaw pjan soċjali li kien jipprevedi ż-żamma ta' 150 post tax-xogħol, li issa tneħħew." B'mod aktar preċiż, persuni mid-direttorat ta' Brandt indikaw fil-gazzetta "Les Echos", f'artiklu li ġie ppubblikat fis-7 ta' Lulju 2004, li "[m]inkejja l-isforzi kbar ta' kompetizzjoni, ix-xiri ta' 35 % tal-komponenti miċ-Ċina jew it-titjib tal-kwalità u l-produttività, it-tnaqqis tal-ispejjeż tas-suq għaġġel aktar minna" u li ż-"żamma ta' attività ta' produzzjoni ta' chest freezers ma tagħmilx aktar sens ekonomikament fi ħdan il-grupp ElcoBrandt. Fil-fatt, kull darba li nbigħu wieħed minn dawn il-prodotti nkunu qegħdin nagħmlu telf ta' 25 %."

([39]) Fin-notifika, l-awtoritajiet Franċiżi indikaw li wieħed mill-għanijiet tal-pjan għar-ristrutturar huwa "r-razzjonalizzazzjoni tal-produzzjoni, bl-abbandun ta' ċerti segmenti li sar għandhom defiċit strutturali, sabiex nillimitaw it-telf relatat mal-akkwist tal-ishma fis-suq minn fabbrikanti ta' pajjiżi rħas (majkrowejvs għalihom waħidhom, friżers u friġġijiet żgħar)". Fl-ittra tagħhom tal-15 ta' Frar 2008 fejn ikkumentaw fuq l-osservazzjonijiet tal-partijiet interessati, l-awtoritajiet Franċiżi jindikaw: "L-awtoritajiet Franċiżi jfakkru li … d-diversi miżuri li diġà ttieħdu l-ewwel nett għandhom l-għan li jwaqqfu t-telf (l-għeluq ta' sit ta' produzzjoni b'defiċit, Lesquin, u l-abbandun ta' ċerti fabbrikazzjonijiet li ma jiġġenerawx qligħ, majkrowejs għalihom waħidhom)." Barra minn hekk, dawn iż-żewġ siltiet jikkonfermaw il-konklużjonijiet preċedenti dwar l-għeluq tal-fabbrika ta' Lesquin.

([40]) Dan il-fatt kien enfasizzat mill-awtoritajiet Franċiżi, b'mod partikolari fl-Anness 7 tan-notifika.

([41]) Ara pereżempju l-Artikolu "Brandt: fin du contrat Miele confirmée. Après le retrait d'Électrolux, autre coup dur à Aizenay" (Brandt: ikkonfermat it-tmiem tal-kuntratt Miele. Wara l-irtirar ta' Électrolux, daqqa ta' ħarta oħra f'Aizenay) ippubblikat f'Ouest France tat-3 ta' Marzu 2005.

([42]) U dan, inqas u inqas għax l-impriża għamlet qligħ tal-kapital mill-bejgħ ta' EUR 774 000 miljun.

([43]) Kif indikat fit-Taqsima 2.2 tad-deċiżjoni tal-ftuħ tal-proċedura, FagorBrandt bdiet tirristruttura ruħha mill-2004, meta deħru n-nuqqas ta' kompetittività u l-ewwel diffikultajiet finanzjarji. Il-Kummissjoni għalhekk tqis li dan il-bejgħ "huwa part mir-ristruttur stess" bħal ma huwa meħtieġ mill-punt 40 tal-linji gwida dwar l-għajnuniet għar-ristrutturar.

([44]) L-awtoritajiet Franċiżi jindikaw li l-attività ta' Brandt Components kienet tippermetti li l-impriża tibbenefika minn integrazzjoni qawwija fil-produzzjoni tal-magni tal-ħasil tal-ħwejjeġ li jinfetħu minn fuq, li hija storikament pożizzjoni b'saħħitha tal-grupp FagorBrandt. Skont l-awtoritajiet Franċiżi, din it-tip ta' integrazzjoni hija b'mod partikolari mmirata għall-prodotti innovattivi jew li jeħtieġu għarfien speċifiku u hija pprattikata mill-atturi ewlenin tas-settur (pereżempju BSH jew Miele). Madankollu, il-Kummissjoni tosserva li, minbarra l-affermazzjonijiet preċedenti, l-awtoritajiet Franċiżi ma għandhomx elementi li jippermettulha tistabbilixxi mingħajr dubju – u inqas biex tikkwantifika dan l-effett – li l-bejgħ ta' Brandt Components se jnaqqas il-possibbiltà għal FagorBrandt li tiżviluppa magni tal-ħasil tal-ħwejjeġ kompetittivi u għalhekk inaqqas il-preżenza ta' FagorBrandt fis-suq tal-magni tal-ħasil tal-ħwejjeġ. Għaldaqstant il-Kummissjoni ma tistax tikkonkludi li ċ-ċessjoni ta' Brandt Components għandha effett reali fis-suq tal-apparat domestiku kbir.

6.5.3. *Miżuri kompensatorji proposti mill-awtoritajiet Franċiżi*

(101) Bħala risposta għad-dubji mqajma fid-deċiżjoni tal-ftuħ tal-proċedura dwar is-suffiċjenza tal-miżuri kompensatorji nnotifikati, l-awtoritajiet Franċiżi jipproponu l-waqfien tal-kummerċjalizzazzjoni tal-prodotti tat-"tkessiħ" u tal-prodotti tat-"tisjir" Vedette għal ħames snin. Barra minn hekk, huma jipproponu l-waqfien tal-kummerċjalizzazzjoni tal-magni tal-ħasil tal-platti Vedette, jew iċ-ċessjoni tal-marka […].

(102) Kif kien indikat qabel, FagorBrandt tagħmel [50-80] % tal-bejgħ tagħha fis-suq Franċiż, fejn fl-2006 l-impriża kellha sehem mis-suq ta' [10-20] % fil-valur u ta' [10-20] % fl-ammont. Dan ifisser li kieku FagorBrandt waqqfet l-attivitajiet tagħha, kienu jibbenefikaw minn dan b'mod partikolari l-kompetituri tagħha fis-suq Franċiż billi jżidu l-bejgħ tagħhom. Għalhekk huma dawn l-impriżi li huma affettwati l-aktar mis-sopravivenza ta' FagorBrandt permezz tal-għajnuna. Min-naħa l-oħra, il-bejgħ ta' FagorBrandt fis-suq Taljan huwa limitat ħafna. Bħala miżura kompensatorja, il-Kummissjoni għalhekk tippreferi l-waqfien tal-kummerċjalizzazzjoni tal-magni tal-ħasil tal-platti taħt il-marka Vedette milli ċ-ċessjoni tal-marka […], peress li l-prodotti tal-marka Vedette ([45]) huma kkummerċjalizzati esklużivament fis-suq Franċiż filwaqt li l-prodotti […] jinbiegħu prinċipalment […].

(103) Għalhekk għandu jiġi analizzat id-daqs ta' dawn il-miżuri kompensatorji addizzjonali, sabiex jiġi stabbilit jekk humiex biżżejjed.

Il-prodotti tat-tkessiħ

(104) Il-bejgħ tal-prodotti tat-tkessiħ (friġġijiet u friżers) tal-marka Vedette kien jirrappreżenta, fl-2007, EUR [10-20] miljun, jiġifieri [0-5] % tal-fatturat tal-grupp FagorBrandt.

(105) Il-waqfien tal-kummerċjalizzazzjoni tal-prodotti tat-tkessiħ għal perjodu ta' ħames snin se jippermetti lill-kompetituri preżenti fis-suq Franċiż li jsaħħu l-pożizzjoni tagħhom fir-rigward tal-prodotti tat-tkessiħ. Skont l-istudju GfK tal-2007, il-kompetituri ewlenin ta' FagorBrandt – li għandhom sehem mis-suq għall-valur ta' […] % - fis-suq tal-friġġijiet fi Franza huma Whirlpool ([…] %), Indesit ([…] %) u Electrolux ([…] %). Fis-suq tal-friżers, il-kompetituri ewlenin ta' FagorBrandt ([…] %) huma Whirlpool ([…] %), Liebherr ([…] %) u Electrolux ([…] %).

Il-prodotti tat-tisjir

(106) Il-bejgħ ta' prodotti tat-tisjir tal-marka Vedette kien jirrappreżenta, fl-2007, EUR [5-10] miljun, jiġifieri [0-5] % tal-fatturat tal-grupp FagorBrandt.

(107) B'konsegwenza ta' dan, il-waqfien tal-kummerċjalizzazzjoni tal-prodotti tat-tisjir għal perjodu ta' ħames snin se jippermetti lill-kompetituri li jsaħħu l-pożizzjoni tagħhom fis-suq tal-kukers. Skont l-istudju GfK tal-2007, il-kompetituri ewlenin ta' FagorBrandt (li għandhom sehem mis-suq għall-valur ta' […] %) fis-suq tal-kukers fi Franza huma Indesit ([…] %), Electrolux ([…] %) u Candy ([…] %).

Il-magni tal-ħasil tal-platti

(108) Il-bejgħ tal-magni tal-ħasil tal-platti tal-marka Vedette kienu jirrappreżentaw, fl-2007, EUR [5-10] miljun, jiġifieri [0-5] % tal-fatturat tal-grupp FagorBrandt.

(109) Skont l-istudju GfK tal-2007, il-kompetituri ewlenin ta' FagorBrandt (li għandhom sehem mis-suq għall-valur ta' […] %) fis-suq tal-magni tal-ħasil tal-platti fi Franza huma BSH ([…] %), Whirlpool ([…] %) u Electrolux ([…] %). B'konsegwenza ta' dan, il-waqfien tal-kummerċjalizzazzjoni tal-magni tal-ħasil tal-platti taħt il-marka Vedette se jippermetti lill-kompetituri li jżidu l-preżenza tagħhom fis-suq.

Konklużjoni

(110) Fil-qosor, il-prodotti Vedette li l-kummerċjalizzazzjoni tagħhom se titwaqqaf jirrappreżentaw [0-5] % tal-fatturat tal-grupp ([46]). L-awtoritajiet Franċiżi jindikaw li dan se jkun jeħtieġ aġġustamenti sinifikattivi fi ħdan l-impriża […].

6.5.4. *Konklużjoni dwar il-miżuri kompensatorji proposti mill-awtoritajiet Franċiżi u l-impożizzjoni ta' miżura kompensatorja addizzjonali mill-Kummissjoni*

(111) Il-miżuri kompensatorji proposti huma l-waqfien tal-kummerċjalizzazzjoni għal perjodu ta' ħames snin ta' ċerti prodotti (tat-tisjir, tat-tkessiħ u tal-ħasil tal-platti) tal-marka Vedette ([47]) u ċ-ċessjoni ta' Brandt Components. Dan huwa tnaqqis tal-preżenza fis-suq reali (jiġifieri mhux negliġibbli) iżda ta' daqs limitat.

([45]) Fis-suq Franċiż, Vedette hija marka li tinsab fil-[…] post fis-suq tal-prodotti […]. Il-miżuri proposti għalhekk ma jnaqqsux il-preżenza ta' FagorBrandt fis-suq tal-prodotti […]. Madankollu, il-maġġoranza l-kbira tal-gruppi li huma kompetituri ta' FagorBrandt għall-[…] għandhom ukoll marki li huma kompetituri ta' Vedette fis-suq tal-prodotti […]. Għalhekk huma jibbenefikaw mill-irtirar tal-prodotti Vedette deskritti hawn fuq.

([46]) Fl-2007, dawn kienu jirrappreżentaw [30-40] % tal-fatturat tal-marka Vedette u [0-10] % tal-bejgħ ta' FagorBrandt ta' apparat domestiku kbir fis-suq Franċiż.

([47]) L-għan ta' din il-miżura huwa l-irtirar mis-suq tal-prodotti Vedette kkonċernati. Għalhekk huwa ċar li l-effett tal-miżura jisparixxi jekk FagorBrandt tagħti liċenzja għall-produzzjoni u/jew kummerċjalizzazzjoni ta' dawn il-prodotti taħt il-marka Vedette lil impriża oħra.

(112) Madankollu, il-Kummissjoni tqis li l-miżura kompensatorja proposta mill-awtoritajiet Franċiżi fuq il-marka Vedette hija l-unika miżura kompensatorja valida u li mhijiex sufficjenti. Għaldaqstant, il-Kummissjoni tiddeċiedi li timponi, bħala kundizzjoni ta' kompatibilità, l-estensjoni tal-waqfien tal-kummerċjalizzazzjoni tal-prodotti tal-marka Vedette bi tliet snin oħra. Fil-fatt, peress li l-projbizzjoni proposta kienet ta' ħames snin, din se tiġi estiża bi tliet snin għal total ta' tmien snin.

(113) Skont l-informazzjoni li kellha l-Kummissjoni fil-21 ta' Ottubru 2008, l-impatt ta' din il-miżura kompensatorja ("MK") f'termini ta' telf ta' fatturat tista titqies b'żewġ modi kif jidher fit-Tabella 2 hawn taħt ([48]).

Tabella 2

EUR Miljuni	2009	2010	2011	2012	2013	2014	2015	2016
Fatturat ta' FagorBrandt	[900-1 200]	[900-1 200]	[900-1 200]	[900-1 200]	[900-1 200]	[900-1 200]	[900-1 200]	[900-1 200]
Impatt tal-MK, stima għolja	– [40-60]	– [40-60]	– [40-60]	– [40-60]	– [40-60]	– [40-60]	– [40-60]	– [40-60]
Impatt tal-MK, stima baxxa	– [55-75]	– [55-75]	– [55-75]	– [55-75]	– [55-75]	– [55-75]	– [55-75]	– [55-75]

(114) Iċ-ċifri tat-Tabella 2 tas-snin 2009 sa 2012 huma ċ-ċifri mogħtija mill-awtoritajiet Franċiżi u FagorBrandt fir-rigward tal-impatt tal-miżura kompensatorja li jipproponu huma (dwar dan l-impatt ara wkoll il-premessa (143) u l-premessi sussegwenti.

(115) L-ewwel mod kif jiġi kkalkulat l-impatt tal-miżura kompensatorja addizzjonali imposta mill-Kummissjoni huwa billi jiġi mmultiplikat bi 3 it-telf ta' profitt tal-aħħar sena evalwata mill-awtoritajiet Franċiżi (jiġifieri l-2012). F'xenarju ottimist għall-impriża, dan l-impatt huwa għalhekk ta' 3 × [40-60] miljun, jew EUR [120-180] miljun.

(116) It-tieni mod kif jista' jiġi kkalkulat l-impatt tal-miżura kompensatorja addizzjonali huwa billi jiġu kkalkulati ċ-ċifri mill-2013 sal-2016 billi tiġi applikata żieda lineari ta' [1,5-3] % fuq iċ-ċifri tal-2012 fl-estensjoni taż-żieda fil-fatturat li hija stmata għal [1,5-3] % mill-impriża bejn l-2009 u l-2012. Minħabba r-raġunijiet stabbiliti fil-premessa (125) u l-–premessi sussegwenti, din l-ipoteżi taż-żieda tal-fatturat hija fil-fatt meqjusa bħala raġonevoli fid-dawl tal-istrateġija tal-grupp u l-perspettivi tas-suq. Minn dan il-lat, il-miżura kompensatorja se ċċaħħad lil FagorBrandt, f'xenarju ottimist għall-impriża, minn fatturat ta' EUR [120-180] miljun.

(117) Għalhekk, jidher li l-miżura kompensatorja proposta hija xierqa u biżżejjed biex tnaqqas waħidha b'mod proporzjonat l-effetti negattivi fuq il-kompetizzjoni li rriżultaw mill-għotja tal-għajnuna inkwistjoni: f'xenarju ottimist, dan iċaħħad lill-impriża minn fatturat bejn EUR [120-180] miljun fil-perjodu 2014-2016. Dan il-fatturat mhux miksub se jippermetti lill-kompetituri li jżidu l-bejgħ tagħhom. Din il-miżura kompensatorja se tikkomplika aktar ukoll għall-impriża l-introduzzjoni mill-ġdid tal-prodotti Vedette kkonċernati wara 8 snin ta' assenza (attwalment il-magni tal-ħasil tal-ħwejjeġ Vedette biss huma kkumerċjalizzati). Fil-fatt anke jekk il-marka ma tgħebx għalkollox, l-ispejjeż biex tirritorna huma proporzjonati mas-snin ta' assenza mis-suq. Aktar ma l-marka ddum assenti mis-suq, aktar se tonqos il-fama tagħha.

(118) Barra minn hekk, irid jiġi vverifikat ukoll jekk din il-miżura kompensatorja ġdida tippermettix li jiġi kkumpensat ukoll il-vantaġġ kompetittiv maħruġ mill-effett kumulattiv tal-għajnuna Taljana u l-għajnuna għar-ristrutturar. Fil-fatt, wieħed jista' jqis li, fil-21 ta' Ottubru 2008, FagorBrandt kellha somma ta' EUR 3 190 878,02 (jew madwar EUR 4 miljun bl-imgħax) li hi ma kellhiex tibbenefika minnha. Dan il-vantaġġ għandu impatt fuq il-kompetizzjoni: l-impriża kellha likwidità addizzjonali. Madankollu, il-miżura kompensatorja addizzjonali tikkumpensa għal din il-ħsara fil-kompetizzjoni.

([48]) It-tabella tassumi li l-miżura tibda b'mod effettiv mill-1 ta' Jannar 2009.

(119) It-Tabella 3 hawn taħt turi t-telf nett (jew il-likwidità ħielsa negattiva) marbuta mal-miżura kompensatorja. Iċ-ċifri għas-snin 2009-2012 huma ċ-ċifri nnotifikati lill-Kummissjoni mill-awtoritajiet Franċiżi. Iċ-ċifri għas-snin 2013-2016 huma kkalkulati billi ċ-ċifri tas-sena 2012 jiżdiedu b'[1,5-3] % kull sena ([49]).

Tabella 3

EUR Miljuni	2009	2010	2011	2012	2013	2014	2015	2016
Riżultat finali mingħajr MK	[0-5]	[5-10]	[10-15]	[10-15]	*[15-20]*	*[15-20]*	*[15-20]*	*[15-20]*
Impatt tal-MK, stima għolja	– [10-15]	– [5-10]	– [5-10]	– [5-10]	*– [5-10]*	*– [5-10]*	*– [5-10]*	*– [5-10]*
Impatt tal-MK, stima baxxa	– [15-20]	– [5-10]	– [5-10]	– [5-10]	*– [5-10]*	*– [5-10]*	*– [5-10]*	*– [5-10]*

(120) Għaldaqstant jidher li f'xenarju ottimist (għall-impriża), tliet snin addizzjonali jċaħħdu lil FagorBrandt mil-likwidità għal ammont bejn EUR [10-20] miljun (jekk wieħed jimmultipla bi 3 ċ-ċifra tal-2012) u EUR [10-20] miljun (jekk wieħed iżid iċ-ċifri kkalkulati). Fi kliem ieħor, l-impożizzjoni ta' din il-miżura kompensatorja ġdida tpatti bil-kbir għall-vantaġġ ta' likwidità ta' madwar EUR 4 miljun.

(121) Fl-aħħar nett, il-fatt li l-miżuri kompensatorji huma estiżi lil hinn minn tmiem il-perjodu ta' ristrutturar (li hu ffissat għall-31 ta' Diċembru 2012) ma jagħmilhomx inadegwati. Fil-fatt, jekk il-miżuri kompensatorji jitħallsu firrigward tal-għotja ta' għajnuna għar-ristrutturar, dawn ma jkunux parti mill-proċess ta' ristrutturar innifsu iżda jirrappreżentaw kumpens mogħti lill-kompetituri tal-impriża megħjuna fid-dawl li tissewwa l-ħsara għall-kompetizzjoni li dawn setgħu soffrew. Għalhekk, l-effett tagħhom u l-ħtieġa tagħhom mhumiex diskussi minħabba l-fatt li dawn jiġu estiżi fuq perjodu li jmur lil hinn mill-perjodu għar-ristrutturar, għaldaqstant dawn tpoġġew fis-seħħ minħabba operazzjoni ta' ristrutturar iffaċilitata minn għajnuna mill-Istat u għaldaqstant huma għandhom l-għan u l-effett li jsewwu l-ħsara li tirriżulta minn din l-għajnuna.

(122) Għaldaqstant, il-Kummissjoni tqis li dawn il-miżuri jippermettu li jiġu evitati distorsjonijiet tal-kompetizzjoni eċċessivi skont il-punti 38 sa 40 tal-linji gwida dwar l-għajnuniet għar-ristrutturar.

6.6. **Ritorn għall-vijabilità tal-impriża**

6.6.1. *Pjan ta' ristrutturar, prospetti tas-suq u kredibbiltà tat-tbassir inklużi fil-pjan għar-ristrutturar*

(123) Il-pjan għar-ristrutturar ta' FagorBrandt, li diġà beda, essenzjalment jipprevedi:

— li jiġi ffukat mill-ġdid u li jkun hemm żvilupp iffukat fuq […];

— razzjonalizzazzjoni tal-politika tal-bejgħ u […];

— it-twaqqif ta' attivitajiet u l-għeluq ta' siti ([50]);

— it-tnaqqis ta' impjegati ([51]);

— miżuri bl-iskop li jsaħħu s-sostenibbiltà tal-impriża ([52]).

(124) Wara l-eżami, il-Kummissjoni kkonfermat dak li kienet ħabbret fid-deċiżjoni tal-ftuħ tal-proċedura, jiġifieri li hi tqis li dan il-pjan jikkonforma mal-eżiġenzi previsti fil-punti 35 sa 37 tal-linji gwida dwar l-għajnuniet għar-ristrutturar. Fi kliem ieħor, il-pjan għar-ristrutturar jidher li jippermetti li tiġi stabbilita mill-ġdid il-vijabilità tal-impriża fit-tul.

(125) Madankollu, il-Kummissjoni tixtieq turi l-analiżi u l-konklużjonijiet tagħha fir-rigward tal-prospetti tas-suq u l-kredibbiltà tal-previżjonijiet li jidhru fil-pjan ta' ristrutturar.

(126) Il-Kummissjoni evalwat il-previżjonijiet li rriżultaw mill-pjan għar-ristrutturar, b'mod partikolari l-prospetti ta' tkabbir. Il-Kummissjoni tixtieq tfakkar li fid-deċiżjoni preżenti tqieset biss l-informazzjoni disponibbli f'Ottubru 2008

([49]) Barra minn hekk, jekk l-affarijiet l-oħra jibqgħu l-istess, jinħass raġonevoli li tinżamm ir-rata ta' [1,5-3] % għaliex din ir-rata hija aċċettata bħala ipoteżi għal tkabbir raġonevoli tal-fatturat fid-dawl tal-istrateġija tal-grupp u tal-prospetti tas-suq (ara l-premessa (125) u l-premessi sussegwenti.

([50]) F'Marzu 2004 FagorBrandt biegħet il-fabbrika ta' Nevers tagħha (muturi tal-elettriku) u f'Jannar 2005 għalqet il-fabbrika ta' Lesquin (friżers). Fl-aħħar nett, fl-2006 il-grupp waqqaf il-produzzjoni tal-majkrowejvs għalihom waħidhom mill-fabbrika ta' Aizenay

([51]) Il-grupp poġġa fis-seħħ […]. Ittieħdu ħafna miżuri oħra fi Franza fl-2006. F'dik l-istess sena, il-Grupp beda wkoll jirrazzjonalizza s-sit Taljan ta' Verolanuova.

([52]) F'dak li għandu x'jaqsam mal-miżuri ta' żvilupp tal-perennità tal-impriża, u wara li saru studji bejn Marzu 2004 u Frar 2005, il-Grupp: […].

(127) Skont is-CECED ([53]), l-iżvilupp fis-suq Ewropew f'termini ta' volum bejn l-2005 u l-2007 juri żieda moderata fl-Ewropa tal-Punent (madwar 2 % kull sena) u stabbli fl-Ewropa tal-Lvant (madwar 7 % kull sena). Madankollu, din l-aħħar rata ta' żieda hija aleatorja, għaliex tiddependi fuq il-varjazzjonijiet tal-ekonomija, fejn żieda b'2 ċifri u nuqqas b'2 ċifri wkoll jistgħu jalternaw wara xulxin.

(128) Jekk, fuq perjodu ta' żmien twil, tista' ssir konverġenza tal-imġiba tax-xiri tal-Ewropa tal-Lvant mal-Ewropa tal-Punent, is-saħħa tax-xiri dgħajfa fil-pajjiżi tal-Ewropa tal-Lvant twassal għal konċentrazzjoni tad-domanda fuq il-prodotti essenzjali (magni tal-ħasil tal-ħwejjeġ jew friġġijiet) u ta' kwalità baxxa. Madankollu, huwa f'dawn is-swieq li daħlu l-kompetituri Torok u Asjatiċi.

(129) Is-swieq li għandhom potenzjal għal FagorBrandt għalhekk huma fl-Ewropa tal-Punent, għaliex huma akbar f'termini ta' valur, iżda wkoll f'termini ta' volum, u jikkonċentraw inqas fuq il-prodotti rħas, li bihom FagorBrandt ma jistax aktar ikun kompetittiv u li huma r-raġuni tat-tkabbir kbir fl-Ewropa tal-Lvant.

(130) B'mod aktar partikolari, is-suq ta' referenza ta' FagorBrandt huwa s-suq Franċiż fejn il-grupp jagħmel [50-80] % tal-bejgħ tiegħu, jipproduċi [80-100] % tal-ammonti tiegħu u jħaddem [80-100] % tal-impjegati tal-grupp. Skont il-GIFAM ([54]), fi Franza, is-suq tal-apparat domestiku kbir żdied fl-2007, b'1 % meta mqabbel mal-2006, kemm fil-volum kif ukoll fil-valur. B'mod aktar speċifiku, is-suq tal-apparat […] li fuqu tixtieq tikkonċentra FagorBrandt żdied b'[…] % meta mqabbel mal-2006 filwaqt li għall-apparat […], il-bejgħ naqas b'[…] %.

(131) L-iżviluppi għal kull tip ta' prodott juru li s-swieq li għandhom potenzjal li qegħdin jiżviluppaw fl-Ewropa u b'mod partikolari fi Franza huma essenzjalment dawk tal-prodotti […]. It-tkabbir tal-prodotti […] huwa sinifikanti, filwaqt li s-settur tat-tkessiħ huwa kważi wieqaf kif turi t-tabella li ġejja meħuda mill-istudju GIFAM:

Tabella 4

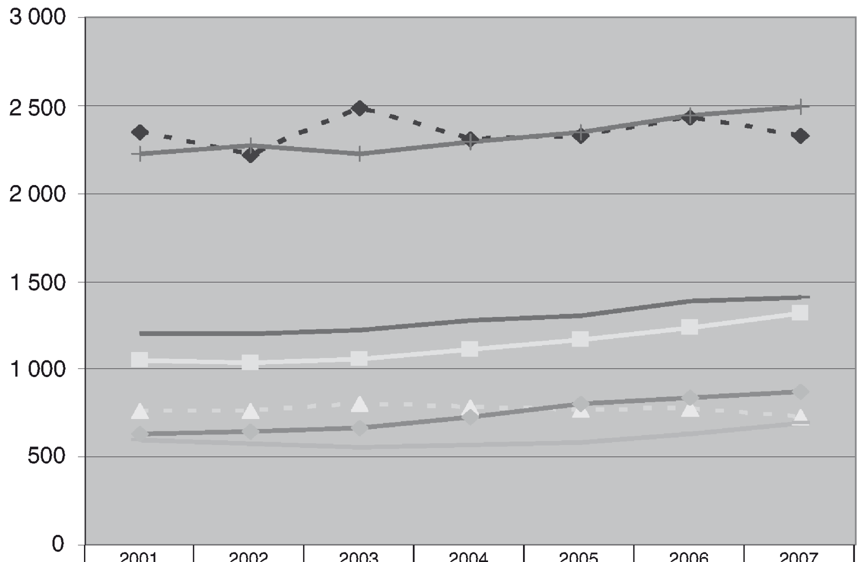

	2001	2002	2003	2004	2005	2006	2007
Friġġijiet	2 350	2 220	2 485	2 310	2 330	2 428	2 330
Chest freezers	760	760	800	785	770	775	730
Magni tal-ħasil tal-ħwejjeġ	2 225	2 270	2 225	2 290	2 350	2 446	2 490
Magni tal-tnixxif tal-ħwejjeġ	595	580	555	570	585	631	690
Magni tal-ħasil tal-platti	1 050	1 040	1 055	1 110	1 166	1 237	1 320
Hobs fissi (built-in)	1 200	1 200	1 220	1 280	1 305	1 384	1 410
Fornijiet fissi (built-in)	630	645	665	730	800	840	870

([53]) CECED: Kunsill Ewropew għall-Kostruzzjoni ta' Apparat Domestiku (Conseil Européen de la Construction d'appareils Domestiques), organizzazzjoni li tħaddan 15-il produttur li mill-inqas għandhom dimensjoni Ewropea u 26 assoċjazzjoni tas-settur preżenti f'bosta pajjiżi Ewropej (membri jew le tal-Unjoni Ewropea).

([54]) GIFAM: Grupp Interprofessjonali tal-Produtturi ta' Tagħmir Domestiku (Groupement Interprofessionnel des Fabricants d'Appareils d'équipements Ménagers) li jiġbor madwar ħamsin impriża preżenti fis-swieq tat-tagħmir domestiku.

(132) B'konsegwenza ta' dan, l-għażla ta' FagorBrandt, minn naħa, li tikkonċentra b'mod partikolari fuq […] u, min-naħa l-oħra, li tiżviluppa […], tidher koerenti mal-iżvilupp tas-segmenti u prodotti differenti.

(133) Il-Kummissjoni, wara li analizzat l-elementi fundamentali l-oħra tal-pjan għar-ristrutturar li għandhom l-iskop li jiġġustifikaw ir-rilevanza tal-previżjonijiet fir-rigward tal-profitabilità operattiva ta' FagorBrandt fiż-żmien, tqis li dawn il-previżjoijiet huma realistiċi.

Tabella 5

EUR Miljuni	2009	2010	2011	2012
Fatturat ta' FagorBrandt	[900-1 200]	[900-1 200]	[900-1 200]	[900-1 200]
Riżultat finali	[0-5]	[5-10]	[10-15]	[10-15]

(134) Għaldaqstant, il-bqija tal-analiżi se tillimita ruħha għażżewġ dubji preċiżi dwar in-natura realistika u suffiċjenti tal-pjan għar-ristrutturar li tqajmu fid-deċiżjoni tal-ftuħ tal-proċedura.

(135) L-ewwel nett, il-Kummissjoni talbet spjegazzjonijiet dwar iż-żieda mistennija ta' 20 % tal-fatturat fl-2007. L-awtoritajiet Franċiżi spjegaw li l-medda ta' attività ta' FagorBrandt tbiddlet fl-2006 bit-trasferiment tad-distribuzzjoni tal-marka Fagor minn Fagor għal FagorBrandt fis-swieq Brittaniċi u Franċiżi, u mbagħad tal-attivitajiet Franċiżi kollha ta' Fagor ([55]). Il-fatturat ta' dawn l-attivitajiet ġie stmat għal EUR [50-100] miljun għall-2007 u ġie inkluż fil-fatturat ta' FagorBrandt għas-sena 2007. Fuq medda kostanti, iż-żieda prevista tal-fatturat kienet biss ta' [5-10] %. Minn dak iż-żmien, Franza kkomunikat l-fatturat li sar realment fl-2007 lill-Kummissjoni. Dan kien EUR 903 miljun mqabbel ma' EUR 779,7 miljun fl-2006, jiġifieri żieda ta' madwar 16 % minn sena għall-oħra.

(136) It-tieni nett, il-Kummissjoni osservat li l-pjan għar-ristrutturar ma kienx jindika kif FagorBrandt kienet se tagħmel biex tiffaċċja r-rimborż tal-għajnuna inkompatibbli li ngħatat mis-sussidjarja Taljana tagħha u li għalhekk b'dan il-mod inħoloq riskju għar-ritorn għall-vijabilità tal-impriża. L-awtoritajiet Franċizi ppreċiżaw li r-rimborż tal-għajnuna Taljana minn Brandt Italia għandu jkun probabbilment inqas minn EUR 200 000 (ara l-premessa (70) u l-premessi sussegwenti). Madankollu, kif il-Kummissjoni diġà indikat (ara l-premessa (76) u l-premessi sussegwenti), l-ammont tal-għajnuna Taljana li għandu jitqies għall-finijiet tad-deċiżjoni preżenti jitla' għal EUR 3 190 878,02, li magħhom irid jiżdied l-imgħax sal-21 ta' Ottubru 2008. Madankollu, il-Kummissjoni tqis li r-rimborż ta' din is-somma ma jqajjimx dubju dwar ir-ritorn għall-vijabilita tal-impriża, għaldaqstant FagorBrandt hija mistennija li żżid il-kontribuzzjoni proprja tagħha għal ammont ekwivalenti għal EUR 3 190 878,02 u l-imgħax (f'dan ir-rigward ara l-premessa (149) u l-premessi sussegwenti).

(137) Fuq il-bażi tal-konsiderazzjonijiet preċedenti, il-Kummissjoni tikkonkludi li d-dubji dwar ir-ritorn għall-vijabilità li tqajmu fid-deċiżjoni tal-ftuħ tal-proċedura huma mwarrba.

6.6.2. *Dubji dwar ir-ritorn għall-vijabilità mqajmin minn parti interessata*

(138) Kif ġie indikat qabel, il-kompetitur li talab li jibqa' anonimu jikkontesta l-fatt li r-ristrutturar jista' jerġa' jistabbilixxi l-vijabilità tal-impriża fit-tul. L-ewwel nett, huwa jqis li l-impriża kellha ċċaqlaq parti mill-produzzjoni tagħha lejn iż-żoni ta' produzzjoni rħas, fejn tkun tista' tibbenefika minn ekonomiji ta' skala. It-tieni nett, l-impriża mhux se tkun tista' tiffaċċja l-investimenti meħtieġa sabiex ittejjeb il-prodotti tagħha f'industrija li kull sena tirrikjedi investimenti kbar fl-għodda industrijali, it-tfassil, ir-riċerka u l-iżvilupp. Fl-aħħar nett, huwa jenfasizza li l-impriża għadha żgħira wisq meta mqabbla mal-kompetituri tagħha. Fil-premessi li ġejjin, il-Kummissjoni se tagħmel mezz li tivverifika jekk dawn l-osservazzjonijiet tal-kompetitur li talab li jibqa' anonimu jqajmux dubju dwar il-konklużjonijiet dwar ir-ritorn għall-vijabilità.

(139) Fir-rigward tal-ħtieġa li ċċaqlaq parti mill-produzzjoni f'pajjiżi irħas, il-Kummissjoni tosserva li l-awtoritajiet Franċiżi rrispondew b'mod preċiż għal dan il-punt. Huma jfakkru li l-iżvilupp immirat minn FagorBrandt (prodotti b'valur miżjud għoli u innovattivi), kif ukoll dak ta' xi wħud mill-kompetituri strettament Ewropej tagħha, ma jaqbilx ma' sistematizzazzjoni tal-produzzjoni tagħhom fil-pajjiżi rħas. […] Għall-impriżi ewlenin, l-istabbiliment ta' unitajiet ta' produzzjoni fil-pajjiżi rħas huwa wkoll pass għar-rieda li jiġi żviluppat il-bejgħ hemmhekk.

([55]) Il-Kummissjoni analizzat jekk din l-integrazzjoni avvanzata ta' FagorBrandt f'Fagor titfax dubju fuq il-konklużjonijiet li waslu għalihom fil-punt 27 tad-deċiżjoni tal-ftuħ tal-proċedura dwar l-eġibilità ta' FagorBrandt. Hija kkonkludiet li dan ma kienx il-każ għaliex il-maġġoranza tal-elementi msemmija f'dan il-punt għadhom validi.

(140) Fir-rigward tal-affermazzjonijiet tal-kompetitur li talab li jibqa' anonimu dwar l-impossibbiltà għal FagorBrandt li tiffaċċja l-investimenti kbar meħtieġa sabiex tibqa' kompetittiva u dwar id-daqs żgħir wisq tal-impriża meta mqabbla mal-impriżi ewlenin, il-Kummissjoni tosserva li hija stess indikat fil-punt 8 tad-deċiżjoni tal-ftuħ tal-proċedura li dawn l-elementi kkontribwixxew għad-diffikultajiet tal-impriża. Madankollu hija tosserva li l-pjan għar-ristrutturar jidher li jilqa' dawn l-isfidi. Fil-fatt, l-impriża beħsiebha tikkonċentra fuq […]. Barra minn hekk, il-Kummissjoni tosserva li ċerti impriżi fis-settur, minkejja d-daqs żgħir tagħhom meta mqabbla mal-impriżi l-kbar u l-produzzjoni kbira tagħhom fil-pajjiżi tal-Ewropa tal-Punent, jirnexxielhom jibqgħu kompetittivi billi jikkonċentraw fuq ċerti prodotti u segmenti (dawn huma atturi li sabu settur komdu għalihom bħal Miele, Smeg, Liebherr, Teka, jew fabbrikanti żgħar ta' daqs nazzjonali bħal Candy u Gorenje). Barra minn hekk, il-Kummissjoni tosserva li l-integrazzjoni aktar u aktar avvanzata ta' FagorBrandt fil-grupp Fagor tikkontribwixxi wkoll biex jiġu solvuti dawn il-problemi relatati mad-daqs. Fil-qosor, il-Kummissjoni tirrikonoxxi li l-punti msemmija mill-kompetitur huma sfidi għal FagorBrandt iżda temmen li l-pjan għar-ristrutturar huwa ta' tali natura li tiffaċċjahom u għandha probabilità suffiċjenti ta' ritorn għall-vijabilità.

(141) Fuq il-bażi ta' dak li ntqal qabel, il-Kummissjoni tqis li l-kummenti li saru mill-kompetitur li talab li jibqa' anonimu ma jitfgħux dubju fuq l-evalwazzjoni li minnha ħareġ li l-pjan għar-ristrutturar jippermetti li terġa' tiġi stabbilita l-vijabilità ta' FagorBrandt fit-tul.

6.6.3. *Effett tal-miżuri kompensatorji addizzjonali fuq ir-ritorn għall-vijabilità*

(142) Fl-aħħar nett, dejjem fir-rigward tar-ritorn għall-vijabilità fit-tul, il-Kummissjoni, kif previst fl-aħħar sentenza tal-punt 38 tal-linji gwida dwar l-għajnuniet għar-ristrutturar, trid tivverifika jekk il-miżuri kompensatorji previsti jpoġġux fil-periklu l-vijabilità tal-impriża. Kif diġà ġie analizzat, l-awtoritajiet Franċiżi pproponew miżuri kompensatorji li ma kinux inklużi fil-previżjonijiet finanzjarji mehmuża man-notifika. Peress li l-Kummissjoni dehrilha li dawn il-miżuri kienu meħtieġa, dawn għandhom għaldaqstant ikunu implimentati. Fir-rigward ta' dawn il-miżuri – il-waqfien tal-kummerċjalizzazzjoni tal-prodotti tat-tkessiħ, tat-tisjir u tal-ħasil tal-platti tal-marka Vedette għal perjodu ta' ħames snin – li jwasslu għal deterjorazzjoni fir-riżultati finanzjarji tal-impriża, għandu jiġi żgurat li l-impriża tista' tiflaħ għalihom.

(143) Skont l-awtoritajiet Franċiżi, it-Tabelli 6 u 7 li ġejjin jindikaw ir-riżultati finanzjarji tal-impriża, filwaqt li jqisu l-implimentazzjoni tal-miżuri kompensatorji proposti mill-awtoritajiet Franċiżi. It-Tabella 6 tiddeskrivi xenarju ottimist u t-Tabella 7 xenarju pessimist.

Tabella 6

Waqfien tal-kummerċjalizzazzjoni tal-prodotti tat-tkessiħ, tat-tisjir u tal-ħasil tal-platti tal-marka Vedette (EUR Miljuni)	Xenarju ottimist					
	2007	2008	2009	2010	2011	2012
Fatturat	903,0	[900-1 000]	[900-1 000]	[900-1 000]	[900-1 000]	[900-1 000]
Marġini gross	[…]	[…]	[…]	[…]	[…]	[…]
Introjtu operatorju qabel l-elementi mhux rikorrenti	[…]	[…]	[…]	[…]	[…]	[…]
Introjtu operatorju (EBIT)	[…]	[…]	[…]	[…]	[…]	[…]
Qligħ qabel it-taxxa	[…]	[…]	[…]	[…]	[…]	[…]
Qligħ nett	– [5-10]	– [5-10]	– [5-10]	[0-5]	[5-10]	[5-10]
Likwidità Ħielsa	[…]	[…]	[…]	[…]	[…]	[…]
Likwidità Ħielsa akkumulata	[…]	[…]	[…]	[…]	[…]	[…]

Tabella 7

Waqfien tal-kummerċjalizzazzjoni tal-prodotti tat-tkessiħ, tat-tisjir u tal-ħasil tal-platti tal-marka Vedette (EUR Miljuni)	Xenarju pessimist					
	2007	2008	2009	2010	2011	2012
Fatturat	903,0	[900-1 000]	[900-1 000]	[900-1 000]	[900-1 000]	[900-1 000]
Marġini gross	[…]	[…]	[…]	[…]	[…]	[…]
Introjtu operatorju qabel l-elementi mhux rikorrenti	[…]	[…]	[…]	[…]	[…]	[…]
Introjtu operatorju (EBIT)	[…]	[…]	[…]	[…]	[…]	[…]
Qligħ qabel it-taxxa	[…]	[…]	[…]	[…]	[…]	[…]
Qligħ nett	– [5-10]	– [5-10]	– [10-15]	[0-5]	[0-5]	[5-10]
Likwidità Ħielsa	[…]	[…]	[…]	[…]	[…]	[…]
Likwidità Ħielsa akkumulata	[…]	[…]	[…]	[…]	[…]	[…]

(144) It-Tabelli 6 u 7 huma bbażati fuq l-ipoteżijiet li ġejjin dwar it-telf fil-fatturat li se jwassal għall-irtirar ta' bosta familji ta' prodotti kkummerċjalizzati taħt il-marka Vedette. Irtirar bħal dan jista' jwassal għall-effetti li ġejjin:

a) tnaqqis tal-bejgħ fil-familja tal-prodotti tal-marka Vedette li l-kummerċjalizzazzjoni tagħhom hija sospiża;

b) tnaqqis tal-bejgħ fil-familji l-oħra ta' prodotti kkummerċjalizzati taħt il-marka Vedette ([56]) (l-effett negattiv tal-marka fuq il-prodotti tal-marka Vedette);

c) tnaqqis tal-bejgħ tal-marki l-oħra (l-effett ta' portafoll negattiv fuq il-marki kollha tal-grupp FagorBrandt).

(145) Ix-xenarju ottimist jikkunsidra biss l-effetti a) u b) tal-premessa (144) u t-telf relatat mal-waqfien tal-kummerċjalizzazzjoni ta' prodott jirrappreżenta telf ta' [70-90] % tal-fatturat tal-familja ta' prodotti mwaqqfa (l-[10-30] % li jifdal jiġu rkuprati minn FagorBrandt permezz taż-żieda fil-bejgħ ta' prodotti identiċi mibjugħa taħt marki oħra li mhumiex Vedette) u ta' [20-30] % tal-fatturat ta' prodotti oħra kkummerċjalizzati taħt il-marka Vedette. Ix-xenarju pessimist iqis l-effett imsemmi fil-punt c) tal-premessa (144) billi jissupponi rata ta' telf ta' [110-130] % għall-familja ta' prodotti mwaqqfa (it-telf jista' mhux biss jaffettwa 100 % tal-fatturat tal-familja ta' prodotti mwaqqfa iżda jista' wkoll jaffettwa prodotti u marki oħra mill-familja li titwaqqaf il-kummerċjalizzazzjoni tagħha) u ta' [20-40] % għall-prodotti l-oħra kkumerċjalizzati taħt il-marka Vedette. L-awtoritajiet Franċiżi jispjegaw li ipoteżi pessimista bħal din tikkorrispondi għal esperjenza magħrufa mill-impriża: fl-2003 hija kienet iddeċidiet li tabbanduna l-kummerċjalizzazzjoni tal-majkrowejvs taħt il-marka Vedette fi Franza sabiex tikkonċentra biss fuq il-marka Brandt li kienet tibbenefika minn forza ta' bejgħ speċifika. Dan it-twaqqif kellu effett sekondarju negattiv ħafna, għaliex mhux biss il-fatturat kollu magħmul taħt il-marka Vedette intilef iżda t-telf laħaq ukoll lill-marka Brandt (telf totali fuq dawn iż-żewġ marki ta' […] apparati f'sentejn fuq bejgħ inizjali ta' […] unitajiet, fosthom […] taħt il-marka Vedette, jiġifieri telf ta' [120-140] % tal-ammonti abbandunati) ([57]).

([56]) Dan it-tnaqqis jirriżulta mill-effetti li nħolqu mill-waqfien tal-kummerċjalizzazzjoni tal-prodotti tal-marka Vedette fuq il-viżibilità tal-marka Vedette fir-rigward tad-distributuri.

([57]) Il-Kummissjoni tqis, fuq il-bażi tal-informazzjoni pprovduta mill-awtortajiet Franċiżi, li hemm probabbiltà żgħira li jseħħ ix-xenarju pessimist. Fil-fatt, l-awtoritajiet Franċiżi jibbażaw fuq l-esperjenza tal-majkrowejvs Vedette. Madankollu, kif se jkun indikat, dan huwa prodott li bih FagorBrandt ma kenitx kompetittiva aktar (din hija r-raġuni għaliex iddeċiediet li twaqqaf il-produzzjoni internament) u li għalih hemm dħul kbir fis-suq tal-produtturi mill-pajjiżi rħas. L-ipoteżi magħżula mill-awtoritajiet Franċiżi, jiġifieri li jiġi attribwit it-tnaqqis kollu tal-bejgħ tal-majkrowejvs osservat matul dawn is-sentejn biss għad-deċiżjoni li titwaqqaf il-kummerċjalizzazzjoni tal-majkrowejvs taħt il-marka Vedette, tidher li hija waħda estrema.

(146) Fuq il-bażi tal-analiżi tal-istatistiċi inklużi fiż-żewġ tabelli preċedenti u informazzjoni oħra pprovduta mill-awtoritajiet Franċiżi, il-Kummissjoni tosserva li l-miżuri kompensatorji magħżula se jdgħajfu l-impriża, għaliex se jwasslu għal deterjorazzjoni tal-qligħ tal-impriża mill-2009, is-sena li fiha ġew implimentati. Madankollu, l-impriża jerġa' jkollha qligħ nett pożittiv mill-2010, li jiżdied fis-snin ta' wara. Għaldaqstant, il-Kummissjoni tqis li l-miżuri kompensatorji proposti mill-awtoritajiet Franċiżi, anke jekk idgħajfu l-impriża, mhux se jimpedixxu r-ritorn għall-vijabilità.

(147) L-impożizzjoni ta' miżura kompensatorja addizzjonali mill-Kummissjoni, jiġifieri l-ħtieġa li l-waqfien tal-kummerċjalizzazzjoni tal-prodotti kkonċernati tal-marka Vedette, ma tqajjimx dubju dwar din il-konklużjoni.

(148) Fil-fatt, kif jirriżulta mit-Tabella 3 li tippreżenta l-impatt tal-miżura kompensatorja addizzjonali fuq ir-riżultat finali tal-impriża, dan tal-aħħar jibqa' pożittiv fis-snin 2014 sa 2016, u jkun hemm żieda stamata ta' [1,5-3] %. Għaldaqstant, wieħed jasal għall-istess konklużjoni fir-rigward tal-miżura kompensatorja imposta mill-Kummissjoni: għalkemm din iddgħajjef lill-impriża, mhix se ċċaħħadha milli tirritorna għall-vijabilità.

6.7. **Limitazzjoni tal-għajnuna għall-minimu: kontribuzzjoni reali, eżenta minn għajnuna**

(149) Sabiex l-għajnuna tkun tista' tiġi awtorizzata, jeħtieġ li, b'applikazzjoni tal-punti 43 sa 45 tal-linji gwida dwar l-għajnuniet għar-ristrutturar, l-ammont u l-intensità tal-għajnuna jkunu limitati strettament għall-minimu meħtieġ sabiex jippermettu li jsir ir-ristrutturar skont id-disponibilitajiet finanzjarji tal-impriża, tal-azzjonisti tagħha jew tal-grupp li hija parti minnu. Il-benefiċjarji tal-għajnuna jridu jikkontribwixxu b'mod sostanzjali għall-pjan għar-ristrutturar mir-riżorsi proprji tagħhom, inkluż bil-bejgħ ta' assi li mhumiex indispensabbli għas-sopravivenza tal-impriża, jew minn finanzjament estern miksub bil-kundizzjonijiet tas-suq.

(150) Kif huwa indikat fil-punt 43 tad-deċiżjoni tal-ftuħ tal-proċedura, l-ispejjeż għar-ristrutturar, bħal ma huma deskritti fin-notifika tal-awtoritajiet Franċiżi, jitilgħu għal EUR 62,5 miljun. L-impriża beħsieba tikkontribwixxi għal EUR 31,5 miljun u tirċievi għajnuna ta' EUR 31 miljun.

	EUR Miljuni	%
Spejjeż għar-ristrutturar	62,5	100 %
Iffinanzjati minn:		
Sforz proprju tal-benefiċjarju	4,6	7,4 %
Provvista tal-azzjonist	26,9	43 %
Għajnuna mill-Istat	31	49,6 %

(151) Fil-punt 44 tad-deċiżjoni tal-ftuħ, il-Kummissjoni tqajjem żewġ dubji dwar din l-informazzjoni. Minn naħa, il-Kummissjoni titlob lill-awtoritajiet Franċiżi biex jiġġustifikaw għaliex ma inkludewx ir-rimborż tal-għajnuna 44f fl-ispejjeż għar-ristrutturar. Min-naħa l-oħra, il-Kummissjoni titlob spjegazzjoni tan-natura tal-isforz proprju tal-benefiċjarju.

(152) L-awtoritajiet Franċiżi taw risposta għat-tieni dubju u indikaw li l-isforz proprju tal-benefiċjarju huwa self mill-bank li tneħħa minn FagorBrandt minn fuq is-suq. Huma jispeċifikaw li fl-2006 l-impriża ħadet xi self mill-bank għal ammont ta' EUR [20-40] miljun li sar EUR [20-40] miljun fl-2007 ([58]). Dan is-self ġie żgurat minn […]. Il-Kummissjoni tosserva li dan huwa "finanzjament estern miksub bil-kundizzjonijiet tas-suq" bħal ma huwa stabbilit fil-punt 43 tal-linji gwida dwar l-għajnuniet għar-ristrutturar u għalhekk huwa kontribuzzjoni valida.

(153) Fir-rigward tal-ewwel dubju li tqajjem mill-Kummissjoni, l-awtoritajiet Franċiżi jindikaw li r-rimborż ta' għajnuna inkompatibbli ma jistax ikun, a priori, ikkwalifikat bħala spiża għar-ristrutturar (u lanqas bħala sforz proprju tal-impriża benefiċjarja skont il-punti 43 u 44 tal-linji gwida dwar l-għajnuniet għar-ristrutturar). Huwa għal din ir-raġuni li ma għaddewx l-għajnuna 44f mal-ispejjeż għar-ristrutturar. Madankollu, huma jindikaw li, ovvjament, dan ir-rimborż, ikkalkulat għal madwar EUR [25-30] miljun (inklużi l-imgħaxijiet), huwa integrat fil-pjan kummerċjali mehmuż man-notifika bħal kull spiża finanzjarja oħra normali. Il-Kummissjoni taħseb li huwa indispensabbli li r-rimborż jitqies fil-pjan kummerċjali, li huwa l-każ hawnhekk ([59]).

([58]) Ittra tal-awtoritajiet Franċiżi tal-15 ta' Frar 2008.

([59]) Fid-Deċiżjoni tagħha tas-26 ta' April 2006 dwar l-għajnuna mill-Istat li Franza qed tippjana li timplimenta favur Euromoteurs (ĠU L 307, 7.11.2006, p. 213), il-Kummissjoni qieset li l-fatt li l-pjan għar-ristrutturar sottomess ma kienx jinkludi r-rimborż ta' għajnuna inkompatibbli li rċeviet l-impriża jikkonferma l-konklużjoni li dan il-pjan ma jippermettix li terġa' tiġi stabbilita il-vijabilità tal-impriża fit-tul.

(154) Madankollu, ta' min iqis ukoll li fil-21 ta' Ottubru 2008 l-għajnuna Taljana riċevuta minn Brandt Italia telgħet għal EUR 3 190 878,02, ammont li miegħu wieħed għandu jżid l-imgħax. Għaldaqstant, wieħed ma jistax jeskludi li fil-kontribuzzjoni proprja prevista mill-impriża hemm is-somma inkwistjoni. B'konsegwenza ta' dan, il-kontribuzzjoni proprja tal-benefiċjarju taqa' taħt il-50 % mitluba mill-punt 44 tal-linji gwida dwar l-għajnuniet għar-ristrutturar.

(155) Għaldaqstant, sabiex jiġi żgurat li l-kontribuzzjoni proprja tal-impriża tkun eżenti mill-għajnuna u tirrappreżenta mill-inqas 50 % tal-ispejjeż tar-ristrutturar, il-Kummissjoni timponi bħala kundizzjoni għad-deċiżjoni pożittiva preżenti żieda fil-kontribuzzjoni proprja li tikkorrispondi għall-ammont tal-għajnuna Taljana, jiġifieri EUR 3 190 878,02, ammont li wieħed irid iżid miegħu l-imgħax sal-21 ta' Ottubru 2008.

(156) B'mod konkret, il-kontribuzzjoni proprja għall-ispejjeż tar-ristrutturar proposti minn FagorBrandt trid tiżdied b'dan l-ammont (b'self, permezz tal-azzjonisti je b'mezzi oħra) qabel tmiem il-perjodu tar-ristrutturar tal-impriża stabbilita fil-31 ta' Diċembru 2012. L-awtoritajiet Franċiżi iridu juru prova ta' din iż-żieda fi żmien xahrejn mill-iskadenza fil-31 ta' Diċembru 2012.

(157) Fir-rigward tal-affirmazzjoni tal-kompetitur li talab li jibqa' anonimu li l-għajnuna mhijiex limitata għall-minimu, il-Kummissjoni tikkonferma li lil hinn mill-verifika tar-rispett tal-kriterju formali ta' kontribuzzjoni proprja li taqbeż il-50 %, hija evalwat ukoll jekk l-għajnuna kinitx limitata għall-minimu possibbli, b'mod partikolari fuq il-bażi tal-kriterji definiti fil-punt 45 tal-linji gwida dwar l-għajnuniet għar-ristrutturar. Il-Kummissjoni tqis li dan huwa l-każ u li l-ammont tal-għajnuna ma jippermettix lill-impriża li jkollha "assi likwidi aktar minn dawk li hija tista' tiddedika għal attivitajiet aggressivi li jistgħu jipprovokaw distorsjonijiet fuq is-suq li ma jkunux relatati mal-proċess tar-ristrutturar."

(158) Il-Kummissjoni tosserva b'mod partikolari li wara l-għotja tal-għajnuna u fi tmiem il-perjodu ta' ristrutturar, il-grupp xorta se jkollu dejn kbir bil-proporzjon dejn-għal-ekwità iżjed minn 1. Għalhekk, FagorBrandt trid tindirizza bi prijorità l-likwidità maħluqa biex tnaqqas dan il-livell tad-dejn.

6.8. **Prinċipju ta' għajnuna unika**

(159) B'mod konformi mal-punti 72 u l-punti sussegwenti tal-linji gwida dwar l-għajnuniet għar-ristrutturar, għajnuna għar-ristrutturar tingħata darba waħda biss f'perjodu ta' għaxar snin.

(160) F'dan il-każ, l-għajnuniet Franċiżi u Taljani li bbenefikat minnhom FagorBrandt ma setgħux jikkwalifikaw bħala għajnuniet għas-salvataġġ u r-ristrutturar. Fil-fatt, meta ingħataw dawn l-għajnuniet, fl-2002 u l-2003 rispettivament, FagorBrandt ma kinitx f'diffikultà kif deher fil-premessi (45) sa (56).

(161) B'konsegwenza ta' dan, il-prinċipju ta' għajnuna unika mitlub mil-linji gwida dwar l-għajnuniet għar-ristrutturar kien rispettat.

6.9. **Implimentazzjoni kompluta tal-pjan**

(162) Il-pjan għar-ristrutturar ta' FagorBrandt, inklużi l-impenji kollha ta' Franza, għandu jkun eżegwit b'mod sħiħ ([60]). Il-Kumissjoni titlob li tiġi infurmata bl-iżvilupp tal-implimentazzjoni tal-pjan kif ukoll bl-impenji relatati miegħu.

7. **KONKLUŻJONI**

(163) L-għajnuna tista' tiġi ddikjarata kompatibbli mas-suq intern jekk il-kundizzjonijiet kollha imposti jkunu sodisfatti.

ADOTTAT DIN ID-DEĊIŻJONI:

Artikolu 1

L-għajnuna li Franza qed tippjana li timplimenta favur l-impriża FagorBrandt għal ammont ta' EUR 31 miljun hija kompatibbli mas-suq intern bil-kundizzjonijiet previsti fl-Artikolu 2.

Artikolu 2

1. L-awtoritajiet Franċiżi għandhom jissospendu l-ħlas tal-għajnuna msemmija fl-Artikolu 1 ta' din id-Deċiżjoni lill-impriża FagorBrandt sakemm ma jsirx l-irkupru minn FagorBrandt tal-għajnuna inkompatibbli msemmija fid-Deċiżjoni tal-Kummissjoni 2004/343/KE tas-16 ta' Diċembru 2003 ([61]).

2. Il-pjan għar-ristrutturar ta' FagorBrandt, bħal ma kien ippreżentat lill-Kummissjoni minn Franza fis-6 ta' Awwissu 2007, għandu jiġi eżegwit b'mod sħiħ.

([60]) Bħal ma kien indikat qabel, il-pjan għar-ristrutturar beda fl-2004 u l-maġġoranza tal-miżuri għar-ristrutturar diġà kienu implimentati.

([61]) Deċiżjoni tal-Kummissjoni tas-16 ta' Diċembru 2003, dwar l-iskema ta' għajnuniet mill-Istat implimentata minn Franza għall-akkwist ta' impriżi f'diffikultà, ĠU L 108, 16 ta' April 2004, p. 38.

3. Il-kontribut proprju għall-ispejjeż tar-ristrutturar propost minn FagorBrandt ta' EUR 31,5 miljun irid jiżdied bi EUR 3 190 878,02 u l-imgħax fuq dan l-ammont mid-data li fiha l-għajnuna Taljana tpoġġiet għad-dispożizzjoni ta' FagorBrandt fl-21 ta' Ottubru 2008. Din iż-żieda trid isseħħ qabel tmiem il-perjodu tar-ristrutturar tal-impriża stabbilit fil-31 ta' Diċembru 2012. L-awtoritajiet Franċiżi iridu juru prova ta' din iż-żieda fi żmien xahrejn mill-iskadenza fil-31 ta' Diċembru 2012.

4. FagorBrandt twaqqaf il-produzzjoni tal-prodotti tat-tkessiħ, tat-tisjir u tal-ħasil tal-platti tal-marka Vedette għal perjodu ta' tmien snin.

5. Sabiex jiġi żgurat li jkunu sodisfatti l-kundizzjonijiet stabbiliti fil-paragrafi 1 sa 4 ta' dan l-Artikolu, Franza tinforma lill-Kummissjoni, permezz ta' rapporti annwali, dwar is-sitwazzjoni tal-iżvilupp tar-ristrutturar ta' FagorBrandt, dwar l-irkupru tal-għajnuna inkompatibbli deskritt fil-paragrafu 1, dwar il-ħlas tal-għajnuna kompatibbli, u dwar l-implimentazzjoni tal-miżuri kompensatorji.

Artikolu 3

Franza tinforma lill-Kummissjoni, fi żmien xahrejn mid-data tan-notifika ta' din id-Deċiżjoni, bil-miżuri li ttieħdu sabiex tkun konformi magħha.

Artikolu 4

Din id-Deċiżjoni hija indirizzata lir-Repubblika Franċiża.

Magħmul fi Brussell, il-25 ta' Lulju 2012.

Għall-Kummissjoni

Joaquín ALMUNIA

Viċi President

DEĊIŻJONI TAL-KUMMISSJONI

tad-19 ta’ Diċembru 2012

dwar l-għajnuna mill-istat SA.20829 (C 26/2010, qabel NN 43/2010 (qabel CP 71/2006)) Is-sistema għall-eżenzjoni mill-ICI għal bini li jintuża minn istituzzjonijiet mhux kummerċjali għal skopijiet speċifiċi li ġiet implimentata mill-Italja

(notifikata bid-dokument C(2012) 9461)

(It-test bit-Taljan biss huwa awtentiku)

(Test b’relevanza għaż-ŻEE)

(2013/284/UE)

Il-KUMMISSJONI EWROPEA,

Wara li kkunsidrat it-Trattat dwar il-Funzjonament tal-Unjoni Ewropea, b’mod partikolari l-Artikolu 108(2), l-ewwel subparagrafu,

Wara li kkunsidrat il-Ftehim dwar iż-Żona Ekonomika Ewropea, b’mod partikolari l-Artikolu 62(1)(a),

Wara li sejħet lill-partijiet interessati biex jippreżentaw il-kummenti tagħhom skont id-dispożizzjonijiet ta’ hawn fuq [1] u wara li kkunsidrat il-kummenti tagħhom,

Billi:

1. PROĊEDURA

(1) Fl-2006, il-Kummissjoni rċeviet bosta lmenti li essenzjalment irrigwardaw żewġ sistemi, li kienu relatati mal-eżenzjoni mit-taxxa muniċipali u mat-tnaqqis tat-taxxa fuq id-dħul tal-persuni ġuridiċi, jiġifieri:

(a) l-eżenzjoni mit-taxxa muniċipali fuq il-proprjetà immobbli (minn hawn ’il quddiem imsejħa “ICI”) għal proprjetà immobbli li tintuża minn istituzzjonijiet mhux kummerċjali u li hija maħsuba biss għat-twettiq ta’ attivitajiet ta’ għajnuna, ta’ sigurtà soċjali, tas-saħħa, tal-edukazzjoni, tal-akkomodazzjoni, kulturali, rikreattivi, sportivi, kif ukoll attivitajiet relatati mar-reliġjon u qima (Artikolu 7(1)(i) tad-Digriet Leġiżlattiv Nru 504 tat-30 ta’ Diċembru 1992);

(b) it-tnaqqis bin-nofs tat-taxxa fuq id-dħul tal-persuni ġuridiċi għall-istituzzjonijiet imniżżla fl-Artikolu 6 tad-Digriet Presidenzali Nru 601 tad-29 ta’ Settembru 1973, jiġifieri l-aktar istituzzjonijiet ta’ assistenza soċjali, istituti edukattivi u ta’ riċerka mingħajr skop ta’ qligħ u istituzzjonijiet ta’ karità u edukazzjoni (inkluż istituzzjonijiet ekkleżjastiċi). Din id-dispożizzjoni tinkludi wkoll l-istituti indipendenti għall-akkomodazzjoni soċjali, kif ukoll il-fondazzjonijiet u l-assoċjazzjonijiet li joperaw għal skopijiet kulturali biss.

(2) Wara lmenti li waslu rigward l-eżenzjoni mill-ICI msemmija hawn fuq, fil-5 ta’ Mejju 2006 il-Kummissjoni bagħtet l-ewwel talba għal informazzjoni lill-awtoritajiet Taljani. Fid-dawl tal-informazzjoni pprovduta mill-Italja fis-6 ta’ Ġunju 2006 u wara d-dħul fis-seħħ ta’ emendi għal-leġiżlazzjoni dwar l-ICI, permezz ta’ ittra tat-8 ta’ Awwissu 2006 il-Kummissjoni infurmat lill-ilmentaturi li, fuq il-bażi ta’ analiżi preliminari, ma kien hemm ebda raġuni biex tkompli bl-investigazzjoni.

(3) Madankollu, b’ittra tal-24 ta’ Ottubru 2006, l-ilmentaturi enfasizzaw għal darb’oħra n-nuqqas ta’ konformità tal-eżenzjoni mill-ICI għall-istituzzjonijiet mhux kummerċjali mal-Artikolu 107(1) tat-Trattat. Permezz ta’ ittra tal-14 ta’ Novembru 2006, il-Kummissjoni tenniet lill-ilmentaturi li, skont l-informazzjoni disponibbli, ma kien hemm ebda raġuni biex twettaq aktar investigazzjonijiet dwar din l-eżenzjoni.

(4) F’Jannar u f’Settembru 2007 rispettivament, il-Kummissjoni rċeviet ittri oħra mingħand l-ilmentaturi rigward l-eżenzjoni mill-ICI. Fl-ittra tat-12 ta’ Settembru 2007, l-ilmentaturi ġibdu l-attenzjoni tal-Kummissjoni lejn l-Artikolu 149 tat-Test Uniku dwar it-Taxxa fuq id-Dħul (minn hawn ’il quddiem imsejjaħ “TUTD”), li ġie approvat bid-Digriet tal-President tar-Repubblika Nru 917 tat-22 ta’ Diċembru 1986. Dan l-Artikolu, fil-fehma tagħhom, offra trattament fiskali favorevoli biss lil istituzzjonijiet ekkleżjastiċi u lil assoċjazzjonijiet sportivi mhux professjonali.

(5) Fil-5 ta’ Novembru 2007, il-Kummissjoni talbet lill-awtoritajiet Taljani u lill-ilmentaturi biex jippreżentaw aktar informazzjoni dwar l-allegati dispożizzjonijiet preferenzjali li semmew l-ilmentaturi. L-awtoritajiet Taljani pprovdew l-informazzjoni mitluba permezz ta’ ittri tat-3 ta’ Diċembru 2007 u tat-30 ta’ April 2008. L-ilmentaturi ppreżentaw ukoll informazzjoni addizzjonali permezz ta’ ittra tal-21 ta’ Mejju 2008.

(6) Fl-20 ta’ Ottubru 2008, l-ilmentaturi bagħtu ittra ta’ intimazzjoni (Artikolu 265 tat-Trattat), li fiha talbu lill-Kummissjoni biex tibda l-proċedura ta’ investigazzjoni formali u tadotta deċiżjoni formali dwar l-ilmenti tagħhom.

(1) ĠU C 348 tal-21.12.2010, paġ. 17.

(7) Fl-24 ta' Novembru 2008, il-Kummissjoni baghtet talba ġdida għal informazzjoni lill-awtoritajiet Taljani, li wieġbu b'ittra tat-8 ta' Diċembru 2008.

(8) Permezz ta' ittra tad-19 ta' Diċembru 2008, il-Kummissjoni għarrfet lill-ilmentaturi li, fuq il-bażi ta' analiżi preliminari, huma kkunsidraw li l-miżuri kkontestati ma jidhirx li jikkostitwixxu għajnuna mill-Istat u li għalhekk ma kienx meħtieġ li titkompla l-investigazzjoni.

(9) Fis-26 ta' Jannar 2009, il-Ministeru tal-Finanzi Taljan ħareġ iċ-ċirkolari 2/DF (minn hawn 'il quddiem imsejħa iċ-"ċirkolari") li tiċċara l-kamp ta' applikazzjoni tal-eżenzjoni mill-ICI għal istituzzjonijiet mhux kummerċjali. Fit-2 ta' Marzu 2009, l-ilmentaturi kitbu lill-Kummissjoni biex jesprimu n-nuqqas ta' sodisfazzjon tagħhom rigward il-leġiżlazzjoni fis-seħħ, u biex jikkritikaw l-imsemmija ċirkolari.

(10) Fil-11 ta' Jannar 2010, permezz ta' ittra elettronika, l-ilmentaturi reġgħu talbu lill-Kummissjoni, anki fid-dawl tal-kontenut taċ-ċirkolari, biex tibda l-proċedura ta' investigazzjoni formali. Wara li ħadet nota taċ-ċirkolari, fil-15 ta' Frar 2010 l-Kummissjoni baghtet ittra lill-ilmentaturi, li fiha tenniet ir-raġunijiet imsemmija fl-ittra tagħha tad-19 ta' Diċembru 2008.

(11) Fis-26 ta' April 2010, żewġ ilmentaturi ressqu rikorsi separati għal annullament quddiem il-Qorti kontra l-ittra tal-Kummissjoni tal-15 ta' Frar 2010 ([2]). Fuq talba tal-applikanti, fit-18 ta' Novembru 2010 il-Qorti ordnat it-tħassir tal-kawża mir-reġistru ([3]).

(12) Permezz tad-deċiżjoni tat-12 ta' Ottubru 2010 (minn hawn 'il quddiem imsejħa id-"id-deċiżjoni ta' ftuħ"), il-Kummissjoni bdiet il-proċedura formali ta' investigazzjoni skont l-Artikolu 108(2) tat-Trattat, fir-rigward tal-eżenzjoni mill-ICI għal proprjetà immobbli li tintuża minn istituzzjonijiet mhux kummerċjali għal skopijiet speċifiċi u b'referenza għall-Artikolu 149(4) tat-TUTD ([4]). Id-deċiżjoni ta' ftuħ, li permezz tagħha l-Kummissjoni stiednet lill-partijiet interessati biex jippreżentaw il-kummenti tagħhom, ġiet ippubblikata f'*Il-Ġurnal Uffiċjali tal-Unjoni Ewropea* ([5]) fil-21 ta' Diċembru 2010.

(13) B'ittra tal-10 ta' Novembru 2010, l-awtoritajiet Taljani talbu lill-Kummissjoni kopji tal-ittri mibgħuta lill-ilmentaturi bejn l-2006 u l-2010. L-ittri kienu ntbagħtu lill-Italja fit-2 ta' Diċembru 2010.

(14) Bejn il-21 ta' Jannar 2011 u l-4 ta' April 2011, il-Kummissjoni rċeviet kummenti dwar id-deċiżjoni ta' ftuħ minn 80 parti interessata, li huma mniżżla fl-Anness 1 ta' din id-Deċiżjoni.

(15) B'ittra tat-2 ta' Marzu 2011, il-Kummissjoni rċeviet kummenti mill-Italja rigward id-deċiżjoni tal-ftuħ. Sussegwentement, il-Kummissjoni baghtet il-kummenti tal-partijiet terzi lill-awtoritajiet Taljani, li ppreżentaw il-ħsibijiet tagħhom fl-10 ta' Ġunju 2011.

(16) Fid-19 ta' Lulju 2011 saret laqgħa teknika bejn l-awtoritajiet Taljani u l-Kummissjoni.

(17) B'ittra tal-15 ta' Frar 2012, l-Italja infurmat lill-Kummissjoni bl-intenzjoni tagħha li tadotta liġi ġdida dwar it-taxxa muniċipali fuq il-proprjetà immobbli u ħabbret li, b'effett mill-1 ta' Jannar 2012, l-ICI kienet ġiet sostitwita bit-*Taxxa Muniċipali Unika* (*Imposta Municipale Propria*, minn hawn 'il quddiem imsejħa "TMU").

(18) Wara li l-Italja adottat il-Liġi Nru 27 tal-24 ta' Marzu 2012, li stipulat, fost affarijiet oħra, dispożizzjonijiet ġodda għall-eżenzjoni mit-TMU għal istituzzjonijiet mhux kummerċjali li jwettqu attivitajiet speċifiċi, u b'hekk ipposponiet id-definizzjoni ta' għadd ta' aspetti għal miżura ta' implimentazzjoni suċċessiva, fis-16 ta' Mejju 2012 il-Kummissjoni baghtet talba għal informazzjoni lill-awtoritajiet Taljani.

([2]) Ara l-Kawża T-192/10, *Ferracci vs Il-Kummissjoni* (ĠU C 179 tat-3.7.2010 paġ. 45) u l-Kawża T-193/10, *Scuola Elementare Maria Montessori vs. Il-Kummissjoni* (ĠU C 179 tat-3.7.2010 paġ. 46).

([3]) ĠU C 30 tad-29.1.2011, paġ. 57.

([4]) Fid-deċiżjoni ta' ftuħ, il-Kummissjoni waslet għall-konklużjoni li t-tnaqqis ta' 50% tat-taxxa fuq id-dħul tal-persuni ġuridiċi msemmija fl-Artikolu 6 tad-Digriet Presidenzjali Nru 601/73 jista' jikkostitwixxi għajnuna eżistenti (punt 18) filwaqt li speċifikat li din il-miżura kienet se tiġi ttrattata fi proċedura separata dwar għajnuna eżistenti li nbdiet aktar tard fi Frar 2011. L-entitajiet imsemmija fl-Artikolu 6 tad-Digriet Presidenzjali Nru 601/73 huma: a) istituzzjonijiet u istituti ta' assistenza soċjali, għaqdiet ta' għajnuna reċiproka, sptarijiet, istituzzjonijiet ta' għajnuna u ta' karità; b) istituti edukattivi u istituti ta' studju u esperimentazzjoni ta' interess ġenerali li joperaw mingħajr skop ta' qligħ, korpi xjentifiċi; akkademji, fondazzjonijiet u assoċjazzjonijiet dwar l-istorja, letterarji, xjentifiċi li għandhom biss finijiet relatati mal-kultura; c) istituzzjonijiet li, bil-liġi, l-għanijiet tagħhom jitqiesu bħala li huma l-istess bħal dawk ta' karità jew edukattivi; ca) istituti indipendenti għall-akkomodazzjoni u l-konsorzji tagħhom.

([5]) Ara n-nota nru 1.

(19) Fis-27 ta' Ġunju 2012, il-Kummissjoni rċeviet informazzjoni addizzjonali mill-ilmentaturi, inkluż kummenti dwar ir-regolamenti l-ġodda dwar it-TMU, li fis-6 ta' Lulju 2012 ġew mgħoddija lill-Istat Membru, sabiex dan ikun jista' jesprimi l-opinjoni tiegħu rigward is-suġġett.

(20) B'ittra tal-5 ta' Settembru 2012, l-Italja pprovdiet lill-Kummissjoni l-informazzjoni mitluba, kif ukoll il-ħsibijiet tagħha dwar il-kummenti minn partijiet interessati li kienu ġew mgħoddija fis-6 ta' Lulju 2012.

(21) Sussegwentement, b'ittra tal-21 ta' Novembru 2012, l-awtoritajiet Taljani bagħtu lill-Kummissjoni kopja tar-Regolament ta' Implimentazzjoni tat-TMU, li ġie adottat fid-19 ta' Novembru 2012.

2. DESKRIZZJONI TAL-MIŻURI

2.1. Eżenzjoni mit-taxxa muniċipali fuq il-proprjetà immobbli għal istituzzjonijiet mhux kummerċjali

(22) Fl-1992, l-awtoritajiet Taljani introduċew taxxa muniċipali fuq il-proprjetà immobbli (ICI). Kif stabbilit mid-Digriet Leġiżlattiv nru 504 tat-30 ta' Diċembru 1992, l-entitajiet soġġetti għat-taxxa kienu l-persuni fiżiċi u ġuridiċi kollha li għandhom proprjetà immobbli (għal raġunijiet ta' proprjetà, dritt ta' użufrutt, użu, abitazzjoni jew kiri). It-taxxa kellha titħallas kemm minn min kien resident kif ukoll minn min ma kienx resident, irrispettivament mill-użu li kien isir mill-proprjetà, u din kienet tiġi kkalkulata fuq il-bażi tal-valur stmat tal-bini.

(23) Skont l-Artikolu 7(1)(i) tad-Digriet Leġiżlattiv Nru 504/92, il-bini li jintuża minn istituzzjonijiet mhux kummerċjali maħsub biss għat-twettiq ta' attivitajiet ta' għajnuna, sigurtà soċjali, saħħa, edukazzjoni, akkomodazzjoni, kulturali, rikreattivi u sportivi, kif ukoll ta' reliġjon u qima, kienu eżentati mill-ICI.

(24) Skont l-Artikolu 7(2)(a) tad-Digriet-Liġi Nru 203 tat-30 ta' Settembru 2005 ([6]), l-eżenzjoni msemmija fl-Artikolu 7(1)(i) tad-Digriet Leġiżlattiv Nru 504/92 kienet applikabbli għall-attivitajiet indikati fl-istess ittra, anki jekk dawn kienu ta' natura kummerċjali. L-Artikolu 39 tad-Digriet-Liġi nru 223 tal-4 ta' Lulju 2006 ([7]) jistipula li l-eżenzjoni għandha tiġi applikata biss sakemm l-attivitajiet inkwistjoni ma jkunux ta' natura kummerċjali biss.

([6]) Traspost bil-Liġi Nru 248 tat-2 ta' Diċembru 2005.
([7]) Traspost bil-Liġi Nru 248 tal-4 ta' Awwissu 2006.

(25) L-awtoritajiet Taljani għamluha ċara li l-eżenzjoni mit-taxxa muniċipali fuq il-proprjetà immobbli msemmija fl-Artikolu 7(1)(i) kellha tapplika biss meta jkun hemm żewġ kundizzjonijiet kumulattivi:

i. il-proprjetà kellha tintuża minn istituzzjonijiet mhux kummerċjali ([8]). Il-liġi tiddefinixxi bħala istituzzjonijiet mhux kummerċjali l-istituzzjonijiet pubbliċi u privati li mhumiex kumpaniji, li m'għandhomx l-eżerċizzju ta' attivitajiet kummerċjali bħala l-għan esklussiv jew ewlieni tagħhom.

ii. il-proprjetà immobbli kellha tintuża biss għat-twettiq tal-attivitajiet imniżżla fl- Artikolu 7(1) (i).

(26) Biċ-ċirkolari 2/DF tas-26 ta' Jannar 2009, l-awtoritajiet Taljani stipulaw liema istituzzjonijiet setgħu jiġu meqjusa bħala li mhumiex ta' natura kummerċjali, kif ukoll il-karatteristiki li kienu meħtieġa li jkollhom l-attivitajiet ta' dawn tal-aħħar biex ikunu jistgħu jibbenefikaw mill-eżenzjoni inkwistjoni.

(27) Iċ-ċirkolari fakkret fil-fatt li l-istituzzjonijiet mhux kummerċjali jistgħu jkunu kemm pubbliċi kif ukoll privati. B'mod aktar preċiż, dawn li ġejjien kienu jitqiesu bħala li huma istituzzjonijiet pubbliċi mhux kummerċjali: l-Istat, ir-reġjuni, il-provinċji, il-muniċipalitajiet, il-kmamar tal-kummerċ, l-impriżi tas-saħħa, l-istituzzjonijiet pubbliċi stabbiliti esklussivament għat-twettiq ta' attivitajiet ta' sigurtà soċjali, ta' għajnuna u tas-saħħa, l-istituzzjonijiet pubbliċi mhux ekonomiċi, l-istituti għas-sigurtà soċjali u l-għajnuna, l-universitajiet u l-istituti ta' riċerka kif ukoll l-impriżi pubbliċi għal servizzi personali (li qabel kienu magħrufa bħala IPAB). Eżempji ta' istituzzjonijiet privati mhux kummerċjali imsemmija fiċ-ċirkolari jinkludu: l-assoċjazzjonijiet, il-fondazzjonijiet u l-kumitati, l-organizzazzjonijiet mhux governattivi (NGOs), l-assoċjazzjonijiet sportivi mhux professjonali, l-organizzazzjonijiet ta' volontarjat, l-istituzzjonijiet li jiksbu l-kwalifika fiskali ta' organizzazzjoni ta' karità u l-istituzzjonijiet ekkleżjastiċi tal-Knisja Kattolika u ta' denominazzjonijiet reliġjużi oħra.

(28) Iċ-ċirkolari indikat ukoll li l-attivitajiet imwettqa fi proprjetajiet immobbli eżenti mill-ICI fil-fatt ma kellhomx ikunu disponibbli fis-suq ([9]) jew li dawn kellhom jitwettqu biex iwieġbu għal ħtiġijiet li huma soċjalment rilevanti u li mhux dejjem kienu jiġu ssodisfati minn entitajiet pubbliċi jew minn negozji privati.

([8]) Aktar preċiżament, l-Artikolu 7(1)(i) tad-Digriet Leġiżlattiv Nru 504/92 jirreferi għall-entitajiet imsemmija fl-Artikolu 87 [li sar l-Artikolu 73](1) (c), tad-Digriet Presidenzjali Nru 917/86. Id-definizzjoni ta' entitajiet mhux kummerċjali tinsab f'din id-dispożizzjoni tal-aħħar.
([9]) Ara ċ-ċirkolari, punt 5.

(29) Iċ-ċirkolari kienet tinkludi wkoll sensiela ta' kriterji għall kull waħda mill-attivitajiet imniżżla fl-Artikolu 7(1) (i), li permezz tagħhom seta' jiġi stabbilit meta kull waħda minnhom kellha titqies bħala ta' natura mhux purament kummerċjali [10].

(30) B'effett mill-1 ta' Jannar 2012, l-ICI ġiet sostitwita mit-TMU. Fl-2012 ġew mibdula wkoll id-dispożizzjonijiet dwar it-taxxa muniċipali fuq il-proprjetà immobbli għal istituzzjonijiet mhux kummerċjali, kif deskritt fit-taqsima 5.

2.2 **L-Artikolu 149 tat-Testu Uniku dwar it-Taxxa fuq id-Dħul**

(31) L-Artikolu 149 jinsab fit-Titolu II, Kapitolu III tat-Test Uniku dwar it-Taxxa fuq id-Dħul (TUTD). It-Titolu II jinkludi dispożizzjonijiet relatati mat-taxxa fuq id-dħul tal-kumpaniji u l-Kapitolu III jistabbilixxi d-dispożizzjonijiet tat-taxxa applikabbli għal istituzzjonijiet mhux kummerċjali, bħal regoli għall-kalkolu tal-bażi tat-taxxa u għat-tassazzjoni tagħhom [11]. L-Artikolu 149 jiddefinixxi l-kondizzjonijiet li jistgħu jwasslu għat-telf tal-"kwalifika ta' istituzzjoni mhux kummerċjali".

(32) B'mod partikolari, l-Artikolu 149(1) tat-TUTD jistabbilixi li istituzzjoni mhux kummerċjali titlef dan l-istatus jekk tkun twettaq prinċipalment attivitajiet kummerċjali għal sena fiskali sħiħa.

(33) L-Artikolu 149(2) tat-TUTD jiddefinixxi "kwalifika kummerċjali" ta' istituzzjoni f'termini ta', pereżempju, prevalenza ta' dħul minn attivitajiet kummerċjali fir-rigward ta' dħul istituzzjonali kif ukoll f'termini ta' prevalenza ta' assi fissi marbutin mal-attività kummerċjali meta mqabbel mal-attivitajiet l-oħra [12]. Il-forma ġuridika magħżula mill-istituzzjonijiet inkwistjoni bl-ebda mod ma taffettwa t-telf ta' "kwalifika ta' istituzzjoni mhux kummerċjali".

(34) L-Artikolu 149(4) tat-TUTD jistabbilixxi li d-dispożizzjonijiet imsemmija hawn fuq (jiġifieri l-Artikolu 149(1) u (2)) ma għandhomx japplikaw għal istituzzjonijiet ekkleżjastiċi rikonoxxuti bħala persuni ġuridiċi fil-kuntest ċivili u għal assoċjazzjonijiet sportivi mhux professjonali.

3. **RAĠUNIJIET GĦALL-FTUĦ TAL-PROĊEDURA TA' INVESTIGAZZJONI FORMALI**

(35) Il-Kummissjoni bdiet il-proċedura ta' investigazzjoni formali fir-rigward tal-eżenzjoni mit-taxxa muniċipali fuq il-proprjetà immobbli (eżenzjoni mill-ICI) għal proprjetà immobbli li tintuża minn istituzzjonijiet mhux kummerċjali għal skopijiet speċifiċi, billi l-miżura dehret li tissodisfa l-kundizzjonijiet meħtieġa sabiex titqies bħala għajnuna mill-Istat skont l-Artikolu 107(1) tat-Trattat. Bl-istess mod, il-Kummissjoni bdiet il-proċedura ta' investigazzjoni formali fir-rigward tal-Artikolu 149(4) tat-TUTD, li jistipula li r-regoli li jirregolaw it-telf tal-kwalifika ta' istituzzjoni mhux kummerċjali ma għandhomx japplikaw għal istituzzjonijiet ekkleżjastiċi u għal assoċjazzjonijiet sportivi mhux professjonali.

(36) Sabiex jiġi stabbilit jekk il-miżuri inkwistjoni kenux selettivi, skont il-każistika konsolidata [13], il-Kummissjoni l-ewwel identifikat, għal kull miżura, is-sistema fiskali ta' referenza, u wara wettqet valutazzjoni dwar jekk il-miżura kenitx tikkostitwixxi eżenzjoni minn din is-sistema u, jekk iva, jekk din l-eżenzjoni kenitx ġustifikata min-natura u mill-istruttura ġenerali tas-sistema tat-taxxa.

[10] Pereżempju, kif diġà indikat fid-deċiżjoni ta' ftuħ, fis-setturi tal-attivitajiet tas-saħħa u dawk soċjali, iċ-ċirkolari teħtieġ ftehim mal-awtoritajiet pubbliċi. Rigward attivitajiet edukattivi, iċ-ċirkolari min-naħa waħda jidher li titlob li jkun hemm konformità mal-prinċipji bażiċi obbligatorji sabiex jiġi żgurat li l-attività li titwettaq tkun ugwali fir-rigward ta' dik tal-Istat, u min-naħa l-oħra teħtieġ li kull ammont żejjed jerġa' jiġi investit mill-ġdid fl-attività ta' tagħlim stess. Fir-rigward tas-swali taċ-ċinema, iċ-ċirkolari tidher li teħtieġ li l-operaturi li jixtiequ jibbenefikaw mill-eżenzjoni għandhom joperaw biss f'setturi tas-suq partikolari (films magħrufa ta' interess kulturali, films li jkun inħarġilhom iċ-ċertifikat ta' kwalità, films għat-tfal). Bl-istess mod, fir-rigward tal-faċilitajiet ta' akkomodazzjoni b'mod ġenerali, il-faċilitajiet li jixtiequ li jibbenefikaw mill-eżenzjoni għandhom japplikaw prezzijiet iktar baxxi minn dawk tas-suq, u ma għandhomx joperaw bħala lukandi normali.

[11] Ara l-Artikolu 143 u l-artikoli ta' wara tat-TUTD. F'termini ġenerali, id-dħul totali tal-istituzzjonijiet mhux kummerċjali huwa magħmul minn dħul mill-artijiet, minn kapital ta' negozju u oħrajn (Artikolu 143 tat-TUTD). L-istituzzjonijiet mhux kummerċjali jistgħu jagħżlu sistemi simplifikati biex jiddeterminaw id-dħul, sakemm jiġu ssodisfati ċerti kundizzjonijiet (Artikolu 145 tat-TUTD).

[12] L-elementi li jistgħu jintużaw għall-finijiet tal-valutazzjoni skont l-Artikolu 149(2) tat-TUTD huma: il-prevalenza ta' assi fissi marbuta mal-attivitajiet kummerċjali meta mqabbla mal-attivitajiet l-oħra, il-prevalenza tad-dħul minn attivitajiet kummerċjali meta mqabbel mal-valur normali tal-kapital jew tal-benefiċċji relatati mal-attivitajiet istituzzjonali, il-prevalenza ta' dħul minn attivitajiet kummerċjali meta mqabbel mad-dħul istituzzjonali (jiġifieri għotjiet, sussidji, donazzjonijiet u miżati ta' shubija).

[13] Ara l-Kawża C-88/03, *Il-Portugall vs. Il-Kummissjoni* (Ġabra 2006, paġ. I-7115, punt 56, u l-Kawża C-487/06 P *British Aggregates* (Ġabra 2008, paġ. I-10505, punti 81 sa 83).

(37) Rigward l-eżenzjoni mill-ICI, il-Kummissjoni kkonkludiet li s-sistema ta' referenza għall-valutazzjoni tal-miżura inkwistjoni kienet l-ICI stess. Minħabba li kienet toffri eżenzjoni lil istituzzjonijiet mhux kummerċjali li kienu jużaw proprjetajiet immobbli għal attivitajiet speċifiċi, li wħud minnhom kienu jitqiesu bħala li huma ekonomiċi, il-miżura inkwistjoni kienet tikkostitwixxi eżenzjoni mis-sistema ta' referenza (li tistabbilixxi li kull persuna ġuridika fil-pussess ta' proprjetà immobbli għandha tħallas it-taxxa muniċipali, irrispettivament mill-użu li kient tagħmel minnha). L-għoti ta' eżenzjoni biss lil entitajiet mhux kummerċjali li kienu jwettqu attivitajiet definiti ta' valur soċjali ma ġiex meqjus bħala li hu ġustifikat min-natura u mill-istruttura ġenerali tas-sistema Taljana fir-rigward tat-taxxa fuq il-proprjetà immobbli.

(38) Fir-rigward tal-Artikolu 149(4) tat-TUTD, il-Kummissjoni identifikat is-sistema ta' referenza fit-taxxa fuq id-dħul. Il-Kummissjoni kkonkludiet li l-miżura kienet, *prima facie*, selettiva, peress li dehret li tagħti l-opportunità, lill-istituzzjonijiet ekkleżjastiċi u lill-assoċjazzjonijiet sportivi mhux professjonali biss, li jżommu l-istatus ta' istituzzjoni mhux kummerċjali, anki jekk dawn ma jkunux għadhom meqjusa bħala istituzzjonijiet mhux kummerċjali. Miżura bħal din ma tistax tiġi ġġustifikata fuq il-bażi tal-prinċipji tas-sistema fiskali Taljana.

(39) L-awtoritajiet Taljani ma pprovdewx informazzjoni li turi li l-miżuri inkwistjoni setgħu jissodisfaw il-kundizzjonijiet stabbiliti fil-każistika *Altmark* [14]. Peress li deher li ġew issodisfati l-kriterji l-oħra kollha msemmija fl-Artikolu 107(1) tat-Trattat, il-miżuri dehru li jinvolvu għajnuna mill-Istat.

(40) Fir-rigward tal-kompatibbiltà, ma kienx jidher li d-dispożizzjonijiet tal-Artikolu 107(2) tat-Trattat kienu japplikaw għal dawn il-miżuri. Barra minn hekk, anki l-eċċezzjonijiet previsti fl-Artikolu 107(3) dehru li ma japplikawx, mingħajr ħsara għall-Artikolu 107(3)(d), dwar il-promozzjoni tal-kultura u l-konservazzjoni tal-wirt. Fil-fatt, il-Kummissjoni kkunsidrat li, b'referenza għall-eżenzjoni mill-ICI, din l-eċċezzjoni setgħet tapplika għal istituzzjonijiet mhux kummerċjali li jwettqu attivitajiet speċifiċi fl-oqsma tal-edukazzjoni, tal-kultura u tad-divertiment biss. Fl-aħħar nett, il-Kummissjoni ma eskludietx li xi attivitajiet jistgħu jiġu kklassifikati bħala servizzi ta' interess ekonomiku ġenerali skont l-Artikolu 106(2) tat-Trattat. Madankollu, l-awtoritajiet Taljani ma pprovdew l-ebda informazzjoni li setgħet tippermetti li ssir valutazzjoni tal-kompatibbiltà tal-miżuri kkonċernati mas-suq intern.

(41) Bħala riżultat ta' dan, il-Kummissjoni kellha dubji dwar il-kompatibbiltà tal-miżuri mas-suq intern u, skont l-Artikolu 4(4) tar-Regolament tal-Kunsill (KE) Nru 659/1999 tat-22 ta' Marzu 1999 li jistabbilixxi regoli dettaljati għall-applikazzjoni tal-Artikolu 93 tat-Trattat tal-KE [15], iddeċiediet li tibda l-proċedura ta' investigazzjoni formali, u titlob lill-Italja u lill-partijiet interessati l-oħra sabiex jippreżentaw il-kummenti tagħhom.

(42) Skont il-Kummissjoni, kemm l-eżenzjoni mill-ICI, kif ukoll l-Artikolu 149(4) tat-TUTD setgħu jiġu klassifikati bħala għajnuna ġdida. L-ICI, li tiġi imposta fuq bażi annwali, fil-fatt kienet ġiet introdotta fl-1992 u l-eżenzjoni fiskali kkonċernata ma kenitx ġiet innotifikata lill-Kummissjoni u approvata mill-Kummissjoni. L-eżenzjoni kienet tapplika għal firxa wiesgħa ta' attivitajiet li ma kenux magħluqa għall-kompetizzjoni meta kienet ġiet introdotta l-ICI. Għalhekk, kwalunkwe eżenzjoni mid-dispożizzjonijiet normali ta' din it-taxxa bilfors kellha titqies bħala għajnuna ġdida, sal-punt fejn dehru rilevanti l-kondizzjonijiet stabbiliti fl-Artikolu 107(1) 1 tat-Trattat. Bl-istess mod, l-Artikolu 149 tat-TUTD [16] ġie introdott fl-1998 u lanqas dan ma ġie notifikat lill-Kummissjoni jew approvat mill-Kummissjoni. Għal din ir-raġuni, l-eżenzjoni prevista minn din il-miżura għandha tiġi klassifikata bħala għajnuna ġdida, sal-punt sa fejn jidher li qed jiġu ssodisfati l-kondizzjonijiet imsemmija fl-Artikolu 107(1) tat-Trattat.

4. OSSERVAZZJONIJIET TAL-AWTORITAJIET TALJANI U TAL-PARTIJIET INTERESSATI

(43) Skont l-Artikolu 20(2) tar-Regolament (KE) 659/1999 u bi tweġiba għall-pubblikazzjoni f'Il-Ġurnal Uffiċjali tal-Unjoni Ewropea [17], il-Kummissjoni rċeviet kummenti mill-awtoritajiet Taljani u minn 80 parti interessata.

(44) Fil-qosor, skont l-awtoritajiet Taljani, l-istituzzjonijiet li bbenefikaw mill-ICI ma kenux "impriżi" skont it-tifsira tal-liġi tal-UE. Fi kwalunkwe każ, l-attivitajiet ta' dawn l-istituzzjonijiet kellhom rwol pubbliku u soċjali importanti. Għalhekk, kien konformi man-natura u l-loġika tas-sistema fiskali li jiġi previst trattament fiskali differenzjat għal attivitajiet purament ekonomiċi, min-naħa waħda, u għal attivitajiet bħal attivitajiet ta' assistenza soċjali, karità, solidarjetà u reliġjużi, min-naħa l-oħra. L-awtoritajiet

(14) Ara l-Kawża C-280/00, *Altmark Trans u Regierungspräsidium Magdeburg* (Ġabra 2003, paġ. I-7747).

(15) ĠU C 83 tas-27.03.2011, paġ. 1.

(16) L-Artikolu 111a ta' qabel tat-TUTD.

(17) Ara n-nota nru 1.

Taljani oġġezzjonaw ukoll għall-klassifikazzjoni tal-ICI bħala għajnuna ġdida, u ddikjaraw li din il-miżura għandha tiġi vvalutata fid-dawl tar-relazzjoni mill-qrib tagħha ta' kontinwità mat-taxxi ta' qabel fuq il-proprjetà (li kienu diġà fis-seħħ qabel id-dħul fis-seħħ tat-Trattat KEE). Barra minn hekk, fuq il-bażi tal-ittri amministrattivi ta' rifjut mibgħuta lill-ilmentaturi, il-miżura kellha titqies bħala approvata mill-Kummissjoni. Madankollu, il-Kummissjoni ħolqot aspettattivi leġittimi fost il-benefiċjarji tal-miżura, minħabba risposta tagħha għal mistoqsija bil-miktub tal-Parlament u, kif diġà ġie indikat, billi kkomunikat il-pożizzjoni tagħha lill-ilmentaturi, li dwarha kienu ġew mgħarrfa fuq bażi informali anki l-awtoritajiet Taljani.

(45) Fir-rigward tal-Artikolu 149(4) tat-TUTD, minkejja dak li jissuġġerixxu l-kliem tad-dispożizzjoni, l-awtoritajiet Taljani jsostnu li l-istituzzjonijiet ekkleżjastiċi u l-assoċjazzjonijiet sportivi mhux professjonali jistgħu jitilfu l-kwalifika ta' istituzzjoni mhux kummerċjali. F'dan il-każ, dawn l-istituzzjonijiet ma jibqgħux jibbenefikaw minn eżenzjonijiet mit-taxxa.

(46) Mit-80 parti interessata, 78 (minn hawn 'il quddiem imsejħa "it-78 parti interessata") jaqblu mal-pożizzjoni tal-awtoritajiet Taljani filwaqt li tnejn minnhom, li kienu fost l-ilemntaturi oriġinali (minn hawn 'il quddiem imsejħa "iż-żewġ partijiet interessati" jew "l-ilmentaturi"), jemmnu li l-ICI u l-Artikolu 149(4) tat-TUTD jikkostitwixxu għajnuna mill-Istat li hija illegali u inkompatibbli mas-suq intern. Għalhekk, l-argumenti tat-78 parti interessata se jiġu ppreżentati flimkien mal-pożizzjoni tal-awtoritajiet Taljani, filwaqt li r-raġunijiet tal-ilmentaturi se jiġu ttrattati b'mod separat.

4.1. **Osservazzjonijiet tal-awtoritajiet Taljani u tas-78 parti interessata**

4.1.1. *ICI: l-attivitajiet speċifiċi mwettqa minn istituzzjonijiet mhux kummerċjali ma jistgħux jitqiesu bħala attivitajiet ekonomiċi*

(47) L-awtoritajiet Taljani u s-78 parti interessata l-ewwel nett isostnu li l-attivitajiet speċifiċi mwettqa minn istituzzjonijiet mhux kummerċjali li huma eżenti mill-ICI ma jistgħux jitqiesu bħala attivitajiet ekonomiċi, minħabba li dawn l-attivitajiet, li huma maħsuba prinċipalment għal kategoriji speċifiċi ħafna ta' utenti, ma jikkostitwixxux offerta ta' oġġetti jew servizzi fis-suq u għalhekk mhumiex f'kompetizzjoni ma' attivitajiet imwettqa minn impriżi kummerċjali. Dawn l-istituzzjonijiet mhux kummerċjali, li joperaw f'setturi ta' utilità pubblika, b'hekk ma jistgħux jitqiesu bħala impriżi, u dan huwa prerekwiżit għall-applikazzjoni tal-Artikolu 107(1) tat-Trattat.

(48) Skont l-awtoritajiet Taljani u wħud mit-78 parti interessata, f'ħafna mill-każijiet dawn l-attivitajiet huma attivitajiet b'karatteristiki speċifiċi, bħalma huma l-attivitajiet ta' interess soċjali jew ta' solidarjetà, l-attivitajiet li jsiru mingħajr ħlas u l-attivitajiet li jsiru bi ħlas imnaqqas. Fid-dawl tal-karatteristiki msemmija hawn fuq u tal-għanijiet speċifiċi tal-istituzzjonijiet mhux kummerċjali inkwistjoni, mhuwiex possibbli li istituzzjonijiet bħal dawn jitqiesu bħala negozji.

4.1.2. *ICI: il-miżura hija ġustifikata mil-loġika tas-sistema fiskali Taljana*

(49) L-awtoritajiet Taljani u t-78 parti interessata huma tal-fehma li l-eżenzjoni mill-ICI bl-ebda mod ma tikkostitwixxi eżenzjoni mis-sistema tat-taxxa fl-intier tagħha, u li din tirrappreżenta sempliċiment l-applikazzjoni tal-prinċipji ta' gwida ta' din is-sistema.

(50) It-trattament fiskali differenzjat bejn l-attivitajiet ekonomiċi u għal skopijiet ta' qligħ min-naħa waħda, u l-attivitajiet ta' għajnuna, ta' karità u reliġjużi mwettqa minn istituzzjonijiet għal skopijiet speċifiċi [18], min-naħa l-oħra, fil-fatt huwa konsistenti mal-loġika tas-sistema fiskali Taljana. It-tieni tip ta' attivitajiet huwa bbażat fuq il-prinċipju ta' solidarjetà, li huwa prinċipju fundamentali tal-liġi nazzjonali u tal-Unjoni. Billi jimplimenta differenzazzjoni bħal dan, il-leġiżlatur ikun qiegħed biss iqis is-sitwazzjoni ġuridika u fattwali differenti tal-istituzzjonijiet li jwettqu l-attivitajiet ta' utilità pubblika msemmija hawn ta' valur soċjali għoli.

(51) Ikun f'idejn l-Istat Membru li jiddefinixxi l-attivitajiet ta' utilità pubblika. L-uniku limitu għall-azzjoni tal-Istat Membru huwa rrappreżentat mill-fatt li t-trattament fiskali għandu jkun konsistenti. Fi kliem ieħor, kull trattament fiskali differenzjat għandu jkun konsistenti mal-loġika tas-sistema fiskali kollha kemm hi u għandha tiġi stabbilita wkoll sistema xierqa ta' kontrolli. Fil-każ tal-eżenzjoni mill-ICI, iż-żewġ kundizzjonijiet qed jiġu ssodisfati.

[18] Barra minn hekk, l-istituzzjonijiet inkwistjoni joperaw prinċipalment f'kamp ta' applikazzjoni territorjali limitat (f'livell lokali) u l-attivitajiet huma maħsuba għal kategoriji speċifiċi ta' utenti/benefiċjarji.

(52) Il-loġika għall-eżenzjoni mill-ICI hija bbażata fuq l-Artikoli 2 u 3 tal-Kostituzzjoni Taljana, li jeħtieġu t-twettiq tad-dmirijiet ta' solidarjetà politika, ekonomika u soċjali għaċ-ċittadini, u fuq l-Artikolu 38 tagħha, li jistabbilixxi d-dritt li persuni nieqsa mill-mezzi meħtieġa għas-sussistenza jingħataw għajnuna soċjali. Għandu jiġi nnotat ukoll li l-istituzzjonijiet mhux kummerċjali jaħdmu flimkien mal-Istat biex iwettqu kompiti speċifiċi ta' rilevanza soċjali. L-Istat minn dejjem irrikonoxxa r-rwol partikolari li jaqdu dawn l-istituzzjonijiet, u minn dejjem kien konxju dwar il-fatt li ma kienx se jkun kapaċi jipprovdi servizzi ta' għajnuna, tas-saħħa, kulturali, edukattivi u sportivi waħdu.

(53) L-awtoritajiet Taljani kkonfermaw il-kontenut taċ-ċirkolari, jiġifieri li biex jibbenefikaw mill-eżenzjoni mill-ICI kellhom jagħmlu użu miż-żewġ kundizzjonijiet kumulattivi msemmija fil-paragrafu (22) (rekwiżit soġġettiv u oġġettiv).

(54) Fir-rigward tar-rekwiżit ta' natura soġġettiva (li istituzzjoni tkun istituzzjoni mhux kummerċjali), u b'mod aktar speċifiku l-istituzzjonijiet reliġjużi, l-awtoritajiet Taljani indikaw li l-kategorija tal-istituzzjonijiet mhux kummerċjali tinkludi istituti ekkleżjastiċi rikonoxxuti bħala persuni ġuridiċi rregolati mil-liġi ċivili, sew jekk huma parti mill-Knisja Kattolika kif ukoll jekk ikunu parti minn denominazzjonijiet reliġjużi oħra ([19]).

(55) Fir-rigward tar-rekwiżit ta' natura oġġettiva (it-twettiq ta' kwalunkwe waħda mill-attivitajiet mniżżla fir-regolament), l-awtoritajiet Taljani indikaw li l-Qorti Suprema ddeċidiet ripetutament li, għal finijiet ta' eżenzjoni mill-ICI, huwa essenzjali li tqis l-attività li fil-fatt tkun qed titwettaq fil-proprjetà immobbli. Għandu jiġi żgurat li din l-attività, filwaqt li tkun fost dawk indikati bħala eżenti, fil-prattika ma titwettaqx fl-istess mod ta' attività kummerċjali ([20]). Barra minn hekk, kif diġà ġie stabbilit mill-Kunsill tal-Istat ([21]), fil-każ ta' proprjetà immobbli shiha maħsuba biss b'mod parzjali, għalkemm b'mod prevalenti, għall-iskopijiet previsti mil-liġi, in-natura restrittiva tal-eżenzjoni mit-taxxa xorta tipprevjeni l-attribuzzjoni tal-eżenzjoni għall-proprjetà kollha.

4.1.3. *Kwalifikazzjoni tal-miżura bħala għajnuna eżistenti*

(56) Skont l-awtoritajiet Taljani, l-ICI tirrappreżenta l-evoluzzjoni naturali tal-liġi tat-taxxa ta' qabel fuq il-proprjetà, li magħhom żammet relazzjoni mill-qrib ta' kontinwità, formali u sostantiva. L-eżenzjoni ta' proprjetà immobbli li tintuża għal attivitajiet speċifiċi ta' valur soċjali għoli dejjem kienet element ċentrali tal-leġiżlazzjoni kollha dwar il-proprjetà immobbli sa mill-1931, ferm qabel id-dħul fis-seħħ tat-Trattat KEE.

(57) Barra minn hekk, l-awtoritajiet Taljani u s-78 parti interessata jqisu li, fuq il-bażi tal-ittri ta' rifjut mibgħuta lill-ilmentaturi, li dwarhom l-Italja kienet ġiet innotifikata, l-eżenzjoni mill-ICI kienet ġiet approvata mill-Kummissjoni.

(58) Għar-raġunijiet imsemmija hawn fuq, jekk titqies bħala għajnuna, l-eżenzjoni mill-ICI għandha titqies bħala għajnuna eżistenti.

4.1.4. *Kompatibilità*

(59) L-awtoritajiet Taljani ddeċidew li ma jippreżentaw ebda kummenti dwar il-kompatibilità possibbli tal-miżuri skont l-Artikolu 107(2) u l-Artikolu 107(3) tat-Trattat, u dwar il-klassifikazzjoni possibbli tagħhom bħala servizzi ta' interess ekonomiku ġenerali skont l-Artikolu 106(2) tat-Trattat u skont il-każistika *Altmark*.

(60) Uħud mis-78 parti interessata isostnu li l-eżenzjoni mill-ICI hija kompatibbli mal-Artikolu 106(2) u mal-Artikolu 107(3)(c) tat-Trattat, peress li l-miżura hija meħtieġa sabiex jitwettqu attivitajiet soċjalment utli bbażati fuq il-prinċipju ta' solidarjetà. Barra minn hekk, l-eżenzjoni ma twassalx għal distorsjoni sinifikanti tal-kompetizzjoni u ma għandhiex effett sinifikanti fuq il-kummerċ bejn l-Istati Membri.

4.1.5. *Aspettattivi leġittimi*

(61) L-awtoritajiet Taljani jsostnu li r-risposti mogħtija mill-Kummissjoni lill-ilmentaturi rigward l-eżenzjoni mill-ICI, u li dwarhom l-Italja kienet mgħarrfa b'mod informali, wasslu biex l-istituzzjonijiet mhux kummerċjali jkollhom aspettattivi leġittimi fir-rigward tal-kompatibbiltà tal-eżenzjoni mill-ICI mal-liġijiet tal-UE.

(62) Barra minn hekk, anki t-tweġiba mogħtija mill-Kummissjoni fl-2009 għal mistoqsija bil-miktub tal-Parlament dwar it-trattament fiskali ta' istituzzjonijiet mhux kummerċjali kienet wasslet għal aspettattivi leġittimi ([22]).

([19]) Għall-kulti kollha ammessi fl-Istat, inkluż il-Knisja Kattolika, il-liġi tgħid li, għall-finijiet ta' taxxa, l-għan ta' qima huwa ekwivalenti għal dak tal-karità u tal-edukazzjoni.

([20]) Ara s-sentenzi nru 20776 tas-26 ta' Ottubru 2005, nru 23703 tal-15 ta' Novembru 2007, nru 5485 tad-29 ta' Frar 2008 u nru 19731 tas-17 ta' Settembru 2010. Ara wkoll is-sentenza nru 8495 tad-9 ta' April 2010.

([21]) Ara l-Opinjoni Nru 266 tat-18 ta' Ġunju 1996.

([22]) Mistoqsija bil-miktub E-177/2009 (ĠU C 189 tat-13.7.2010).

(63) Dan jimplika li, jekk il-Kummissjoni kellha tqis il-miżura bħala għajnuna illegali u mhux kompatibbli, mingħajr ma taċċetta l-kwalifika ta' għajnuna eżistenti, din ma għandhiex tipprovdi għall-irkupru, skont l-Artikolu 14(1) 1 tar-Regolament (KE) Nru 659/1999.

(64) Skont uħud mill-partijiet interessati, fi kwalunkwe każ l-irkupru ma għandux jiġi pprovdut fir-rigward tal-Artikolu 149(4) tat-TUTD, minħabba li jkun pjuttost diffiċli li ssir kwantifikazzjoni tal-vantaġġ ipotetiku, u din teħtieġ sforz sproporzjonat min-naħa tal-awtoritajiet nazzjonali.

4.1.6. *L-Artikolu 149 tat-TUTD*

(65) Fil-kummenti tagħhom, l-awtoritajiet Taljani pprovdew deskrizzjoni dettaljata tar-regoli speċifiċi dwar it-tassazzjoni applikabbli għal istituzzjonijiet mhux kummerċjali, inkluż l-istituzzijonijiet ekkleżjastiċi u l-assoċjazzjonijiet sportivi mhux professjonali. L-awtoritajiet Taljani jenfasizzaw li t-tieni paragrafu tal-Artikolu 149 tat-TUTD jipprovdi lista mhux eżawrjenti ta' parametri li jistgħu jintużaw ([23]) biex istituzzjoni tikkwalifika bħala istituzzjoni kummerċjali. Is-sodisfazzjoni ta' wieħed jew aktar minn dawn ir-rekwiżiti ma jfissirx li l-istituzzjoni mhux kummerċjali titlef il-kwalifika tagħha b'mod awtomatiku, minħabba li dawn il-parametri ma jistgħux jiġu kkunsidrati bħala preżunzjonijiet legali. Il-fatt li dawn ir-rekwiżiti huma ssodisfati huwa indikazzjoni sempliċi tan-natura possibbilment primarjament kummerċjali tal-attivitajiet imwettqa mill-istituzzjoni kkonċernata.

(66) Kif indikat fiċ-Ċirkolari Nru 124/E tad-Dipartiment tat-Taxxi Interni tat-12 ta' Mejju 1998, l-istituzzjonijiet ekkleżjastiċi rikonoxxuti bħala persuni ġuridiċi rregolati mil-liġi ċivili jistgħu jitqiesu bħala istituzzjonijiet mhux kummerċjali biss jekk l-iskop waħdieni jew prinċipali taxxogħol tagħhom ikun wieħed ta' natura mhux kummerċjali.

(67) Għalhekk, skont l-Italja, l-Artikolu 149(4) tat-TUTD sempliċiment jeskludi l-applikazzjoni tal-parametri speċifiċi ta' żmien u kummerċjabilità definiti fl-ewwel u t-tieni paragrafu tal-Artikolu 149 ([24]). L-Artikolu 149(4) tat-TUTD ma jeskludix il-possibbiltà li l-istituzzjonijiet ekkleżjastiċi jitilfu l-kwalifika ta' istituzzjonijiet mhux kummerċjali. Madankollu, skont xi wħud mit-78 parti interessata, miżura bħal din ma tinvolvix trasferiment ta' riżorsi pubbliċi u ma tagħti ebda vantaġġ.

([23]) Ara n-Nota Nru 12.

([24]) Ara l-punt ta' qabel 2.2, u dawk ta' wara.

(68) L-awtoritajiet Taljani spjegaw li l-miżura hija mmirata lejn il-preservazzjoni tal-ġuriżdizzjoni esklussiva tal-CONI (il-Kumitat Olimpiku Nazzjonali Taljan) fir-rigward tal-assoċjazzjonijiet sportivi mhux professjonali u tal-Ministeru tal-Intern rigward l-għoti u r-revoka tal-istatus ta' persuna ġuridika tal-liġi ċivili lil istituzzjonijiet ekkleżjastiċi ([25]). Huwa mifhum li jekk, waqt verifika, l-awtoritajiet fiskali josservaw li l-attivitajiet li jkunu qed iwettqu dawn l-istituzzjonijiet ikunu l-aktar ta' natura kummerċjali, dawn għandhom jinnotifikaw minnufih lill-Ministeru tal-Intern jew lill-CONI. Min-naħa tagħhom, l-awtoritajiet tat-taxxa għandhom jirkupraw id-differenza mill-istituzzjoni kkonċernata f'taxxi.

(69) L-awtoritajiet Taljani kkonfermaw li saru verifiki kemm fir-rigward tal-istituzzjonijiet ekkleżjastiċi, kif ukoll fir-rigward tal-assoċjazzjonijiet sportivi mhux professjonali. Fir-rigward, b'mod speċifiku, tal-istituzzjonijiet ekkleżjastiċi, il-Ministeru tal-Intern wettaq ukoll il-kontrolli tal-kompetenza tiegħu, u ma identifika ebda tip ta' abbuż.

4.2. **Osservazzjonijiet taż-żewġ partijiet interessati**

(70) Fil-kummenti tagħhom, iż-żewġ partijiet interessati ([26]) jirreferu għad-dokumenti u l-kummenti kollha li diġà kienu ġew mgħoddija lill-Kummissjoni matul il-proċedura amministrattiva qabel id-deċiżjoni ta' ftuħ. Fil-fehma tagħhom, dawn id-dokumenti juru li fir-realtà l-istituzzjonijiet ekkleżjastiċi jwettqu attivitajiet ekonomiċi.

(71) Fir-rigward tal-eżenzjoni mill-ICI, iż-żewġ partijiet interessati juru li l-Italja adottat il-miżura kkontestata fl-2005. Wara d-dħul fis-seħħ tad-Digriet-Liġi Nru 203/2005, l-eżenzjoni mill-ICI kienet tapplika għal istituzzjonijiet mhux kummerċjali li kienu jwettqu l-attivitajiet speċifikati mil-liġi, anki jekk ta' natura kummerċjali ([27]). Wara numru ta' emendi għal-Liġi dwar l-ICI li saru fl-2006, l-eżenzjoni tal-ICI saret applikabbli għall-istess attivitajiet, bil-kundizzjoni li dawn ma kenux ta' natura purament kummerċjali ([28]). L-emenda tal-2006 ma ħassritx in-natura ta' għajnuna mill-Istat tal-miżura inkwistjoni.

([25]) Dan jiżgura wkoll li jiġu rrispettati l-ftehimiet internazzjonali li ġew konklużi bejn l-Italja u s-Santa Sede rigward l-istituzzjonijiet ekkleżjastiċi.

([26]) Mill-ilmentaturi oriġinali, Pietro Ferracci u l-iScuola Elementare Maria Montessori s.r.l. biss ippreżentaw kummenti dwar il-deċiżjoni ta' ftuħ.

([27]) Digriet-Liġi Nru 203/2005 traspost bil-Liġi Nru 248 tat-2 ta' Diċembru 2005.

([28]) Digriet-Liġi Nru 223/2006 traspost bil-Liġi Nru 248 tal-4 ta' Awwissu 2006.

(72) Iċ-ċirkolari stess tat vantaġġ selettiv lill-istituzzjonijiet li fil-fatt għandhom jitqiesu bħala impriżi. Fil-fatt, f'ħafna każijiet relatati mal-attivitajiet deskritti fiċ-ċirkolari, il-possibbiltà li tingħata l-eżenzjoni mill-ICI kienet tiddependi biss fuq il-kundizzjoni li l-istituzzjoni ma tagħmilx qligħ. Madankollu, skont il-prinċipji definiti fil-każistika tal-Unjoni, il-fatt li istituzzjoni ma jkollhiex skopijiet ta' qligħ huwa irrilevanti għall-iskopijiet relatati mal-applikazzjoni tar-regoli dwar l-għajnuna mill-Istat. B'hekk, iċ-ċirkolari ma solvietx il-kwistjonijiet li jikkonċernaw l-għajnuna mill-Istat fir-rigward tal-eżenzjoni mill-ICI, peress li din l-eżenzjoni kompliet tiġi applikata għal istituzzjonijiet mhux kummerċjali li jwettqu attività ekonomika, iżda mhux għal istituzzjonijiet li, filwaqt li wettqu l-istess attività, kellhom skop li jagħmlu qligħ.

(73) Skont l-ilmentaturi, huwa prattikament impossibbli li tinkiseb informazzjoni speċifika dwar il-proprjetà immobbli tal-istituzzjonijiet inkwistjoni, prinċipalment minħabba li dawn tal-aħħar ma kenux meħtieġa li jiddikjaraw il-proprjetà immobbli li kienet eżenti mill-ICI.

(74) Fir-rigward tal-Artikolu 149(4) tat-TUTD, l-ilmentaturi jargumentaw li mhuwiex possibbli li l-istituzzjonijiet ekkleżjastiċi jitilfu l-istatus ta' istituzzjoni mhux kummerċjali.

(75) Fir-rigward tal-eżenzjoni mill-ICI u l-Artikolu 149(4) tat-TUTD, l-ilmentaturi jaqblu mal-konklużjonijiet preliminari milħuqa mill-Kummissjoni fid-deċiżjoni ta' ftuħ rigward l-eżistenza ta' riżorsi tal-Istat u l-eżistenza ta' vantaġġ, kif ukoll rigward is-selettività, id-distorsjoni tal-kompetizzjoni u l-effetti fuq il-kummerċ.

(76) Fir-rigward tal-kompatibilità ta' dawn il-miżuri, l-ilmentaturi jaqblu mal-konklużjoni preliminari tal-Kummissjoni dwar in-nuqqas ta' applikabbiltà tal-Artikolu 107(2) tat-Trattat u tal-Artikolu 107(3)(a), (b) u (c) tat-Trattat. Madankolu, l-ilmentaturi ma jaqblux rigward il-possibbiltà li d-deroga prevista fl-Artikolu 107(3)(d) tat-Trattat tiġi applikata għal ċerti istituzzjonijiet li jwettqu biss attivitajiet relatati mal-edukazzjoni, mal-kultura u mar-rikreazzjoni. Huma wkoll tal-fehma li f'dan il-każ ma ġewx issodisfati l-kondizzjonijiet tal-każistika *Altmark*.

4.3. Osservazzjonijiet tal-awtoritajiet Taljani dwar il-kummenti tal-partijiet interessati

(77) L-awtoritajiet Taljani ppreżentaw l-osservazzjonijiet tagħhom dwar il-kummenti tal-partijiet terzi permezz ta' ittra tal-10 ta' Ġunju 2011.

(78) L-ewwel nett, anki jekk wieħed jassumi li ċerti attivitajiet imwettqa minn istituzzjonijiet mhux kummerċjali koperti mill-eżenzjoni jistgħu jiġu kklassifikati bħala attivitajiet ekonomiċi, il-Kummissjoni xorta waħda trid tistabbilixxi jekk il-benefiċċju mogħti huwiex selettiv, u li dan mhuwiex ġustifikat fid-dawl tal-loġika tas-sistema tat-taxxa Taljana.

(79) It-tieni nett, fir-rigward tal-osservazzjonijiet ġenerali li saru rigward iċ-ċirkolari, l-awtoritajiet Taljani huma tal-fehma li l-Kummissjoni għandha tiġi mitluba biex teżamina miżura li tipprovdi eżenzjoni mit-taxxa. Dan ifisser li l-Kummissjoni għandha tivvaluta l-kriterji ta' interpretazzjoni tar-regoli stabbiliti mill-awtoritajiet nazzjonali, kif ukoll l-eżistenza ta' sistema ta' kontroll xierqa.

(80) B'mod partikolari, b'referenza għall-allegati diffikultajiet irrappurtati mill-ilmentaturi dwar il-ġbir ta' dejta dwar il-proprjetajiet immobbli ta' istituzzjonijiet mhux kummerċjali, l-awtoritajiet Taljani jispeċifikaw li l-obbligu li tiġi ppreżentata d-dikjarazzjoni tal-ICI kien ġie abolit b'mod ġenerali fl-2006. L-awtoritajiet Taljani jispeċifikaw ukoll li bħalissa s-sistema katastali u d-databases dwar il-proprjetà immobbli qed jiġu riveduti.

(81) Fir-rigward tal-Artikolu 149(4) tat-TUTD, l-awtoritajiet Taljani jfakkru li, kif fil-fatt ġie rikonoxxut mill-ilmentaturi istess, din ir-regola mhix klawżola fiha innifisha u lanqas ma għandha saħħa sostanzjali, iżda hija dispożizzjoni ta' natura proċedurali u li hija importanti biss mill-perspettiva tal-kontrolli.

5. IR-REGOLI L-ĠODDA DWAR IT-TAXXA MUNIĊIPALI FUQ IL-PROPRJETÀ IMMOBBLI

5.1. Deskrizzjoni tat-taxxa muniċipali l-ġdida fuq il-proprjetà immobbli: it-TMU

(82) Fil-qafas tal-hekk imsejħa riforma dwar il-federaliżmu fiskali, id-Digriet Leġiżlattiv Nru 23 tal-14 ta' Marzu 2011 stabbilixxa li t-TMU kellha tissostitwixxi l-ICI mill-1 ta' Jannar 2014. Bid-Digriet-Liġi Nru 201 tas-6 ta' Diċembru 2011, li ġie traspost f'liġi fit-22 ta' Diċembru 2011, l-Italja ddeċidiet li twettaq l-adozzjoni tat-TMU qabel, fl-2012.

(83) Kull min għandu proprjetà immobbli huwa soġġett għat-TMU. Il-bażi tat-taxxa tiġi kkalkulata billi jitqies il-valur tal-proprjetà. B'mod aktar preċiż, il-valur jiġi kkalkulat billi l-ewwel jitqies id-dħul katastali tal-proprjetà immobbli, u billi jiġu applikati l-kriterji stabbiliti fl-Artikolu 5 tad-Digriet tal-ICI (Digriet Leġiżlattiv Nru 504/92), flimkien mal-kriterji stabbiliti fid-Digriet-Liġi Nru 201/2011. Wara jiġu applikati multiplikaturi proporzjonali skont il-kriterji msemmija hawn fuq, li jvarjaw skont il-kategorija katastali tal-proprjetà. Ir-rata bażika tat-TMU hija ta' 0.76 %.

(84) Għalhekk, is-sistema katastali għandha importanza ewlenija għat-taxxa fuq il-proprjetà. L-unità tal-proprjetà immobbli bażika rilevanti għal finijiet katastali tista' tkun bini jew parti minnu, jew numru ta' binjiet jew żona, sakemm dawn ikollhom awtonomija funzjonali u dħul indipendenti. Is-sistema katastali Taljana, li dalwaqt se tiġi riveduta, tidentifika sitt kategoriji ta' proprjetà immobbli. Il-grupp A jinkludi proprjetà immobbli għal użu residenzjali jew simili; il-grupp B jinkludi proprjetà immobbli għal użu pubbliku bħal kulleġġi, sptarijiet, uffiċċji tal-gvern u skejjel; il-grupp C jinkludi bini għal użu ordinarju kummerċjali bħal ħwienet, imħażen u binjiet għall-eżerċizzju tal-isport; il-grupp D jinkludi proprjetajiet immobbli għal użu speċjali bħal lukandi, teatri, sptarijiet u binjiet għall-eżerċizzju tal-isport; il-grupp E jinkludi proprjetà immobbli maħsuba għal għanijiet speċjali bħalma huma stazzjonijiet għat-trasport bl-art, bil-baħar u bl-ajru, pontijiet soġġetti għal pedaġġ, fanali u binjiet li jintużaw għall-qima fil-pubbliku; u l-grupp F jinkludi proprjetà immobbli mniżżla f'kategoriji fittizji.

(85) B'referenza speċifika għat-TMU l-ġdida, l-Artikolu 91a tad-Digriet-Liġi Nru 1 tal-24 ta' Jannar 2012, li ġie traspost bil-Liġi Nru 27 tal-24 ta' Marzu 2012, introduċa għadd ta' bidliet fir-rigward tat-tassazzjoni tal-proprjetà immobbli ta' istituzzjonijiet mhux kummerċjali li jwettqu attivitajiet speċifiċi. B'mod partikolari, il-liġi l-ġdida ħassret l-emenda tal-2006, li kienet estendiet il-kamp ta' applikazzjoni tal-ICI biex jinkludi proprjetajiet li fihom jitwettqu attivitajiet "*li mhumiex biss ta' natura kummerċjali*" ([29]) (paragrafu 4), u speċifikat ukoll li l-eżenzjoni mit-TMU hija limitata għall-attivitajiet speċifikati fil-Liġi ([30]), imwettqa minn istituzzjonijiet mhux kummerċjali b'metodi li mhumiex kummerċjali (l-ewwel paragrafu). Id-Digriet-Liġi Nru 1/2012 introduċa wkoll regoli speċifiċi li jippermettu ħlas proporzjonali tat-TMU jekk wieħed jassumi li l-istess proprjetà immobbli tintuża kemm għal attivitajiet kummerċjali kif ukoll għal attivitajiet mhux kummerċjali. B'mod partikolari, l-Artikolu 91a, it-tieni paragrafu, jistabbilixxi li jekk l-unità tal-proprjetà tintuża għal attivitajiet differenti, mill-1 ta' Jannar 2013 l-eżenzjoni tapplika biss għal dik il-parti tal-unità fi fiha titwettaq l-attività ta' natura mhux kummerċjali, jekk ikun possibbli li dik il-parti tal-unità ta' proprjetà immobbli li tintuża biss għal dik l-attività tiġi identifikata. F'każijiet fejn ma jkunx possibbli li jiġu identifikati dawn il-partijiet individwali ta' unitajiet ta' proprjetà immobbli, mill-1 ta' Jannar 2013, l-eżenzjoni għandha tapplika b'mod proporzjonali għall-użu tal-proprjetà immobbli għal skopijiet mhux kummerċjali fuq il-bażi ta' dikjarazzjoni xierqa (Artikolu 91a, it-tielet paragrafu). Id-Digriet-Liġi Nnru 1/2012 jirreferi għad-definizzjoni ta' għadd ta' elementi għal regolament ta' implementazzjoni sussegwenti, li għandu jiġi adottat mill-Ministru tal-Ekonomija u l-Finanzi, rigward: it-termini u l-kundizzjonijiet biex issir din id-dikjarazzjoni; il-fatturi rilevanti għall- identifikazzjoni proporzjonali; u, bħala riżultat tal-bidliet li ġew introdotti mid-Digriet-Liġi Nru 174/2012 ([31]), ir-rekwiżiti ġenerali u settorjali li għandhom jintlaħqu sabiex attività tiġi klassifikata bħala li tkun twettqet b'mod mhux kummerċjali.

(86) Wara li sema' l-approvazzjoni tal-Kunsill tal-Istat u wara li kkunsidra l-kummenti espressi mill-istess Kunsill ([32]), bid-Digriet Nnru 200 tad-19 ta' Novembru 2012, il-Ministru tal-Ekonomija u l-Finanzi ppromulga r-Regolament ta' Implimentazzjoni tat-TMU (minn hawn 'il quddiem imsejjaħ "ir-Regolament") ([33]). Dan ir-Regolament jistabbilixxi meta l-attivitajiet speċifiċi li għalihom

([29]) Artikolu 7(2a) tad-Digriet-Liġi Nru 203 tat-30 ta' Settembru 2005, Artikolu 91a(4) tad-Digriet-Liġi Nru 1/2012.

([30]) Ara l-Artikolu 13(13) tad-Digriet-Liġi Nru 201/2011 kif ukoll l-Artikolu 9(8) tad-Digriet Leġiżlattiv Nru 23/2011, li jirreferi għall-Artikolu 7(1) tal-Liġi dwar l-ICI. Għal deskrizzjoni tal-Artikolu 7(1)(i) tal-Liġi dwar l-ICI, ara l-punt 23.

([31]) Ara l-Artikolu 9(6) tad-Digriet-Liġi Nru 174 tal-10 ta' Ottubru 2012, li ġie traspost b'emendi bil-Liġi Nru 213 tas-7 ta' Diċembru 2012 (ĠU nru 286 tas-7 ta' Diċembru 2012).

([32]) Ara l-opinjoni Nru 4802/2012, li ġiet ippreżentata fit-13 ta' Novembru 2012 (Kwistjoni Nru 10380/2012).

([33]) Decreto 19 novembre 2012, n. 200, pubblicato nella GU n. 274 del 23 novembre 2012.

tapplika l-eżenzjoni mit-TMU, kif definiti mill-imsemmi Regolament, għandhom jitqiesu bħala li jitwettqu "b'mod mhux kummerċjali". L-ewwel nett, bħala rekwiżit ġenerali, dawn l-attivitajiet m'għandhomx ikollhom għanijiet ta' qligħ, u, barra minn hekk, skont il-liġi tal-Unjoni, min-natura tagħhom stess, dawn ma għandhomx ikunu f'kompetizzjoni ma' operaturi oħra fis-suq li joperaw bi skopijiet ta' qligħ u jikkostitwixxu espressjoni tal-prinċipji ta' solidarjetà u ta' sussidjarjetà ([34]). Barra minn hekk, għandhom jiġu ssodisfati żewġ settijiet ta' kriterji kumulattivi li jirrigwardaw istituzzjonijiet mhux kummerċjali (rekwiżiti soġġettivi), min-naħa waħda, u l-attivitajiet speċifiċi li dawn iwettqu (rekwiżiti oġġettivi), mill-oħra. Fir-rigward tar-rekwiżiti soġġettivi, ir-Regolament jistabbilixxi l-kundizzjonijiet li jridu jissodisfaw l-istituzzjonijiet mhux kummerċjali sabiex jikkwalifikaw għall-eżenzjoni mit-TMU ([35]). B'mod speċifiku, ir-Regolament jistabbilixxi li l-att ta' kostituzzjoni jew l-istatut tal-istituzzjoni mhux kummerċjali għandu jinkludi projbizzjoni ġenerali kontra t-tqassim ta' kwalunkwe tip ta' qligħ, profitti żejda, fondi u riżervi. Barra minn hekk, hemm obbligu li kull qligħ jerġa' jiġi investit biss għall-iżvilupp tal-attività funzjonali għall-ksib tal-għan istituzzjonali tas-solidarjetà soċjali. Fil-każ ta' xoljiment tal-istituzzjoni mhux kummerċjali, hemm l-obbligu li l-assi jiġu ttrasferiti lil istituzzjoni mhux kummerċjali oħra li twettaq attivitajiet simili. Fir-rigward tar-rekwiżiti oġġettivi ([36]), huma definiti speċifiċitajiet għat-tipi differenti ta' attivitajiet imsemmija fl-Artikolu 1 ([37]). Għall-attivitajiet ta' għajnuna u tas-saħħa, għandhom jiġu ssodisfati żewġ rekwiżiti oħra: a) il-benefiċjarju jrid ikun iċċertifikat mill-Istat u jrid ikun għamel kuntratt jew ftehim mal-awtoritajiet pubbliċi; l-attivitajiet ikunu jridu jitwettqu b'mod supplimentari jew kumplimentari għas-servizz pubbliku, u jipprovdu lill-utenti b'servizz b'xejn jew kontra ħlas ta' ammont li jirrappreżenta kontribuzzjoni sempliċi biex tiġi koperta parti mill-ispejjeż għas-servizz kollu; b) fejn l-istituzzjoni ma tkunx iċċertifikata jew irregolata bi ftehim kuntrattwali, is-servizzi għandhom jiġu pprovduti mingħajr ħlas jew kontra ħlas nominali tal-ammont tal-ispejjeż, u li fi kwalunkwe każ ma għandux ikun ta' aktar minn nofs tal-ispejjeż medji għal attivitajiet simili li jitwettqu fl-istess żona ġeografika b'mod kompetittiv, filwaqt li jitqies ukoll in-nuqqas ta' relazzjoni mal-ispejjeż proprji tas-servizz.

Għal attivitajiet edukattivi għandhom jiġu ssodisfati tliet rekwiżiti kumulattivi: a) l-attività għandha tkun tal-istess livell tal-edukazzjoni pubblika u l-iskola għandha tiżgura li ma jkunx hemm diskriminazzjoni fl-istadju ta' aċċettazzjoni tal-istudenti; b) l-iskola għandha wkoll tilqa' studenti b'diżabilità, għandha tapplika n-negozjar kollettiv, għandu jkollha faċilitajiet xierqa għall-istandards stabbiliti u għandha tippubblika l-baġit; c) l-attività għandha tiġi pprovduta mingħajr ħlas jew kontra ħlas ta' ammont nominali li jkopri biss parti mill-ispejjeż proprji tas-servizz, filwaqt li jitqies ukoll in-nuqqas ta' relazzjoni mal-ispejjeż proprji tas-servizz. Fir-rigward ta' attivitajiet ta' akkomodazzjoni, kulturali, rikreattivi u sportivi, il-benefiċjarju għandu jipprovdi servizzi mingħajr ħlas jew kontra ħlas nominali tal-ammont tal-ispejjeż, u li fi kwalunkwe każ ma għandux ikun ta' aktar minn nofs l-ispejjeż medji għal attivitajiet simili li jitwettqu fl-istess żona ġeografika b'mod kompetittiv, filwaqt li jitqies ukoll in-nuqqas ta' relazzjoni mal-ispejjeż proprji tas-servizz.

5.2. **Osservazzjonijiet taż-żewġ partijiet interessati rigward il-leġiżlazzjoni tat-TMU**

(87) Skont iż-żewġ partijiet, l-Artikolu 91a(2) u (3) tad-Digriet Leġiżlattiv Nru 1/2012 jidderogaw il-liġijiet ordinarji dwar it-taxxa fuq il-proprjetà immobbli.

(88) L-ewwel nett, iż-żewġ ilmentaturi jippreżentaw il-kummenti tagħhom rigward l-Artikolu 91a(2). Dan il-paragrafu jistipula li jekk l-unità tal-proprjetà immobbli tintuża għal attivitajiet differenti, l-ezenzjoni mit-TMU għandha tapplika biss għall-parti li fiha titwettaq l-attività mhux kummerċjali, jekk tkun tista' tiġi identifikata permezz tal-individwazzjoni tal-parti tal-proprjetà immobbli li tkun qed tintuża biss għal dik l-attività. Għall-bqija tal-unità tal-proprjetà immobbli, sakemm tkun mgħammra b'awtonomija funzjonali permanenti u jkollha qligħ permanenti, japplikaw id-dispożizzjonijiet tal-Artikolu 2(41), (42) u (44) tad-Digriet-Liġi Nru 262 tat-3 ta' Ottubru 2006, li ġie traspost b'emendi bil-Liġi Nru 286 tal-24 ta' Novembru 2006. Dawn id-dispożizzjonijiet għandhom jirregolaw il-proċedura applikabbli għall-proprjetajiet immobbli li huma parti mill-grupp katastali E, li għalihom għandhom isiru kwalifikazzjoni u evalwazzjoni mill-ġdid tad-dħul katastali. Skont din il-liġi, fil-fatt, fost il-proprjetajiet klassifikati fil-Grupp E (proprjetajiet immobbli għal użu partikolari) ([38]), ma jistax jiġi inkluż bini jew partijiet ta' bini għal użu kummerċjali jew industrijali, jew għal skopijiet differenti, sakemm ma jkollhomx awtonomija funzjonali u dħul indipendenti.

([34]) Ara l-Artikolu 1(1)(p) tar-Regolament tal-Ministru tal-Ekonomija u l-Finanzi tad-19 ta' Novembru 2012.

([35]) Artikolu 3 tar-Regolament tal-Ministru tal-Ekonomija u l-Finanzi tad-19 ta' Novembru 2012.

([36]) Artikolu 4 tar-Regolament tal-Ministru tal-Ekonomija u l-Finanzi tad-19 ta' Novembru 2012.

([37]) Id-definizzjonijiet fl-Artikolu 1 tar-Regolament fihom rekwiżiti oħra.
B'mod partikolari, fir-rigward ta' faċilitajiet ta' akkomodazzjoni, l-Artikolu 1(1)(j) tar-Regolament jistipula li l-aċċess għandu jingħata biss lil ċerti kategoriji ta' riċevituri u li hemm nuqqas ta' kontinwità fil-ftuħ. B'mod aktar speċifiku, rigward l-"akkomodazzjoni soċjali", ir-Regolament jistipula li l-attivitajiet għandhom ikunu mmirati lejn persuni bi bżonnijiet speċjali temporanji jew permanenti jew lejn persuni żvantaġġjati minħabba raġunijiet fiżiċi, psikoloġiċi, ekonomiċi, soċjali jew relatati mal-familja. Fi kwalunkwe każ, l-eżenzjoni ma għandhiex tingħata għal attivitajiet li jitwettqu fil-lukandi jew fi strutturi oħra li joffru akkomodazzjoni msemmija fl-Artikolu 9 tad-Digriet Leġiżlattiv Nru 79 tat-23 ta' Mejju 2011. Rigward "attivitajiet sportivi", l-Artikolu 1(1)(m) jistipula li r-riċevituri għandhom ikunu assoċjazzjonijiet sportivi mingħajr skop ta' qligħ affiljati mal-federazzjonijiet sportivi nazzjonali jew ma' istituzzjonijiet li jippromwovu l-isport u li huma rikonoxxuti mill-Artikolu 90 tal-Liġi Nru 289 tas-27 ta' Diċembru 2002.

([38]) Ara l-punt ta' qabel (84).

(89) Iż-żewġ partijiet interessati jinnotaw li r-referenza għad-Digriet-Liġi Nru 262/2006, li jinsab fl-Artikolu 91a(2) għandha tinqara bħala referenza ġenerali għall-proċedura ta' riklassifikazzjoni katastali. Skont iż-żewġ partijiet, fil-fatt, jekk il-proċedura stabbilita bid-Digriet-Liġi Nru 262/2006 kienet applikabbli biss għall-proprjetà immobbli tal-grupp katastali E, l-obbligu li proprjetà immobbli maħsuba għal użu varjat tiġi "maqsuma" għandu jkun applikabbli biss għal numru limitat ħafna ta' bini, jiġifieri bini tal-kategoriji E7 u E9

(90) Iż-żewġ partijiet jinnotaw ukoll li d-dikjarazzjoni prevista fl-Artikolu 91a(3) tista' toħloq problemi ta' evitar u li l-liġi l-ġdida tħalli wisq diskrezzjoni lill-amministrazzjonijiet pubbliċi. Barra minn hekk, ir-regoli l-ġodda se jappplikaw biss mill-1 ta' Jannar 2013 u b'hekk, fi kwalunkwe każ, il-Kummissjoni għandha tipprovdi għall-irkupru tal-għajnuna mogħtija b'mod illegali mill-2006 sal-2012 fil-kamp ta' applikazzjoni tal-eżenzjoni mill-ICI.

5.3. Osservazzjonijiet mill-awtoritajiet Taljani dwar il-kummenti taż-żewġ partijiet interessati

(91) L-awtoritajiet Taljani spjegaw li r-referenza għall-Artikolu 2(41), (42) u (44) tad-Digriet-Liġi Nru. 262/2006, li tinsab fl-Artikolu 91a, hija maħsuba bħala referenza ġenerali għat-tip ta' proċedura li għandha tiġi applikata biex jitwettaq il-qsim ta' proprjetà immobbli li tintuża għal attivitajiet differenti. Din il-proċedura għandha tapplika irrispettivament mill-fatt li proprjetà immobbli tkun parti minn grupp speċifiku.

(92) L-Italja nnotat ukoll li, b'mod ġenerali, is-sistema fiskali Taljana hija bbażata fuq l-obbligu ta' dikjarazzjoni min-naħa tal-kontribwenti, u li hija prattika leġiżlattiva pjuttost komuni li r-regolamentazzjoni ta' aspetti speċifiċi tiġi devoluta f'miżuri ta' implimentazzjoni. Barra minn hekk, peress li l-Liġi li ġiet adottata f'Marzu 2012 tintroduċi sistema dikjarattiva ġdida għall-proprjetajiet immobbli li jintużaw minn istituzzjonijiet mhux kummerċjali, kien meħtieġ li d-data tad-dħul fis-seħħ tas-sistema l-ġdida għall-dawn l-istituzzjonijiet tiġi posposta.

(93) Rigward l-irkupru, l-awtoritajiet Taljani indikaw li mhuwiex possibbli li jiġu identifikati b'mod retrospettiv liema huma l-proprjetajiet immobbli li jappartjenu lil istituzzjonijiet mhux kummerċjali li fihom twettqu attivitajiet esklussivament mhux kummerċjali (u li għalhekk ibbenefikaw mill-eżenzjoni mill-ICI). Id-dejta katastali fil-fatt ma tipprovdiex informazzjoni dwar it-tip ta' attività li titwettaq fi proprjetà immobbli [39]. Lanqas id-databases l-oħra tat-taxxa ma jippermettu li jiġu individwati l-proprjetajiet immobbli li jkunu wżaw istituzzjonijiet mhux kummerċjali għal attivitajiet istituzzjonali mwettqa b'mod mhux purament kummerċjali.

[39] Ara wkoll iċ-Ċirkolari nru 4/2006 tar-Reġistru tal-Artijiet tas-16 ta' Mejju 2006.

6. VALUTAZZJONI

(94) Sabiex jiġi żgurtat jekk miżura tikkostitwixxix għajnuna mill-Istat, il-Kummissjoni għandha tivvaluta jekk il-miżura kkonċernata tissodisfax il-kundizzjonijiet kollha stabbiliti fl-Artikolu 107(1) tat-Trattat, li jistabblixxi dak li ġej: *"Ħlief għad-derogi previsti fit-Trattati, kull għajnuna, ta' kwalunkwe forma, mogħtija minn Stat Membru jew permezz ta' riżorsi tal-Istat, li twassal għal distorsjoni jew theddida ta' distorsjoni għall-kompetizzjoni billi tiffavorixxi ċerti impriżi jew ċerti prodotturi għandha, safejn tolqot il-kummerċ bejn l-Istati Membri, tkun inkompatibbli mas-suq intern."* Skont din id-dispożizzjoni, il-Kummissjoni se teżamina: i) jekk il-miżura hijiex iffinanzjata mill-Istat jew permezz ta' riżorsi tal-Istat, ii) jekk il-miżura tagħtix vantaġġ selettiv, iii) jekk il-miżura taffettwax il-kummerċ bejn l-Istati Membri jew twassalx għal distorsjoni jew theddida ta' distorsjoni tal-kompetizzjoni.

(95) Qabel xejn, il-Kummissjoni għandha tivvaluta jekk mill-inqas uħud mill-istituzzjonijiet mhux kummerċjali kkonċernati humiex fil-fatt impriżi skont il-leġiżlazzjoni tal-UE fil-kuntest tal-kompetizzjoni.

6.1. Il-kwalifika ta' istituzzjonijiet mhux kummerċjali bħala impriżi

(96) Fid-deċiżjoni ta' ftuħ, il-Kummissjoni nnutat li l-istituzzjonijiet mhux kummerċjali milquta minn dawn il-miżuri kienu qed iwettqu, għall-inqas b'mod parzjali, attivitajiet ekonomiċi u b'hekk ġew klassifikati bħala impriżi sal-punt fejn kienu qed iwettqu dawn l-attivitajiet.

(97) L-awtoritajiet Taljani u t-78 parti interessata jqisu li l-attivitajiet speċifiċi mwettqa minn istituzzjonijiet mhux kummerċjali ma jistgħux jitqiesu bħala attivitajiet ekonomiċi, u jsostnu, b'mod partikolari, li, skont il-miżura ICI, l-għoti ta' appoġġ lil ommijiet żgħażagħ li jinsabu f'diffikultà jew il-ġestjoni ta' bini fil-muntanji fejn iqattgħu l-vaganzi tat-tfal ta' parroċċa fis-sajf ma jikkostitwixxux attività ekonomika. Fil-fatt, dawn l-attivitajiet, li huma mmirati lejn kategoriji preċiżi ta' riċevituri, ma jikkwalifikawx bħala għoti ta' oġġetti u servizzi li l-istituzzjonijiet mhux kummerċjali joffru fuq is-suq, u mhumiex f'kompetizzjoni ma' attivitajiet li jwettqu impriżi kummerċjali. Dawn l-istituzzjonijiet mhux kummerċjali, li joperaw fl-interess pubbliku, b'hekk m'għandhomx jitqiesu bħala impriżi; għaldaqstant ma japplikax il-prerekwiżit għall-applikazzjoni tal-Artikolu 107(1) tat-Trattat. Barra minn hekk, skont l-awtoritajiet Taljani u wħud mit-78 parti interessata, f'ħafna każijiet ma hemm ebda suq reali għal attivitajiet bħal dawn. Dawn l-attivitajiet kważi kollha għandhom karatteristiki speċifiċi li jistgħu jiġu mqassra kif ġej:

a) huma pprovduti mingħajr ħlas jew għal tariffi/prezzijiet imraħħsa;

b) jiġu pprovduti bi ħsieb ta' solidarjetà u ta' utilità soċjali barra mill-isfera ta' azzjoni tal-impriżi kummerċjali;

c) għandhom kapaċità ta' ħlas imnaqqsa meta mqabbla ma' impriżi kummerċjali li joperaw skont il-prinċipji tas-suq;

d) jipproduċu żbilanċi jew jiġġeneraw dħul imnaqqas; il-profitti kollha għandhom jiġu investiti mill-ġdid skont l-għanijiet tal-istituzzjoni.

(98) Fid-dawl tal-karatteristiki msemmija hawn fuq u tal-għanijiet speċifiċi tal-istituzzjonijiet mhux kummerċjali inkwistjoni, mhuwiex possibbli li istituzzjonijiet bħal dawn jitqiesu bħala impriżi.

(99) Il-Kummissjoni tinnota li, skont ġurisprudenza stabbilita, il-kunċett ta' impriża jinkludi kull entità li teżerċita attività ekonomika, irrispettivament mill-istatus legali tal-entità u tal-metodi tagħha ta' finanzjament ([40]). Il-klassifikazzjoni ta' entità partikolari bħala impriża b'hekk tiddependi bis-sħiħ fuq in-natura tal-attivitajiet li twettaq. Dan il-prinċipju ġenerali għandu tliet konsegwenzi importanti, kif deskritt hawn taħt.

(100) L-ewwel nett, l-istatus li liġi nazzjonali speċifika tikkonferixxi lil entità partikolari m'għandux effett. Dan ifisser li l-forma ġuridika u organizzattiva huma irrilevanti. Għalhekk, anki entità li hija klassifikata bħala assoċjazzjoni jew klabb sportiv skont il-leġislazzjoni nazzjonali tista' madankollu tiġi kkunsidrata bħala impriża skont l-Artikolu 107(1) tat-Trattat. L-uniku kriterju rilevanti f'dan ir-rigward huwa jekk l-entità kkonċernata twettaqx attività ekonomika jew le.

(101) It-tieni, l-applikazzjoni tar-regolamenti dwar l-għajnuna mill-Istat ma tiddependix fuq jekk entità tkunx ġiet stabbilita sabiex tagħmel qligħ, minħabba li anki organizzazzjoni li topera mingħajr skop ta' qligħ tista' toffri prodotti u servizzi fis-suq ([41]).

(102) It-tielet, entità tiġi klassifikata bħala impriża dejjem fir-rigward ta' attività speċifika. Entità li twettaq attivitajiet kemm ekonomiċi kif ukoll attivitajiet mhux ekonomiċi titqies bħala impriża biss fir-rigward tal-ewwel tip ta' attività.

(103) Attività ekonomika tfisser kull attività li tinvolvi l-offerta ta' prodotti u servizzi fis-suq. F'dan ir-rigward, il-Kummissjoni tinnota li l-karatteristiki u l-elementi msemmija fil-punt 6.1, li ġew indikati mill-Italja u mit-78 parti interessati, li, madankollu, kif ammettew huma stess mhumiex preżenti fil-każijiet kollha, mhumiex fihom infushom biżżejjed biex tiġi eskluża n-natura ekonomika tal-attivitajiet ikkonċernati.

(104) Kif imsemmi hawn fuq, skont l-Artikolu 7(2a) tal-Digriet-Liġi Nru 203/2005, kif emendat bid-Digriet-Liġi Nru 223/2006 (issa mħassar), l-attivitajiet imniżżla fl-Artikolu 7(1)(i) tal-Liġi dwar l-ICI seta' kienu ta' natura kummerċjali, sakemm dawn ma kenux ta' natura purament kummerċjali. Iċ-Ċirkolari tad-29 ta' Jannar 2009 kienet tinkludi għadd ta' kriterji għall kull waħda mill-attivitajiet imniżżla fl-Artikolu 7(1)(i), li permezz tagħhom seta' jiġi stabbilit meta kull waħda minnhom kellha titqies bħala ta' natura mhux purament kummerċjali. Jekk ikunu ġew issodisfati l-kundizzjonijiet stabbiliti fiċ-ċirkolari, l-istituzzjonijiet mhux kummerċjali kienu eżenti mill-ICI, anki meta l-attivitajiet li jwettqu kienu jinvolvu elementi ta' natura ekonomika. Fil-fatt, kif diġà ġie spjegat fid-deċiżjoni ta' ftuħ, fil-qasam ta' attivitajiet tas-saħħa kien essenzjalment meħtieġ li l-istituzzjonijiet mhux kummerċjali jkunu kkonkludew ftehim jew kuntratt mal-awtoritajiet pubbliċi. Huwa ċar li din il-kundizzjoni minnha nnifisha mhijiex biżżejjed sabiex tiġi eskluża n-natura ekonomika tal-attivitajiet inkwistjoni. Bl-istess mod, fir-rigward tal-attivitajiet relatati mat-tagħlim, l-iskola kellha tissodisfa l-istandards ta' tagħlim, tilqa' studenti b'diżabilità, tapplika n-negozjar kollettiv u tiżgura li ma jkunx hemm diskriminazzjoni fil-fażi ta' aċċettazzjoni tal-istudenti. Barra minn hekk, kwalunkwe ammonti żejda kellhom jerġgħu jiġu investiti mill-ġdid fl-edukazzjoni. Lanqas dawn ir-rekwiżiti ma jeskludu n-natura ekonomika tal-attivitajiet ta' tagħlim imwettqa skont il-modi deskritti. Fir-rigward tas-swali taċ-ċinema, dawn kellhom juru films ta' interess kulturali, films li jkun inħarġilhom iċ-ċertifikat ta' kwalità jew films għat-tfal. Fir-rigward tal-attivitajiet ta' akkomodazzjoni kien mitlub li dawn ma jkunux immirati lejn udjenza ġenerali, iżda lejn kategoriji definiti minn qabel, u li s-servizz ma jkunx ipprovdut għas-sena kalendarja kollha. Il-fornitur tas-servizz kien ukoll marbut li japplika rati mnaqqsa meta mqabbla mal-prezzijiet tas-suq u l-istruttura ma kellhiex topera bħala lukanda normali. Anki f'dan il-każ, il-kundizzjonijiet ta' hawn fuq ma jeskludux in-natura ekonomika tal-attivitajiet ikkonċernati.

([40]) Ara wkoll il-Kawża C-41/90, *Höfner* (Ġabra 1991, paġ. I-1979, punt 21) u l-Kawża C-222/04, *Cassa di Risparmio di Firenze*, (Ġabra 2006, paġ. I-289, punti 107 u ta' wara).

([41]) Kawżi konġunti minn 209/78 sa 215/78 u 218/78, *Van Landewyck* (Ġabra 1980, paġ. 3125, punt 21), Kawża C-244/94, *FFSA u oħrajn*, (Ġabra 1995, paġ. I-4013); Kawża C-49/07, *MOTOE* (Ġabra 2008, paġ. I-4863, punti 27 u 28).

(105) Il-Kummissjoni tinnota wkoll li għalkemm, f'ħafna mill-każijiet, l-attivitajiet inkwistjoni huma pprovduti għal finijiet ta' utilità soċjali, dan l-element waħdu mhuwiex biżżejjed sabiex tiġi eskluża n-natura ekonomika tagħhom. Fi kwalunkwe każ, anki meta attività jkollha għan soċjali, dan waħdu mhuwiex biżżejjed biex tiġi eskluża l-klassifikazzjoni bħala attività ekonomika. Barra minn hekk, anki jekk wieħed jassumi li l-istituzzjonijiet mhux kummerċjali għandhom kapaċità mnaqqsa biex iħallsu, dan ma jimplikax in-nuqqas ta' attività ekonomika u mhuwiex ta' rilevanza għall-finijiet ta' taxxa fuq il-proprjetà immobbli bbażata fuq is-sjieda ta' proprjetà immobbli, li ma tqisx fatturi oħrajn ta' kapaċità ta' ħlas.

(106) Fid-dawl tal-kunsiderazzjonijiet preċedenti, meta wieħed iqis li l-istess Liġi tal-2005 kienet tippermetti l-eżenzjoni mill-ICI anki għal attivitajiet kummerċjali u minħabba li l-kriterji stabbiliti fiċ-ċirkolari, bħall-elementi indikati mill-Italja, mhumiex fihom infushom suffiċjenti biex jeskludu n-natura ekonomika tal-attivitajiet imwettqa, il-Kummissjoni tqis li l-istituzzjonijiet mhux kummerċjali inkwistjoni għandhom jiġu klassifikati bħala impriżi fir-rigward ta' dawk l-attivitajiet. L-istess japplika għall-istituzzjonijiet mhux kummerċjali koperti mill-Artikolu 149(4) tat-TUTD, li huma awtorizzati biex iwettqu attivitajiet ekonomiċi. Din il-konklużjoni mhijiex ikkontestata mill-awtoritajiet Taljani.

(107) Fi kwalunkwe każ, skont il-każistika tal-Qorti tal-Ġustizzja ([42]), sabiex sistema tikkwalifika bħala għajnuna mill-Istat, il-Kummissjoni ma tqisx li huwa meħtieġ li jintwera li l-miżuri individwali mogħtija bħala parti mill-iskema għandhom jitqiesu bħala għajnuna mill-Istat skont l-Artikolu 107(1) tat-Trattat. Għal dan il-għan, sabiex jiġi konkluż li sistema tinkludi elementi ta' għajnuna skont l-Artikolu 107(1) tat-Trattat, huwa biżżejjed li fil-kamp ta' applikazzjoni tal-implimentazzjoni tagħha jkun hemm sitwazzjonijiet li jitqiesu bħala għajnuna. *Mutatis mutandis*, fil-kamp ta' applikazzjoni ta' din id-Deċiżjoni, mhuwiex meħtieġ li tiġi eżaminata n-natura tal-attivitajiet individwali elenkati fl-Artikolu 7(1)(i) tad-Digriet Leġiżlattiv Nru 504/92. Kif diġà ntqal fil-punt (102), il-Kummissjoni kienet ikkonfermat li wħud mill-applikazzjonijiet individwali tal-iskema ta' għajnuna kkontestata kienu jikkonċernaw l-impriżi.

(108) Fid-dawl ta' dawn il-kunsiderazzjonijiet, il-Kummissjoni tikkonkludi li ma hemmx għalfejn tirrevedi l-pożizzjoni espressa fid-deċiżjoni ta' ftuħ: is-sistema inkwistjoni tinkludi wkoll attivitajiet ekonomiċi. Skont il-karatteristiki speċifiċi ta' mill-inqas uħud mill-attivitajiet involuti, il-Kummissjoni tista' tikklassifikahom bħala attivitajiet ekonomiċi. Peress li l-benefiċjarji ta' dawn il-miżuri jistgħu jinvolvu ruħhom f'attivitajiet ekonomiċi, huwa possibbli li jiġu kklassifikati bħala impriżi, sal-punt sa fejn iwettqu dawk l-attivitajiet.

([42]) Ara l-kawżi C-471/09 P a C 473/09 P, *Diputación Foral de Álava et al. vs. Il-Kummissjoni* (għadha mhux ippubblikata fil-Ġabra, punt 98). Ara wkoll il-kawżi konġunti C-71/09 P, C-73/09 P u C-76/09 P Kumitat *"Venezia vuole vivere" vs. Il-Kummissjoni* (għadha mhux ippubblikata fil-Ġabra, punt 130 u l-każistika kkwotata).

6.2. **L-eżenzjoni mill-ICI**

(109) F'din it-taqsima, il-Kummissjoni se tinvestiga jekk l-eżenzjoni mill-ICI mogħtija lil istituzzjonijiet mhux kummerċjali, imsemmija fl-Artikolu 7(1)(i) tad-Digriet Leġiżlattiv Nru 504/92, fil-verżjoni fis-seħħ qabel l-emendi li ġew introdotti bid-Digriet-Liġi Nru 1/2012, kenitx iffinanzjata mill-Istat jew permezz ta' riżorsi tal-Istat, jekk tatx xi vantaġġ selettiv, jekk kenitx iġġustifikata mil-loġika tas-sistema fiskali Taljana, jekk kellhiex effett fuq il-kummerċ bejn l-Istati Membri u jekk ikkawżatx distorsjoni jew theddida ta' distorsjoni tal-kompetizzjoni.

6.2.1. *Riżorsi tal-Istat*

(110) Il-miżura kienet tinvolvi l-użu ta' riżorsi tal-Istat u r-rinunzja ta' dħul fiskali għall-ammont tat-tnaqqis fit-taxxa.

(111) Telf ta' dħul mit-taxxa huwa ekwivalenti għall-użu ta' riżorsi tal-Istat fil-forma ta' nefqa fiskali. Billi ppermettew lil istituzzjonijiet, li setgħu jiġu klassifikati bħala impriżi, li jnaqqsu l-piżijiet tagħhom tat-taxxa permezz ta' eżenzjonijiet, l-awtoritajiet Taljani irrinunzjaw għal dħul li kieku kien jasal għandhom li kieku ma kienx hemm din l-eżenzjoni.

(112) Għar-raġunijiet imsemmija hawn fuq, il-Kummissjoni tqis li l-miżura inkwistjoni hija l-kawża ta' telf ta' riżorsi tal-Istat sal-punt fejn kienet tiggarantixxi eżenzjoni mit-taxxa.

6.2.2. *Vantaġġ*

(113) Skont il-każistika, il-kunċett ta' għajnuna jinkludi mhux biss benefiċċji pożittivi, iżda wkoll miżuri li f'forom diversi jtaffu l-piżijiet li normalment ikunu inklużi fil-baġit ta' impriża ([43]).

(114) Billi naqqset l-ispejjeż li normalment ikunu inklużi fl-ispejjeż operattivi tal-kumpaniji fil-pussess ta' proprjetajiet immobbli fl-Italja, l-eżenzjoni mill-ICI tat vantaġġ ekonomiku lill-istituzzjonijiet ikkonċernati fuq kumpaniji oħra li ma setgħux jibbenefikaw minn dan it-tnaqqis fit-taxxa.

([43]) Kawża C-143/99, *Adria-Wien Pipeline*, (Ġabra 2001, paġ. I-8365, punt 38).

6.2.3. *Selettività*

(115) Biex tikkostitwixxi għajnuna mill-Istat, miżura għandha tkun selettiva ([44]), fis-sens li għandha tiffavorixxi ċerti impriżi jew il-produzzjoni ta' ċerti oġġetti. Skont il-każistika konsolidata ([45]), biex miżura fiskali nazzjonali titqies bħala "selettiva", din għandha timplika, b'mod ġenerali, l-identifikazzjoni u l-analiżi tas-sistema tat-taxxa ordinarja jew "normali" applikabbli fl-Istat Membru kkonċernat. Huwa fir-rigward ta' din is-sistema tat-taxxa li huwa meħtieġ, fit-tieni lok, li jiġi stabbilit jekk il-vantaġġi fiskali li ġġib magħha l-miżura inkwistjoni jistgħux ikunu selettivi. Biex isir hekk irid jintwera li d-dispożizzjoni tagħti eżenzjoni fis-sistema ordinarja sa fejn tagħmel distinzjoni bejn operaturi ekonomiċi li, fid-dawl tal-għan li jrid jintlaħaq mis-sistema, jinsabu f'sitwazzjoni fattwali u ġuridika simili. It-tielet, jekk ikun hemm eżenzjoni ta' dan it-tip, jeħtieġ li jiġi eżaminat jekk din hijiex riżultat tan-natura jew tal-istruttura ġenerali tas-sistema fiskali li hija parti minnha u jekk b'hekk tistax tiġi ġġustifikata min-natura jew l-istruttura ġenerali tas-sistema. F'dan il-kuntest, huwa l-Istat Membru li għandu juri li t-trattament fiskali differenzjat jirriżulta direttament mill-prinċipji bażiċi u ta' gwida tas-sistema fiskali tiegħu ([46]).

a) Sistema ta' referenza

(116) L-ICI kienet taxxa indipendenti, li kellha tiġi mħallsa lill-muniċipalitajiet fuq bażi annwali. Fid-deċiżjoni ta' ftuħ, il-Kummissjoni kkonkludiet li s-sistema ta' referenza għall-valutazzjoni tal-eżenzjoni mill-ICI kellha tkun l-istess taxxa muniċipali fuq il-proprjetà immobbli. Din il-konklużjoni ma kenitx ġiet ikkontestata, la mill-Italja u lanqas mill-partijiet interessati l-oħra parteċipanti.

(117) Għalhekk il-Kummissjoni tikkonkludi li ma hemmx għalfejn tirrevedi l-pożizzjoni espressa fid-deċiżjoni ta' ftuħ: f'dan il-każ is-sistema ta' referenza hija l-ICI stess.

b) Eżenzjoni mis-sistema ta' referenza

(118) Skont ir-regolament dwar l-ICI ([47]), il-persuni ġuridiċi kollha fil-pussess ta' proprjetà immobbli, irrispettivament mill-użu li jagħmlu minnha, kellhom iħallsu t-taxxa tal-ICI. L-Artikolu 7 kien jindika liema kategoriji ta' proprjetà immobbli kienu eżenti mit-taxxa.

(119) Il-Kummissjoni tinnota li l-Artikolu 7(1)(i) tad-Digriet Leġiżlattiv Nru 504/92 kien jagħti deroga mis-sistema ta' referenza, u fuq il-bażi tiegħu, kull min kien sid ta' proprjetà immobbli kien obbligat li jħallas l-ICI irrispettivament mill-użu li jagħmel minnha. Kif deskritt hawn fuq, l-istituzzjonijiet mhux kummerċjali inkwistjoni setgħu jwettqu attivitajiet ta' natura kummerċjali, bħal kull impriża oħra li kienet twettaq attivitajiet ekonomiċi simili. Meta mqabbla ma' kumpaniji soġġetti għall-ħlas tal-ICI, l-istituzzjonijiet mhux kummerċjali b'hekk kienu f'sitwazzjoni ġuridika u fattwali komparabbli, fid-dawl tal-għan maħsub tas-sistema tat-taxxa tal-ICI, jiġifieri t-tassazzjoni fuq is-sjieda ta' proprjetà immobbli min-naħa tal-muniċipalitajiet.

(120) Pereżempju, skont il-kondizzjonijiet stabbiliti fiċ-ċirkolari, is-swali taċ-ċinema li kienu mmexxija minn istituzzjonijiet mhux kummerċjali b'modi mhux purament kummerċjali kienu jibbenefikaw mill-eżenzjoni mill-ICI. Dawn is-servizzi, jekk jiġu offruti fis-suq b'mod organizzat u bi ħlas, xorta jikkostitwixxu attività ekonomika. Huwa fatt mhux ikkontestat li fil-każijiet fejn l-attivitajiet imsemmija fl-Artikolu 7(1)(i) kienu twettqu minn istituzzjonijiet mhux kummerċjali, dawn tal-aħħar ibbenefikaw mill-eżenzjoni mill-ICI għall-proprjetà immobbli li fiha jkunu twettqu l-attivitajiet, sakemm ikunu ġew osservati r-rekwiżiti minimi taċ-ċirkolari. L-istituzzjonijiet kummerċjali ma kenux eliġibbli għal din l-eżenzjoni mit-taxxa, anki jekk kienu jwettqu l-istess attivitajiett u kienu jissodisfaw il-kundizzjonijiet stabbiliti fiċ-ċirkolari rigward in-natura tal-films.

(121) Għaldaqstant il-Kummissjoni kkonkludiet li l-eżenzjoni mill-ICI prevista fl-Artikolu 7(1)(i), fl-ewwel verżjoni fis-seħħ qabel ġew introdotti l-emendi bid-Digriet-Liġi Nru 1/2012, kienet eżenzjoni mis-sistema ta' referenza u kienet miżura selettiva skont il-każistika.

c) Ġustifikazzjoni fuq il-bażi tan-natura u tal-istruttura ġenerali tas-sistema fiskali

(122) Peress li l-Kummissjoni tqis li l-eżenzjoni fiskali inkwistjoni hija selettiva, il-Kummissjoni għandha tiddefinixxi, skont il-każistika tal-Qorti tal-Ġustizzja tal-Unjoni Ewropea, jekk din l-eżenzjoni hijiex ġustifikata min-natura u mill-istruttura ġenerali tas-sistema li hija parti minnha. Miżura li tidderoga mill-applikazzjoni tas-sistema fiskali ġenerali tista' tiġi ġustifikata min-natura u mill-istruttura ġenerali tas-sistema fiskali jekk l-Istat Membru kkonċernat ikun jista' juri li din il-miżura tirriżulta b'mod dirett mill-prinċipji bażiċi jew ta' gwida tas-sistema fiskali tiegħu.

([44]) Ara l-Kawża C-66/02, *L-Italja vs. Il-Kummissjoni* (Ġabra 2005, paġ. I-10901, punt 94).

([45]) Ara l-Kawża C-88/03, *Il-Portugall vs. Il-Kummissjoni* (Ġabra 2006, paġ. I-7115, punt 56) u l-kawżi konġunti minn C-78/08 sa C-80/08, *Paint Graphos* (għadha mhux ippubblikata, punt 49).

([46]) Kawża C-143/99, *Adria-Wien Pipeline GmbH u Wietersdorfer & Peggauer Zementwerke*, (Ġabra 2001, paġ. I-8365, punt 42).

([47]) Ara l-Artikoli 1 u 3 tad-Digriet Leġiżlattiv 504/92.

(123) L-awtoritajiet Taljani u t-78 parti interessata huma tal-fehma li l-eżenzjoni mill-ICI tikkostitwixxi l-applikazzjoni tal-prinċipji ta' gwida tas-sistema fiskali Taljana. Fil-fehma tagħhom, it-trattament differenzjat ta' attivitajiet li għandhom valur soċjali għoli u li jiġu pprovduti f'kuntest ta' interess soċjali jsib post fi ħdan il-loġika tas-sistema fiskali. Dawn l-attivitajiet huma ispirati mill-prinċipju ta' solidarjetà, li huwa prinċipju fundamentali tal-leġiżlazzjoni nazzjonali u tal-UE. L-istituzzjonijiet mhux kummerċjali kkonċernati jaqsmu wkoll ċerti kompiti ta' rilevanza soċjali mal-Istat. Il-loġika għall-eżenzjoni mill-ICI hija bbażata fuq l-Artikoli 2 u 3 tal-Kostituzzjoni Taljana, li jeħtieġu t-twettiq tad-dmirijiet ta' solidarjetà politika, ekonomika u soċjali għaċ-ċittadini, u fuq l-Artikolu 38 tagħha, li jistabbilixxi d-dritt għal persuni nieqsa mill-mezzi meħtieġa għas-sussistenza għal għajnuna soċjali.

(124) F'dan ir-rigward, il-Kummissjoni tqis li l-awtoritajiet Taljani ma wrewx li l-miżura inkwistjoni tirriżulta b'mod dirett mill-prinċipji bażiċi jew ta' gwida tas-sistema fiskali tagħhom. L-artikoli tal-Kostituzzjoni Taljana li tirreferi għalihom l-Italja fil-fatt ma jirreferu għal ebda prinċipju gwida tas-sistema fiskali Taljana, iżda biss għall-prinċipji ġenerali tas-solidarjetà soċjali.

(125) It-tieni nett, il-Kummissjoni tinnota li l-għan li jrid jinkiseb mill-miżuri statali mhuwiex biżżejjed biex tiġi eskluża, għal dawn il-miżuri, il-kwalifika ta' "għajnuna" skont l-Artikolu 107 tat-Trattat ([48]). Il-Qorti sostniet ukoll diversi drabi li l-Artikolu 107(1) tat-Trattat ma jagħmel ebda distinzjoni bejn il-kawżi jew l-għanijiet tal-għajnuna mill-Istat, iżda jiddefinixxihom skont l-effetti tagħhom ([49]). Fid-dawl tal-kunsiderazzjonijiet preċedenti, il-Kummissjoni tinnota wkoll li dawn mhumiex biżżejjed sabiex jeskludu l-kwalifika ta' miżura ta' għajnuna mill-Istat inkwistjoni u lanqas l-għan soċjali, jew it-twettiq ta' attivitajiet ta' interess soċjali.

(126) It-tielet nett, il-Kummissjoni tinnota wkoll li, kif diġà ġie msemmi, miżura li tidderoga mill-applikazzjoni tas-sistema fiskali ordinarja tista' tiġi ġġustifikata min-natura u mill-istruttura ġenerali tas-sistema fiskali (ta' referenza), f'dan il-każ l-ICI. F'dan il-kuntest, kif indikat ukoll fil-punt 26 tal-Komunikazzjoni tal-Kummissjoni dwar l-applikazzjoni tar-regoli dwar l-għajnuna mill-Istat għall-miżuri relatati mat-tassazzjoni diretta tan-negozju ([50]), jeħtieġ li ssir distinzjoni bejn żewġ kategoriji ta' għanijiet, jiġifieri l-għanijiet mogħtija għal skema fiskali partikolari barra minnha (b'mod partikolari, għanijiet soċjali jew reġjonali) u għanijiet li huma parti mis-sistema fiskali nfisha. Bħala riżultat, l-eżenzjonijiet mit-taxxa li jirriżultaw mill-għanijiet esterni għat-tassazzjoni ta' referenza ma jistgħux jevitaw id-dispożizzjonijiet tal-Artikolu 107(1) tat-Trattat ([51]). L-iskop tat-taxxa inkwistjoni huwa li tiġbor introjtu sabiex jiġi ffinanzjat l-infiq tal-tal-Istat ([52]) permezz ta' taxxi fuq is-sjieda ta' proprjetà immobbli. Għalhekk il-Kummissjoni tqis li l-għanijiet soċjali li jridu jiksbu l-istituzzjonijiet li jaqgħu fil-kamp ta' applikazzjoni tal-eżenzjoni mill-ICI huma esterni għal-loġika tas-sistema tat-taxxa tal-ICI u għaldaqstant ma jistgħux jiġu invokati biex jiġġustifikaw is-selettività tal-miżura *prima facie*.

(127) Ir-raba' nett, b'konformità mal-każistika ([53]), sabiex jiġi ddeterminat jekk miżura tistax tiġi ġustifikata min-natura jew mill-istruttura ġenerali tas-sistema li hija parti minnha, jeħtieġ li jiġi ddeterminat mhux biss jekk il-miżura hijiex parti sħiħa mill-prinċipji essenzjali tas-sistema fiskali applikabbli fl-Istat Membru kkonċernat, iżda anki jekk hijiex konformi mal-prinċipji ta' koerenza u ta' proporzjonalità. Madankollu, minħabba li l-miżura inkwistjoni ma tirriżultax direttament mill-prinċipji bażiċi tas-sistema fiskali ta' referenza, il-Kummissjoni tqis li mhuwiex meħtieġ li tiġi analizzata s-sistema ta' kontrolli implimentati mill-Italja sabiex jiġi żgurat li jiġu osservati l-kondizzjonijiet għall-eżenzjoni mill-ICI għal istituzzjonijiet mhux kummerċjali, kif deskritt mill-awtoritajiet Taljani. Fi kwalunkwe każ, it-trattament fiskali differenzjat tal-istituzzjonijiet mhux kummerċjali, li ġie introdott mill-miżura inkwistjoni, la huwa meħtieġ u lanqas mhu proporzjonali fir-rigward tal-loġika tas-sistema fiskali.

(128) Fid-dawl tal-punti c) (122) sa (127), il-Kummissjoni tikkonkludi li n-natura selettiva tal-miżura fiskali inkwistjoni mhijiex iġġustifikata mil-loġika tas-sistema fiskali. Għaldaqstant għandu jiġi konkluż li l-miżura kkontestata tagħti vantaġġ selettiv lill-istituzzjonijiet mhux kummerċjali li jwettqu ċertu tipi ta' attivitajiet.

([48]) Kawżi konġunti minn C-78/08 sa C-80/08, *Paint Graphos*, punt 67. Ara wkoll il-Kawża C-487/06 P *British Aggregates vs. Il-Kummissjoni* (Ġabra 2008, paġ. I-10505, punt 84) u l-każistika kkwotata fiha.

([49]) Kawża C-487/06, *British Aggregates vs. Il-Kummissjoni*, (Ġabra 2001, paġ. I-10505, punt 85).

([50]) ĠU C 384 tal-10.12.1998, paġ. 3.

([51]) Kawżi konġunti minn C-78/08 sa C-80/08, *Paint Graphos*, punt 70.

([52]) Ara l-punt 26 tal-Komunikazzjoni tal-Kummissjoni dwar l-applikazzjoni tar-regoli dwar l- għajnuna mill-Istat għall-miżuri relatati mat-tassazzjoni diretta tan-negozju.

([53]) Kawżi konġunti minn C-78/08 sa C-80/08, *Paint Graphos*, punt 73 u ta' wara.

6.2.4. *Effett fuq il-kummerċ bejn Stati Membri u d-distorsjoni tal-kompetizzjoni*

(129) L-Artikolu 107(1) tat-Trattat jipprojbixxi għajnuna li għandha impatt fuq il-kummerċ bejn l-Istati Membri u li toħloq distorsjoni jew thedded li toħloq distorsjoni tal-kompetizzjoni. Skont il-ġurisprudenza tal-Qorti tal-Ġustizzja ([54]), biex miżura nazzjonali tikkwalifika bħala għajnuna mill-Istat mhuwiex neċessarju li jintwera effett konkret tal-għajnuna fuq il-kummerċ bejn l-Istati Membri u distorsjoni konkreta tal-kompetizzjoni, izda jkun biżżejjed li jiġi eżaminat jekk l-għajnuna tistax taffettwa l-kummerċ u tfixkel il-kompetizzjoni. Kif spjegat fil-punt (104), għandu jiġi osservat ukoll li sabiex tintlaħaq konklużjoni dwar il-kwalifika ta' sistema bħala għajnuna mill-Istat, mhuwiex meħtieġ li jintwera li l-miżuri individwali kollha mogħtija bħala parti mill-iskema jikkostitwixxu għajnuna mill-Istat skont l-Artikolu 107(1) tat-Trattat. Għal dan il-għan, sabiex jiġi konkluż li sistema tinkludi elementi ta' għajnuna skont l-Artikolu 107(1) tat-Trattat, huwa biżżejjed li fil-kamp ta' applikazzjoni tal-implimentazzjoni tagħha jkun hemm sitwazzjonijiet li jitqiesu bħala għajnuna.

(130) Fir-rigward, b'mod aktar speċifiku, tar-rekwiżit ta' effett fuq il-kummerċ bejn l-Istati Membri, il-każistika turi li l-għoti ta' għajnuna minn Stat Membru fil-forma ta' tnaqqis fit-taxxa lil ċerti entitajiet taxxabbli għandhu jitqies bħala li jaffettwa l-kummerċ u, bħala konsegwenza, li jissodisfa r-rekwiżit inkwistjoni, meta l-entitajiet taxxabbli jeżerċitaw l-istess attività ekonomika li hija s-suġġett ta' dan il-kummerċ jew ma jistax jiġi eskluż li huma f'kompetizzjoni ma' operaturi stabbiliti fi Stati Membri oħra ([55]). Barra minn hekk, meta għajnuna mogħtija minn Stat Membru ssaħħaħ il-pożizzjoni ta' impriża meta mqabbel ma' impriżi oħra li jkunu f'kompetizzjoni magħha fil-kummerċ fi ħdan l-Unjoni, dawn tal-aħħar għandhom jitqiesu bħala li ġew affettwati minn dik l-għajnuna. Mhuwiex neċessarju li l-impriża benefiċjarja stess tkun qed tipparteċipa fil-kummerċ fi ħdan l-Unjoni. Fil-fatt, fejn Stat Membru jagħti għajnuna lil impriża, l-attività kummerċjali tas-suq intern tista' tibqa' kif inhi jew tiżdied, bil-konsegwenza li l-opportunitajiet għall-impriżi stabbiliti fi Stati Membri oħra li jippenetraw is-suq ta' dak l-Istat Membru jonqsu.

(131) Fir-rigward tal-kundizzjoni tad-distorsjoni għall-kompetizzjoni, għandu jiġi osservat li l-għajnuna diretta li tippermetti lil impriża biex din ma tħallasx l-ispejjeż kollha li normalment kien ikollha tħallas għall-ġestjoni tagħha ta' kuljum jew għall-attivitajiet normali tagħha, fil-prinċipju toħloq distorsjoni għall-kundizzjonijiet tal-kompetizzjoni ([56]).

(132) L-awtoritajiet Taljani ma ppreżentawx kummenti f'dan ir-rigward. Uħud mit-78 parti interessata huma tal-fehma li l-eżenzjoni mill-ICI ma setgħetx twassal għal effetti sinifikanti fuq il-kummerċ jew għal distorsjonijiet sinifikanti għall-kompetizzjoni, minħabba l-karatteristiki partikolari tal-benefiċjarji tal-miżura u l-mod li bih dawn wettqu l-attivitajiet meta ddaħħlet l-eżenzjoni.

(133) Il-Kummissjoni ma taqbilx mal-allegazzjonijiet magħmula minn dawn il-partijiet terzi, li jallegaw li l-eżenzjoni inkwistjoni, mogħtija lil istituzzjonijiet mhux kummerċjali li joperaw f'livell lokali, ma kellha l-ebda effett sinifikanti fuq il-kummerċ, u ma kkawżat ebda distorsjoni sinifikanti tal-kompetizzjoni. Skont każistika stabbilita, fil-fatt, biex jiġu kkawżati effetti kummerċjali negattivi fuq il-kummerċ huwa biżżejjed li l-impriża benefiċjarja tkun topera f'suq miftuħ għall-kompetizzjoni (importazzjoni jew esportazzjoni ta' merkanzija jew il-forniment ta' servizzi transkonfinali) ([57]). Ma jimpurtax jekk is-swieq ikkonċernati huma lokali, reġjonali, nazzjonali jew f'livell tal-UE. Il-fattur deċiżiv mhuwiex id-definizzjoni fil-livell sostantiv u ġeografiku tas-swieq rilevanti iżda pjuttost l-effett negattiv possibbli fuq il-kummerċ fl-Unjoni. L-ammont relattivament żgħir ta' għajnuna jew id-daqs relattivament żgħir tal-benefiċjarju ma jeskludix il-possibbiltà li jista' jiġi influwenzat il-kummerċ fl-UE ([58]). Id-daqs żgħir tal-għajnuna jew id-daqs żgħir tal-impriżi benefiċjarji ma jeskludix il-preżenza tal-għajnuna ([59]).

([54]) Kawża C-372/97, *L-Italja vs. Il-Kummissjoni* (Ġabra 2004, paġ. I-3679, punt 44), il-Kawża C-148/04, *Unicredito Italiano*, (Ġabra 2005, paġ. I-11137, punt 54) u l-Kawża C-222/04, *Cassa di Risparmio di Firenze*, (Ġabra 2006, paġ. I-289, punt 140), il-kawżi konġunti minn C-78/08 sa C-80/08, *Paint Graphos*, punt 78 (għadha mhux ippubblikata, punt 78) u l-Kawża T-303/10, *Wam Industriale Spa vs. Il-Kummissjoni*, punt 25 u ta' wara (għadha mhux ippubblikata).

([55]) Ara l-Kawża C-88/03, *Il-Portugall vs. il-Kummissjoni*, punt 91, u l-Kawża C-172/03 P *Heiser* (Ġabra 2005, paġ. I-1627, punt 35); Kawża C-494/06 P, *Il-Kummissjoni vs. Wam* (Ġabra 2009, paġ. I-3639, punt 51).

([56]) Ara l-kawża C-156/98, *Il-Ġermanja vs. Il-Kummissjoni* (Ġabra 2000, paġ. I-6857, punt 30) u *Heiser*, punt 55.

([57]) Ara l-kawża T-298/97, *Alzetta* (Ġabra 2000, paġ. II-2319, punti 93 u ta' wara).

([58]) Ara l-Kawża C-142/87, *Il-Belġju vs. Il-Kummissjoni* (Ġabra 1990, paġ. I-959, punt 43), il-Kawżi konġunti C-278/92, C-279/92 u C-280/92, *Spanja vs. Il-Kummissjoni* (Ġabra 1994, paġ. I-4103, punt 42), u l-kawża C-280/00, *Altmark Trans u Regierungspräsidium Magdeburg* (Ġabra 2003, paġ. I-7747, punt 81).

([59]) Kawża T-171/02, *Sardegna vs. Il-Kummissjoni* (Ġabra 2005, paġ. II-2123, punt 86 u ta' wara), il-Kawża C-113/00, *Spanja vs. Il-Kummissjoni* (Ġabra 2002, paġ. I-7601, punt 30); Kawża T-288/97, *Van den Bergh Foods vs. Il-Kummissjoni* (Ġabra 2001, paġ. II-1169, punti 44 u 46).

(134) F'dan il-każ, il-Kummissjoni tinnota li mill-inqas uħud mis-setturi li bbenefikaw mill-eżenzjoni mill-ICI, bħal servizzi ta' akkomodazzjoni u tas-saħħa, kienu u huma tabilħaqq miftuħa għall-kompetizzjoni u għall-kummerċ fi ħdan l-Unjoni. Fir-rigward tal-miżura inkwistjoni, il-Kummissjoni tqis li l-kondizzjonijiet stipulati mil-liġi ġew issodisfatti. Il-miżura fil-fatt tagħti vantaġġ f'termini ta' finanzjament tal-attivitajiet imwettqa mill-istituzzjonijiet ikkonċernati, u tnaqqsilhom l-ispejjeż li suppost għandhom iħallsu. Għalhekk, il-miżura tista' tfixkel il-kompetizzjoni.

(135) Għaldaqstant, il-Kummissjoni tikkonkludi li l-miżura inkwistjoni tista' taffettwa l-kummerċ bejn l-Istati Membri u toħloq distorsjoni għall-kompetizzjoni skont it-tifsira tal-Artikolu 107(1) tat-Trattat.

6.2.5. *Konklużjoni dwar il-kwalifika tal-miżura kkontestata*

(136) Fid-dawl tal-kunsiderazzjonijiet preċedenti, il-Kummissjoni tikkonkludi li l-miżura inkwistjoni tissodisfa l-kondizzjonijiet kollha stabbiliti fl-Artikolu 107(1) tat-Trattat u għandha titqies bħala għajnuna mill-Istat.

6.2.6. *Kwalifikazzjoni tal-miżura bħala għajnuna ġdida*

(137) Fid-deċiżjoni tal-ftuħ, il-Kummissjoni kkunsidrat li l-eżenzjoni mill-ICI prevista fl-Artikolu 7(1)(i) tad-Digriet Leġiżlattiv Nru 504/92 għandha titqies bħala għajnuna ġdida. L-ICI, taxxa li titħallas fuq bażi annwali lill-muniċipalitajiet u li ġiet introdotta fl-1992, ma ġietx innotifikata lill-Kummissjoni, u din qatt ma approvatha. Fiż-żmien meta ġiet introdotta, l-eżenzjoni msemmija kienet tapplika għal firxa wiesgħa ta' attivitajiet miftuħa għall-kompetizzjoni.

(138) L-Italja hija tal-fehma li l-pożizzjoni tal-Kummissjoni fid-deċiżjoni ta' ftuħ hija żbaljata, għaliex temmen li jekk l-eżenzjoni mill-ICI għandha titqies bħala għajnuna, din l-għajnuna għandha titqies bħala għajnuna eżistenti. Fil-fatt, l-ICI tirrappreżenta l-evoluzzjoni leġiżlattiva loġika tat-taxxi tal-proprjetà fuq il-proprjetà immobbli, u li għandha relazzjoni mill-qrib ta' kontinwità formali u sostantiva mat-taxxi ta' qabel. L-għoti ta' eżenzjoni għall-proprjetà immobbli li tintuża biex jitwettqu attivitajiet speċifiċi ta' valur soċjali għoli huwa komponent ewlieni tat-taxxi kollha fuq il-proprjetà immobbli li ġew introdotti fl-1931 u wara l-1931, jiġifieri ħafna qabel id-dħul fis-seħħ tat-Trattat KEE.

(139) L-awtoritajiet Taljani jsostnu wkoll li r-risposti mogħtija mill-Kummissjoni lill-ilmentaturi rigward l-eżenzjoni mill-ICI, li dwarhom l-Italja kienet mgħarrfa b'mod informali, wasslu biex l-istituzzjonijiet mhux kummerċjali jkollhom aspettattivi leġittimi fir-rigward tal-kompatibbiltà tal-eżenzjoni mal-liġijiet tal-UE.

(140) L-Italja ppreżentat deskrizzjoni dettaljata tat-taxxi fuq il-proprjetà immobbli li kienu fis-seħħ qabel l-ICI. Fl-1931, bil-Liġi Konsolidata dwar il-Finanzi Lokali, l-Italja introduċiet imposti ta' titjib speċifiku u ġeneriku. Sussegwentement, fl-1963, il-Liġi Nru 246 tal-5 ta' Marzu 1963 stabbilixxiet taxxa fuq iż-żieda fil-valur ta' plottijiet għall-bini. Fl-aħħarnett, id-Digriet tal-President tar-Repubblika Nru 643 tas-26 Ottubru 1972 introduċa t-taxxa fuq iż-żieda fil-valur tal-proprjetà immobbli (l-hekk imsejħa INVIM). Għall-kalkolu ta' taxxi ta' titjib speċifiku u ġeneriku, kellha titqies iż-żieda fil-valur tal-proprjetà immobbli. Bl-istess mod, anki t-taxxa tal-1963 kienet tolqot il-valur miżjud ta' plottijiet għall-bini. Dan il-valur żejjed madankollu kien jiġi ntaxxat fil-mument tat-trasferiment ta' proprjetà permezz ta' atti *inter vivos* u, b'mod ġenerali, wara kull għaxar snin ta' sjieda tal-proprjetà immobbli. L'INVIM, li kienet ġiet introdotta fl-1972, ħadet post kemm it-taxxa tal-1931 kif ukoll dik tal-1963. Skont il-liġi dwar l-INVIM, l-entitajiet taxxabbli kienu min qed jagħmel it-trasferiment, bi ħlas, jew ix-xerrej, mingħajr ħlas u, fi kwalunkwe każ, it-taxxa kienet dovuta fi tmiem kull għaxar snin ta' sjieda. L-INVIM kienet ġiet abolita meta ġiet introdotta l-ICI. Skont l-Italja, din l-analiżi turi r-relazzjoni mill-qrib ta' kontinwità bejn id-diversi strumenti ta' tassazzjoni fuq il-proprjetà immobbli li ntużaw mill-1931 'il quddiem. L-Italja tinnota wkoll li r-regoli li għandhom x'jaqsmu mal-eżenzjoni mit-taxxi fuq il-proprjetà dejjem qiesu t-tip ta' attività mwettqa mill-istituzzjoni li tibbenefika mill-eżenzjoni. Il-fatt li l-kategoriji tal-benefiċjarji tal-eżenzjoni żdiedu matul is-snin seħħ sempliċiment għaliex in-numru tal-istituzzjonijiet li jwettqu attivitajiet soċjalment rilevanti żdied biż-żmien.

(141) Il-Kummissjoni ma tqisx li l-argumenti tal-awtoritajiet Taljani huma korretti. L-ewwel nett, il-Kummissjoni tinnota li t-taxxa tal-ICI hija taxxa ta' natura kompletament differenti mit-taxxi ta' qabel fuq il-proprjetà immobbli li hija ssostitwiet. Fi kwalunkwe każ, hemm ħafna differenzi bejn l-ICI u l-taxxi ta' qabel fuq il-proprjetà immobbli, fil-livell tal-entitajiet taxxabbli, tal-ammonti taxxabbli u tal-avvenimenti li taw lok għall-obbligu tal-ħlas tat-taxxi. Fil-fatt, saż-żmien meta ġiet introdotta l-ICI, it-taxxi fuq il-proprjetà immobbli kienu jiġu kkalkulati mill-bażi tal-valur żejjed tal-proprjetà immobbli. Minflok, l-ICI kienet tiġi kkalkulata fuq il-bażi tad-dħul katastali tal-proprjetà. Barra minn hekk, filwaqt li l-INVIM kienet tidentifika bħala entitajiet taxxabbli liċ-ċedent, bil-ħlas, jew lix-xerrej, mingħajr ħlas, l-ICI kellha titħallas minn kull persuna fiżika jew

ġuridika li kellha proprjetà immobbli. Fl-aħħarnett, filwaqt li l-INVIM kienet essenzjalment titħallas kull għaxar snin, l-ICI kienet dovuta kull sena. Fid-dawl tal-kunsiderazzjonijiet preċedenti, il-Kummissjoni tqis li l-bidliet introdotti maż-żmien u, b'mod partikolari, bil-liġi dwar l-ICI, għandhom effett fuq is-sustanza tas-sistema oriġinali u ma jistgħux jiġu separati minnha, bir-riżultat li l-iskema oriġinali ġiet trasformata f'sistema ġdida ta' għajnuna ([60]). Il-Kummissjoni m'għandha l-ebda raġuni biex tirrevedi dak li ġie espress fid-deċiżjoni ta' ftuħ u tikkonferma li l-eżenzjoni mill-ICI kienet tikkostitwixxi għajnuna ġdida.

(142) Fir-rigward tal-allegata awtorizzazzjoni tal-miżura dwar l-ICI, il-Kummissjoni tinnota li l-għajnuna inkwistjoni qatt ma ġiet awtorizzata mill-Kummissjoni jew mill-Kunsill. Li kieku ġiet approvata, l-għajnuna titqies bħala għajnuna eżistenti skont l-Artikolu 1(b)(ii) tar-Regolament (KE) Nru 659/1999, iżda l-ittri li jkun fihom il-valutazzjoni preliminari tal-Kummissjoni, li l-Kummissjoni tibgħat lill-ilmentaturi fil-kuntest tal-proċedura amministrattiva li sseħħ qabel id-deċiżjoni ta' ftuħ, ma jistgħux jiġu inklużi ma' deċiżjonijiet tal-Kummissjoni. Fil-fatt, jistgħu jitqiesu bħala għajnuna eżistenti skont it-tifsira tal-Artikolu 1(b)(ii) dawk it-tipi ta' għajnuna li jkunu ġew awtorizzati mill-Kummissjoni jew mill-Kunsill b'deċiżjoni espliċita biss. Fi kwalunkwe każ, tnejn mill-ilmentaturi li ntbagħtitilom ittra fil-15 ta' Frar 2010 ippreżentaw rikors quddiem il-Qorti, u għalhekk din l-ittra ma saritx finali. Ir-rikorsi ġew irtirati biss wara d-deċiżjoni ta' ftuħ. Il-Kummissjoni għalhekk tikkonkludi li, fin-nuqqas ta' deċiżjoni mill-Kummissjoni jew mill-Kunsill l-Artikolu 1(b)(ii) tar-Regolament (KE) Nru 659/1999 ma japplikax. Għaldaqstant, l-għajnuna inkwistjoni ma tistax titqies bħala għajnuna eżistenti. Għall-kuntrarju, din hija għajnuna ġdida.

6.2.7. *Kompatibilità*

(143) Fid-deċiżjoni ta' ftuħ, il-Kummissjoni qieset li s-sistema ta' għajnuna inkwistjoni ma kenitx taqa' taħt ebda waħda mill-eżenzjonijiet previsti fl-Artikolu 107(2) u (3) tat-Trattat, u li l-awtoritajiet Taljani ma wrewx il-kompatibilità tal-għajnuna skont l-Artikolu 106(2).

(144) Matul il-proċeduri, l-awtoritajiet Taljani ma ppreżentawx argumenti li juru li għas-sistema inkwistjoni jistgħu jiġu applikati l-eċċezzjonijiet imsemmija fl-Artikolu 107(2) u (3) u fl-Artikolu 106(2) tat-Trattat. Skont uħud mit-78 parti interessata, is-sistema hija konformi mal-Artikolu 106(2) u mal-Artikolu 107(3)(c) tat-Trattat. Fil-fehma tagħhom, l-eżenzjoni fil-fatt kienet meħtieġa għal attivitajiet ta' interess soċjali bbażati fuq il-prinċipju ta' solidarjetà. Iż-żewġ ilmentaturi huma tal-fehma li ebda waħda mill-eżenzjonijiet previsti mit-Trattat ma hija applikabbli.

(145) Skont il-Kummissjoni, f'dan il-każ ma japplikawx l-eċċezzjonijiet previsti fl-Artikolu 107(2) tat-Trattat, li jirrigwardaw għajnuna ta' natura soċjali mogħtija lill-konsumaturi individwali, għajnuna li tagħmel tajjeb għall-ħsara kkawżata minn diżastri naturali jew minn avvenimenti eċċezzjonali, u għajnuna mogħtija lil ċerti żoni tar-Repubblika Federali tal-Ġermanja.

(146) L-istess japplika għall-eċċezzjoni msemmija fl-Artikolu 107(3)(a) li tipprovdi għall-awtorizzazzjoni ta' għajnuna maħsuba biex tippromwovi l-iżvilupp ekonomiku tar-reġjuni fejn il-livell ta' għajxien huwa baxx b'mod anormali jew fejn ikun hemm sitwazzjoni serja ta' qgħad, u tar-reġjuni msemmija fl-Artikolu 349, filwaqt li titqies is-sitwazzjoni strutturali, ekonomika u soċjali tagħhom. Il-miżura inkwistjoni lanqas ma tista' titqies bħala li hi xierqa biex tippromwovi t-twettiq ta' proġett importanti ta' interess komuni Ewropew jew biex tirrimedja taqlib serju fl-ekonomija tal-Italja, kif stipulat fl-Artikolu 107(3)(b).

(147) Skont l-Artikolu 107(3)(c), għajnuna maħsuba biex tiffaċilita l-iżvilupp ta' ċerti attivitajiet ekonomiċi tista' titqies bħala li hi kompatibbli bil-kundizzjoni li ma tfixkilx il-kundizzjonijiet tal-kummerċ sa punt li jmur kontra l-interess komuni. Il-Kummissjoni, madankollu, ma ġietx ipprovduta b'elementi konkreti biex tiddetermina jekk l-eżenzjoni fiskali mogħtija mill-miżura inkwistjoni kenitx relatata ma' investimenti speċifiċi jew ma' proġetti awtorizzati biex jirċievu għajnuna skont ir-regoli u linji gwida tal-Unjoni jew li huma direttament kompatibbli mal-Artikolu 107(3)(c). Għalhekk, il-Kummissjoni ma taqbilx mal-pożizzjoni tal-partijiet interessati li jinvokaw il-kompatibilità tal-miżura skont l-Artikolu 107(3)(c), u li

([60]) Ara l-kawżi konġunti T-195/01 u T-207/01, *Il-Gvern ta' Ġibiltà vs. Il-Kummissjoni* (Ġabra 2002, paġ. II-2309, punt 111).

jirreferu għall-bżonn li istituzzjonijiet mhux kummerċjali jwettqu attivitajiet li huma bbażati fuq il-prinċipju ta' solidarjetà u li għandhom funzjoni soċjali importanti. B'mod partikolari, fid-dawl tan-natura tal-benefiċċju, li huwa sempliċement relatat mat-tneħħija tat-taxxa fuq is-sjieda tal-proprjetà, mhuwiex possibbli li jiġu ddeterminat l-ħtieġa u l-proporzjonalità fir-rigward tal-kisba ta' għan ta' interess komuni għall-każijiet individwali. Il-Kummissjoni għalhekk tqis li l-miżura inkwistjoni ma tistax titqies bħala li hi kompatibbli fuq il-bażi ta' kwalunkwe linji gwida bbażati fuq l-Artikolu 107(3)(c).

(148) Skont l-Artikolu 107(3)(d) tat-Trattat, għajnuna għall-promozzjoni tal-kultura u tal-konservazzjoni tal-wirt tista' titqies bħala kompatibbli mas-suq intern, meta din ma tfixkilx il-kundizzjonijiet tal-kummerċ u tal-kompetizzjoni fl-Unjoni sa punt li jmur kontra l-interess komuni. Fid-deċiżjoni ta' ftuħ il-Kummissjoni ma qisitx li kien possibbli li teskludi *a priori* li ċerti istituzzjonijiet, bħal pereżempju istituzzjonijiet mhux kummerċjali li jwettqu biss attivitajiet edukattivi, kulturali u rikreattivi, kellhom l-għan li jippromwovu l-kultura u l-konservazzjoni tal-wirt, u li għalhekk dawn setgħu jiġu inklużi fil-kamp ta' applikazzjoni tal-Artikolu 107(3)(d) tat-Trattat. Madankollu, la l-Italja u lanqas il-partijiet interessati ma ppreżentaw evidenza lill-Kummissjoni li setgħet turi l-kompatibilità tal-miżura inkwistjoni għal ċerti istituzzjonijiet skont l-Artikolu 107(3) (d) tat-Trattat ([61]). Anki f'dan il-kuntest, minħabba n-natura tal-benefiċċju mhuwiex possibbli li l-għajnuna titqies bħala neċessarja u proporzjonata fil-każijiet individwali kollha.

(149) Fl-aħħar nett, fid-deċiżjoni ta' ftuħ, il-Kummissjoni ma eskludietx li xi wħud mill-attivitajiet li jibbenefikaw mill-miżuri inkwistjoni jistgħu jiġu klassifikati bħala servizzi ta' interess ekonomiku ġenerali skont il-liġi Taljana, b'konformità mal-Artikolu 106(2) tat-Trattat u mal-każistika *Altmark*. Uħud mill-partijiet interessati jsostnu li l-Kummissjoni għandha tivvaluta l-miżura fil-kuntest tal-Artikolu 106(2) tat-Trattat, mingħajr ma tiġi pprovduta ebda evidenza utli għall-analiżi. Iż-żewġ partijiet interessati huma tal-fehma li l-miżura ma tissodisfax il-kriterji stabbiliti fil-każistika *Altmark*. Fid-dawl ta' dan, u meta wieħed jikkunsidra li la l-Italja u lanqas il-partijiet interessati ma pprovdew informazzjoni li setgħet tippermetti lill-Kummissjoni biex tivvaluta l-miżura fid-dawl tal-Artikolu 106(2) tat-Trattat, il-Kummissjoni tikkonkludi li mhuwiex possibbli li jiġi ddeterminat jekk l-attivitajiet inkwistjoni jistgħux jiġu klassifikati bħala servizzi ta' interess ekonomiku ġenerali skont l-imsemmi Artikolu. Bl-istess mod, mhuwiex possibbli li jiġi ddeterminat jekk, f'kull każ individwali, l-għajnuna hijiex neċessarja u proporzjonata biex jiġu koperti l-ispejjeż iġġenerati mill-obbligi tas-servizz pubbliku jew biex jiġu pprovduti servizzi ta' interess ekonomiku ġenerali.

(150) Fid-dawl tal-kunsiderazzjonijiet ta' hawn fuq, il-Kummissjoni tikkonkludi li s-sistema ta' għajnuna inkwistjoni mhijiex kompatibbli mas-suq intern.

6.3. **L-Artikolu 149(4) tat-TUTD**

(151) Fid-deċiżjoni ta' ftuħ, il-Kummissjoni qieset li l-miżura inkwistjoni tidher li tikkostitwixxi għajnuna mill-Istat. Fit-taqsima li ġejja, il-Kummissjoni se tiddetermina jekk l-Artikolu 149(4) tat-TUTD tikkostitwixxix għajnuna mill-Istat skont it-tifsira tal-Artikolu 107(1) tat-TFUE.

(152) L-awtoritajiet Taljani spjegaw li l-Artikolu 149(2) tat-TUTD jinkludi lista mhux eżawrjenti ta' parametri li jistgħu jittieħdu inkunsiderazzjoni sabiex tiġi vvalutata n-natura kummerċjali ta' istituzzjoni ([62]). L-okkorrenza ta' wieħed jew aktar minn dawn il-parametri ma tfissirx it-telf b'mod awtomatiku tal-kwalifika ta' istituzzjoni mhux kummerċjali (li ma jkollhiex l-istess livell ta' preżunzjonijiet legali) iżda minflok hija ħjiel tan-natura kummerċjali proprja tal-istituzzjoni. Fir-rigward tal-istituzzjonijiet ekkleżjastiċi rikonoxxuti b'mod legali, l-Italja tinnota li ċ-Ċirkolari tad-Dipartiment tat-Taxxi Interni Nru 124/E tat-12 ta' Mejju 1998 stipulat b'mod ċar li l-istituzzjonijiet ekkleżjastiċi jistgħu jibbenefikaw mit-trattament fiskali li jingħata lil istituzzjonijiet mhux kummerċjali biss jekk dawn ma jkollhomx bħala l-għan

([61]) Fl-osservazzjonijiet tagħhom dwar il-kummenti mressqa mill-partijiet interessati, l-awtoritajiet Taljani argumentaw li l-Artikolu 107(3) (d) tat-Trattat seta' kien applikabbli, fil-prinċipju, għal ċerti attivitajiet imniżżla fl-Artikolu 7(1)(i) biss. Madankollu, ma ġew ippreżentati ebda argumenti oħra f'dan ir-rigward.

([62]) Ara n-Nota Nru 12.

ewlieni tagħhom l-eżerċizzju ta' attivitajiet kummerċjali. Fi kwalunkwe każ, l-istituzzjonijiet ekkleżjastiċi rikonoxxuti b'mod legali għandhom iżommu l-prevalenza tal-attività istituzzjonali ispirata minn prinċipji idealisti. Għalhekk, l-Artikolu 149(4) tat-TUTD jeskludi l-applikazzjoni ta' parametri ta' żmien u kummerċjabilità speċifiċi msemmija fl-Artikolu 149(1) u (2), għall-istituzzjonijiet ekkleżjastiċi u għall-assoċjazzjonijiet sportivi mhux professjonali, iżda ma jeskludix li dawn l-istituzzjonijiet jistgħu jitilfu l-kwalifika ta' istituzzjoni mhux kummerċjali.

(153) L-awtoritajiet Taljani indikaw li l-miżura hija mmirata lejn il-preservazzjoni tal-kompetenza esklużiva miżmuma mill-CONI għall-assoċjazzjonijiet sportivi mhux professjonali u mill-Ministeru tal-Intern għall-istituzzjonijiet ekkleżjastiċi.

(154) B'mod aktar speċifiku, fir-rigward tal-istituzzjonijiet ekkleżjastiċi, il-Liġi Nru 222/1985 għall-implimentazzjoni ta' ftehimiet internazzjonali bejn l-Italja u s-Santa Sede tirregola, fost oħrajn, is-setgħat tal-Ministeru tal-Intern. L-Italja saħqet li l-Ministeru tal-Intern għandu kompetenza esklussiva kemm fir-rigward tar-rikonoxximent tal-personalità ġuridika fil-liġi ċivili tal-istituzzjonijiet ekkleżjastiċi kif ukoll fir-rigward tal-irtirar ta' dan ir-rikonoxximent ([63]). L-Artikolu 149(4) tat-TUTD jikkonferma l-għoti ta' din il-kompetenza esklussiva u jipprevjeni r-revoka impliċita tal-personalità ġuridika fil-liġi ċivili tal-istituzzjonijiett ekklesjastiċi mill-awtoritajiet tat-taxxa. Li kieku l-Ministeru tal-Intern kellu jirrevoka l-personalità ġuridika fil-liġi ċivili ta' istituzzjoni ekkleżjastika, din tal-aħħar titlef il-kwalifika ta' istituzzjoni mhux kummerċjali u ma tkunx tista' tibqa tibbenefika mit-trattament fiskali applikabbli għall-istituzzjonijiet mhux kummerċjali. Skont id-Digriet tal-President tar-Repubblika Nru 361/2000, il-Ministeru tal-Intern, permezz tal-prefetti, jivverifika wkoll li l-istituzzjonijiet ekkleżjastiċi jkomplu jissodisfaw ir-rekwiżiti għaż-żamma tal-personalità ġuridika fil-liġi ċivili.

(155) B'referenza għall-assoċjazzjonijiet sportivi mhux professjonali, l-Italja kkonfermat li l-CONI huwa l-uniku korp li jista' jivverifika t-twettiq kif suppost tal-attività sportiva mwettqa mill-assoċjazzjonijiet. L-awtoritajiet Taljani ċċaraw ukoll li l-assoċjazzjonijiet sportivi mhux professjonali jistgħu jitilfu l-kwalifika ta' istituzzjoni mhux kummerċjali jekk il-CONI jikkonkludi li dawn ma jwettqux attivitajiet sportivi mhux professjonali. L-assoċjazzjonijiet sportivi mhux professjonali għandhom jiżvelaw l-informazzjoni dwar it-taxxa rilevanti li tirrigwardahom permezz tal-mudell EAS xieraq ([64]). Madankollu, l-assoċjazzjonijiet sportivi mhux professjonali li ma jwettqux attivitajiet kummerċjali mhumiex meħtieġa li jippreżentaw dan il-mudell. Fid-dawl tal-kunsiderazzjonijiet ta' hawn fuq, jirriżulta li l-awtoritajiet Taljani ppjanaw u implimentaw strumenti xierqa li jippermettu li l-attivitajiet ta' assoċjazzjonijiet sportivi mhux professjonali jiġu verifikati anki minn perspettiva fiskali.

(156) Barra minn hekk, l-Italja spjegat li jekk l-awtoritajiet tat-taxxa jkunu kkonfermaw li l-istituzzjonijiet ekkleżjastiċi u l-assoċjazzjonijiet sportivi mhux professjonali fil-biċċa l-kbira jwettqu attivitajiet kummerċjali, dawn għandhom jgħarrfu minnufih lill-Ministeru tal-Intern u lill-CONI. Il-Ministeru tal-Intern u l-CONI għandhom ukoll iwettqu kontrolli b'mod indipendenti, b'konformità mas-setgħat mogħtija lilhom mil-liġi. Fl-istess ħin, l-awtoritajiet fiskali jistgħu jwettqu korrezzjoni tad-dikjarazzjonijiet tal-istituzzjoni mhux kummerċjali kkonċernata u jirkupraw id-differenza fl-ammonti tat-taxxa.

(157) L-awtoritajiet Taljani kkonfermaw li twettqu kontrolli fuq istituzzjonijiet mhux kummerċjali ([65]).F'dan ir-rigward, id-Dipartiment tat-Taxxi Interni dan l-aħħar ħareġ struzzjonijiet operattivi speċifiċi dwar istituzzjonijiet mhux kummerċjali maħsuba għall-uffiċċji territorjali ([66]). Fir-rigward tal-istituzzjonijiet ekkleżjastiċi, il-Ministeru tal-Intern wettaq ukoll sensiela ta' spezzjonijiet fuq dawn l-istituzzjonijiet, u ma identifika ebda każ ta' abbuż.

(158) Fid-dawl tal-kunsiderazzjonijiet ta' hawn fuq, il-Kummissjoni tqis li jeżistu strumenti legali li jiżguraw il-prevenzjoni u t-trażżin effettiv tal-abbużi tal-kwalifika ta' istituzzjoni mhux kummerċjali mill-istituzzjonijiet ekkleżjastiċi u mill-assoċjazzjonijiet sportivi mhux professjonali. L-awtoritajiet Taljani wrew ukoll li l-awtoritajiet kompetenti għandhom jikkonformaw mal-obbligi ta' spezzjoni u li, fir-realtà, kemm l-istituzzjonijiet ekkleżjastiċi kif ukoll l-assoċjazzjonijiet sportivi mhux professjonali jistgħu jitilfu l-kwalifika ta' istituzzjoni mhux kummerċjali jekk iwettqu attivitajiet li huma primarjament ta' natura ekonomika. Għalhekk, anki l-istituzzjonijiet ekkleżjastiċi u l-assoċjazzjonijiet sportivi mhux professjonali jistgħu jitilfu l-benefiċċju tat-trattament fiskali li jingħata lil istituzzjonijiet mhux kummerċjali b'mod ġenerali. Għalhekk ma jidhirx li teżisti dik is-sistema ta' "kwalifika permanenti ta' istituzzjoni mhux kummerċjali" li jsemmu l-ilmentaturi. Is-sempliċi fatt li jiġu applikati proċeduri speċifiċi għall-kontrolli fuq istituzzjonijiet b'personalità ġuridika fil-liġi ċivili u fuq l-assoċjazzjonijiet sportivi mhux professjonali inkwistjoni ma jikkostitwixxix vantaġġ.

([63]) B'mod partikolari, fir-rigward tar-revoka ara l-Artikolu 19 tal-Liġi Nru 222 tal-20 ta' Mejju 1985.

([64]) Ara l-Artikolu 30 tal-Liġi Nru 185 tad-29 ta' Novembru 2008. Ara wkoll iċ-Ċirkolari Nru 12 tad-Dipartiment tat-Taxxi Interni tad-9 ta' April 2009 u d-Deċiżjoni tad-Direttur tad-Dipartiment tat-Taxxi Interni tat-2 ta' Settembru 2009.

([65]) Rigward il-perjodu 2012-2011, l-Italja wettqet 2 030 kontroll fuq istituzzjonijiet mhux kummerċjali, u ħarġet 5 086 avviż ta' ċertifikazzjoni.

([66]) Ara ċ-Ċirkolari Nru 20/E tad-Dipartiment tat-Taxxi Interni tas-16 ta' April 2010.

(159) Għalhekk, il-Kummissjoni tikkonkludi li l-Artikolu 149(4) tat-TUTD ma jagħti ebda vantaġġ selettiv lill-istituzzjonijiet ekkleżjastiċi jew lill-assoċjazzjonijiet sportivi mhux professjonali. Għaldaqstant, il-miżura ma tikkostitwixxix għajnuna mill-Istat skont l-Artikolu 107(1) tat-Trattat.

6.4. **L-eżenzjoni mit-TMU**

(160) Wara li ddaħħlet it-TMU, it-taxxa muniċipali l-ġdida fuq il-proprjetà immobbli li ħadet post l-ICI, fuq talba tal-awtoritajiet Taljani u fid-dawl tal-osservazzjonijiet tal-ilmentaturi dwar il-leġiżlazzjoni l-ġdida, il-Kummissjoni qablet li tivverifika jekk l-eżenzjoni l-ġdida mit-TMU għal istituzzjonijiet mhux kummerċjali li jwettqu attivitajiet speċifiċi hijiex konformi mar-regoli dwar l-għajnuna mill-Istat. Il-Kummissjoni se tivvaluta jekk l-eżenzjoni mit-TMU inkwistjoni hijiex għajnuna mill-Istat skont l-Artikolu 107(1) tat-Trattat.

(161) Il-Kummissjoni tinnota li, mid-data tad-dħul fis-seħħ tad-Digriet-Liġi Nru 1/2002, li ġie traspost bil-Liġi Nru 27/2012, l-eżenzjoni prevista fl-Artikolu 7(1)(i) tad-Digriet Leġiżlattiv Nru 504/92 tapplika għal proprjetà immobbli ta' istituzzjonijiet mhux kummerċjali biss jekk l-attivitajiet elenkati fih jitwettqu b'mod mhux kummerċjali. Id-dispożizzjonijiet dwar "użu varjat" tal-proprjetajiet immobbli, kemm fil-każ fejn il-partijiet ta' proprjetajiet immobbli jkollhom awtonomija funzjonali u dħul indipendenti, kif ukoll fil-każ li tkun meħtieġa d-dikjarazzjoni tal-istituzzjonijiet ikkonċernati, għandhom jidħlu fis-seħħ mill-1 ta' Jannar 2013.

(162) Skont il-Kummissjoni, ir-regoli l-ġodda jesprimu b'mod ċar li l-eżenzjoni tista' tkun iggarantita biss jekk ma jitwettqux attivitajiet kummerċjali. Għalhekk m'għadux possibbli li jkun hemm sitwazzjonijiet imħallta maħluqa mil-leġiżlazzjoni dwar l-ICI, skont liema, f'ċerti proprjetajiet immobbli li jibbenefikaw minn eżenzjonijiet fiskali, kienu jitwettqu attivitajiet kummerċjali.

(163) B'mod ġenerali, l-interpretazzjoni tal-kunċett ta' attività ekonomika tiddependi, fost affarijiet oħra, fuq iċ-ċirkostanzi partikolari, mill-mod li bih l-attività tiġi organizzata mill-Istat u mill-kuntest li fih tiġi organizzata. Biex tiġi ddetminata n-natura mhux ekonomika ta' attività skont il-każistika tal-UE, jeħtieġ li jiġu eżaminati n-natura, il-kamp ta' applikazzjoni u r-regoli li jirregolaw dawn l-attivitajiet. Il-fatt li xi attivitajiet jistgħu jiġu kklassifikati bħala "soċjali" mhuwiex biżżejjed biex tiġi eskluża n-natura ekonomika tagħhom. Madankollu, anki l-Qorti tal-Ġustizzja tal-Unjoni Ewropea għarfet li xi attivitajiet li jaqdu funzjoni purament soċjali jistgħu jitqiesu bħala li mhumiex ekonomiċi, speċjalment fl-oqsma relatati mad-dmirijiet u mar-responsabbiltajiet bażiċi tal-Istat.

(164) B'hekk, fir-rigward tat-TMU, il-Kummissjoni tqis li huwa essenzjali li jiġi ddeterminat minn qabel jekk il-kriterji msemmija mis-sistema ġuridika Taljana għall-esklużjoni tan-natura kummerċjali tal-attivitajiet koperti mill-eżenzjoni mit-TMU humiex konformi mal-kunċett ta' attività mhux ekonomika previst mil-liġi tal-Unjoni.

(165) F'dan ir-rigward, kif spjegat fil-paragrafu 5 u fil-paragrafi ta' wara, l-awtoritajiet Taljani dan l-aħħar approvaw ir-regoli ta' implimentazzjoni previsti fl-Artikolu 91a(3) tad-Digriet Leġiżlattiv Nru 1/2012. Ir-Regolament tal-Ministeru tal-Ekonomija u l-Finanzi tad-19 ta' Novembru 2012 jistabbilixxi, fost affarijiet oħra, ir-rekwiżiti ġenerali u settorjali li jiddeterminaw meta l-attivitajiet imsemmija fl-Artikolu 7(1)(i) tad-Digriet Leġiżlattiv Nru 504/92 jitwettqu b'mod mhux kummerċjali.

(166) L-ewwel nett, l-Artikolu 1(1)(p) tar-Regolament Ministerjali tad-19 ta' Novembru 2012 jiddefinixxi l-kunċett ta' "mod mhux kummerċjali". L-attivitajiet istituzzjonali jitqiesu bħala li twettqu b'mod mhux kummerċjali meta a) ma jkollhomx skop ta' qligħ, b) b'konformità mal-liġi tal-Unjoni Ewropea, min-natura tagħhom stess, ma jkunux f'kompetizzjoni ma' operaturi oħra fis-suq li jkollhom skop ta' qligħ u c) jikkostitwixxu espressjoni tal-prinċipji ta' solidarjetà u ta' sussidjarjetà. F'dan ir-rigward, ir-rekwiżit imsemmi fl-ittra (b) huwa protezzjoni importanti minħabba li, billi jirreferi b'mod espliċitu għal-liġi tal-Unjoni, jiżgura b'mod ġenerali li l-attività mhijiex qed tikkompeti ma' operaturi oħra fis-suq li għandhom skop ta' qligħ; din hija karatteristika importanti ħafna għall-attivitajiet ta' natura mhux ekonomika ([67]).

(167) It-tieni nett, l-Artikolu 3 tar-Regolament jistabbilixxi r-rekwiżiti ġenerali ta' natura soġġettiva li għandhom jiġu ddikjarati fl-att ta' kostituzzjoni jew fl-istatut tal-istituzzjoni mhux kummerċjali sabiex l-attivitajiet previsti jitwettqu b'mod mhux kummerċjali. Il-kriterji huma dawn li ġejjin: a) il-projbizzjoni li jiġu mqassma, anki b'mod indirett, profitti, ammonti żejda, fondi, riżervi

([67]) Ara l-Kawża C-222/04, *Cassa di Risparmio di Firenze*, (Ġabra 2006, paġ. I-289, punti 121 sa 123).

jew kapital waqt iż-żmien ta' operat tal-istituzzjoni, sakemm it-tqassim ma jkunx meħtieġ bil-liġi jew ikun sar favur istituzzjonijiet li huma parti mill-istess struttura u jwettqu l-istess attivitajiet, b) l-obbligu li kull qligħ jerġa' jiġi investit biss għall-iżvilupp tal-attivitajiet funzjonali għall-ksib tal-għan istituzzjonali tas-solidarjetà soċjali, c) fil-każ ta' xoljiment tal-istituzzjoni mhux kummerċjali, l-obbligu li l-assi jiġu ttrasferiti lil istituzzjoni mhux kummerċjali oħra li twettaq attivitajiet simili.

(168) It-tielet nett, l-Artikolu 4 tar-Regolament jidentifika rekwiżiti oħra li għandhom jiġu ssodisfati, flimkien mal-kondizzjonijiet stabbiliti fl-Artikoli 1 u 3, sabiex l-attivitajiet imsemmija fl-Artikolu 7(1) (i) tad-Digriet Leġiżlattiv Nru 504/92 jitqiesu bħala li twettqu b'mod mhux kummerċjali.

(169) B'mod partikolari, fir-rigward tat-twettiq ta' attivitajiet ta' karità u tas-saħħa, ir-Regolament jistabbilixxi li dawn ikunu twettqu b'mod mhux kummerċjali jekk tiġi ssodisfata mill-inqas waħda mill-kundizzjonijiet li ġejjin: a) l-attivitajiet iridu jkunu ċċertifikat mill-Istat u għandhom jiġu pprovduti bħala parti minn kuntratt jew ftehim mal-Istat, mar-reġjuni jew mal-awtoritajiet pubbliċi; l-attivitajiet iridu jkunu jitwettqu b'mod supplimentari jew kumplimentari għas-servizz pubbliku, u jipprovdu lill-utenti b'servizz b'xejn jew kontra ħlas ta' ammont li jirrappreżenta kontribuzzjoni sempliċi biex tiġi koperta parti mill-ispejjeż għas-servizz kollu; b) fejn ma jkunux iċċertifikati jew irregolati bi ftehim kuntrattwali, l-attivitajiet għandhom jiġu pprovduti mingħajr ħlas jew kontra ħlas nominali tal-ammont tal-ispejjeż, u li fi kwalunkwe każ ma għandux ikun ta' aktar minn nofs tal-ispejjeż medji għal attivitajiet simili li jitwettqu fl-istess żona ġeografika b'mod kompetittiv, filwaqt li jitqies ukoll in-nuqqas ta' relazzjoni mal-ispejjeż proprji tas-servizz.

(170) Rigward l-ewwel kundizzjoni, il-Kummissjoni tinnota li, kif ġie spjegat mill-awtoritajiet Taljani, sabiex jikkwalifikaw għal eżenzjoni, l-istituzzjonijiet ikkonċernati għandhom ikunu parti mis-sistema nazzjonali tas-saħħa, li tipprovdi kopertura sħiħa u hija bbażata fuq il-prinċipju ta' solidarjetà. Bħala parti minn din is-sistema, l-isptarijiet pubbliċi jiġu ffinanzjati b'mod dirett permezz tal-kontribuzzjonijiet tas-sigurtà soċjali u permezz ta' riżorsi oħra tal-Istat. Dawn l-isptarijiet jipprovdu s-servizz mingħajr ħlas fuq il-bażi ta' kopertura sħiħa jew kontra ħlas ta' ammont imraħħas li jkopri biss parti żgħira mill-ispejjeż proprji tas-servizz. L-istituzzjonijiet mhux kummerċjali li jaqgħu fl-istess kategorija u li jissodisfaw l-istess kundizzjonijiet jitqiesu wkoll parti integrali mis-sistema nazzjonali tas-saħħa ([68]). Fid-dawl tal-karatteristiċi bażiċi tal-każ u skont il-prinċipji stabbiliti mill-każistika tal-Unjoni ([69]), peress li s-sistema nazzjonali Taljana tipprovdi sistema ta' kopertura universali, il-Kummissjoni tikkonkludi li l-istituzzjonijiet inkwistjoni li jwettqu l-attivitajiet deskritti hawn fuq u li jissodisfaw il-kundizzjonijiet stabbiliti bil-liġi ma jistgħux jitqiesu bħala impriżi.

(171) Rigward it-tieni kundizzjoni, ir-Regolament jistabbilixxi li l-attivitajiet għandhom jitwettqu mingħajr ħlas jew kontra ħlas ta' ammont nominali. Is-servizzi pprovduti bla ħlas ġeneralment ma jikkostitwixxux attività ekonomika. B'mod partikolari, dan ikun il-każ jekk, kif stipulat fl-Artikolu 1, is-servizzi ma jiġux offruti f'kompetizzjoni ma' operaturi oħra fis-suq. L-istess japplika għas-servizzi pprovduti bi ħlas ta' ammont nominali. F'dan ir-rigward għandu jiġi osservat, minn naħa, li skont ir-Regolament, biex ħlas jitqies bħala ta' natura nominali, dan ma jridx ikun l-istess bħall-ispiża tas-servizz, u min-naħa l-oħra, li l-limitu ta' nofs il-prezz medju għal attivitajiet simili li jitwettqu fl-istess żona ġeografika b'mod kompetittiv jista' jintuża biss biex jiġi eskluż id-dritt ta' eżenzjoni (kif indikat bil-kliem "fi kwalunkwe każ") u, ma jfissirx, *b'mod kuntrarju*, li l-fornituri tas-servizzi li japplikaw prezz li jkun ta' inqas minn dak il-limitu jistgħu jibbenefikaw minn dan il-limitu. Għalhekk, meta jitqies li l-attivitajiet ta' għajnuna u tas-saħħa jissodisfaw anki r-rekwiżiti ġenerali u soġġettivi msemmija fl-Artikoli 1 u 3 tar-Regolament, il-Kummissjoni kkonkludiet li dawn l-attivitajiet, li twettqu skont il-prinċipji stabbiliti mil-liġijiet fis-seħħ, ma jikkostitwixxix attività ekonomika.

(172) Fir-rigward ta' attivitajiet edukattivi, dawn l-attivitajiet jitqiesu bħala li twettqu b'mod mhux kummerċjali jekk jiġu ssodisfati xi kundizzjonijiet speċifiċi. B'mod partikolari, l-attività għandha tkun tal-istess livell tal-edukazzjoni pubblika u l-iskola għandha tiżgura li ma jkunx hemm diskriminazzjoni fl-istadju ta' aċċettazzjoni tal-istudenti; l-iskola għandha wkoll tilqa' studenti b'diżabilità, għandha tapplika n-negozjar kollettiv, għandu jkollha faċilitajiet xierqa għall-istandards stabbiliti u għandha tippubblika l-baġit. Barra minn hekk, l-attività għandha tiġi pprovduta mingħajr ħlas jew kontra ħlas ta' ammont nominali

([68]) B'mod partikolari, ara l-Artikolu 1(18) tad-Digriet Leġiżlattiv Nru 502 tat-30 ta' Diċembru 1992.

([69]) Ara l-kawża T-319/99, *FENIN vs. Il-Kummissjoni* (Ġabra 2003, paġ. II-357, punt 39, ikkonfermata mill-Kawża C-205/03 P, *FENIN vs. Il-Kummissjoni* (Ġabra 2006, paġ. I-6295; il-Kawżi konġunti C-264/01, C-306/01, C-354/01 u C-355/01, *AOK Bundesverband et al.* (Raccolta 2004, pag. I-2493, punti 45 sa 55); ara wkoll il-Kawża T-137/10, *CBI vs. Il-Kummissjoni*, li għadha mhux ippubblikata.

li jkopri biss parti mill-ispejjeż proprji tas-servizz, filwaqt li jitqies ukoll in-nuqqas ta' relazzjoni mal-ispejjeż proprji tas-servizz. F'dan ir-rigward, il-Kummissjoni tinnota li, skont il-każistika ([70]), korsijiet offruti minn stabbilimenti speċifiċi li jagħmlu parti mis-sistema edukattiva pubblika u li huma ffinanzjati bis-sħiħ jew prinċipalment minn fondi pubbliċi ma jikkostitwixxux attività ekonomika. In-natura mhux ekonomika tal-edukazzjoni pubblika, fil-prinċipju ma tmurx kontra l-fatt li ġieli l-istudenti jew il-ġenituri tagħhom ikollhom iħallsu miżati tal-iskola jew ta' reġistrazzjoni, li jikkontribwixxu lejn il-ħlas għall-ispejjeż operattivi tas-sistema skolastika, bil-kundizzjoni li dawn il-ħlasijiet ikopru biss parti mill-ispejjeż proprji tas-servizz u b'hekk ma jistgħux jitqiesu bħala ħlas għas-servizz ipprovdut. Kif irrikonoxxiet anki l-Kummissjoni fil-Komunikazzjoni tagħha dwar l-applikazzjoni tar-regoli dwar l-għajnuna mill-Istat tal-Unjoni Ewropea għall-kumpens mogħti għall-fornitura ta' servizzi ta' interess ekonomiku ġenerali ([71]), dawn il-prinċipji jinkludu t-taħriġ vokazzjonali, l-iskola primarja u l-kindergartens privati u pubbliċi, l-attivitajiet ta' tagħlim imwettqa fuq bażi anċillari fl-universitajiet, u l-għoti tal-edukazzjoni universitarja. Fid-dawl tal-kunsiderazzjonijiet preċedenti, il-Kummissjoni tqis li l-ħlasijiet tal-ammonti nominali msemmija fid-digriet ma jistgħux jitqiesu bħala ħlas għas-servizz ipprovdut. Għalhekk, f'dan il-każ, minħabba r-rekwiżiti ġenerali u soġġettivi msemmija fl-Artikoli 1 u 3 tar-Regolament u l-ħtiġijiet oġġettivi speċifikati fl-Artikolu 4, il-Kummissjoni tqis li s-servizz edukattiv ipprovdut mill-istituzzjonijiet inkwistjoni ma jistax jitqies bħala attività ekonomika.

(173) Fir-rigward ta' attivitajiet ta' akkomodazzjoni, kulturali, rikreattivi u sportivi, l-Artikolu 4 tar-Regolament jistipula li dawn għandhom jiġu offruti mingħajr ħlas jew kontra ħlas nominali tal-ammont tal-ispejjeż, u li fi kwalunkwe każ ma għandux ikun ta' aktar minn nofs l-ispejjeż medji għal attivitajiet simili li jitwettqu fl-istess żona ġeografika b'mod kompetittiv, filwaqt li jitqies ukoll in-nuqqas ta' relazzjoni mal-ispejjeż proprji tas-servizz. Dan ir-rekwiżit huwa identiku għat-tieni kundizzjoni għall-attivitajiet ta' għajnuna u tas-saħħa li ġew eżaminati fil-paragrafu (169), u għaldaqstant jgħoddu l-istess kunsiderazzjonijiet imsemmija hawn fuq. Is-servizzi pprovduti bla ħlas ġeneralment ma jikkostitwixxix attività ekonomika. L-istess japplika għas-servizzi pprovduti bi ħlas ta' ammont nominali. F'dan ir-rigward għandu jiġi osservat, minn naħa, li skont ir-Regolament, biex ħlas jitqies bħala ta' natura nominali, dan ma jridx ikun l-istess bħall-ispiża tas-servizz, u min-naħa l-oħra, li l-limitu ta' nofs il-prezz medju għal attivitajiet simili li jitwettqu fl-istess żona ġeografika b'mod kummerċjali jista' jintuża biss biex jiġi eskluż id-dritt ta' eżenzjoni (kif indikat bil-kliem "fi kwalunkwe każ") u, ma jfissirx, *b'mod kuntrarju*, li l-fornituri tas-servizzi li japplikaw prezz li jkun ta' inqas minn dak il-limitu jistgħu jibbenefikaw minn dan il-limitu.

(174) Barra minn hekk, għall-attivitajiet ta' akkomodazzjoni u sportivi, il-Kummissjoni tqis ukoll ir-rekwiżiti addizzjonali li jinħolqu mid-definizzjonijiet ta' dawn l-attivitajiet imsemmija fl-Artikolu 1(1) (j) u (m) tar-Regolament. B'mod partikolari, fir-rigward ta' attivitajiet ta' akkomodazzjoni, ir-regolament jillimita l-eżenzjoni għal attivitajiet imwettqa minn istituzzjonijiet mhux kummerċjali li jipprovdu aċċess għal ċerti kategoriji ta' riċevituri u diskontinwità fil-ftuħ. B'mod aktar speċifiku, fir-rigward tal-"akkomodazzjoni soċjali", ir-Regolament jistipula li l-attivitajiet għandhom ikunu mmirati lejn persuni bi bżonnijiet speċjali temporanji jew permanenti, jew lejn persuni żvantaġġati minħabba raġunijiet fiżiċi, psikoloġiċi, ekonomiċi, soċjali jew relatati mal-familja. L-istituzzjoni tista' titlob biss li jsir ħlas ta' ammont nominali u li fi kwalunkwe każ mhuwiex ta' aktar minn nofs il-prezz medju li jitħallas għal attivitajiet simili li jitwettqu minn istituzzjonijiet kummerċjali fl-istess żona ġeografika, filwaqt li jitqies ukoll in-nuqqas ta' relazzjoni mal-ispejjeż proprji tas-servizz. Ir-regolament jikkjarifika wkoll li, fi kwalunkwe każ, l-eżenzjoni ma tapplikax għal attivitajiet imwettqa f'lukandi jew fi strutturi li joperaw bħala lukandi, skont l-Artikolu 9 tad-Digriet Leġiżlattiv Nru 79 tat-23 ta' Mejju 2011 ([72]). L-eżenzjoni għalhekk ma tapplikax fir-rigward ta' attivitajiet li jitwettqu fil-lukandi, f'motels u f'*bed and breakfasts*. Minħabba li l-istituzzjonijiet mhux kummerċjali li joffru faċilitajiet ta' akkomodazzjoni għandhom jissodisfaw ir-rekwiżiti ġenerali soġġettivi u oġġettivi msemmija fl-Artikoli 1, 3 u 4 tar-Regolament, il-Kummissjoni tqis li, fid-dawl taċ-ċirkostanzi partikolari tal-każ, l-attivitajiet inkwistjoni li jkollhom il-karatteristiki msemmija hawn fuq mhumiex attivitajiet ekonomiċi skont il-liġijiet tal-UE.

([70]) Kawża 263/86, *Humbel and Edel* (Ġabra 1988, paġ. 5365, punti 17 u 18); Kawża C-109/92, *Wirth* (Ġabra 1993, pag. 5365, punti 15 u 16); Kawża C-76/92, *Wirth* (Ġabra 1993, pag. I-6849, punt 39). Ara wkoll is-sentenza tal-Qorti tal-ESA tal-21 ta' Frar 2008 fil-Kawża E-5/07, *Private Barnehagers Landsforbund vs. l-Awtorità ta' Sorveljanza tal-EFTA*, punti 80 sa 83.

([71]) ĠU C 8 tal-11.1.2012, paġ. 4.

([72]) Digriet Leġiżlattiv Nru 79 tat-23 ta' Mejju 2011, Kodiċi tal-Liġi tal-Istat dwar l-istruttura u s-suq tat-turiżmu skont l-Artikolu 14 tal-Liġi Nru 246 tat-28 ta' Novembru 2005, u l-implimentazzjoni tad-Direttiva 2008/122/KE dwar il-protezzjoni tal-konsumatur rigward ċerti aspetti ta' kuntratti ta' timeshare, kuntratti dwar prodotti ta' vaganza għal perijodu fit-tul, kuntratti ta' bejgħ mill-ġdid u kuntratti ta' skambju (ĠU nru 129 tas-6.6.2011 – Suppliment Ordinarju Nru 139). L-Artikolu 9 tad-Digriet Leġiżlattiv jiddefinixxi bħala lukandi u strutturi li joperaw bħala lukandi l-istrutturi li ġejjin: a) lukandi), b) motels, c) villaġġi-lukandi, d) residenzi li jintużaw bħala lukandi mit-turisti, e) lukandi ta' akkomodazzjoni integrata, f) djar antiki li jintużaw bħala lukandi, g) bed and breakfasts li joperaw bħala kumpaniji, h) ir-residenzi tas-saħħa - beauty farms, i) kull faċilità turistika oħra ta' akkomodazzjoni li jkollha elementi li jistgħu jiġu konnessi ma' waħda jew aktar mill-kategoriji msemmija hawn fuq.

(175) Għalhekk, minħabba ċ-ċirkustanzi speċifiċi tal-każ u l-fatt li dawn l-istituzzjonijiet mhux kummerċjali li jwettqu attivitajiet ta' akkomodazzjoni, kulturali, rikreattivi u sportivi għandhom jikkonformaw ukoll mar-rekwiżiti stabbiliti fl-Artikoli 1 u 3 tar-Regolament, il-Kummissjoni tikkonkludi li dawn l-attivitajiet, li huma mwettqa skont il-prinċipji stabbiliti mil-liġi, mhumiex meqjusa bħala attivitajiet ekonomiċi.

(176) Bħala konklużjoni, il-Kummissjoni tqis li, skont l-informazzjoni pprovduta mill-awtoritajiet Taljani, fid-dawl tal-karatteristiki speċifiċi u partikolari għall-każ inkwistjoni, l-attivitajiet li ġew eżaminati fil-paragrafi ta' qabel, li jitwettqu minn istituzzjonijiet mhux kummerċjali b'konformità sħiħa mal-kriterji ġenerali soġġettivi u oġġettivi msemmija fl-Artikoli 1, 3 u 4 tar-Regolament, mhumiex ta' natura ekonomika. Għalhekk, meta l-istituzzjonijiet mhux kummerċjali inkwistjoni jwettqu l-attivitajiet imsemmija hawn fuq b'konformità sħiħa mal-kundizzjonijiet stabbiliti mil-leġiżlazzjoni Taljana, dawn ma jkunux qed joperaw bħala impriżi skont il-liġijiet tal-UE. Peress li l-Artikolu 107(1) tat-Trattat japplika biss għall-impriżi, f'dan il-każ il-miżura ma taqax fil-kamp ta' applikazzjoni ta' dan l-Artikolu.

(177) Il-Kummissjoni tfakkar ukoll li, mill-1 ta' Jannar 2013, fil-każ ta' użu varjat ta' proprjetà immobbli, il-liġi Taljana se tippermetti li tiġi kkalkulata l-parti tal-proprjetà immobbli li tintuża għal skopijiet kummerċjali, u li t-TMU tiġi applikata biss għal attivitajiet ekonomiċi. F'dan ir-rigward, il-Kummissjoni tinnota li, f'każijiet li fihom istituzzjoni twettaq attivitajiet kemm ekonomiċi kif ukoll attivitajiet mhux ekonomiċi, l-eżenzjoni parzjali li minnha tibbenefika l-parti tal-proprjetà immobbli li tintuża għal attivitajiet mhux ekonomiċi mhijiex ta' vantaġġ għal dik l-istituzzjoni meta twettaq attività ekonomika bħala impriża. Għaldaqstant, f'sitwazzjoni bħal din, il-miżura ma tikkostitwixxix għajnuna mill-Istat skont l-Artikolu 107(1) tat-Trattat.

6.5. **Irkupru**

(178) Skont id-dispożizzjonijiet tat-Trattat u l-każistika tal-Qorti tal-Ġustizzja tal-Unjoni Ewropea, jekk tikkonferma li l-għajnuna mhijiex kompatibbli mas-suq intern, il-Kummissjoni għandha l-awtorità li tiddeċiedi jekk l-Istat interessat għandux jabolixxi jew ibiddel l-għajnuna [73]. Skont l-istess każistika stabbilita tal-Qorti, l-obbligu ta' Stat li jħassar għajnuna li l-Kummissjoni tqis bħala inkompatibbli mas-suq intern huwa mmirat lejn ir-restawr tas-sitwazzjoni li kienet teżisti qabel [74]. F'dan ir-rigward, il-Qorti tal-Ġustizzja iddeċidiet li dan l-għan jitqies bħala milħuq meta l-benefiċjarju jkun ħallas lura l-ammonti mogħtija bħala għajnuna illegali, biex b'hekk jintilef il-vantaġġ li bbenefika minnu fuq il-kompetituri tiegħu fis-suq, u meta tkun ġiet restawrata s-sitwazzjoni li kienet teżisti qabel l-għoti tal-għajnuna [75].

(179) Fuq il-bażi ta' din il-każistika, l-Artikolu 14(1) tar-Regolament (KE) nru 659/99 [76] jistabbilixxi li "*Fejn jittieħdu deċiżjonijiet negattivi f'każijiet ta' għajnuna illegali, il-Kummissjoni għandha tiddeċiedi li l-Istat Membru kkonċernat għandu jieħu l-miżuri kollha meħtieġa sabiex jirkupra l-għajnuna mill-benefiċjarju (minn hawn 'l quddiem imsejħa 'deċiżjoni ta' rkupru'). Il-Kummissjoni m'għandhiex teħtieġ ir-rkupru tal-għajnuna jekk dan ikun kuntrarju għal prinċipju ġenerali tal-liġi tal-Komunità.*".

(180) Għalhekk, peress li l-miżura tal-eżenzjoni mill-ICI għandha titqies bħala għajnuna illegali u mhux kompatibbli, fil-prinċipju, l-ammont tal-għajnuna għandu jingħata lura biex is-sitwazzjoni tas-suq tiġi rrestawrata għal dik li kienet qabel l-għoti tal-għajnuna.

(181) Madankollu, ir-Regolament (KE) nru 659/99 jimponi limiti għad-dispożizzjonijiet dwar l-irkupru. B'mod partikolari, skont l-Artikolu 14(1), "*il-Kummissjoni m'għandhiex teħtieġ ir-rkupru tal-għajnuna jekk dan ikun kuntrarju għal prinċipju ġenerali tal-liġi tal-Komunità*", bħall-protezzjoni tal-aspettattivi leġittimi. Il-Qorti tal-Ġustizzja ppermettiet ukoll eċċezzjoni għal dan l-obbligu li Stat Membru jimplimenta deċiżjoni ta' rkupru indirizzata lilu, jiġifieri l-eżistenza ta' ċirkostanzi eċċezzjonali li jwasslu biex ikun assolutament impossibbli li l-Istat Membru jimplimenta d-deċiżjoni b'mod xieraq [77].

(182) Minħabba li dawn l-eċċezzjonijiet ġew invokati mill-awtoritajiet Taljani fil-kuntest tal-investigazzjoni formali, il-Kummissjoni għandha teżamina jekk humiex applikabbli għal dan il-każ, sabiex tiddetermina jekk huwiex meħtieġ li jsir l-irkupru.

6.5.1. *Aspettattivi leġittimi*

(183) Skont il-każistika tal-Qorti tal-Ġustizzja u l-prattika deċiżjonali tal-Kummissjoni, ordni ta' rkupru tal-għajnuna tinvolvi ksur tal-prinċipju ġenerali tal-liġi tal-Unjoni jekk, bħala riżultat ta' azzjoni tal-Kummissjoni, jinħolqu aspettattivi leġittimi fil-benefiċjarju li l-għajnuna ngħatat skont il-liġi tal-Unjoni.

(73) Kawża C-70/72, *Il-Kummissjoni vs. Il-Ġermanja* (Ġabra 1973, paġ. 813, punt 13).
(74) Kawżi konġunti C-278/92, C-279/92 u C-280/92, *Spanja vs. Il-Kummissjoni* (Ġabra 1994, paġ. I-4103, punt 75).
(75) Kawża C-75/97, *Il-Belġju vs. Il-Kummissjoni* (Ġabra 1999, paġ. I-030671, punti 64 sa 65).
(76) ĠU C 83 tas-27.03.2011, paġ. 17.
(77) Komunikazzjoni mill-Kummissjoni - Lejn implimentazzjoni effettiva tad-Deċiżjonijiet tal-Kummissjoni li jordnaw lill-Istati Membri biex tiġi rkuprata Għajnuna mill-Istat inkompatibbli li ngħatat kontra l-liġi, ĠU C 272 tal-15.11.2007, pag. 4, punt 18.

(184) Il-Qorti tal-Ġustizzja sostniet ħafna drabi li d-dritt li wieħed jibbaża ruħu fuq il-prinċipju ta' protezzjoni tal-aspettattivi leġittimi japplika għal kull entità li fil-konfront tagħha istituzzjoni tal-Unjoni tkun wasslet biex toħloq aspettattivi leġittimi. Madankollu, persuna ma tistax tinvoka l-protezzjoni tal-aspettattivi leġittimi jekk l-awtoritajiet amministrattivi ma jkunux ipprovdewha b'garanziji speċifiċi ([78]).

(185) F'dan il-każ, l-awtoritajiet Taljani u t-78 parti interessata bażikament invokaw il-protezzjoni tal-aspettattivi leġittimi fuq il-bażi ta' risposta bil-miktub għal mistoqsija tal-Parlament tal-2009 ([79]). Bi tweġiba għal din il-mistoqsija, il-Kummissjoni ppreċiżat li hija *"wettqet valutazzjoni preliminari u sabet li ma kienx jeħtieġ li jsiru investigazzjonijiet ulterjuri, peress li mhuwiex probabbli li s-sistema tal-ICI tqiegħed lill-istituzzjonijiet ekkleżjastiċi f'pożizzjoni ta' vantaġġ f'termini ta' kompetizzjoni."*

(186) Il-Kummissjoni hija tal-fehma li din it-tweġiba ma tat lok għal ebda aspettattiva leġittima, għar-raġunijiet li ġejjin.

(187) L-ewwel nett, id-dikjarazzjoni tal-Kummissjoni kienet ibbażata sempliċiment fuq *"valutazzjoni preliminari"*; il-Kummissjoni ma qalitx li kienet ħadet deċiżjoni, iżda stabbiliet biss li ma kienx hemm raġunijiet biex isiru investigazzjonijiet ulterjuri. It-tieni nett, il-Kummissjoni esprimiet ruħha b'mod li kien jesprimi dubju, u ddikjarat li ma kienx probabbli li l-eżenzjoni mill-ICI tagħti vantaġġ lill-istituzzjonijiet ekkleżjastiċi. It-tielet nett, il-mistoqsija u t-tweġiba jirreferu biss għall-istituzzjonijiet ekkleżjastiċi, li huma sottokategorija tal-istituzzjonijiet mhux kummerċjali affettwati mill-eżenzjoni mill-ICI.

(188) Fid-dawl ta' dan, il-Kummissjoni hija tal-fehma li ma tatx garanziji speċifiċi, solidi u konsistenti li setgħu wasslu biex jinħolqu fil-benefiċjarji tal-miżura inkwistjoni aspettattivi raġjonevoli dwar il-fatt li s-sistema setgħet kienet leġittima, fis-sens li ma taqax fil-kamp ta' applikazzjoni tar-regoli dwar l-għajnuna mill-Istat u li għaldaqstant il-benefiċċji possibbli ta' din il-miżura ma setgħux ikunu soġġetti għal proċedimenti ta' rkupru. Bħala konklużjoni, il-Kummissjoni hija tal-fehma li ma għamlet ebda dikjarazzjoni preċiża u solida li setgħet tiżgura li l-eżenzjoni mill-ICI inkwistjoni ma kellhiex titqies bħala għajnuna mill-Istat.

(189) L-Italja tenniet ukoll li t-tweġibiet tal-Kummissjoni lill-ilmentaturi rigward l-eżenzjoni mill-ICI, li l-awtoritajiet Taljani ġew innotifikati dwarhom b'mod informali, ħolqu aspettattiva leġittima fl-istituzzjonijiet mhux kummerċjali fir-rigward tal-kompatibbiltà ta' din l-eżenzjoni mal-liġijiet tal-UE. Il-Kummissjoni ma taqbilx mal-osservazzjonijiet tal-Italja. Fil-fatt, l-ittri li jinkludu valutazzjoni preliminari li l-Kummissjoni bagħtet lill-ilmentaturi, li l-Istat Membru jiġi notifikat dwarhom biss b'mod informali, ma jirrappreżentawx il-pożizzjoni finali tal-Kummissjoni. Filwaqt li d-deċiżjonijiet tal-Kummissjoni jiġu magħmula pubbliċi u jiġu ppubblikati f'Il-Ġurnal Uffiċjali, dan ma jsirx fil-każ ta' proċedura amministrattiva sempliċi li fir-rigward tagħha l-Kummissjoni, fuq il-bażi tad-dejta disponibbli, ma jkollhiex dubji serji dwar il-kompatibbiltà tal-miżuri li qed jiġu kkunsidrati. Barra minn hekk, tnejn mill-ilmentaturi ppreżentaw rikors quddiem il-Qorti rigward l-ittra li ntbagħtitilhom fil-15 ta' Frar 2010, u għalhekk din l-ittra ma saritx finali. Ir-rikorsi ġew irtirati biss wara d-deċiżjoni ta' ftuħ.

(190) Għaldaqstant, f'dan il-każ il-Kummissjoni tikkonkludi li l-Italja u t-78 parti interessata ma ngħataw ebda garanzija minn istituzzjoni tal-Unjoni li setgħet tiġġustifika l-aspettattivi leġittimi, u li b'hekk, tista' tipprevjeni lill-Kummissjoni milli twettaq irkupru.

6.5.2. *Ċirkostanzi eċċezzjonali: impossibbiltà assoluta li jitwettaq l-irkupru.*

(191) Skont l-Artikolu 288 tat-Trattat, l-Istat Membru li fir-rigward tiegħu issir deċiżjoni ta' rkupru huwa obbligat li jwettaqha. Kif indikat hawn fuq, hemm eċċezzjoni għal dan l-obbligu, li hija rrappreżentata mill-każ li fih l-Istat Membru juri li jeżistu ċirkostanzi eċċezzjonali li jwasslu biex ikun impossibbli li d-deċiżjoni tiġi implimentata b'mod korrett.

(192) Normalment, l-Istati Membri jinvokaw din il-possibbiltà fil-kuntest tad-diskussjonijiet mal-Kummissjoni wara l-adozzjoni tad-deċiżjoni ([80]). F'dan il-każ, madankollu, qabel ġiet adottata d-deċiżjoni, l-Italja sostniet li l-irkupru ma kellux isir, għaliex kien se jkun assolutament impossibbli li dan jiġi implimentat. Peress li l-Italja qajmet din il-kwistjoni matul investigazzjoni formali u peress li, skont prinċipju ġenerali tal-liġi, ħadd ma jista' jiġi sfurzat biex jagħmel l-impossibbli, il-Kummissjoni tqis li l-kwistjoni tiġi ttrattata f'din id-deċiżjoni.

([78]) Każi C-182/03 u C-217/03, *Il-Belġju u Forum 187 ASBL vs. Il-Kummissjoni* (Ġabra 2006, paġ. I-5479, punt 147).

([79]) Mistoqsija bil-miktub E-177/2009 (ĠU C 189 tat-13.7.2010).

([80]) Kawża C 214/07, *Il-Kummissjoni vs. Spanja* (Ġabra 2008, paġ. I-08357, punti 13 u 22).

(193) Qabel kollox, għandu jiġi mfakkar li l-Qorti tal-Ġustizzja tat, fuq bażi konsistenti, interpretazzjoni restrittiva ħafna tal-kunċett ta' "impossibbiltà assoluta". Il-kundizzjoni ta' impossibbiltà assoluta li jsir rkupru ma titqiesx bħala li tkun ġiet issodisfata meta l-Istat Membru sempliċiment ikun għarraf lill-Kummissjoni dwar id-diffikultajiet legali, politiċi jew prattiċi li tinvolvi l-implimentazzjoni tad-deċiżjoni ([81]). L-uniku każ li fih tista' tiġi aċċettata l-impossibbiltà assoluta huwa dak fejn ikun impossibbli li l-irkupru jsir sa mill-bidu, u b'mod oġġettiv u assolut ([82]).

(194) F'dan il-każ, l-awtoritajiet Taljani sostnew li jkun assolutament impossibbli li jiġi definit liema proprjetajiet immobbli ta' istituzzjonijiet mhux kummerċjali kienu maħsuba għat-twettiq ta' attivitajiet mhux ta' natura kummerċjali biss, u li tinġabar l-informazzjoni kollha meħtieġa biex jiġi kkalkulat l-ammont tat-taxxa li suppost kellu jitħallas.

(195) Fil-fatt, l-awtoritajiet Taljani spjegaw li minħabba l-istruttura tar-Reġistru tal-Artijiet, huwa impossibbli li d-dejta tad-databases dwar proprjetajiet immobbli ta' istituzzjonijiet mhux kummerċjali li jintużaw għal attivitajiet li mhumiex biss ta' natura mhux kummerċjali tat-tip indikat fid-dispożizzjonijiet dwar l-eżenzjoni mill-ICI fir-Reġistru tal-Artijiet tiġi estrapolata b'effett retroattiv. L-informazzjoni li tinsab fir-Reġistru tal-Artijiet ma tidentifikax l-attivitajiet imwettqa fil-proprjetajiet immobbli. Fi kliem ieħor, fuq il-bażi tad-dejta li tinsab fir-Reġistru tal-Artijiet, mhuwiex possibbli li jiġi ddeterminat jekk istituzzjoni tkunx wettqet attivitajiet kummerċjali jew mhux kummerċjali fi proprjetà immobbli partikolari. Fil-fatt, kull proprjetà immobbli (inkluż il-partijiet ta' proprjetajiet immobbli li jaqgħu taħt klassifikazzjoni separata) tiġi rreġistrata fir-Reġistru tal-Artijiet biss fuq il-bażi tal-karatteristiki oġġettivi tagħha, li jirriflettu l-karatteristiki fiżiċi u strutturali li jindikaw l-użu maħsub tagħha.

(196) B'referenza għad-databases tat-taxxa u, b'mod partikolari, għall-arkivji tad-dikjarazzjonijiet tat-taxxa ppreżentati minn istituzzjonijiet mhux kummerċjali, l-Italja ddikjarat b'mod ċar li dawn jippermettu biss li jiġu identifikati l-proprjetajiet immobbli li jintużaw b'mod mhux kummerċjali. F'dan il-każ, il-bini li jiġġenera dħul għandu jiġi indikat fil-Mudell Uniku tad-dikjarazzjoni tat-taxxa fil-Parti RB dwar id-dħul tal-bini, filwaqt li ma hemmx għalfejn timtela' l-Parti RS dwar l-ispejjeż varji u d-dħul varju. Min-naħa l-oħra, fil-każ fejn istituzzjoni mhux kummerċjali jkollha proprjetajiet immobbli li fihom jitwettqu wkoll attivitajiet kummerċjali, għandhom jimtlew kemm il-Parti RB kif ukoll il-Parti RS. Madankollu, jekk fil-Parti RB jiġi ddikjarat aktar minn bini wieħed, ma jkunx possibbli li jiġi identifikat il-bini li fih tkun twettqet l-attività li tkun iġġenerat id-dħul indikat fid-dikjarazzjoni. Fi kwalunkwe każ, għandu jiġi osservat li l-Parti RS tal-Mudell Uniku tinkludi dejta aggregata dwar l-ispejjeż u d-dħul fir-rigward ta' oġġetti u servizzi wżati fuq bażi kummerċjali u mhux kummerċjali (prodotti u servizzi wżati b'mod varjat għat-twettiq ta' attivitajiet kummerċjali u ta' attivitajiet oħra). B'hekk, anki meta fil-Parti RB jiġi indikat biss bini wieħed, minħabba l-karatteristiki strutturali tas-sistema tar-Reġistru tal-Artijiet (li ma tippermettix tqassim proporzjonali bejn użu kummerċjali u mhux kummerċjali tal-bini), mhuwiex possibbli li jiġi identifikat f'liema parti tal-proprjetà immobbli jkunu twettqu l-attivitajiet ekonomiċi li jkunu ġġeneraw id-dħul irrappurtat fid-dikjarazzjoni.

(197) Għaldaqstant, il-Kummissjoni tqis li l-awtoritajiet Taljani wrew li l-benefiċjarji tal-għajnuna inkwistjoni ma jistgħux jiġu identifikati, u li l-għajnuna ma tistax tiġi kkalkulata b'mod affidabbli minħabba n-nuqqas ta' dejta disponibbli. Fil-fatt, id-databases tat-taxxa u tar-Reġistru tal-Artijiet ma jippermettux li jiġu identifikati l-proprjetajiet immobbli li huma proprjetà ta' istituzzjonijiet mhux kummerċjali, li jkunu ntużaw għal skopijiet mhux kummerċjali tat-tip speċifikat fir-regolamenti dwar l-eżenzjoni mill-ICI, u b'hekk lanqas ma jippermettu li tinkiseb l-informazzjoni meħtieġa biex jiġi kkalkulat l-ammont tat-taxxa li għandu jiġi rkuprat. Għalhekk, l-implimentazzjoni ta' kwalunkwe ordni ta' rkupru tkun impossibbli f'termini oġġettivi u assoluti.

(198) Fl-aħħar nett, il-Kummissjoni tikkunsidra li, fid-dawl tal-każ inkwistjoni, ikun assolutament impossibbli li l-Italja tirkupra għajnuna illegali mogħtija fil-qafas tad-dispożizzjonijiet dwar l-eżenzjoni mill-ICI. Għaldaqstant, l-irkupru ta' għajnuna illegali u inkompatibbli relatata mal-eżenzjoni mit-taxxa muniċipali fuq il-proprjetà immobbli mhuwiex se jsir.

7. KONKLUŻJONI

(199) Il-Kummissjoni tikkonkludi li l-Italja implimentat l-eżenzjoni mit-taxxa muniċipali fuq il-proprjetà immobbli msemmija fl-Artikolu 7(1)(i) tad-Digriet Leġiżlattiv Nru 504/92 b'mod illegali, bi ksur tal-Artikolu 108(3) tat-Trattat.

(200) Minħabba li ma tista' tiġi identifikata ebda raġuni ta' kompatibilità għas-sistema inkwistjoni, din tirriżulta bħala inkompatibbli mas-suq intern. Madankollu, fid-dawl taċ-ċirkostanzi eċċezzjonali invokati mill-Italja, m'għandux jiġi ordnat li jsir l-irkupru tal-għajnuna, peress li l-Italja wriet l-impossibbiltà assoluta li dan jiġi implementat.

([81]) Kawża C-404/00, *Il-Kummissjoni vs. Spanja* (Ġabra 2003, paġ. I-6695, punt 47).

([82]) Kawża C-75/97, *Il-Belġju vs. Il-Kummissjoni ("Maribel I")* (Ġabra 1999, paġ. I-3671, punt 86), Kawża C-214/07, *Il-Kummissjoni vs. Franza* (Ġabra 2008, paġ. I - 08357, punti 13, 22 u 48).

(201) Il-Kummissjoni hija tal-fehma li l-Artikolu 149(4) tat-TUTD ma jikkostitwixxix għajnuna mill-Istat skont it-tifsira tal-Artikolu 107(1) tat-Trattat.

(202) Fl-aħħar nett, fid-dawl tal-karatteristiki speċifiċi tal-eżenzjoni mit-TMU għal istituzzjonijiet mhux kummerċjali, li jwettqu biss attivitajiet speċifiċi mhux kummerċjali b'osservanza tal-kundizzjonijiet imposti mil-liġi nazzjonali, il-Kummissjoni tikkonkludi li dawn l-attivitajiet ma jistgħux jitqiesu bħala attivitajiet ekonomiċi skont ir-regoli dwar l-għajnuna mill-Istat, u li għalhekk, il-miżura ma taqax fil-kamp ta' applikazzjoni tal-Artikolu 107(1) tat-Trattat,

ADOTTAT DIN ID-DEĊIŻJONI:

Artikolu 1

L-għajnuna mill-Istat mogħtija fil-forma ta' eżenzjoni mill-ICI, mogħtija lil istituzzjonijiet mhux kummerċjali li fil-binjiet wettqu biss l-attivitajiet imniżżla fl-Artikolu 7(1)(i) tad-Digriet Leġiżlattiv Nru 504/92, li ġiet introdotta mill-Italja b'mod illegali bi ksur tal-Artikolu 108(3) tat-Trattat, mhijiex kompatibbli mas-suq intern.

Artikolu 2

L-Artikolu 149(4) tat-TUTD ma jikkostitwixxix għajnuna mill-Istat skont it-tifsira tal-Artikolu 107(1) tat-Trattat.

Artikolu 3

L-eżenzjoni mit-TMU, mogħtija lil istituzzjonijiet mhux kummerċjali li fil-binjiet iwettqu biss l-attivitajiet imniżżla fl-Artikolu 7(1)(i) tad-Digriet Leġiżlattiv Nru 504/92, ma tikkostitwixxix għajnuna mill-Istat skont it-tifsira tal-Artikolu 107(1) tat-Trattat

Artikolu 4

Din id-Deċiżjoni hija indirizzata lir-Repubblika tal-Italja.

Magħmula fi Brussell, id-19 ta' Diċembru 2012.

Għall-Kummissjoni
Joaquín ALMUNIA
Viċi President

ANNESS 1

LISTA TAL-PARTIJIET INTERESSATI LI PPREŻENTAW L-OSSERVAZZJONIJIET TAGĦHOM DWAR ID-DEĊIŻJONI TA' FTUĦ

Isem/indirizz

1. Santa Maria Annunciata in Chiesa Rossa, 24, Via Neera, Milan, l-Italja
2. Fondazzjoni Pro-Familia, 2, Piazza Fontana, Milan, l-Italja
3. Pietro Farracci, San Cesareo, l-Italja
4. Scuola Elementare Maria Montessori s.r.l., Ruma, l-Italja
5. Parroċċa , 14, Via Negarville, Turin, l-Italja
6. Parroċċa S. Nicolò di Bari, 3, Piazza Principe Napoli, Tortorici (Messina), l-Italja
7. Parroċċa S. Nicolò di Bari, 30, Via Libertà, Caronia (Messina), l-Italja
8. Parroċċa S. Nicolò di Bari, Piazza Matrice, S. Stefano di Camastra (Messina), l-Italja
9. Parroċċa ta' S. Orsola, Contrada S. Orsola, S. Angelo di Brolo (Messina), l-Italja
10. Parroċċa Sacro Cuore di Gesù, Frazione Galbato, Gioiosa Marea (Messina), l-Italja
11. Parroċċa Sacro Cuore di Gesù, 51, Corso Matteotti, Patti (Messina), l-Italja
12. Parroċċa Sacro Cuore di Gesù, 411, Via Medici, S. Agata Militello (Messina), l-Italja
13. Istitut Sacro Cuore di Gesù, 411, Via Medici, S. Agata Militello (Messina), l-Italja
14. Parroċċa Santi Nicolò e Giacomo, Discesa Sepolcri, Capizzi (Messina), l-Italja
15. Istituto Diocesano Sostentamento Clero, 7, Via Cattedrale, Patti (Messina), l-Italja
16. Parroċċa Madonna del Buon Consiglio e S. Barbara, Con. Cresta, Naso (Messina), l-Italja
17. Parroċċa Maria SS. Annunziata, Frazione Marina, Marina di Caronia (Messina), l-Italja
18. Parroċċa Maria SS. Assunta, Via Battisti, Militello Rosmarino (Messina), l-Italja
19. Parroċċa Maria SS. Assunta, 131, Via Monte di Pietà, Cesaro (Messina), l-Italja
20. Parroċċa Maria SS. Assunta, Piazza S. Pantaleone, Alcara Li Fusi (Messina), l-Italja
21. Parroċċa Maria SS. Assunta, 6, Via Oberdan 6, Castell'Umberto (Messina), l-Italja
22. Parroċċa Maria SS. Assunta, Piazza Duomo, Tortorici (Messina), l-Italja
23. Parroċċa Maria SS. Assunta, 33, Via Roma, Mirto (Messina), l-Italja
24. Parroċċa Maria SS. Del Rosario, Contrada Scala, Patti (Messina), l-Italja
25. Parroċċa Maria SS. Della Scala, Contrada Sceti, Tortorici (Messina), l-Italja

26. Parroċċa Maria SS. Della Visitazione, Contrada Casale, Gioiosa Marea (Messina), l-Italja
27. Parroċċa Maria SS. Delle Grazie, 3, Via Campanile, Montagnareale (Messina), l-Italja
28. Parroċċa Maria SS. Delle Grazie, 2, Via Cappellini, Castel di Lucio (Messina), l-Italja
29. Parroċċa Maria SS. Annunziata, 1, Piazza Regina Adelasia, Frazzanò (Messina), l-Italja
30. Parroċċa Maria SS. Annunziata, Contrada Sfaranda, Castell'Umberto (Messina), l-Italja
31. Parroċċa Maria SS. Di Lourdes, Frazione Gliaca, Piraino (Messina), l-Italja
32. Parroċċa S. Giuseppe, Contrada Malvicino, Capo d'Orlando (Messina), l-Italja
33. Parroċċa s. Maria del Carmelo, 20, Piazza Duomo, S. Agata Militello (Messina), l-Italja
34. Parroċċa S. Maria di Gesù, 43, Via Giovanni XXIII, Raccuja (Messina), l-Italja
35. Parroċċa S. Maria Maddalena, Contrada Maddalena, Gioiosa Marea (Messina), l-Italja
36. Parroċċa S. Maria, Via S. Maria, San Angelo di Brolo (Messina), l-Italja
37. Parroċċa S. Michele Arcangelo, 5, Via San Michele, Patti (Messina), l-Italja
38. Parroċċa S. Michele Arcangelo, Via Roma, Sinagra (Messina), l-Italja
39. Parroċċa S. Antonio, Via Forno Basso, Capo d'Orlando (Messina), l-Italja
40. Parroċċa S. Caterina, Frazione Marina, Marina di Patti (Messina), l-Italja
41. Parroċċa Cattedrale S. Bartolomeo, Via Cattedrale, Patti (Messina), l-Italja
42. Parroċċa Maria SS. Addolorata, Contrada Torre, Tortorici (Messina), l-Italja
43. Parroċċa S. Nicolò di Bari, Via Risorgimento, San Marco d'Alunzio (Messina), l-Italja
44. Parroċċa Immacolata Concezione, Frazione Landro, Gioiosa Marea (Messina), l-Italja
45. Parroċċa Maria SS Assunta, 11, Piazza Mazzini, Tusa (Messina), l-Italja
46. Parroċċa Maria SS Assunta, Frazione Torremuzza, Motta d'Affermo (Messina), l-Italja
47. Parroċċa Maria SS Assunta, Salita Madre Chiesa, Ficarra (Messina), l-Italja
48. Parroċċa Maria SS. Della Catena, 10, Via Madonna d. Catena, Castel di Tusa (Messina), l-Italja
49. Parroċċa Maria SS. Delle Grazie, 2, Via N. Donna, Pettineo (Messina), l-Italja
50. Parroċċa Ognissanti, Frazione Mongiove, Mongiove di Patti (Messina), l-Italja
51. Parroċċa S. Anna, 155, Via Umberto, Floresta (Messina), l-Italja
52. Parroċċa S. Caterina, Vico S. Caterina 2, Mistretta (Messina), l-Italja
53. Parroċċa S. Giorgio Martire, Frazione S. Giorgio, San Giorgio di Gioiosa M. (Messina), l-Italja
54. Parroċċa S. Giovanni Battista, Frazione Martini, Sinagra (Messina), l-Italja
55. Parroċċa S. Lucia, Via G. Rossini, S. Agata Militello (Messina), l-Italja

56. Parroċċa S. Maria delle Grazie, Via Normanni, S. Fratello (Messina), l-Italja
57. Parroċċa S. Maria, 8, Piazzetta Matrice, Piraino (Messina), l-Italja
58. Parroċċa S. Michele Arcangelo, Piazza Chiesa Madre, Librizzi (Messina), l-Italja
59. Parroċċa S. Michele Arcangelo, Via Umberto I, Longi (Messina), l-Italja
60. Parroċċa S. Nicolò di Bari, Piazza S. Nicola, Patti (Messina), l-Italja
61. Parroċċa S. Nicolò di Bari, 10, Via Ruggero Settimo, Gioiosa Marea (Messina), l-Italja
62. Parroċċa S. Nicolò di Bari, Via S. Nicolò, S. Fratello (Messina), l-Italja
63. Parroċċa Santa Maria e San Pancrazio, Via Gorgone, S. Piero Patti (Messina), l-Italja
64. Parroċċa Maria SS Assunta, Piazza Convento, S. Fratello (Messina), l-Italja
65. Parroċċa Maria SS. Del Rosario, 7, Via Provinciale, Caprileone (Messina), l-Italja
66. Parroċċa Maria SS Assunta, 10, Via Monachelle, Caprileone (Messina), l-Italja
67. Parroċċa Maria SS del Tindari, Via Nazionale, Caprileone (Messina), l-Italja
68. Parroċċa S. Febronia, Contrada Case Nuove, Patti (Messina), l-Italja
69. Parroċċa Maria SS. della Stella, Contrada S. Maria Lo Piano, S. Angelo di Brolo (Messina), l-Italja
70. Parroċċa S. Erasmo, Piazza del Popolo, Reitano (Messina), l-Italja
71. Parroċċa Maria SS. della Catena, Via Roma, Naso (Messina), l-Italja
72. Parroċċa S. Benedetto il Moro, Piazza Libertà, Acquedolci (Messina), l-Italja
73. Parroċċa S. Giuseppe, Frazione Tindari, Tindari (Messina), l-Italja
74. Parroċċa Santi Filippo e Giacomo, 2, Via D. Oliveri, Naso (Messina), l-Italja
75. Parroċċa SS. Salvatore, 7, Via Cavour, Naso (Messina), l-Italja
76. Santuario Maria SS del Tindari, Via Mons. Pullano, Tindari (Messina), l-Italja
77. Parroċċa S. Maria Assunta, Via Roma, Galati Mamertino (Messina), l-Italja
78. Fondazione Opera Immacolata Concezione O.N.L.U.S., Padova, l-Italja
79. Parroċċa San Giuseppe, 11, Piazza Dante, Oliveri (Messina), l-Italja
80. Parroċċa S. Leonardo, Frazione San Leonardo, Gioiosa Marea (Messina), l-Italja

ATTI ADOTTATI MINN KORPI STABBILITI PERMEZZ TA' FTEHIMIET INTERNAZZJONALI

It-testi oriġinali NU/KEE biss għandhom effett legali skont id-dritt internazzjonali pubbliku. L-istatus u d-data tad-dħul fis-seħħ ta' dan ir-Regolament għandhom jiġu vverifikati fl-aħħar verżjoni tad-dokument tal-istatus NU/KEE TRANS/WP.29/343, disponibbli fuq: http://www.unece.org/trans/main/wp29/wp29wgs/wp29gen/wp29fdocstts.html.

Ir-Regolament Nru 53 tal-Kummissjoni Ekonomika għall-Ewropa tan-Nazzjonijiet Uniti (NU/KEE) – Dispożizzjonijiet uniformi dwar l-approvazzjoni ta' vetturi tal-kategorija L_3 fir-rigward tal-installazzjoni ta' apparati għat-tidwil u għas-sinjalar bid-dawl

Li jinkorpora t-test validu kollu sa:

Is-Suppliment 13 għas-serje 01 ta' emendi - Id-data tad-dħul fis-seħħ: it-28 ta' Ottubru 2011

Is-Suppliment 14 għas-serje 01 ta' emendi - Id-data tad-dħul fis-seħħ: il-15 ta' Lulju 2013

WERREJ

REGOLAMENT

1. Ambitu

2. Definizzjonijiet

3. Applikazzjoni għall-approvazzjoni

4. Approvazzjoni

5. Speċifikazzjonijiet ġenerali

6. Speċifikazzjonijiet individwali

7. Modifiki għat-tip ta' vettura jew għall-installazzjoni ta' apparati għat-tidwil u għas-sinjalar bid-dawl

8. Konformità tal-produzzjoni

9. Penali għal nuqqas ta' konformità tal-produzzjoni

10. Produzzjoni mwaqqfa għalkollox

11. Dispożizzjonijiet tranżitorji

12. Ismijiet u indirizzi tas-Servizzi Tekniċi responsabbli mit-twettiq tat-testijiet ta' approvazzjoni, u tad-Dipartimenti Amministrattivi

ANNESSI

Anness 1 — Komunikazzjoni li tikkonċerna l-approvazzjoni jew l-estensjoni jew ir-rifjut jew l-irtirar ta' approvazzjoni jew produzzjoni mwaqqfa għalkollox ta' tip ta' vettura tal-kategorija L_3 fir-rigward tal-installazzjoni ta' apparati għat-tidwil u għas-sinjalar bid-dawl, skont ir-Regolament Nru 53

Anness 2 — Arranġament tal-marki tal-approvazzjoni

Anness 3 — Superfiċji, assi u ċentru ta' referenza, u angoli ta' viżibilità ġeometrika tal-fanali

Anness 4 — Viżibilità 'l quddiem tad-dwal ħomor u viżibilità lura tad-dwal bojod

Anness 5 — Kontroll tal-konformità tal-produzzjoni

Anness 6 — Spjegazzjoni dwar "l-inklinazzjoni orizzontali", "l-angolu ta' timjil" u l-angolu "δ"

1. AMBITU

Dan ir-Regolament japplika għall-vetturi tal-kategorija L_3 [1] fir-rigward tal-installazzjoni ta' apparati għat-tidwil u għas-sinjalar bid-dawl.

2. DEFINIZZJONIJIET

Għall-fini ta' dan ir-Regolament:

2.1. "Approvazzjoni ta' vettura" tfisser l-approvazzjoni ta' tip ta' vettura fir-rigward tan-numru u tal-mod tal-installazzjoni ta' apparati għat-tidwil u għas-sinjalar bid-dawl;

2.2. "Tip ta' vettura" tfisser kategorija ta' vetturi li ma jvarjawx minn xulxin f'aspetti essenzjali bħal:

2.2.1. id-dimensjonijiet u s-sura esterna tal-vettura;

2.2.2. in-numru u l-pożizzjoni tal-apparati;

2.2.3. dawn li ġejjin lanqas ma għandhom jitqiesu bħala "vetturi ta' tip differenti":

2.2.3.1. vetturi li huma differenti skont it-tifsira tal-paragrafi 2.2.1 u 2.2.2 t'aktar 'il fuq imma mhux b'tali mod li jinvolvu bidla fit-tip, fin-numru, fil-pożizzjoni u fil-viżibilità ġeometrika tal-fanali preskritti għat-tip ta' vettura kkonċernat; u

2.2.3.2. vetturi li fuqhom fanali approvati skont wieħed mir-Regolamenti annessi mal-Ftehim tal-1958, jew fanali permessi fil-pajjiż li fih ikunu rreġistrati l-vetturi, jitwaħħlu jew ikunu nieqsa jekk it-twaħħil tagħhom ikun fakultattiv;

2.3. "Pjan trasversali" tfisser pjan vertikali perpendikulari għall-pjan medjan lonġitudinali tal-vettura;

2.4. "Vettura mhux mgħobbija" tfisser vettura mingħajr sewwieq jew passiġġier u mhux mgħobbija, imma bit-tank tal-fjuwil tagħha mimli u bl-għodod kollha li normalment jinġarru;

2.5. "Fanal" tfisser apparat maħsub biex idawwal it-triq jew biex jitfa' sinjal bid-dawl lil utenti oħra tat-triq. Il-fanal tal-pjanċa tar-reġistrazzjoni ta' wara u r-retroriflettur bl-istess mod għandhom jitqiesu bħala fanali;

2.5.1. "Fanali ekwivalenti" tfisser fanali li jkollhom l-istess funzjoni u li jkunu awtorizzati fil-pajjiż fejn tkun irreġistrata l-vettura; fanali ta' din ix-xorta jista' jkollhom karatteristiċi differenti minn dawk tal-fanali li l-vettura tkun mgħammra bihom fi żmien tal-approvazzjoni, bil-kundizzjoni li jissodisfaw ir-rekwiżiti ta' dan ir-Regolament;

2.5.2. "Fanali indipendenti" tfisser apparati li jkollhom superfiċji li jdawlu separati, sorsi tad-dawl separati u bodis tal-fanali separati;

2.5.3. "Fanali ggruppati" tfisser apparati li jkollhom superfiċji li jdawlu separati u sorsi tad-dawl separati, imma li jkollhom bodi tal-fanal komuni;

2.5.4. "Ikkombinati" tfisser apparati li jkollhom superfiċji li jdawlu separati, imma sors tad-dawl komuni u bodi tal-fanal komuni;

[1] / Kif ġiet iddefinita fl-Anness 7 għar-Riżoluzzjoni Konsolidata dwar il-Kostruzzjoni tal-Vetturi (R.E.3), (dokument TRANS/WP.29/78/Rev.1/Amend.2 kif emendat l-aħħar bl-Emenda 4).

2.5.5. “Reċiprokament inkorporati” tfisser apparati li jkollhom sorsi tad-dawl separati jew sors tad-dawl wieħed li jaħdem f'kundizzjonijiet differenti (pereżempju, differenzi ottiċi, mekkaniċi, elettriċi), superfiċji li jdawlu totalment jew parzjalment komuni u bodi tal-fanal komuni;

2.5.6. “Fanal ta' quddiem b'raġġ tas-sewqan (raġġ tas-sewqan)” tfisser il-fanal li jintuża biex idawwal it-triq tul distanza twila quddiem il-vettura;

2.5.7. “Fanal ta' quddiem b'raġġ għaddieni (raġġ baxx)” tfisser il-fanal li jintuża biex idawwal it-triq quddiem il-vettura mingħajr ma jgħammex l-għajnejn jew jikkawża skumdità lis-sewwieqa li jkunu ġejjin minn faċċata u lill-utenti l-oħra tat-triq;

2.5.7.1. “Raġġ għaddieni ewlieni (raġġ baxx ewlieni)” tfisser ir-raġġ baxx prodott mingħajr il-kontribut tal-emittenti tar-raġġi infraħomor (IR) u/jew sorsi addizzjonali tad-dawl għal dawl għal-liwi.

2.5.8. “Fanal li jindika d-direzzjoni” tfisser il-fanal li jintuża biex jindika lill-utenti l-oħra tat-triq li s-sewwieq biħsiebu jbiddel id-direzzjoni lejn il-lemin jew lejn ix-xellug;

Fanal jew fanali li tindika(jindikaw) id-direzzjoni jistgħu jintużaw ukoll skont id-dispożizzjonijiet tar-Regolament Nru 97.

2.5.9. “Fanal tal-waqfien” tfisser il-fanal użat biex jindika lill-utenti l-oħra tat-triq li qegħdin wara l-vettura li s-sewwieq tagħha qed japplika l-brejk ta' servizz;

2.5.10. “Apparat li jdawwal il-pjanċa tar-reġistrazzjoni ta' wara” tfisser l-apparat li jintuża biex idawwal l-ispazju maħsub għall-pjanċa tar-reġistrazzjoni ta' wara; apparat ta' din ix-xorta jista' jikkonsisti f'diversi komponenti ottiċi;

2.5.11. “Fanal tal-pożizzjoni ta' quddiem” tfisser il-fanal li jintuża biex jindika l-preżenza tal-vettura meta wieħed jaraha minn quddiem;

2.5.12. “Fanal tal-pożizzjoni ta' wara” tfisser il-fanal li jintuża biex jindika l-preżenza tal-vettura meta wieħed jaraha minn wara;

2.5.13. “Retroriflettur” tfisser apparat li jintuża biex jindika l-preżenza ta' vettura permezz tar-rifless tad-dawl li ġej minn sors tad-dawl li mhux konness mal-vettura, meta l-osservatur ikun jinsab qrib is-sors;

Għall-fini ta' dan ir-Regolament, pjanċi tan-numri retroriflettenti ma jitqiesux bħala retroriflet-turi;

2.5.14. “Sinjal ta' twissija f'każ ta'periklu” tfisser it-tħaddim fl-istess ħin tal-fanali kollha ta' vettura li jindikaw id-direzzjoni biex juru li l-vettura temporanjament hija ta' periklu partikolari għall-utenti l-oħra tat-triq;

2.5.15. “Fanal kontra ċ-ċpar ta' quddiem” tfisser il-fanal li jintuża biex tiddawwal aktar it-triq fil-każ ta' ċpar, borra, maltempati b'xita qalila jew sħab tat-trab;

2.5.16. “Fanal kontra ċ-ċpar ta' wara” tfisser il-fanal li jintuża biex jagħmel il-vettura viżibbli aktar malajr min-naħa ta' wara fi ċpar oħxon;

2.5.17. “Fanal tas-sewqan binhar” tfisser fanal li jħares f'direzzjoni 'l quddiem li jintuża biex jagħmel il-vettura viżibbli b'mod aktar faċli waqt is-sewqan binhar.

2.6. “Superfiċje li titfa' d-dawl” ta' “apparat għat-tidwil”, “apparat għas-sinjalar bid-dawl” jew retro-riflettur tfisser is-superfiċje ta' barra kollha jew parti minnha tal-materjal trasparenti kif iddikjarat fit-talba għall-approvazzjoni mill-manifattur tal-apparat fid-disinn, ara l-Anness 3;

2.7. “Superfiċje li ddawwal” (ara l-Anness 3);

2.7.1. “Superfiċje li ddawwal ta' apparat għat-tidwil” (il-paragrafi 2.5.6, 2.5.7 u 2.5.15) tfisser il-projezzjoni ortogonali tal-fetħa kollha tar-riflettur, jew fil-każ ta' fanali ta' quddiem b'riflettur ellissojdali tal-“lenti ta' projezzjoni”, fuq pjan trasversali. Jekk l-apparat għat-tidwil ma jkollu l-ebda riflettur, għandha tiġi applikata d-definizzjoni tal-paragrafu 2.7.2. Jekk is-superfiċje li titfa' d-dawl tal-fanal testendi fuq parti biss mill-fetħa kollha tar-riflettur, titqies biss il-projezzjoni ta' dik il-parti.

Fil-każ ta' fanal ta' quddiem b'raġġ għaddieni, is-superfiċje li ddawwal tkun limitata bit-traċċa apparenti tal-punt ta' waqfien għal fuq il-lenti. Jekk ir-riflettur u l-lenti jkunu aġġustabbli b'mod relattiv għal xulxin, għandu jintuża l-aġġustament medju;

Fil-każ fejn kwalunkwe kombinazzjoni ta' fanal ta' quddiem li jipproduċi r-raġġ għaddieni ewlieni u unitajiet tad-dawl addizzjonali jew sorsi tad-dawl maħsuba sabiex jipproduċu dawl għal-liwi jitħaddmu flimkien, is-superfiċji li jdawlu individwali, meqjusa flimkien, jikkostitwixxu s-superfiċje li ddawwal.

2.7.2. "Superfiċje li ddawwal ta' apparat għas-sinjalar bid-dawl li mhux retrorifletttur" (il-paragrafi 2.5.8, 2.5.9, 2.5.11, 2.5.12, 2.5.14 u 2.5.16) tfisser il-projezzjoni ortogonali tal-fanal fi pjan perpendikulari għall-assi ta' referenza tiegħu u f'kuntatt mas-superfiċje li titfa' d-dawl ta' barra tal-fanal, b'din il-projezzjoni tkun limitata mit-truf tal-iskrins li jinsabu f'dan il-pjan, b'kull wieħed jippermetti li biss 98 fil-mija tal-intensità luminuża totali tad-dawl tippersisti fid-direzzjoni tal-assi ta' referenza. Biex jiġu ddeterminati l-limiti t'isfel, ta' fuq u dawk laterali tas-superfiċje li ddawwal, għandhom jintużaw biss skrins bi truf orizzontali jew vertikali;

2.7.3. "Superfiċje li ddawwal ta' retrorifletttur" (il-paragrafu 2.5.13) tfisser il-projezzjoni ortogonali ta' retrorifletttur fi pjan perpendikulari għall-assi ta' referenza tiegħu u limitat mill-pjani kontinwi għall-partijiet l-aktar 'il barra tas-sistema ottika tar-retrorifletttur u parallela għal dak l-assi. Għall-finijiet tad-determinazzjoni tat-truf t'isfel, ta' fuq u dawk laterali tal-apparat, għandhom jitqiesu biss il-pjani orizzontali u vertikali;

2.8. Is-"superfiċje apparenti" għal direzzjoni definita ta' osservazzjoni tfisser, fuq it-talba tal-manifattur jew tar-rappreżentant tiegħu li jkun ġie akkreditat b'mod xieraq, il-projezzjoni ortogonali ta':

jew il-limitu tas-superfiċje li ddawwal ipprojettata fuq is-superfiċje ta' barra tal-lenti (a-b),

jew is-superfiċje li titfa' d-dawl (c-d),

fi pjan perpendikulari għad-direzzjoni tal-osservazzjoni u tanġenzjali għall-aktar punt estern tal-lenti (ara l-Anness 3 għal dan ir-Regolament);

2.9. "Assi ta' referenza" tfisser l-assi karatteristiku tal-fanal li ġie ddeterminat mill-manifattur (tal-fanal) biex jintuża bħala d-direzzjoni ta' referenza (H = 0 °, V = 0 °) għal angoli ta' kamp għal kejl fotometriku u biex jiġi installat il-fanal fuq il-vettura;

2.10. "Ċentru ta' referenza" tfisser l-intersezzjoni tal-assi ta' referenza mas-superfiċje esterna li titfa' d-dawl; dan jiġi speċifikat mill-manifattur tal-fanal;

2.11. "Angoli ta' viżibilità ġeometrika" tfisser l-angoli li jiddeterminaw il-kamp tal-angolu solidu minimu fejn is-superfiċje apparenti tal-fanal trid tkun viżibbli. Dak il-kamp tal-angolu solidu jiġi ddeterminat mis-segmenti tal-isfera li ċ-ċentru tagħha jikkoinċidi maċ-ċentru ta' referenza tal-fanal u l-ekwatur ikun parallel għall-art. Dawn is-segmenti jiġu ddeterminati b'relazzjoni għall-assi ta' referenza. L-angoli orizzontali β jikkorrispondu għal-lonġitudini u l-angoli vertikali α għal-latitudni. Ma għandu jkun hemm l-ebda ostaklu fuq ġewwa tal-angoli ta' viżibilità ġeometrika għall-propagazzjoni tad-dawl minn kwalunkwe parti tas-superfiċje apparenti tal-fanal osservata mill-infinità. Jekk il-kejl jittieħed eqreb tal-fanal, id-direzzjoni tal-osservazzjoni trid tiġi mċaqilqa b'mod parallel sabiex tinkiseb l-istess preċiżjoni.

Fuq ġewwa tal-angoli ta' viżibilità ġeometrika, l-ostakli ma jitqiesux, jekk dawn kienu diġà ppreżentati meta l-fanal kien approvat għat-tip.

Jekk, meta l-fanal jiġi installat, kwalunkwe parti mis-superfiċje apparenti tal-fanal tkun moħbija minn kwalunkwe parti oħra tal-vettura, għandhom jiġu ppreżentati provi li l-parti tal-fanal li mhijiex moħbija mill-ostakli għadha konformi mal-valuri fotometriċi preskritti għall-approvazzjoni tal-apparat bħala unità ottika (ara l-Anness 3 għal dan ir-Regolament). Minkejja dan, meta l-angolu vertikali ta' viżibilità ġeometrika taħt l-orizzontali jista' jitnaqqas għal 5 ° (fanal f'għoli ta' inqas minn 750 mm 'il fuq mill-art), il-kamp fotometriku tal-kejl tal-unità ottika installata jista' jitnaqqas għal 5 ° taħt l-orizzontali;

2.12. "Tarf estrem ta' barra" fuq kull naħa tal-vettura tfisser il-pjan parallel għall-pjan medjan lonġitudinali tal-vettura u li jmiss l-estremità laterali tal-vettura, mingħajr ma titqies il-projezzjoni jew il-projezzjonijiet:

2.12.1. tal-mirja retroviżuri,

2.12.2. tal-fanali li jindikaw id-direzzjoni,

2.12.3. tal-fanali tal-pożizzjoni u tar-retroriflettturi ta' quddiem u ta' wara;

2.13. "Il-wisa' totali" tfisser id-distanza bejn iż-żewġ pjani vertikali li ġew iddefiniti fil-paragrafu 2.12 t'aktar 'il fuq;

2.14. “Fanal singolu” tfisser:

(a) apparat jew parti minn apparat li jkollu funzjoni waħda ta’ dawl jew ta’ sinjalar bid-dawl, sors tad-dawl wieħed jew aktar u superfiċje apparenti waħda fid-direzzjoni tal-assi ta’ referenza, li tista’ tkun superfiċje kontinwa jew magħmula minn żewġ partijiet distinti jew aktar; jew

(b) kwalunkwe assemblaġġ ta’ żewġ fanali indipendenti, kemm jekk ikunu identiċi u kemm jekk le, li jkollhom l-istess funzjoni, bit-tnejn ikunu approvati bħala fanal tat-tip “D” u installati sabiex il-projezzjoni tas-superfiċji apparenti tagħhom fid-direzzjoni tal-assi ta’ referenza tokkupa mhux inqas minn 60 fil-mija tal-iżgħar figura kwadrilaterali li tiċċirkoskrivi l-projezzjonijiet tas-superfiċji apparenti msemmija fid-direzzjoni tal-assi ta’ referenza.

2.15. “Distanza bejn żewġ fanali” li jiffaċċjaw fl-istess direzzjoni tfisser l-iqsar distanza bejn iż-żewġ superfiċji apparenti fid-direzzjoni tal-assi ta’ referenza. Fejn id-distanza bejn il-fanali b’mod ċar tissodisfa r-rekwiżiti tar-Regolament, m’hemmx għalfejn jiġu ddeterminati t-truf eżatti tas-superfiċji apparenti;

2.16. “Tell-tale operattiv” tfisser sinjal viżiv jew akustiku (jew kwalunkwe sinjal ekwivalenti) li jindika li apparat inxtegħel u jekk ikunx qed jaħdem sew jew le;

2.17. “Tell-tale b’ċirkwit magħluq” tfisser sinjal viżiv (jew kwalunkwe sinjal ekwivalenti) li jindika li apparat inxtegħel, imma li ma jindikax jekk huwiex qed jaħdem sew jew le;

2.18. “Fanal fakultattiv” tfisser fanal, li l-installazzjoni tiegħu tithalla għad-diskrezzjoni tal-manifattur;

2.19. “Art” tfisser is-superfiċje li fuqha tinsab wieqfa l-vettura li għandha tkun sostanzjalment orizzontali;

2.20. “Apparat” tfisser komponent jew assoċjazzjoni ta’ komponenti użati sabiex iwettqu funzjoni waħda jew aktar.

2.21. “Il-kulur tad-dawl mitfugħ mill-apparat”. Id-definizzjonijiet tal-kulur tad-dawl mitfugħ, mogħtija fir-Regolament Nru 48 u s-serje ta’ emendi tiegħu li kienu fis-seħħ fiż-żmien tal-applikazzjoni għall-approvazzjoni tat-tip għandhom japplikaw għal dan ir-Regolament.

2.22. “Massa grossa tal-vettura” jew “massa massima” tfisser il-massa mgħobbija massima teknikament permissibbli kif ġiet iddikjarata mill-manifattur.

2.23. “Mgħobbija” tfisser mgħobbija b’tali mod li tilħaq il-massa grossa tal-vettura kif ġiet iddefinita fil-paragrafu 2.22.

2.24. “Inklinazzjoni orizzontali” tfisser l-angolu maħluq bejn id-disinn tar-raġġ meta l-mutur jiġi ssettjat kif ġie speċifikat fil-paragrafu 5.4, u d-disinn tar-raġġ meta l-mutur jintlewa (ara d-disinn fl-Anness 6);

2.25. “Sistema ta’ aġġustament tal-inklinazzjoni orizzontali (HIAS)” tfisser apparat li jaġġusta l-inklinazzjoni orizzontali tal-fanal ta’ quddiem lejn iż-żero;

2.26. “Angolu ta’ timjil” tfisser: l-angolu magħmul mal-vertikali mill-pjan medjan lonġitudinali vertikali tal-mutur, meta l-mutur jiddawwar madwar l-assi lonġitudinali tiegħu (ara d-disinn fl-Anness 6);

2.27. “Sinjal tal-HIAS” tfisser kwalunkwe sinjal ta’ kontroll jew kwalunkwe input ta’ kontroll addizzjonali fis-sistema, jew output ta’ kontroll mis-sistema lill-mutur;

2.28. “Ġeneratur tas-sinjal tal-HIAS” tfisser apparat li jirriproduċi sinjal tal-HIAS wieħed jew aktar għal test tas-sistema;

2.29. “Angolu tat-test tal-HIAS” tfisser l-angolu δ maħluq mil-linja tal-punt ta’ waqfien tal-fanal ta’ quddiem u mil-linja HH (fil-każ ta’ fanal ta’ quddiem b’raġġ assimetriku, għandha tintuża l-parti orizzontali tal-punt ta’ waqfien), (ara d-disinn fl-Anness 6).

2.30. “Dawl għal-liwi” tfisser funzjoni ta’ dawl biex tkun ipprovduta illuminazzjoni mtejba fil-liwi.

3. APPLIKAZZJONI GĦALL-APPROVAZZJONI

3.1. L-applikazzjoni għall-approvazzjoni ta’ tip ta’ vettura fir-rigward tal-installazzjoni tal-apparati għat-tidwil u għas-sinjalar bid-dawl tiegħu għandha titressaq mill-manifattur tal-vettura jew mir-rappreżentant tiegħu li jkun ġie akkreditat b’mod xieraq.

3.2. Hija għandha tkun akkumpanjata mid-dokumenti li qed jissemmew aktar 'l isfel, fi tliet kopji, u mill-partikolaritajiet li ġejjin:

3.2.1. deskrizzjoni tat-tip ta' vettura fir-rigward tal-punti msemmija fil-paragrafi 2.2.1 sa 2.2.3 t'aktar 'il fuq; għandu jiġi speċifikat it-tip ta' vettura identifikat b'mod xieraq;

3.2.2. lista tal-apparati maħsuba mill-manifattur biex jiffurmaw l-apparati għat-tidwil u għas-sinjalar bid-dawl; il-lista tista' tinkludi diversi tipi ta' apparat għal kull funzjoni; kull tip għandu jiġi identifikat b'mod xieraq (marka tal-approvazzjoni nazzjonali jew internazzjonali, jekk approvat, isem il-manifattur, eċċ); minbarra dan fir-rigward ta' kull funzjoni, il-lista tista' tinkludi l-annotazzjoni addizzjonali "jew apparati ekwivalenti";

3.2.3. disinn ta' kif inhi mqassma l-installazzjoni tal-apparati tad-dawl u tas-sinjalar bid-dawl kollha, fejn tintwera l-pożizzjoni tad-diversi apparati fuq il-vettura; u

3.2.4. jekk ikun meħtieġ, sabiex tiġi vverifikata l-konformità tal-preskrizzjonijiet tar-Regolament preżenti, disinn jew disinji ta' kif inhu mqassam kull fanal fejn tintwera s-superfiċje li ddawwal, kif ġiet iddefinita fil-paragrafu 2.7.1 t'aktar 'il fuq, is-superfiċje li titfa' d-dawl kif ġiet iddefinita fil-paragrafu 2.6, l-assi ta' referenza kif ġie ddefinit fil-paragrafu 2.9 u ċ-ċentru ta' referenza kif ġie ddefinit fil-paragrafu 2.10. Din l-informazzjoni mhijiex meħtieġa fil-każ tal-fanal tal-pjanċa tar-reġistrazzjoni ta' wara (il-paragrafu 2.5.10).

3.2.5. L-applikazzjoni għandha tinkludi dikjarazzjoni tal-metodu li ntuża għad-definizzjoni tas-superfiċje apparenti (il-paragrafu 2.8).

3.3. Vettura mhux mgħobbija mgħammra b'sett komplut ta' apparat għat-tidwil u għas-sinjalar bid-dawl, kif ġie preskritt fil-paragrafu 3.2.2 t'aktar 'il fuq, u rappreżentattiva tat-tip ta' vettura li għandu jiġi approvat għandha titressaq quddiem is-servizz tekniku responsabbli mit-twettiq tat-testijiet ta' approvazzjoni.

4. APPROVAZZJONI

4.1. Jekk it-tip ta' vettura mressaq għall-approvazzjoni skont dan ir-Regolament jissodisfa r-rekwiżiti tar-Regolament fir-rigward tal-apparati kollha li ġew speċifikati fil-lista, għandha tingħata l-approvazzjoni għal dak it-tip ta' vettura.

4.2. Għandu jiġi assenjat numru tal-approvazzjoni lil kull tip approvat. L-ewwel żewġ figuri tiegħu (bħalissa 01 għar-Regolament fis-serje 01 ta' emendi tiegħu) għandhom jindikaw is-serje ta' emendi li jinkorporaw l-aktar emendi tekniċi maġġuri reċenti li jkunu saru fir-Regolament fiż-żmien meta nħarġet l-approvazzjoni.

L-istess Parti Kontraenti ma tistax tassenja l-istess numru lil tip ieħor ta' vettura jew lill-istess tip ta' vettura mressqa b'apparat li mhux speċifikat fil-lista li tissemma fil-paragrafu 3.2.2 t'aktar 'il fuq, bla ħsara għad-dispożizzjonijiet tal-paragrafu 7 ta' dan ir-Regolament.

4.3. Għandu jiġi kkomunikat avviż ta' approvazzjoni jew ta' estensjoni jew ta' rifjut jew ta' rtirar ta' approvazzjoni jew ta' produzzjoni mwaqqfa għalkollox ta' tip ta' vettura skont dan ir-Regolament lill-Partijiet għall-Ftehim li japplikaw dan ir-Regolament permezz ta' formola li tikkonforma mal-mudell fl-Anness 1 għal dan ir-Regolament.

4.4. Ma' kull vettura li tikkonforma ma' tip ta' vettura approvat skont dan ir-Regolament, b'mod li jolqot l-għajn u f'post faċilment aċċessibbli li ġie speċifikat fuq il-formola tal-approvazzjoni, għandha titwaħħal marka tal-approvazzjoni internazzjonali li tikkonsisti fi:

4.4.1. ċirku madwar l-ittra "E" segwit min-numru li jiddistingwi l-pajjiż li ta l-approvazzjoni [1]/;

4.4.2. in-numru ta' dan ir-Regolament, segwit mill-ittra "R", sing u n-numru tal-approvazzjoni fuq il-lemin taċ-ċirku preskritt fil-paragrafu 4.4.1.

4.5. Jekk il-vettura tikkonforma ma' tip ta' vettura approvat, skont wieħed jew aktar mir-Regolamenti l-oħra annessi mal-Ftehim, fil-pajjiż li jkun ta l-approvazzjoni skont dan ir-Regolament, m'hemmx għalfejn jiġi ripetut is-simbolu preskritt fil-paragrafu 4.4.1; f'każ ta' din ix-xorta, in-numri tar-Regolament u tal-approvazzjoni u s-simboli addizzjonali tar-Regolamenti kollha li skont tagħhom tkun ingħatat l-approvazzjoni fil-pajjiż li jkun ta l-approvazzjoni skont dan ir-Regolament għandhom jitqiegħdu f'kolonni vertikali fuq il-lemin tas-simbolu preskritt fil-paragrafu 4.4.1.

---

[1] / In-numri li jiddistingwu l-Partijiet Kontraenti għall-Ftehim tal-1958 huma riprodotti fl-Anness 3 għar-Riżoluzzjoni Konsolidata dwar il-Kostruzzjoni tal-Vetturi (R.E.3), dokument TRANS/WP.29/78/Rev.2/Amend.1.

4.6. Il-marka tal-approvazzjoni għandha tkun tista' tinqara b'mod ċar u għandha tkun indelibbli.

4.7. Il-marka tal-approvazzjoni għandha titqiegħed qrib ta' jew fuq il-pjanċa tad-dejta tal-vettura mwaħħla mill-manifattur.

4.8. L-Anness 2 għal dan ir-Regolament jagħti eżempji tal-arranġament tal-marki tal-approvazzjoni.

5. SPEĊIFIKAZZJONIJIET ĠENERALI

5.1. L-apparati għat-tidwil u għas-sinjalar bid-dawl għandhom ikunu mwaħħla b'tali mod li f'kundizzjonijiet normali ta' użu, u minkejja l-vibrazzjonijiet li jistgħu jiġu soġġetti għalihom, iżommu l-karatteristiċi preskritti f'dan ir-Regolament u jippermettu li l-vettura tikkonforma mar-rekwiżiti ta' dan ir-Regolament.

B'mod partikolari, ma għandux ikun possibbli li l-fanali jiġu aġġustati ħażin b'mod involontarju.

5.2. Il-fanali li jdawlu għandhom jiġu installati b'tali mod li l-aġġustament korrett tal-orjentazzjoni tagħhom jista' jitwettaq faċilment.

5.3. Għall-apparati għas-sinjalar bid-dawl kollha l-assi ta' referenza tal-fanal meta mwaħħal fuq il-vettura għandu jkun parallel għall-pjan ta' appoġġ tal-vettura fit-triq; barra minn hekk, għandu jkun perpendikulari għall-pjan medjan lonġitudinali tal-vettura fil-każ tar-retrorifletturi tal-ġenb u parallel għal dak il-pjan fil-każ tal-apparati għas-sinjalar bid-dawl kollha. F'kull direzzjoni, għandha titħalla tolleranza ta' ± 3 °. Barra minn hekk, jekk il-manifattur jipprovdi speċifikazzjonijiet għat-twaħħil, għandu jkun hemm konformità magħhom.

5.4. Fin-nuqqas ta' struzzjonijiet speċifiċi, l-għoli u l-orjentazzjoni tal-fanali għandhom jiġu vverifikati meta l-vettura ma tkunx mgħobbija u meta titqiegħed fuq superfiċje ċatta u orizzontali, bil-pjan medjan lonġitudinali tagħha jkun vertikali u bil-manubriji jkunu fil-pożizzjoni li tikkorrispondi għal moviment dritt 'il quddiem. Il-pressjonijiet tat-tajers għandhom ikunu dawk preskritti mill-manifattur għall-kundizzjonijiet partikolari tat-tagħbija meħtieġa f'dan ir-Regolament.

5.5. Fin-nuqqas ta' struzzjonijiet speċifiċi:

5.5.1. il-fanali jew ir-rifletturi singoli għandhom jiġu mmuntati b'tali mod li ċ-ċentru ta' referenza tagħhom ikun qiegħed fil-pjan medjan lonġitudinali tal-vettura;

5.5.2. il-fanali li jikkostitwixxu par u li jkollhom l-istess funzjoni għandhom:

5.5.2.1. jiġu mmuntati b'mod simetriku b'relazzjoni għall-pjan medjan lonġitudinali;

5.5.2.2. ikunu simetriċi wieħed għall-ieħor b'relazzjoni għall-pjan medjan lonġitudinali;

5.5.2.3. jissodisfaw l-istess rekwiżiti kolorimetriċi; u

5.5.2.4. ikollhom karatteristiċi fotometriċi nominali identiċi;

5.5.2.5. jinxtegħlu u jintfew fl-istess ħin.

5.6. Fanali ggruppati, ikkombinati jew reċiprokament inkorporati

5.6.1. Il-fanali jistgħu jkunu ggruppati, ikkombinati jew reċiprokament inkorporati wieħed mal-ieħor sakemm ir-rekwiżiti kollha fir-rigward tal-kulur, tal-pożizzjoni, tal-orjentazzjoni, tal-viżibilità ġeometrika, tal-konnessjonijiet elettriċi u tar-rekwiżiti l-oħra, jekk ikun hemm, jiġu sodisfatti.

5.6.1.1. Ir-rekwiżiti fotometriċi u kolorimetriċi ta' fanal għandhom jiġu sodisfatti meta l-funzjonijiet l-oħra kollha li magħhom dan il-fanal ikun iggruppat, ikkombinat jew reċiprokament inkorporat ikunu MITFIJA.

Madankollu, meta fanal tal-pożizzjoni ta' quddiem jew ta' wara jkun reċiprokament inkorporat ma' funzjoni waħda oħra jew iktar li tista' tiġi attivata flimkien miegħu, ir-rekwiżiti dwar il-kulur ta' kull waħda minn dawn il-funzjonijiet l-oħra għandhom jiġu sodisfatti meta l-funzjoni(jiet) reċiprokament inkorporata(i) u l-fanal tal-pożizzjoni ta' quddiem jew ta' wara jkunu MIXGĦULA.

5.6.1.2. Il-fanali tal-waqfien u l-fanali li jindikaw id-direzzjoni ma jistgħux ikunu reċiprokament inkorporati.

5.6.1.3. Madankollu, meta l-fanali tal-waqfien u l-fanali li jindikaw id-direzzjoni jkunu ggruppati, kwalunkwe linja dritta orizzontali jew vertikali li tgħaddi mill-projezzjonjiet tas-superfiċji apparenti ta' dawn il-funzjonijiet fuq pjan perpendikulari għall-assi ta' referenza, ma għandhiex taqsam aktar minn żewġ linji ta' demarkazzjoni li jisseparaw żoni biswit xulxin ta' kulur differenti.

5.6.2. Fejn is-superfiċje apparenti ta' fanal singolu tkun magħmula minn żewġ partijiet distinti jew aktar, din għandha tissodisfa r-rekwiżiti li ġejjin:

5.6.2.1. Jew l-erja totali tal-projezzjoni tal-partijiet distinti fuq pjan tanġenzjali għas-superfiċje esterna tal-materjal trasparenti u perpendikulari għall-assi ta' referenza għandha tokkupa mhux inqas minn 60 fil-mija tal-iżgħar figura kwadrilaterali li tiċċirkoskrivi l-projezzjoni msemmija, jew id-distanza bejn żewġ partijiet distinti biswit xulxin/tanġenzjali ma għandhiex teċċedi l-15 mm meta mkejla b'mod perpendikulari għall-assi ta' referenza.

5.7. L-għoli massimu 'l fuq mill-art għandu jitkejjel mill-ogħla punt u l-għoli minimu mill-aktar punt baxx tas-superfiċje apparenti fid-direzzjoni tal-assi ta' referenza. Għall-fanali ta' quddiem b'raġġ għaddieni, l-għoli minimu mill-art għandu jitkejjel mill-aktar punt baxx tal-iżbokk effettiv tas-sistema ottika (pereżempju, riflettur, lenti, lenti ta' projezzjoni) indipendentement mill-użu tiegħu.

Fejn l-għoli (massimu u minimu) 'il fuq mill-art b'mod ċar jissodisfa r-rekwiżiti tar-Regolament, m'hemmx għalfejn jiġu ddeterminati t-truf eżatti ta' kwalunkwe superfiċje.

Meta ssir referenza għad-distanza bejn il-fanali, il-pożizzjoni, fir-rigward tal-wisa', għandha tiġi ddeterminata mit-truf ta' ġewwa tas-superfiċje apparenti fid-direzzjoni tal-assi ta' referenza.

Fejn il-pożizzjoni, fir-rigward tal-wisa', b'mod ċar tissodisfa r-rekwiżiti tar-Regolament, m'hemmx għalfejn jiġu ddeterminati t-truf eżatti ta' kwalunkwe superfiċje.

5.8. Fin-nuqqas ta' struzzjonijiet speċifiċi, l-ebda fanal għajr il-fanali li jindikaw id-direzzjoni u s-sinjal ta' twissija f'każ ta' periklu mill-vettura ma għandhom ikunu fanali li jixgħelu u jitfu malajr.

5.9. Fuq in-naħa ta' quddiem ma għandu jkun viżibbli l-ebda dawl aħmar, u fuq in-naħa ta' wara ma għandu jkun viżibbli l-ebda dawl abjad. Il-konformità ma' dan ir-rekwiżit għandha tiġi vverifikata kif jintwera iktar 'l isfel (ara d-disinn fl-Anness 4):

5.9.1. il-viżibilità tad-dawl aħmar fuq in-naħa ta' quddiem: fanal aħmar ma jridx ikun direttament viżibbli għal osservatur li jkun qed jiċċaqlaq fiż-żona 1 ta' pjan trasversali li jkun qiegħed 25 m 'il quddiem mill-punt li jinsab quddiem nett tal-vettura;

5.9.2. il-viżibilità tad-dawl abjad fuq in-naħa ta' wara: fanal abjad ma jridx ikun direttament viżibbli għal osservatur li jkun qed jiċċaqlaq fiż-żona 2 ta' pjan trasversali li jkun qiegħed 25 m lura mill-punt li jinsab wara nett tal-vettura;

5.9.3. fil-pjani rispettivi tagħhom, iż-żoni 1 u 2 esplorati minn għajn l-osservatur huma limitati:

5.9.3.1. fl-għoli, minn żewġ pjani orizzontali rispettivament 1 m u 2,2 m'il fuq mill-art;

5.9.3.2. fil-wisa', minn żewġ pjani vertikali li, 'il quddiem u lura rispettivament jiffurmaw angolu ta' 15 ° 'il barra mill-pjan medjan lonġitudinali tal-vettura, jgħaddu mill-punt jew mill-punti ta' kuntatt ta' pjani vertikali paralleli għall-pjan medjan lonġitudinali tal-vettura u jillimitaw il-wisa' totali tal-vettura; jekk ikun hemm diversi punti ta' kuntatt, dak li qiegħed quddiem nett għandu jikkorrispondi għall-pjan 'il quddiem u dak li qiegħed wara nett għall-pjan lura.

5.10. Il-konnessjonijiet elettriċi għandhom ikunu tali li l-fanal tal-pożizzjoni ta' quddiem jew il-fanal ta' quddiem b'raġġ għaddieni, jekk ma jkun hemm l-ebda fanal tal-pożizzjoni ta' quddiem, il-fanal tal-pożizzjoni ta' wara u l-apparat li jdawwal il-pjanċa tar-reġistrazzjoni ta' wara ma jistgħux JINXTEGĦLU jew JINTFEW b'mod ieħor għajr fl-istess ħin, sakemm ma jiġix speċifikat mod ieħor.

5.11. Fin-nuqqas ta' struzzjonijiet speċifiċi, il-konnessjoni elettrika għandha tkun tali li l-fanal ta' quddiem b'raġġ tas-sewqan, il-fanal ta' quddiem b'raġġ għaddieni u l-fanal kontra ċ-ċpar ma jistgħux jinxtegħlu ħlief jekk il-fanali li jissemmew fil-paragrafu 5.10 t'aktar 'il fuq ma jinxtegħlux ukoll. Dan ir-rekwiżit, madanakollu, m'hemmx għalfejn jiġi sodisfatt fil-każ tal-fanal ta' quddiem b'raġġ tas-sewqan u tal-fanal ta' quddiem b'raġġ għaddieni fejn it-twissijiet luminużi tagħhom jikkonsistu f'dawl intermittenti f'intervalli qosra mill-fanal ta' quddiem b'raġġ għaddieni jew f'dawl intermittenti mill-fanal ta' quddiem b'raġġ tas-sewqan jew f'dawl alternat f'intervalli qosra mill-fanal ta' quddiem b'raġġ għaddieni u mill-fanal ta' quddiem b'raġġ tas-sewqan.

5.11.1. Jekk ikun ġie installat, il-fanal tas-sewqan binhar għandu awtomatikament IKUN MIXGĦUL meta l-magna tkun qed taħdem. Jekk jinxtegħel il-fanal ta' quddiem, il-fanal tas-sewqan binhar ma għandux jixgħel meta l-magna tkun qed taħdem.

Jekk ma jkun ġie installat l-ebda fanal tas-sewqan binhar, il-fanal ta' quddiem għandu awtomatikament ikun mixgħul meta l-magna tkun qed taħdem.

5.12. Il-fanali tell-tale

5.12.1. Kull fanal tell-tale għandu jkun viżibbli mill-ewwel għal sewwieq f'pożizzjoni normali ta' sewqan.

5.12.2. Fejn dan ir-Regolament jipprovdi għal tell-tale "b'ċirkwit magħluq", dan jista' jiġi sostitwit minn tell-tale "operattiv".

5.13. Il-kuluri tad-dwal

Il-kuluri tad-dwal imsemmija f'dan ir-Regolament għandhom ikunu kif ġej:

Fanal ta' quddiem b'raġġ tas-sewqan:	abjad
Fanal ta' quddiem b'raġġ għaddieni:	abjad
Fanal li jindika d-direzzjoni:	ambra
Fanal tal-waqfien:	aħmar
Fanal tal-pjanċa tar-reġistrazzjoni ta' wara:	abjad
Fanal tal-pożizzjoni ta' quddiem:	abjad jew ambra
Fanal tal-pożizzjoni ta' wara:	aħmar
Retroriflettur ta' wara, mhux trijangulari:	aħmar
Retroriflettur tal-ġenb, mhux trijangulari:	ambra fuq quddiem
	ambra jew aħmar fuq wara
Sinjal ta' twissija f'każ ta' periklu mill-vettura:	ambra
Fanal kontra ċ-ċpar ta' quddiem:	abjad jew isfar selettiv
Fanal kontra ċ-ċpar ta' wara:	aħmar

5.14. Kull vettura mressqa għall-approvazzjoni skont dan ir-Regolament għandha tkun mgħammra bl-apparati għat-tidwil u għas-sinjalar bid-dawl li ġejjin:

5.14.1. fanal ta' quddiem b'raġġ tas-sewqan (il-paragrafu 6.1);

5.14.2. fanal ta' quddiem b'raġġ għaddieni (il-paragrafu 6.2);

5.14.3. fanali li jindikaw id-direzzjoni (il-paragrafu 6.3);

5.14.4. fanal tal-waqfien (il-paragrafu 6.4);

5.14.5. apparat li jdawwal il-pjanċa tar-reġistrazzjoni ta' wara (il-paragrafu 6.5);

5.14.6. fanal tal-pożizzjoni ta' quddiem (il-paragrafu 6.6);

5.14.7. fanal tal-pożizzjoni ta' wara (il-paragrafu 6.7);

5.14.8. retroriflettur ta' wara, mhux trijangulari (il-paragrafu 6.8);

5.14.9. retroriflettturi tal-ġnub, mhux trijangulari (il-paragrafu 6.12);

5.15. Din tista', barra minn hekk, tkun mgħammra bl-apparati għat-tidwil u għas-sinjalar bid-dawl li ġejjin:

5.15.1. sinjal ta' twissija f'każ ta' periklu mill-vettura (il-paragrafu 6.9);

5.15.2. fanali kontra ċ-ċpar;

5.15.2.1. quddiem (il-paragrafu 6.10);

5.15.2.2. wara (il-paragrafu 6.11);

5.15.3. fanal tas-sewqan binhar (il-paragrafu 6.13).

5.16. It-twaħħil ta' kull wieħed mill-apparati għat-tidwil u għas-sinjalar bid-dawl imsemmija fil-paragrafi 5.14 u 5.15 t'aktar 'il fuq għandu jsir f'konformità mar-rekwiżiti rilevanti fil-paragrafu 6 ta' dan ir-Regolament.

5.17. It-twaħħil ta' kwalunkwe apparat għat-tidwil u għas-sinjalar bid-dawl għajr dawk imsemmija fil-paragrafi 5.14 u 5.15. huwa pprojbit għall-finijiet tal-approvazzjoni tat-tip.

5.18. L-apparati għat-tidwil u għas-sinjalar bid-dawl approvati għat-tip għal vetturi b'erba' roti tal-kategoriji M_1 u N_1 u li jissemmew fil-paragrafi 5.14 u 5.15 t'aktar 'il fuq jistgħu wkoll jitwaħħlu fuq il-muturi.

6. SPEĊIFIKAZZJONIJIET INDIVIDWALI

6.1. IL-FANAL TA' QUDDIEM B'RAĠĠ TAS-SEWQAN

6.1.1. Numru:

6.1.1.1. Għal muturi li jkollhom ċilindrata ta' ≤ 125 cm^3

Wieħed jew tnejn ta' tip approvat skont:

(a) il-Klassi B, C, D jew E tar-Regolament Nru 113;

(b) ir-Regolament Nru 112;

(c) ir-Regolament Nru 1;

(d) ir-Regolament Nru 8;

(e) ir-Regolament Nru 20;

(f) ir-Regolament Nru 57;

(g) ir-Regolament Nru 72;

(h) ir-Regolament Nru 98.

6.1.1.2. Għall-muturi li jkollhom ċilindrata ta' > 125 cm^3

Wieħed jew tnejn ta' tip approvat skont:

(a) il-Klassi B, D jew E tar-Regolament Nru 113;

(b) ir-Regolament Nru 112;

(c) ir-Regolament Nru 1;

(d) ir-Regolament Nru 8;

(e) ir-Regolament Nru 20;

(f) ir-Regolament Nru 72;

(g) ir-Regolament Nru 98.

Tnejn ta' tip approvat skont:

(h) il-Klassi C tar-Regolament Nru 113.

6.1.2. L-arranġament

L-ebda rekwiżit speċjali.

6.1.3. Il-pożizzjoni

6.1.3.1. Il-wisa'

6.1.3.1.1. Fanal tas-sewqan indipendenti jista' jitwaħħal fuq jew taħt jew maġenb fanal ieħor ta' quddiem: jekk dawn il-fanali jkunu qegħdin wieħed fuq l-ieħor, iċ-ċentru ta' referenza tal-fanal tas-sewqan irid ikun fil-pjan medju lonġitudinali tal-vettura; jekk dawn il-fanali jkunu qegħdin maġenb xulxin, iċ-ċentru ta' referenza tagħhom irid ikun simetriku b'relazzjoni għall-pjan medjan lonġitudinali tal-vettura.

6.1.3.1.2. Fanal ta' quddiem b'raġġ tas-sewqan, li jkun reċiprokament inkorporat ma' fanal ieħor ta' quddiem irid jitwaħħal b'tali mod li ċ-ċentru ta' referenza tiegħu jkun fil-pjan medjan lonġitudinali tal-vettura. Madankollu, meta l-vettura tkun mgħammra wkoll b'fanal ta' quddiem indipendenti b'raġġ għaddieni ewlieni jew b'fanal ta' quddiem b'raġġ għaddieni ewlieni li jkun reċiprokament inkorporat ma' fanal tal-pożizzjoni ta' quddiem maġenb il-fanal ta' quddiem b'raġġ tas-sewqan, iċ-ċentri ta' referenza tagħhom iridu jkunu simetriċi b'relazzjoni għall-pjan medjan lonġitudinali tal-vettura.

6.1.3.1.3. Żewġ fanali tas-sewqan, li jew wieħed minnhom jew it-tnejn ikunu reċiprokament inkorporati ma' fanal ieħor ta' quddiem, iridu jitwaħħlu b'tali mod li ċ-ċentri ta' referenza tagħhom ikunu simetriċi b'relazzjoni għall-pjan medjan lonġitudinali tal-vettura.

6.1.3.2. It-tul: fuq quddiem tal-vettura. Dan ir-rekwiżit jitqies bħala li jkun ġie sodisfatt jekk id-dawl mitfugħ ma jikkawżax skumdità lis-sewwieq jew direttament jew indirettament permezz tal-mirja retroviżuri u/jew ta' superfiċji riflettenti fuq il-vettura.

6.1.3.3. Fi kwalunkwe każ, id-distanza bejn it-tarf tas-superfiċje li ddawwal ta' kwalunkwe fanal tas-sewqan indipendenti u t-tarf ta' dik tal-fanal li jipproduċi r-raġġ għaddieni ewlieni ma tridx teċċedi l-200 mm. Id-distanza bejn it-tarf tas-superfiċje li ddawwal ta' kwalunkwe fanal tas-sewqan indipendenti u l-art trid tkun minn 500 mm sa 1 300 mm.

6.1.3.4. Fil-każ ta' żewġ fanali tas-sewqan: id-distanza li tissepara s-superfiċji li jdawlu ta' żewġ fanali tas-sewqan ma tridx teċċedi l-200 mm.

6.1.4. Il-viżibilità ġeometrika

Il-viżibilità tas-superfiċje li ddawwal, inkluża l-viżibilità tagħha f'żoni li ma jidhirx li jkunu mdawla fid-direzzjoni tal-osservazzjoni meqjusa, għandha tiġi żgurata fi ħdan spazju diverġenti ddefinit minn linji li jiġġeneraw ibbażati fuq il-perimetru tas-superfiċje li ddawwal u li jiffurmaw angolu ta' mhux inqas minn 5 ° mal-assi ta' referenza tal-fanal ta' quddiem.

6.1.5. L-orjentazzjoni

6.1.5.1. 'Il quddiem. Il-fanal(i) jista'(jistgħu) jimxi(u) mal-angolu tal-istering.

6.1.5.2. Għar-raġġ tas-sewqan jista' jiġi installat HIAS.

6.1.6. Il-konnessjonijiet elettriċi

Ir-raġġ(i) għaddieni(ja) jista'(jistgħu) jibqa'(jibqgħu) mixgħul(a) mar-raġġ(i) tas-sewqan.

6.1.7. It-tell-tales

6.1.7.1. Tell-tale "b'ċirkwit magħluq".

Mandatorju, fanal b'sinjal blù li ma jixgħelx u jitfi malajr.

6.1.7.2. Tell-tale għal "ħsara fl-HIAS"

Mandatorju, fanal b'sinjal ambra li jixgħel u jitfi malajr, li jista' jiġi kkombinat mat-tell-tale msemmi fil-paragrafu 6.2.8.2. Dan għandu jiġi attivat kull meta tiġi skoperta ħsara fis-sinjali tal-HIAS. Huwa għandu jibqa' attivat sakemm ikun hemm il-ħsara.

6.1.8. Rekwiżiti oħra

6.1.8.1. L-intensità aggregata massima tal-fanali ta' quddiem b'raġġ tas-sewqan li jistgħu jinxtegħlu fl-istess ħin ma għandhiex teċċedi l-430 000 cd, li jikkorrispondi għal valur ta' referenza ta' 100. (Il-valur tal-approvazzjoni).

6.1.8.2. Fil-każ ta' ħsara fl-HIAS tar-raġġ tas-sewqan, mingħajr ma tintuża xi għodda speċjali, għandu jkun possibbli li:

(a) L-HIAS jiġi diżattivat sakemm jiġi ssettjat mill-ġdid skont l-istruzzjonijiet tal-manifattur; u

(b) Ir-raġġ tas-sewqan jiġi ppożizzjonat mill-ġdid b'tali mod li l-allinjamenti orizzontali u vertikali tiegħu jkunu l-istess bħal fanal ta' quddiem li ma jkunx mgħammar b'HIAS.

Il-manifattur għandu jipprovdi deskrizzjoni dettaljata tal-proċedura biex l-HIAS jiġi ssettjat mill-ġdid.

Alternattivament, il-manifattur jista' jagħżel li jinstalla sistema awtomatika li jew twettaq iż-żewġ kompiti speċifikati aktar 'il fuq jew tissettja mill-ġdid l-HIAS. F'dan il-każ, il-manifattur għandu jipprovdi lill-kumpanija tal-ittestjar b'deskrizzjoni tas-sistema awtomatika u, sakemm jiġu żviluppati rekwiżiti armonizzati, għandu juri l-mod kif jiġi vverifikat li s-sistema awtomatika taħdem kif ġie deskritt.

6.2. IL-FANAL TA' QUDDIEM B'RAĠĠ GĦADDIENI

6.2.1. Numru:

6.2.1.1. Għall-muturi li jkollhom ċilindrata ta' ≤ 125 cm^3

Wieħed jew tnejn ta' tip approvat skont:

(a) il-Klassi B, C, D jew E tar-Regolament Nru 113;

(b) ir-Regolament Nru 112;

(c) ir-Regolament Nru 1;

(d) ir-Regolament Nru 8;

(e) ir-Regolament Nru 20;

(f) ir-Regolament Nru 57;

(g) ir-Regolament Nru 72;

(h) ir-Regolament Nru 98.

6.2.1.2. Għall-muturi li jkollhom ċilindrata ta' > 125 cm^3

Wieħed jew tnejn ta' tip approvat skont:

(a) il-Klassi B, D jew E tar-Regolament Nru 113;

(b) ir-Regolament Nru 112;

(c) ir-Regolament Nru 1;

(d) ir-Regolament Nru 8;

(e) ir-Regolament Nru 20;

(f) ir- Regolament Nru 72;

(g) ir-Regolament Nru 98.

Tnejn ta' tip approvat skont:

(a) il-Klassi C tal-abbozz tar-Regolament Nru 113.

6.2.2. L-arranġament

L-ebda rekwiżit speċjali.

6.2.3. Il-pożizzjoni

6.2.3.1. Il-wisa'

6.2.3.1.1. Fanal għaddieni indipendenti jista' jiġi installat fuq, taħt jew maġenb fanal ieħor ta' quddiem: jekk dawn il-fanali jkunu qegħdin wieħed fuq l-ieħor, iċ-ċentru ta' referenza tal-fanal li jipproduċi r-raġġ għaddieni ewlieni jrid ikun fil-pjan medjan lonġitudinali tal-vettura; jekk dawn il-fanali jkunu qegħdin maġenb xulxin, iċ-ċentru ta' referenza tagħhom irid ikun simetriku b'relazzjoni għall-pjan medjan lonġitudinali tal-vettura.

6.2.3.1.2. Fanal ta' quddiem li jipproduċi r-raġġ għaddieni ewlieni, li jkun reċiprokament inkorporat ma' fanal ieħor ta' quddiem, irid jitwaħħal b'tali mod li ċ-ċentru ta' referenza tiegħu jkun fil-pjan medjan lonġitudinali tal-vettura. Madankollu, meta l-vettura tkun mgħammra wkoll b'fanal ta' quddiem indipendenti b'raġġ tas-sewqan jew b'fanal ta' quddiem b'raġġ tas-sewqan li jkun reċiprokament inkorporat ma' fanal tal-pożizzjoni ta' quddiem maġenb il-fanal ta' quddiem li jipproduċi r-raġġ għaddieni ewlieni, iċ-ċentri ta' referenza tagħhom iridu jkunu simetriċi b'relazzjoni għall-pjan medjan lonġitudinali tal-vettura.

6.2.3.1.3. Żewġ fanali ta' quddiem li jipproduċu r-raġġ għaddieni ewlieni, li jew wieħed minnhom jew it-tnejn ikunu reċiprokament inkorporati ma' fanal ieħor ta' quddiem, iridu jiġu installati b'tali mod li ċ-ċentri ta' referenza tagħhom ikunu simetriċi b'relazzjoni għall-pjan medjan lonġitudinali tal-vettura.

6.2.3.1.4. Jekk tkun(ikunu) ġiet(ġew) installata(i), unità(unitajiet) tad-dawl addizzjonali li jipprovdu dawl għal-liwi, approvata(i) għat-tip bħala parti mir-raġġ għaddieni skont ir-Regolament Nru 113, għandhom jiġu installati fil-kundizzjonijiet li ġejjin:

Fil-każ ta' par(i) ta' unitajiet tad-dawl addizzjonali, huma għandhom jiġu installati b'tali mod li ċ-ċentru(i) ta' referenza tagħhom ikunu simetriċi b'relazzjoni għall-pjan medjan lonġitudinali tal-vettura.

Fil-każ ta' unità tad-dawl addizzjonali waħda, iċ-ċentru ta' referenza tagħha għandu jikkoinċidi mal-pjan medju lonġitudinali tal-vettura.

6.2.3.2. L-għoli: minimu ta' 500 mm u massimu ta' 1 200 mm 'il fuq mill-art.

6.2.3.3. It-tul: fuq quddiem tal-vettura. Dan ir-rekwiżit jitqies bħala li jkun ġie sodisfatt jekk id-dawl mitfugħ ma jikkawżax skumdità lis-sewwieq jew direttament jew indirettament permezz tal-mirja retroviżuri u/jew tas-superfiċji riflettenti tal-vettura.

6.2.3.4. Fil-każ ta' żewġ fanali ta' quddiem li jipproduċu r-raġġ għaddieni ewlieni, id-distanza li tissepara s-superfiċji li jdawlu ma tridx teċċedi l-200 mm.

6.2.4. Il-viżibilità ġeometrika

Iddefinita mill-angoli α u β kif ġie speċifikat fil-paragrafu 2.11:

α = 15 ° 'il fuq u 10 ° 'l isfel;

β = 45 ° lejn ix-xellug u lejn il-lemin għal fanal singolu;

β = 45 ° 'il barra u 10 ° 'il ġewwa għal kull par fanali.

Il-preżenza ta' taqsimiet jew ta' elementi oħrajn ta' apparat qrib il-fanal ta' quddiem ma għandhiex tagħti lok għal effetti sekondarji li jikkawżaw skumdità lill-utenti l-oħra tat-triq.

6.2.5. L-orjentazzjoni

6.2.5.1. 'Il quddiem. Il-fanal(i) jista'(jistgħu) jimxi(u) f'konformità mal-angolu tal-istering.

6.2.5.2. L-inklinazzjoni vertikali tal-fanal ta' quddiem li jipproduċi r-raġġ għaddieni ewlieni trid tibqa' bejn - 0,5 fil-mija u - 2,5 fil-mija, ħlief fil-każ fejn ikun preżenti apparat ta' aġġustament estern.

6.2.5.3. Għal fanal ta' quddiem li jipproduċi r-raġġ għaddieni ewlieni b'sors tad-dawl li jkollu fluss ta' luminożità oġġettiv li jeċċedi l-2 000 lumen, l-inklinazzjoni vertikali tal-fanal ta' quddiem għandha tibqa' bejn - 0,5 fil-mija u - 2,5 fil-mija. Jista' jintuża apparat għal-livellar tal-fanali ta' quddiem sabiex jiġu sodisfatti r-rekwiżiti ta' dan il-paragrafu imma dan għandu jaħdem b'mod awtomatiku ([1]).

6.2.5.4. Ir-rekwiżit fil-paragrafu 6.2.5.3 għandu jiġi ttestjat fuq il-vettura fil-kundizzjonijiet li ġejjin:

Kundizzjoni A (rikkieb waħdu):

Fuq il-vettura għandha titqiegħed massa ta' 75 kg ± 1 kg, li tissimula lir-rikkieb, b'tali mod li tirriproduċi t-tagħbijiet fuq il-fusien iddikjarati mill-manifattur għal din il-kundizzjoni ta' tagħbija.

L-inklinazzjoni vertikali (mira inizjali) tal-fanal ta' quddiem li jipproduċi r-raġġ għaddieni ewlieni għandha tiġi ssettjata, skont l-istruzzjonijiet tal-manifattur, bejn - 1,0 fil-mija u - 1,5 fil-mija.

([1]) Madankollu, sa 60 xahar wara d-dħul fis-seħħ tas-Suppliment 10 għas-serje 01 ta' emendi, din l-operazzjoni tista' tkun waħda manwali mingħajr ma jintużaw għodod. F'każ ta' din ix-xorta, fil-manwal tas-sidien tal-vetturi l-manifattur għandu jipprovdi struzzjonijiet dwar livellar manwali tal-fanali ta' quddiem ta' din ix-xorta.

Kundizzjoni B (mutur mgħobbi kompletament):

Fuq il-vettura għandhom jitqiegħdu mases li jissimulaw il-massa totali massima tal-manifattur, b'tali mod li jirriproduċu t-tagħbijiet fuq il-fusien iddikjarati mill-manifattur għal din il-kundizzjoni ta' tagħbija.

Qabel ma jsir il-kejl, il-vettura għandha tiġi mbandla għal tliet (3) darbiet 'il fuq u 'l isfel u mbagħad għandha tiċi mċaqilqa lura u 'l quddiem għal mill-inqas tidwira kompluta ta' rota.

6.2.5.5. Għar-raġġ għaddieni jista' jiġi installat HIAS. L-HIAS ma għandux jaġġusta l-inklinazzjoni orizzontali b'iktar mill-angolu ta' timjil tal-vettura.

6.2.5.6. Ir-rekwiżit fil-paragrafu 6.2.5.5 għandu jiġi ttestjat fil-kundizzjonijiet li ġejjin:

Il-vettura tat-test għandha tiġi ssettjata kif ġie speċifikat fil-paragrafu 5.4. Inklina l-vettura u kejjel l-angolu tat-test tal-HIAS.

Il-vettura għandha tiġi ttesjatata fiż-żewġ kundizzjonijiet li ġejjin

(a) L-angolu massimu ta' aġġustament tal-inklinazzjoni orizzontali speċifikat mill-manifattur (lejn ix-xellug u lejn il-lemin);

(b) Nofs l-angolu massimu ta' aġġustament tal-inklinazzjoni orizzontali mill-manifattur (lejn ix-xellug u lejn il-lemin).

U meta l-vettura tat-test titreġġa' lura għall-pożizzjoni kif ġie speċifikat fil-paragrafu 5.4, l-angolu tat-test tal-HIAS malajr għandu jerġa' lura għaż-żero.

Il-manubriju jista' jiġi iffissat fil-pożizzjoni dritt 'il quddiem sabiex ma jiċċaqlaqx matul l-inklinazzjoni tal-vettura.

Għat-test, l-HIAS għandu jiġi attivat permezz ta' ġeneratur tas-sinjal tal-HIAS.

Għandu jiġi kkunsidrat li s-sistema tissodisfa r-rekwiżiti tal-paragrafu 6.2.5.5, jekk l-angoli tat-test tal-HIAS kollha mkejla ma jkunux inqas minn żero. Dan jista' jintwera mill-manifattur billi juża mezzi oħrajn aċċettati mill-awtorità responsabbli mill-approvazzjoni tat-tip.

6.2.5.7. Sors(i) tad-dawl addizzjonali jew unità(ajiet) tad-dawl addizzjonali jista'(jistgħu) jiġi(u) attivat(i) biss flimkien mar-raġġ għaddieni ewlieni sabiex jiġi prodott dawl għal-liwi. L-illuminazzjoni pprovduta mid-dawl għal-liwi ma għandhiex testendi 'l fuq mill-pjan orizzontali, li jkun parallel għall-art u li jkun fih l-assi ta' referenza tal-fanal ta' quddiem li jipproduċi r-raġġ għaddieni ewlieni għall-angoli ta' timjil kollha kif ġie speċifikat mill-manifattur waqt l-approvazzjoni tat-tip tal-apparat skont ir-Regolament Nru 113.

6.2.5.8. Ir-rekwiżit fil-paragrafu 6.2.5.7 għandu jiġi ttestjat kif ġej:

Il-vettura tat-test għandha tiġi ssettjata kif ġie speċifikat fil-paragrafu 5.4.

Kejjel l-angoli ta' timjil fuq iż-żewġ naħat tal-vettura f'kull kundizzjoni fejn jiġi attivat id-dawl għal-liwi. L-angoli ta' timjil li għandhom jitkejlu huma l-angoli ta' timjil speċifikati mill-manifattur waqt l-approvazzjoni tat-tip tal-apparat skont ir-Regolament Nru 113.

Il-manubriju jista' jiġi ffissat fil-pożizzjoni dritt 'il quddiem sabiex ma jiċċaqlaqx waqt l-inklinazzjoni tal-vettura.

Għat-test, id-dawl għal-liwi jista' jiġi attiviat permezz ta' ġeneratur tas-sinjali ipprovdut mill-manifattur.

Jiġi kkunsidrat li s-sistema tissodisfa r-rekwiżiti tal-paragrafu 6.2.5.7, jekk l-angoli ta' timjil kollha mkejla fuq iż-żewġ naħat tal-vettura jkunu ikbar minn jew daqs l-angoli ta' timjil minimi mogħtija fil-formola ta' komunikazzjoni għall-approvazzjoni tat-tip tal-apparat skont ir-Regolament Nru 113.

Il-konformità mal-paragrafu 6.2.5.7 tista' tintwera mill-manifattur billi juża mezzi oħrajn aċċettati mill-awtorità responsabbli mill-approvazzjoni tat-tip.

6.2.6. Il-konnessjonijiet elettriċi

Il-kontroll għall-bidla għal raġġ(i) għaddieni(ja) għandu jitfi r-raġġ(i) tas-sewqan fl-istess ħin.

Il-fanali ta' quddiem b'raġġ għaddieni b'sors tad-dawl approvat skont ir-Regolament Nru 99 għandhom jibqgħu mixgħula meta jinxtegħel ir-raġġ tas-sewqan.

6.2.6.1. Is-sors(i) tad-dawl addizzjonali jew l-unità(ajiet) tad-dawl addizzjonali użat(i) sabiex jiġi prodott dawl għal-liwi għandu(hom) ikun(u) konness(i) b'tali mod li ma jistax(jistgħux) jiġi(u) attivat(i) sakemm il-fanal(i) ta' quddiem li jipproduċi(u) r-raġġ għaddieni ewlieni ma jkunx(ikunux) attivat(i) ukoll.

Is-sors(i) tad-dawl addizzjonali jew l-unità(ajiet) tad-dawl addizzjonali użat(i) sabiex jiġi prodott dawl għal-liwi fuq kull naħa tal-vettura jista'(jistgħu) jiġi(u) attivat(i) b'mod awtomatiku biss meta l-angolu(i) ta' timjil ikun(u) ikbar minn jew daqs l-angolu(i) minimu(i) ta' timjil mogħti(ja) fil-formola ta' komunikazzjoni għall-approvazzjoni tat-tip tal-apparat skont ir-Regolament Nru 113.

Madankollu, is-sors(i) tad-dawl addizzjonali jew l-unità(ajiet) tad-dawl addizzjonali ma għandux(homx) jiġi(u) attivat(i) meta l-angolu ta' timjil ikun ta' inqas minn 3 gradi.

Is-sors(i) tad-dawl addizzjonali jew l-unità(ajiet) tad-dawl addizzjonali għandu(hom) jiġi(u) diżattivat(i) meta l-angolu(i) ta' timjil ikun(u) inqas mill-angolu(i) minimu(i) ta' timjil mogħti(ja) fil-formola ta' komunikazzjoni għall-approvazzjoni tat-tip tal-apparat skont ir-Regolament Nru 113.

6.2.7. It-tell-tales

6.2.7.1. Tell-tale "b'ċirkwit magħluq".

Fakultattiv; fanal b'sinjal aħdar li ma jixgħelx u jitfi malajr.

6.2.7.2. Tell-tale għal "ħsara fl-HIAS".

Mandatorju, fanal b'sinjal ambra li jixgħel u jitfi malajr, li jista' jiġi kkombinat mat-tell-tale msemmi fil-paragrafu 6.1.8.2. Dan għandu jiġi attivat kull meta tiġi skoperta ħsara fis-sinjali tal-HIAS. Huwa għandu jibqa' attivat sakemm ikun hemm il-ħsara.

6.2.7.3. Fil-każ ta' ħsara fis-sistema ta' kontroll, is-sors(i) tad-dawl addizzjonali jew l-unità(ajiet) tad-dawl addizzjonali li jipproduċi(u) dawl għal-liwi għandu(hom) JINTEFA(JINTFEW) awtomatikament.

6.2.8. Rekwiżiti oħra

Fil-każ ta' ħsara fl-HIAS tar-raġġ għaddieni, mingħajr ma tintuża xi għodda speċjali, għandu jkun possibbli li:

(a) L-HIAS jiġi diżattivat sakemm jiġi ssettjat mill-ġdid skont l-istruzzjonijiet tal-manifattur; u

(b) Ir-raġġ għaddieni jiġi ppożizzjonat mill-ġdid b'tali mod li l-allinjamenti orizzontali u vertikali tiegħu jkunu l-istess bħal fanal ta' quddiem li ma jkunx mgħammar b'HIAS.

Il-manifattur għandu jipprovdi deskrizzjoni dettaljata tal-proċedura biex l-HIAS jiġi ssettjat mill-ġdid.

Alternattivament, il-manifattur jista' jagħżel li jinstalla sistema awtomatika li jew twettaq iż-żewġ kompiti speċifikati aktar 'il fuq jew tissettja mill-ġdid l-HIAS. F'dan il-każ, il-manifattur għandu jipprovdi lill-kumpanija tal-ittestjar b'deskrizzjoni tas-sistema awtomatika u, sakemm jiġu żviluppati rekwiżiti armonizzati, għandu juri l-mod kif jiġi vverifikat li s-sistema awtomatika taħdem kif ġie deskritt.

6.3. IL-FANAL LI JINDIKA D-DIREZZJONI

6.3.1. Numru

Tnejn fuq kull naħa.

6.3.2. L-arranġament

Żewġ indikaturi ta' quddiem (il-kategorija 1 kif ġie speċifikat fir-Regolament Nru 6 jew il-kategorija 11 speċifikata fir-Regolament Nru 50).

Żewġ indikaturi ta' wara (il-kategorija 2 kif ġie speċifikat fir-Regolament Nru 6 jew il-kategorija 12 speċifikata fir-Regolament Nru 50).

6.3.3. Il-pożizzjoni

6.3.3.1. Fil-wisa': Għall-indikaturi ta' quddiem, għandhom jiġu sodisfatti r-rekwiżiti kollha li ġejjin:

(a) Għandu jkun hemm distanza minima ta' 240 mm bejn is-superfiċji li jdawlu,

(b) L-indikaturi għandhom ikunu qegħdin barra mill-pjan vertikali lonġitudinali tanġenzjali għat-truf ta' barra tas-superfiċje li ddawwal tar-raġġ(i) tas-sewqan u/jew tar-raġġ(i) għaddieni(ja) ewlieni(ewlenija),

(c) Għandu jkun hemm distanza minima bejn is-superfiċje li ddawwal tal-indikaturi u l-fanal ta' quddiem li jipproduċi r-raġġ għaddieni ewlieni l-eqreb ta' xulxin kif ġej:

Intensità minima tal-indikatur (cd)	Separazzjoni minima (mm)
90	75
175	40
250	20
400	≤ 20

Għall-indikaturi ta' wara, l-ispazju bejn it-truf ta' ġewwa taż-żewġ superfiċji li jdawlu għandu jkun mill-inqas ta' 180 mm bil-kundizzjoni li l-preskrizzjonijiet tal-paragrafu 2.11 jiġu applikati anki meta tkun immuntata l-pjanċa tar-reġistrazzjoni;

6.3.3.2. fl-għoli: mhux inqas minn 350 mm u mhux iktar minn 1 200 mm 'il fuq mill-art;

6.3.3.3. fit-tul: id-distanza 'l quddiem bejn ir-referenza iċ-ċentru ta' referenza tal-indikaturi ta' wara u l-pjan trasversali li jikkostitwixxi l-limitu ta' wara nett tat-tul totali tal-vettura ma għandhiex teċċedi t-300 mm.

6.3.4. Il-viżibilità ġeometrika

L-angoli orizzontali: 20 ° 'il ġewwa, 80 ° 'il barra

L-angoli vertikali: 15 ° 'il fuq minn u taħt l-orizzontali.

Madankollu, l-angolu vertikali taħt l-orizzontali jista' jitnaqqas għal 5 ° jekk l-għoli tal-fanali jkun inqas minn 750 mm.

6.3.5. L-orjentazzjoni

L-indikaturi tad-direzzjoni ta' quddiem jistgħu jimxu f'konformità mal-angolu tal-istering.

6.3.6. Il-konnessjonijiet elettriċi

Il-fanali li jindikaw id-direzzjoni għandhom jixegħlu b'mod indipendenti mill-fanali l-oħra. Il-fanali kollha li jindikaw id-direzzjoni fuq ġenb wieħed ta' vettura għandhom jinxtegħlu u jintfew permezz ta' kontroll wieħed.

6.3.7. Huma ma jistgħu jkunu "reċiprokament innkorporati" mal-ebda fanal ieħor, ħlief għall-fanal tal-pożizzjoni ta' quddiem ambra.

6.3.8. It-tell-tale "operattiv"

Mandatorju. Dan jista' jkun ottiku jew akustiku jew it-tnejn. Jekk ikun ottiku għandu jkun fanal(i) aħdar(ħodor) li jixgħel(jixgħelu) u jitfi(u) malajr li, fil-każ li kwalunkwe wieħed mill-indikaturi tad-direzzjoni jaħdem b'mod difettuż, jintefa(jintfew), jibqa'(jibqgħu) mixgħul(a) mingħajr ma jixgħel(jixgħelu) u jitfi(jitfu) malajr, jew juri(u) bidla kbira fil-frekwenza.

6.3.9. Rekwiżiti oħra

Il-karatteristiċi indikati iktar 'l isfel għandhom jitkejlu bl-ebda tagħbija oħra fuq is-sistema elettrika ħlief dik meħtieġa biex il-magna u l-apparati għat-tidwil ikunu jistgħu jaħdmu. Għall-vetturi kollha:

6.3.9.1. il-frekwenza tad-dawl jitfi u jixgħel malajr għandha tkun ta' 90 ± 30 darba fil-minuta;

6.3.9.2. id-dawl jixgħel u jitfi tal-indikaturi tad-direzzjoni fuq l-istess ġenb tal-vettura jista' jkun sinkronizzat jew alternat;

6.3.9.3. it-tħaddim tal-kontroll tas-sinjali bid-dawl għandu jiġi segwit f'mhux aktar minn sekonda middehra tad-dawl u f'mhux aktar minn sekonda u minn sekonda u nofs mill-ewwel tifi tad-dawl.

6.3.9.4. Fil-każ ta' ħsara ta' fanal li jindika d-direzzjoni wieħed, għajr għal xort, il-fanal(i) li jindika(w) direzzjoni l-ieħor(oħra) li jkun(u) qed jindikaw(w) l-istess direzzjoni jrid(u) ikompli(u) jixgħel(u) u jitfi(u) malajr jew irid(u) jibqa'(jibqgħu) mixgħul(a), imma l-frekwenza f'din il-kundizzjoni tista' tkun differenti minn dik preskritta.

6.4. IL-FANAL TAL-WAQFIEN

6.4.1. Numru

Wieħed jew tnejn.

6.4.2. L-arranġament

L-ebda rekwiżit speċjali.

6.4.3. Il-pożizzjoni

6.4.3.1. fl-għoli: mhux inqas minn 250 mm u mhux iktar minn 1 500 mm 'il fuq mill-art;

6.4.3.2. fit-tul: fuq wara tal-vettura.

6.4.4. Il-viżibilità ġeometrika

L-angolu orizzontali:	45 ° lejn ix-xellug u lejn il-lemin għal fanal singolu;
	45 ° 'il barra u 10 ° 'il ġewwa għal kull par fanali;
L-angolu vertikali:	15 ° 'il fuq minn u taħt l-orizzontali.

Madankollu, l-angolu vertikali taħt l-orizzontali jista' jitnaqqas għal 5 ° jekk l-għoli tal-fanal ikun inqas minn 750 mm.

6.4.5. L-orjentazzjoni

Lejn wara tal-vettura.

6.4.6. Il-konnessjonijiet elettriċi

Għandu jixgħel kull darba li jiġi applikat il-brejk ta' servizz.

6.4.7. It-tell-tale

It-tell-tale huwa fakultattiv; fejn jitwaħħal, dan it-tell-tale għandu jkun tell-tale li jikkonsisti f'dawl ta' twissija li ma jixgħelx u jitfi malajr li jixgħel fil-każ ta' ħsara tal-fanali tal-waqfien.

6.4.8. Rekwiżiti oħra

Xejn.

6.5. L-APPARAT LI JDAWWAL IL-PJANĊA TAR-REĠISTRAZZJONI TA' WARA

6.5.1. Numru

Wieħed, approvat bħala apparat tal-kategorija 2 skont ir-Regolament Nru 50. L-apparat jista' jikkonsisti f'diversi komponenti ottiċi intiżi biex idawlu l-ispazju maħsub għall-pjanċa tar-reġistrazzjoni.

6.5.2. L-arranġament 6.5.3. Il-pożizzjoni 6.5.3.1. fil-wisa': 6.5.3.2. fl-għoli: 6.5.3.3. fit-tul: 6.5.4. Il-viżibilità ġeometrika 6.5.5. L-orjentazzjoni	B'tali mod li li l-apparat idawwal l-ispazju maħsub għall-pjanċa tar-reġistrazzjoni

6.5.6. It-tell-tale

Fakultattiv: Il-funzjoni tiegħu għandha titwettaq mit-tell-tale preskritt għall-fanal tal-pożizzjoni.

6.5.7. Rekwiżiti oħra

Meta l-fanal tal-pjanċa tar-reġistrazzjoni ta' wara jkun ikkombinat mal-fanal tal-pożizzjoni ta' wara, reċiprokament inkorporat fil-fanal tal-waqfien jew fil-fanal kontra ċ-ċpar ta' wara, il-karatteristiċi fotometriċi tal-fanal tal-pjanċa tar-reġistrazzjoni ta' wara jistgħu jiġu mmodifikati waqt l-illuminazzjoni tal-fanal tal-waqfien jew tal-fanal kontra ċ-ċpar ta' wara.

6.6. IL-FANAL TAL-POŻIZZJONI TA' QUDDIEM

6.6.1. Numru

Wieħed jew tnejn	jekk b'kulur abjad
jew	
Tnejn (wieħed għal kull naħa)	jekk b'kulur ambra

6.6.2. L-arranġament

L-ebda rekwiżit speċjali.

6.6.3. Il-pożizzjoni

6.6.3.1. Il-wisa':

fanal tal-pożizzjoni ta' quddiem indipendenti jista' jitwaħħal fuq jew taħt jew maġenb fanal ieħor ta' quddiem: jekk dawn il-fanali jkunu qegħdin wieħed fuq l-ieħor, iċ-ċentru ta' referenza tal-fanal tal-pożizzjoni ta' quddiem irid ikun fil-pjan medjan lonġitudinali tal-vettura; jekk dawn il-fanali jkunu qegħdin maġenb xulxin, iċ-ċentri ta' referenza tagħhom iridu jkunu simetriċi b'relazzjoni għall-pjan medjan lonġitudinali tal-vettura;

fanal tal-pożizzjoni ta' quddiem, li jkun reċiprokament inkorporat ma' fanal ieħor ta' quddiem, irid jiġi installat b'tali mod li ċ-ċentru ta' referenza tiegħu jkun fil-pjan medjan lonġitudinali tal-vettura. Madankollu, meta l-vettura tkun mgħammra wkoll b'fanal ta' quddiem ieħor maġenb il-fanal tal-pożizzjoni ta' quddiem, iċ-ċentri ta' referenza tagħhom iridu jkunu simetriċi b'relazzjoni għall-pjan medjan lonġitudinali tal-vettura.

Żewġ fanali tal-pożizzjoni ta' quddiem, li wieħed minnhom jew it-tnejn ikunu reċiprokament inkorporati ma' fanal ieħor ta' quddiem, iridu jiġu installati b'tali mod li ċ-ċentri ta' referenza tagħhom ikunu simetriċi b'relazzjoni għall-pjan medjan lonġitudinali tal-vettura.

6.6.3.2. fl-għoli: mhux inqas minn 350 mm u mhux iktar minn 1 200 mm 'il fuq mill-art.

6.6.3.3. fit-tul: fuq quddiem tal-vettura.

6.6.4. Il-viżibilità ġeometrika

L-angolu orizzontali:: 80 grad lejn ix-xellug u lejn il-lemin għal fanal singolu:

l-angolu orizzontali jista' jkun 80 grad 'il barra u 20 grad 'il ġewwa għal kull par fanali.

L-angolu vertikali: 15-il grad 'il fuq minn u taħt l-orizzontali.

Madankollu, l-angolu vertikali taħt l-orizzontali jista' jitnaqqas għal 5 gradi jekk l-għoli tal-fanal ikun inqas minn 750 mm.

6.6.5. L-orjentazzjoni

'Il quddiem. Il-fanal(i) jista'(jistgħu) jimxi(u) f'konformità mal-angolu tal-istering.

6.6.6. Tell-tale "b'ċirkwit magħluq"

Mandatorju. Fanal b'sinjal aħdar li ma jixgħelx u jitfi malajr. Dan it-tell-tale ma għandux ikun meħtieġ jekk id-dawl li jdawwal l-istrument jista' jinxtegħel jew jintefa biss fl-istess ħin mal-fanal(i) tal-pożizzjoni.

6.6.7. Rekwiżiti oħra

Meta l-fanal tal-pożizzjoni ta' quddiem ikun reċiprokament inkorporat fil-fanal li jindika d-direzzjoni ta' quddiem, il-konnessjoni elettrika għandha tkun tali li l-fanal tal-pożizzjoni fuq l-istess naħa tal-fanal li jindika d-direzzjoni jintefa' meta l-fanal li jindika d-direzzjoni jkun qed jixgħel u jitfi malajr.

6.7. IL-FANAL TAL-POŻIZZJONI TA' WARA

6.7.1. Numru

Wieħed jew tnejn.

6.7.2. L-arranġament

L-ebda rekwiżit speċjali.

6.7.3. Il-pożizzjoni

6.7.3.1. fl-għoli: mhux inqas minn 250 mm u mhux iktar minn 1 500 mm 'il fuq mill-art;

6.7.3.2. fit-tul: fuq wara tal-vettura.

6.7.4. Il-viżibilità ġeometrika

L-angolu orizzontali: 80 ° lejn ix-xellug u lejn il-lemin għal fanal singolu:

l-angolu orizzontali jista' jkun 80 ° 'il barra u 45 ° 'il ġewwa għal kull par fanali.

L-angolu vertikali: 15° 'il fuq minn u taħt l-orizzontali.

Madankollu, l-angolu vertikali taħt l-orizzontali jista' jitnaqqas għal 5 ° jekk l-għoli tal-fanal ikun inqas minn 750 mm.

6.7.5. L-orjentazzjoni

Lura.

6.7.6. Tell-tale "b'ċirkwit magħluq"

Fakultattiv: Il-funzjoni tiegħu għandha titwettaq mill-apparat preskritt għall-fanal tal-pożizzjoni ta' quddiem.

6.7.7. Rekwiżiti oħra

Jekk fanal tal-pożizzjoni ta' wara ikun reċiprokament inkorporat ma' indikatur tad-direzzjoni, il-konnessjoni elettrika tal-fanal tal-pożizzjoni ta' wara fuq in-naħa rilevanti tal-vettura jew il-parti reċiprokament inkorporata tagħha tista' tkun tali li tkun MITFIJA waqt il-perjodu kollu (kemm iċ-ċiklu meta tkun MIXGĦULA kif ukoll meta tkun MITFIJA) tal-attivazzjoni tal-fanal li jindika d-direzzjoni.

6.8. IR-RETRORIFLETTUR TA’ WARA, MHUX TRIJANGULARI

6.8.1. Numru

Wieħed jew tnejn.

6.8.2. L-arranġament

L-ebda rekwiżit speċjali.

6.8.3. Il-pożizzjoni

fl-għoli: mhux inqas minn 250 mm u mhux iktar minn 900 mm ’il fuq mill-art;

6.8.4. Il-viżibilità ġeometrika

L-angolu orizzontali: 30 ° lejn ix-xellug u lejn il-lemin għal riflettur singolu;

30 ° ’il barra u 10 ° ’il ġewwa għal kull par rifletturi;

L-angolu vertikali: 15 o ’il fuq minn u taħt l-orizzontali.

Madankollu, l-angolu vertikali taħt l-orizzontali jista’ jitnaqqas għal 5 ° jekk l-għoli tal-fanal ikun inqas minn 750 mm.

6.8.5. L-orjentazzjoni

Lura.

6.9. IS-SINJAL TA’ TWISSIJA F’KAŻ TA’ PERIKLU MILL-VETTURA

6.9.1. Is-sinjal għandu jingħata minn tħaddim fl-istess ħin tal-fanali li jindikaw id-direzzjoni skont ir-rekwiżiti tal-paragrafu 6.3 t’aktar ’il fuq.

6.9.2. Il-konnessjonijiet elettriċi

Is-sinjal għandu jingħata permezz ta’ kontroll separat li jippermetti li l-indikaturi tad-direzzjoni kollha jkollhom provvista ta’ kurrent fl-istess ħin.

6.9.3. Tell-tale “b’ċirkwit magħluq”

Mandatorju. Fanal b’sinjal aħmar li jixgħel u jitfi malajr, jew fil-każ ta’ tell-tales separati, it-tħaddim fl-istess ħin tat-tell-tale preskritt fil-paragrafu 6.3.8.

6.9.4. Rekwiżiti oħra

Dawl jitfi u jixgħel malajr b’rata ta’ 90 ± 30 darba fil-minuta.

It-tħaddim tal-kontroll tas-sinjali bid-dawl għandu jiġi segwit f’mhux aktar minn sekonda mid-dehra tad-dawl u f’mhux aktar minn sekonda u minn sekonda u nofs mill-ewwel tifi tad-dawl.

6.10. IL-FANAL KONTRA Ċ-ĊPAR TA’ QUDDIEM

6.10.1. Numru

Wieħed jew tnejn.

6.10.2. L-arranġament

L-ebda rekwiżit speċjali.

6.10.3. Il-pożizzjoni

6.10.3.1. fil-wisa’: għal fanal singolu, iċ-ċentru ta’ referenza għandu jkun fil-pjan medjan lonġitudinali tal-vettura; jew it-tarf tas-superfiċje li ddawwal li jkun l-eqreb ta’ dak il-pjan ma għandux ikun iktar minn 250 mm ’il bogħod minnu;

6.10.3.2. fl-għoli: mhux inqas minn 250 mm ’il fuq mill-art. L-ebda punt fuq is-superfiċje li ddawwal ma għandu jkun ogħla mill-ogħla punt fuq is-superfiċje li ddawwal tal-fanal ta’ quddiem b’raġġ għaddieni.

6.10.3.3. fit-tul: fuq quddiem tal-vettura. Dan ir-rekwiżit għandu jitqies bħala li jkun ġie sodisfatt jekk id-dawl mitfugħ ma jikkawżax skumdità lis-sewwieq jew direttament jew indirettament permezz tal-mirja retroviżuri u/jew ta’ superfiċji riflettenti oħra tal-vettura.

6.10.4. Il-viżibilità ġeometrika

Iddefinita mill-angoli α u β kif ġie speċifikat fil-paragrafu 2.11:

α = 5° ’il fuq u ’l isfel;

β = 45° lejn ix-xellug u lejn il-lemin għal fanal singolu, ħlief għal dawl li ma jkunx fiċ-ċentru, f’liema każ l-angolu ’l ġewwa β = 10°;

β = 45° ’il barra u 10° ’il ġewwa għal kull par fanali

6.10.5. L-orjentazzjoni

’Il quddiem. Il-fanal(i) jista’(jistgħu) jimxu f’konformità mal-angolu tal-istering.

6.10.6. Ma jista’ jiġi kkombinat mal-ebda fanal ieħor ta’ quddiem.

6.10.7. Tell-tale “b’ċirkwit magħluq”

Fakultattiv; sinjal aħdar li ma jixgħelx u jitfi malajr.

6.10.8. Rekwiżiti oħra

Xejn.

6.10.9. Il-konnessjonijiet elettriċi

Għandu jkun possibbli li l-fanal(i) kontra ċ-ċpar jinxtegħel(jinxtegħlu) jew jintefa(jintfew) b’mod indipendenti mill-fanal(i) ta’ quddiem b’raġġ tas-sewqan u/jew mill-fanal(i) ta’ quddiem b’raġġ għaddieni.

6.11. IL-FANAL KONTRA Ċ-ĊPAR TA’ WARA

6.11.1. Numru

Wieħed jew tnejn.

6.11.2. L-arranġament

L-ebda rekwiżit speċjali.

6.11.3. Il-pożizzjoni

6.11.3.1. fl-għoli: mhux inqas minn 250 mm u mhux iktar minn 900 mm ’il fuq mill-art;

6.11.3.2. fit-tul fuq wara tal-vettura.

6.11.3.3. id-distanza ta’ bejn is-superfiċje li ddawwal tal-fanal kontra ċ-ċpar ta’ wara u dik tal-fanal tal-waqfien ma għandhiex tkun ta’ inqas minn 100 mm.

6.11.4. Il-viżibilità ġeometrika

Iddefinita mill-angoli α u β kif ġie speċifikat fil-paragrafu 2.11:

α = 5° ’il fuq u ’l isfel;

β = 25° lejn ix-xellug u lejn il-lemin għal fanal singolu;
25° ’il barra u 10° ’il ġewwa għal kull par fanali.

6.11.5. L-orjentazzjoni

Lura.

6.11.6. Il-konnessjonijiet elettriċi

Dawn għandhom ikunu tali li l-fanal kontra ċ-ċpar ta’ wara jista’ jixgħel biss meta jinxtegħel fanal wieħed jew iktar minn dawn li ġejjin: fanal ta’ quddiem b’raġġ tas-sewqan, fanal ta’ quddiem b’raġġ għaddieni, fanal kontra ċ-ċpar ta’ quddiem.

Jekk ikun hemm fanal kontra ċ-ċpar ta’ quddiem, il-fanal kontra ċ-ċpar ta’ wara għandu jkun jista’ jintefa’ b’mod indipendenti mill-fanal kontra ċ-ċpar ta’ quddiem.

Il-fanal(i) kontra ċ-ċpar ta’ wara jista’(jistgħu) ikompli(jkomplu) jaħdem(jaħdmu) sakemm il-fanali tal-pożizzjoni jinftew, u dan(dawn) għandu(għandhom) jibqa’(jibqgħu) mitfi(ja) sakemm jerġa’(jerġgħu) jinxtegħel(jinxtegħlu) b’mod deliberat.

6.11.7. Tell-tale “b’ċirkwit magħluq”

Mandatorju. Fanal b’sinjal ambra li ma jixgħelx u jitfi malajr.

6.11.8. Rekwiżiti oħra

Xejn.

6.12. IR-RETRORIFLETTUR TAL-ĠENB, MHUX TRIJANGULARI

6.12.1. Numru għal kull naħa

Wieħed jew tnejn.

6.12.2. L-arranġament

L-ebda rekwiżit speċjali.

6.12.3. Il-pożizzjoni

6.12.3.1. fuq il-ġenb tal-vettura.

6.12.3.2. fl-għoli: mhux inqas minn 300 mm u mhux iktar minn 900 mm 'il fuq mill-art;

6.12.3.3. fit-tul: għandu jitqiegħed f'tali pożizzjoni li f'kundizzjonijiet normali ma jistax jitgħatta bil-ħwejjeġ tas-sewwieq jew tal-passiġġier.

6.12.4. Il-viżibilità ġeometrika

L-angoli orizzontali $\beta = 30°$ 'il quddiem u lura.

L-angoli vertikali $\alpha = 15°$ 'il fuq minn u taħt l-orizzontali.

Madankollu, l-angolu vertikali taħt l-orizzontali jista' jitnaqqas għal 5 °jekk l-għoli tar-retrorif-lettur ikun inqas minn 750 mm.

6.12.5. L-orjentazzjoni

L-assi ta' referenza tar-retroriflettturi jrid ikun perpendikulari għall-pjan medjan lonġitudinali tal-vettura u dirett 'il barra. Ir-retroriflettturi tal-ġenb ta' quddiem jistgħu jimxu mal-angolu tal-istering.

6.13. IL-FANAL TAS-SEWQAN BINHAR

6.13.1. Il-preżenza

Fakultattiv għall-muturi.

6.13.2. Numru

Wieħed jew tnejn ta' tip approvat skont ir-Regolament Nru 87.

6.13.3. L-arranġament

L-ebda rekwiżit speċjali.

6.13.4. Il-pożizzjoni

6.13.4.1. Fil-wisa':

6.13.4.1.1. Fanal tas-sewqan binhar indipendenti jista' jiġi installat fuq, taħt jew maġenb fanal ieħor ta' quddiem: Jekk dawn il-fanali jkunu qegħdin wieħed fuq l-ieħor, iċ-ċentru ta' referenza tal-fanal tas-sewqan binhar għandu jkun fil-pjan medju lonġitudinali tal-vettura; jekk dawn il-fanali jkunu qegħdin maġenb xulxin, it-tarf tas-superfiċje li ddawwal ma għandux ikun iktar minn 250 mm 'il bogħod mill-pjan medjan lonġitudinali tal-vettura.

6.13.4.1.2. Fanal tas-sewqan binhar, li jkun reċiprokament inkorporat ma' fanal ieħor ta' quddiem (fanal ta' quddiem b'raġġ tas-sewqan jew fanal tal-pożizzjoni ta' quddiem), għandu jitwaħħal b'tali mod li t-tarf tas-superfiċje li ddawwal ikun mhux iktar minn 250 mm mill-pjan medjan lonġitudinali tal-vettura.

6.13.4.1.3. Żewġ fanali tas-sewqan binhar, li jew wieħed minnhom jew it-tnejn ikunu reċiprokament inkorporati ma' fanal ieħor ta' quddiem, għandhom jiġu installati b'tali mod li ċ-ċentri ta' referenza tagħhom ikunu simetriċi b'relazzjoni għall-pjan medjan lonġitudinali tal-vettura.

6.13.4.1.4. Fil-każ ta' żewġ fanali tas-sewqan binhar, id-distanza li tissepara s-superfiċji li jdawlu ma għandhiex teċċedi l-420 mm.

6.13.4.1.5. Id-distanza massima tas-separazzjoni mhijiex applikabbli meta l-fanali tas-sewqan binhar:

(a) Ikunu ggruppati, ikkombinati jew reċiprokament inkorporati ma' fanal ta' quddiem ieħor, jew

(b) Ikunu fil-projezzjoni tas-siluwett ta' quddiem tal-mutur fuq pjan ortoganali perpendikulari għall-pjan medjan lonġitudinali tal-vettura.

6.13.4.2. Fl-għoli:

'Il fuq mill-art mhux inqas minn 250 mm u mhux iktar minn 1 500 mm.

6.13.4.3. Fit-tul:

Fuq quddiem tal-vettura.

6.13.5. Il-viżibilità ġeometrika

Orizzontali: 20 ° 'il barra u 20 ° 'il ġewwa.

Vertikali: 10 ° 'il fuq u 10 ° 'l isfel.

6.13.6. L-orjentazzjoni

'Il quddiem. Il-fanal(i) jista'(jistgħu) jimxi(u) f'konformità mal-angolu tal-istering.

6.13.7. Il-konnessjonijiet elettriċi

6.13.7.1. Il-fanal tas-sewqan bi nhar għandu JINTEFA awtomatikament meta JINXTEGĦLU l-fanali ta' quddiem, ħlief meta dawn tal-aħħar jintużaw biex jagħtu twissijiet luminużi intermittenti f'intervalli qosra.

Il-fanal tal-pożizzjoni ta' wara għandu JINXTEGĦEL meta JINXTEGĦEL(JINXTEGĦLU) l-fanal(i) tas-sewqan binhar. Il-fanal(i) tal-pożizzjoni ta' quddiem u l-apparat li jdawwal il-pjanċa tar-reġistrazzjoni ta' wara jistgħu JINXTEGĦLU individwalment jew flimkien, meta JINXTEGĦEL(JINXXTEGĦLU) l-fanal(i) tas-sewqan binhar.

6.13.7.2. Jekk id-distanza bejn il-fanal li jindika d-direzzjoni ta' quddiem u l-fanal tas-sewqan binhar tkun daqs jew inqas minn 40 mm, il-konnessjonijiet elettriċi tal-fanal tas-sewqan binhar fuq in-naħa rilevanti tal-vettura jistgħu jkunu tali li jew:

(a) JINTEFA; jew

(b) L-intensità luminuża tiegħu titnaqqas matul il-perjodu kollu (kemm fiċ-ċiklu meta jkun MIXGĦUL kif ukoll meta jkun MITFI) tal-attivazzjoni ta' fanal li jindika d-direzzjoni ta' quddiem.

6.13.7.3. Jekk fanal li jindika d-direzzjoni jkun reċiprokament inkorporat ma' fanal tas-sewqan binhar, il-konnessjonijiet elettriċi tal-fanal tas-sewqan binhar fuq in-naħa rilevanti tal-vettura għandhom ikunu tali li l-fanal tas-sewqan binhar ikun MITFI l-ħin kollu (kemm fiċ-ċiklu meta jkun MIXGĦUL kif ukoll meta jkun MITFI) tal-attivazzjoni tal-fanal li jindika d-direzzjoni.

6.13.8. It-tell-tale

Tell-tale aħdar b'ċirkwit magħluq, fakultattiv.

6.13.9. Rekwiżiti oħra

Is-simbolu tad-dwal tas-sewqan binhar (DRL – daylight running light) fl-ISO 2575:2004 - Road vehicles. Symbols for controls, indicators and tell-tales (Vetturi tat-triq. Simboli għal kontrolli, indikaturi u tell-tales), jista' jintuża sabiex jinforma lis-sewwieq li l-fanal tas-sewqan binhar ikun mixgħul.

7. MODIFIKI GĦAT-TIP TA' VETTURA JEW GĦALL-INSTALLAZZJONI TAL-APPARATI GĦAT-TIDWIL U GĦAS-SINJALAR BID-DAWL TIEGĦU

7.1. Kull modifika għat-tip ta' vettura jew għall-installazzjoni tal-apparati għat-tidwil u għas-sinjalar bid-dawl tiegħu, jew għal-lista li tissemma fil-paragrafu 3.2.2 t'aktar 'il fuq, għandha tiġi nnotifikata lid-dipartiment amministrattiv li approva dak it-tip ta' vettura. Id-dipartiment imbagħad jista' jew:

7.1.1. iqis li l-modifika li saret mhux probabbli li se jkollha effetti avversi apprezzabbli u li jkun xi jkun il-każ, il-vettura xorta għadha konformi mar-rekwiżiti; jew

7.1.2. jeħtieġ rapport tat-test ieħor mingħand is-servizz tekniku responsabbli mit-twettiq tat-testijiet.

7.2. Konferma jew rifjut ta' approvazzjoni, fejn jiġu speċifikati l-alterazzjonijiet, għandha tiġi kkomunikata permezz tal-proċedura li ġiet speċifikata fil-paragrafu 4.3 t'aktar 'il fuq lill-Partijiet għall-Ftehim li japplikaw dan ir-Regolament.

7.3. L-Awtorità Kompetenti li toħroġ l-estensjoni tal-approvazzjoni għandha tassenja numru ta' serje għal estensjoni ta' din ix-xorta u għandha tinforma b'dan lill-Partijiet l-oħra għall-Ftehim tal-1958 li japplikaw dan ir-Regolament permezz ta' formola ta' komunikazzjoni li tikkonforma mal-mudell fl-Anness 1 għal dan ir-Regolament.

8. KONFORMITÀ TAL-PRODUZZJONI

Il-proċeduri tal-konformità tal-produzzjoni għandhom jikkonformaw ma'dawk li ġew stabbiliti fl-Appendiċi 2 għall-Ftehim (E/ECE/324-E/ECE/TRANS/505/Rev.2), bir-rekwiżiti li ġejjin:

8.1. Il-muturi approvati skont dan ir-Regolament għandhom jiġu manifatturati b'tali mod li jikkonformaw mat-tip approvat billi jissodisfaw ir-rekwiżiti li ġew stabbiliti fil-paragrafi 5 u 6 t'aktar 'il fuq.

8.2. Għandu jkun hemm konformità mar-rekwiżiti minimi għall-konformità tal-proċeduri tal-kontroll tal-produzzjoni stabbiliti fl-Anness 5 għal dan ir-Regolament.

8.3. L-awtorità li tat l-approvazzjoni tat-tip tista', fi kwalunkwe ħin, tivverifika l-metodi tal-kontroll tal-konformità applikati f'kull faċilità ta' produzzjoni. Il-frekwenza normali ta' dawn il-verifiki għandha tkun ta' darba fis-sena.

9. PENALI GĦAL NUQQAS TA' KONFORMITÀ TAL-PRODUZZJONI

9.1. L-approvazzjoni mogħtija għal tip ta' vettura skont dan ir-Regolament tista' tiġi rtirata jekk ir-rekwiżit stabbilit fil-paragrafu 8.1 t'aktar 'il fuq ma jiġix sodisfatt jew jekk il-vettura jew il-vettura ma tgħaddix mill-kontrolli preskritti fil-paragrafu 8 t'aktar 'il fuq.

9.2. Jekk Parti għall-Ftehim li tapplika dan ir-Regolament tirtira approvazzjoni li tkun tat preċedentement, minnufih għandha tinnotifika b'dan lill-Partijiet Kontraenti l-oħra għall-Ftehim li japplikaw dan ir-Regolament permezz ta' formola ta' komunikazzjoni li tikkonforma mal-mudell fl-Anness 1 għal dan ir-Regolament.

10. PRODUZZJONI MWAQQFA GĦALKOLLOX

Jekk id-detentur ta' approvazzjoni jieqaf kompletament li jimmanifattura tip ta' vettura approvat skont dan ir-Regolament, huwa għandu jinforma b'dan lill-awtorità li tat l-approvazzjoni. Malli tirċievi l-komunikazzjoni rilevanti, dik l-awtorità għandha tinforma b'dan lill-Partijiet l-oħra għall-Ftehim li japplikaw dan ir-Regolament permezz ta' formola ta' komunikazzjoni li tikkonforma mal-mudell fl-Anness 1 għal dan ir-Regolament.

11. DISPOŻIZZJONIJIET TRANŻITORJI

11.1. Mid-data uffiċjali tad-dħul fis-seħħ tas-Suppliment 10 għas-serje 01 ta' emendi, l-ebda Parti Kontraenti li tapplika dan ir-Regolament m'għandha tirrifjuta li tagħti approvazzjonijiet skont dan ir-Regolament kif ġie emendat bis-Suppliment 10 għas-serje 01 ta' emendi.

11.2. Minn 60 xahar wara d-data tad-dħul fis-seħħ imsemmija fil-paragrafu 11.1 t'aktar 'il fuq, il-Partijiet Kontraenti li japplikaw dan ir-Regolament għandhom jagħtu approvazzjonijiet biss jekk it-tip ta' vettura fir-rigward tan-numru u tal-mod tal-installazzjoni tal-apparati għat-tidwil u għas-sinjalar bid-dawl jikkorrispondi għar-rekwiżiti tas-Suppliment 10 għas-serje 01 ta' emendi għal dan ir-Regolament.

11.3. L-approvazzjonijiet eżistenti mogħtija skont dan ir-Regolament qabel id-data msemmija fil-paragrafu 11.2 t'aktar 'il fuq għandhom jibqgħu validi. Fil-każ ta' vetturi li ġew irreġistrati għall-ewwel darba iktar minn 84 xahar wara d-data tad-dħul fis-seħħ imsemmija fil-paragrafu 11.1 t'aktar 'il fuq, il-Partijiet Kontraenti li japplikaw dan ir-Regolament jistgħu jirrifjutaw it-tip ta' vettura fir-rigward tan-numru u tal-mod tal-installazzjoni tal-apparati għat-tidwil u għas-sinjalar bid-dawl li ma jissodisfawx ir-rekwiżiti tas-Suppliment 10 għas-serje 01 ta' emendi għal dan ir-Regolament.

12. ISMIJIET U INDIRIZZI TAS-SERVIZZI TEKNIĊI RESPONSABBLI MIT-TWETTIQ TAT-TESTIJIET TA' APPROVAZZJONI U TAD-DIPARTIMENTI AMMINISTRATTIVI

Il-Partijiet għall-Ftehim tal-1958 li japplikaw dan ir-Regolament għandhom jikkomunikaw lis-Segretarjat tan-Nazzjonijiet Uniti l-ismijiet u l-indirizzi tas-servizzi tekniċi responsabbli mit-twettiq tat-testijiet ta' approvazzjoni u tad-dipartimenti amministrattivi li jagħtu l-approvazzjoni u lilhom għandhom jintbagħtu l-formoli li jiċċertifikaw approvazzjoni, estensjoni jew rifjut jew irtirar ta' approvazzjoni, maħruġa f'pajjiżi oħra.

ANNESS 1

KOMUNIKAZZJONI

(Format massimu: A4 (210 × 297 mm))

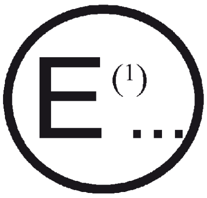

maħruġa minn: Isem l-amministrazzjoni

....

....

....

li tikkonċerna: (2): APPROVAZZJONI MOGĦTIJA
APPROVAZZJONI ESTIŻA
APPROVAZZJONI RIFJUTATA
APPROVAZZJONI RTIRATA
PRODUZZJONI MWAQQFA GĦALKOLLOX

ta' tip ta' vettura tal-kategorija L_3 fir-rigward tal-installazzjoni ta' apparati għat-tidwil u għas-sinjalar bid-dawl, skont ir-Regolament Nru 53.

Nru tal-Approvazzjoni .... Nru tal-Estensjoni ....

1. L-isem kummerċjali jew it-trejdmark tal-vettura: ....

2. Isem il-manifattur għat-tip ta' vettura: ....

3. L-isem u l-indirizz tal-manifattur: ....

4. Jekk ikun applikabbli, l-isem u l-indirizz tar-rappreżentant tal-manifattur: ....

....

5. Imressqa għall-approvazzjoni fi: ....

6. Is-servizz tekniku responsabbli mit-twettiq tat-testijiet ta' approvazzjoni: ....

....

7. Id-data tar-rapport tat-test: ....

8. In-numru tar-rapport tat-test: ....

9. Deskrizzjoni konċiża: ....

L-apparati għat-tidwil fuq il-vettura:

9.1. Il-fanali b'raġġ tas-sewqan: iva/le (2)

9.2. Il-fanali b'raġġ għaddieni: iva/le (2)

9.3. Il-fanali kontra ċ-ċpar ta' quddiem: iva/le (2)

9.4. —

9.5. L-indikaturi tad-direzzjoni: iva/le (2)

9.6. —

9.7. —

9.8. Is-sinjal ta' twissija f'każ ta' periklu: iva/le (2)

9.9. Il-fanali tal-waqfien: iva/le (2)

9.10. L-apparat li jdawwal il-pjanċa tar-reġistrazzjoni ta' wara: iva/le ([2])

9.11. Il-fanali tal-pożizzjoni ta' quddiem (tal-ġenb): iva/le ([2])

9.12. Il-fanali tal-pożizzjoni ta' wara (tal-ġenb): iva/le ([2])

9.13. Il-fanali kontra ċ-ċpar ta' wara: iva/le ([2])

9.14. —

9.15. —

9.16. Ir-retroriflетturi ta' wara, mhux trijangulari: iva/le ([2])

9.17. —

9.18. —

9.19. Ir-retrorifletturi tal-ġenb, mhux trijangulari: iva/le ([2])

9.20. Il-fanali ekwivalenti: iva/le ([2])

10. Kummenti: ....

11. Il-massa kif iddikjarata mill-manifattur ([3])

11.1. Il-massa f'kundizzjoni ta' sewqan:

Il-massa totali: .... kg

Il-massa fuq ir-rota ta' quddiem: .... kg

Il-massa fuq ir-rota ta' wara: .... kg

11.2. Il-massa grossa tal-vettura:

Il-massa totali: .... kg

Il-massa fuq ir-rota ta' quddiem: .... kg

Il-massa fuq ir-rota ta' wara: .... kg

12. Il-pożizzjoni tal-marka tal-approvazzjoni: ....

13. Ir-raġuni(jiet) għall-estensjoni (jekk ikun applikabbli): ....

14. Approvazzjoni mogħtija/irrifjutata/estiża/irtirata: ([2])

15. Post: ....

16. Data: ....

17. Firma: ....

18. Il-lista ta' dokumenti ddepożitati mas-Servizz Amministrattiv li ta l-approvazzjoni hija mehmuża ma' din il-komunikazzjoni u tista' tinkiseb jekk tintalab.

([1]) In-numru li jiddistingwi l-pajjiż li jkun ta/estenda/irrifjuta/irtira approvazzjoni (ara d-dispożizzjonijiet tal-approvazzjoni fir-Regolament).
([2]) Aqta' barra dak li ma japplikax.
([3]) Dawn it-taqsimiet għandhom jimtlew biss jekk jitwettaq it-test skont il-paragarafu 6.2.5.4.

ANNESS 2

ARRANĠAMENT TAL-MARKI TAL-APPROVAZZJONI

MUDELL A

(ara l-paragrafu 4.4 ta' dan ir-Regolament)

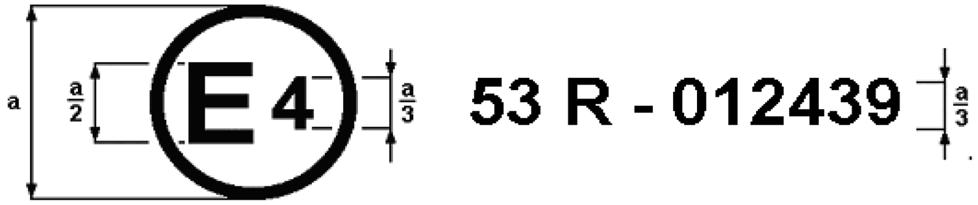

a = 8 mm min.

Il-marka tal-approvazzjoni ta' hawn fuq imwaħħla ma' mutur turi li t-tip ta' vettura kkonċernat, fir-rigward tal-installazzjoni tal-apparati għat-tidwil u għas-sinjalar bid-dawl, ġie approvat fil-Pajjiżi l-Baxxi (E 4), skont ir-Regolament Nru 53, kif emendat bis-serje 01 ta' emendi. In-numru tal-approvazzjoni jindika li l-approvazzjoni ngħatat skont ir-rekwiżiti tar-RegolamentNru 53.

MUDELL B

(ara l-paragrafu 4.5 ta' dan ir-Regolament)

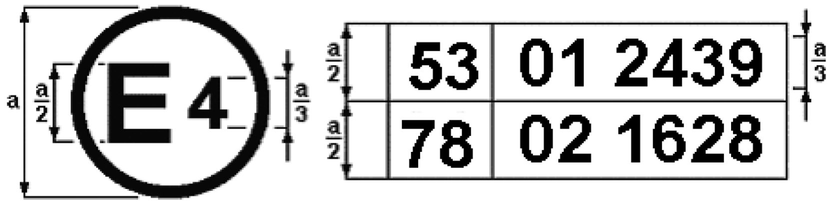

a = 8 mm min.

Il-marka tal-approvazzjoni ta' hawn fuq imwaħħla ma' mutur turi li t-tip ta' vettura kkonċernat ġie approvat fil-Pajjiżi l-Baxxi (E 4) skont ir-Regolamenti Nru 53 u Nru 78 ([1]). In-numri tal-approvazzjoni jindikaw li, fid-dati meta ngħataw l-approvazzjonijiet rispettivi, ir-Regolament Nru 53 kien jinkludi s-serje 01 ta' emendi u r-Regolament Nru 78 diġà kien jinkludi s-serje 02 ta' emendi.

([1]) It-tieni numru qed jingħata sempliċement bħala eżempju.

ANNESS 3

SUPERFIĊJI, ASSI U ĊENTRU TA' REFERENZA, U ANGOLI TA' VIŻBILITÀ ĠEOMETRIKA TAL-FANALI

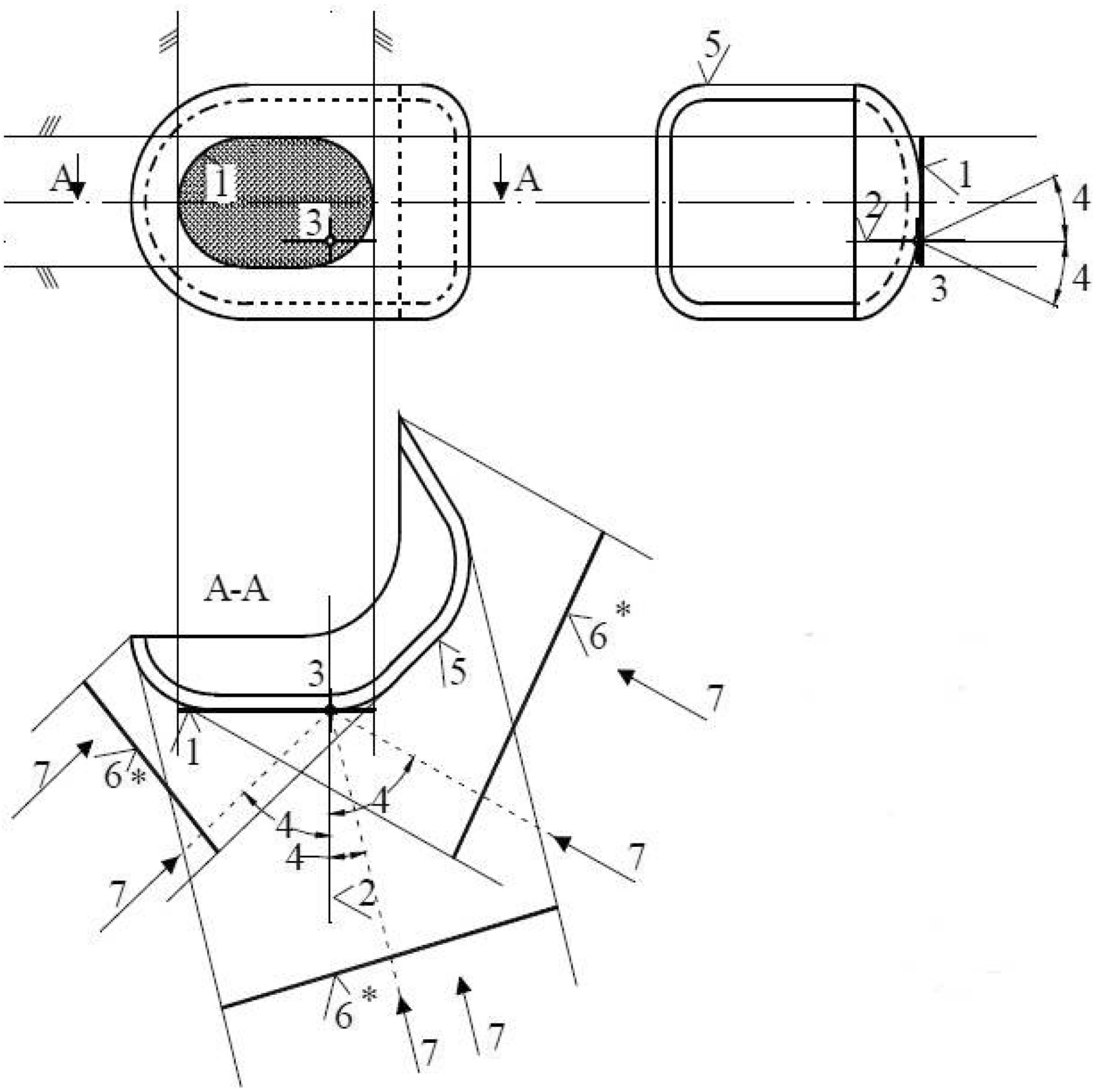

* Din is-superfiċje għandha titqies bħala tanġent għas-superfiċje li titfa' d-dawl

TIFSIRA

1. Superfiċje li ddawwal
2. Assi ta' referenza
3. Ċentru ta' referenza
4. Angolu ta' viżibilità ġeometrika
5. Superfiċje li titfa' d-dawl
6. Superfiċje apparenti
7. Direzzjoni tal-osservazzjoni

SUPERFIĊJE LI DDAWWAL IMQABBLA MA' SUPERFIĊJE LI TITFA' D-DAWL

(Ara l-paragrafi 2.8 sa 2.9 ta' dan ir-Regolament)

SKEĊĊ A

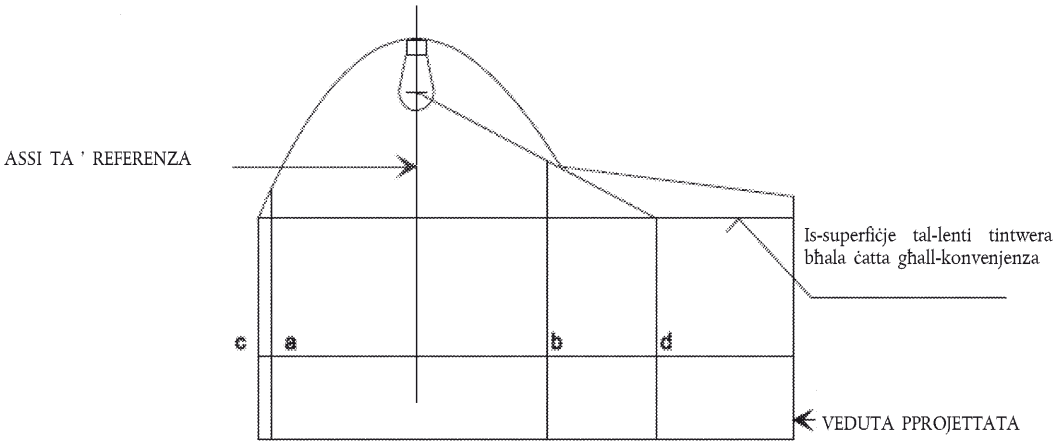

	Superfiċje li ddawwal	Superfiċje li titfa' d-dawl
It-truf huma	a u b	c u d

SKEĊĊ B

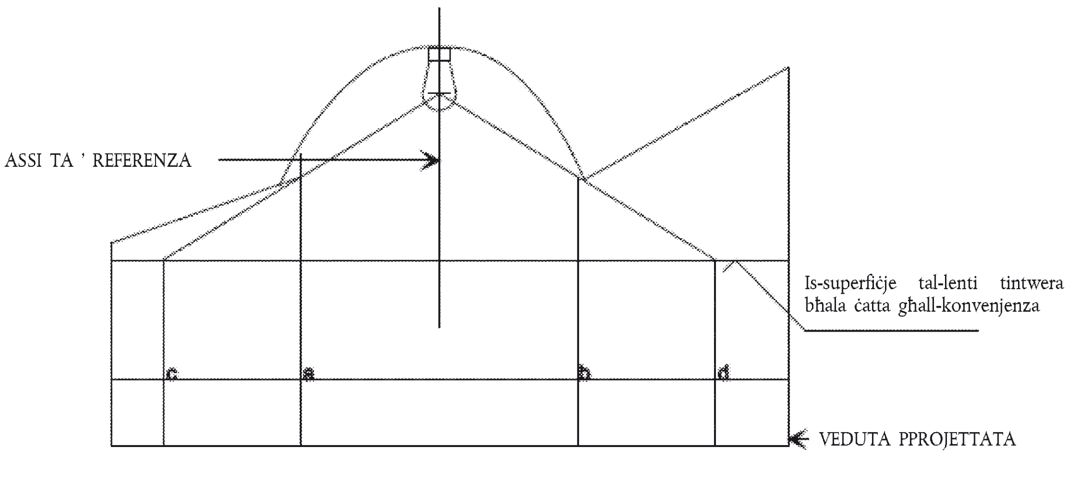

	Superfiċje li ddawwal	Superfiċje li titfa' d-dawl
It-truf huma	a u b	c u d

ANNESS 4

VIŻIBILITÀ 'L QUDDIEM TAD-DWAL ĦOMOR U VIŻIBILITÀ LURA TAD-DWAL BOJOD

(Ara l-paragrafu 5.9 ta' dan ir-Regolament)

Figura 1

Viżibilità 'l quddiem ta' dawl aħmar

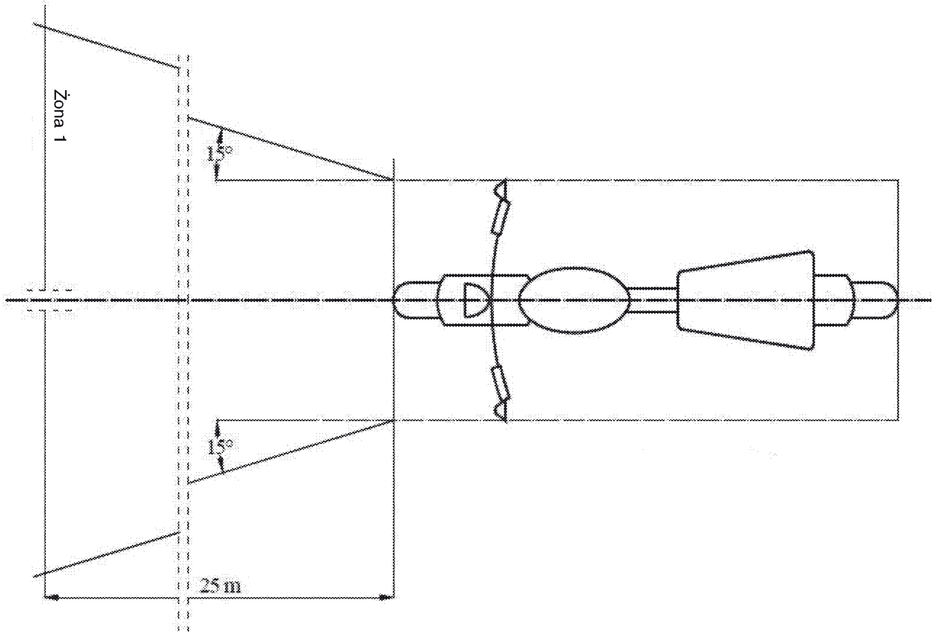

Figura 2

Viżibilità lura ta' dawl abjad

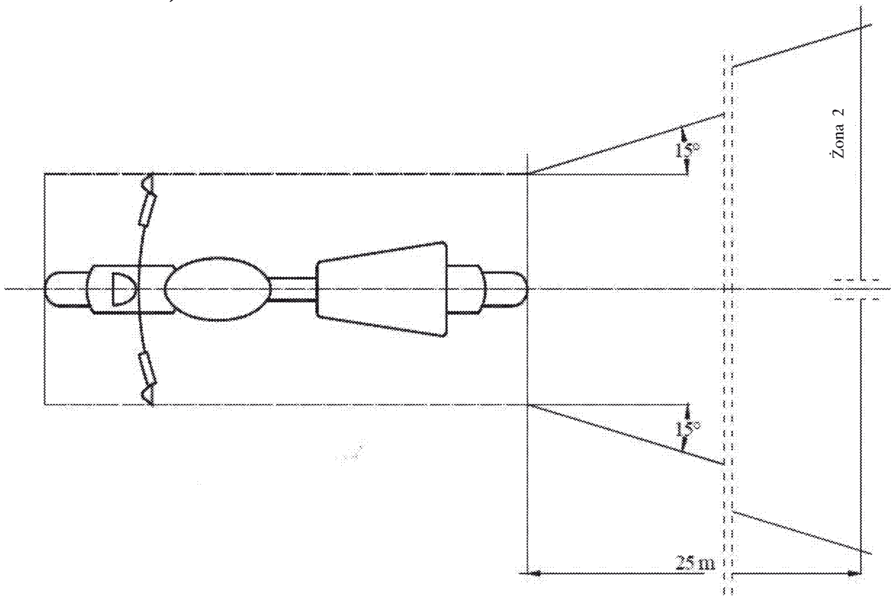

ANNESS 5

KONTROLL TAL-KONFORMITÀ TAL-PRODUZZJONI

1. TESTIJIET

1.1. Il-pożizzjoni tal-fanali

Il-pożizzjoni tal-fanali kif speċifikata fil-paragrafu 6 għandha tiġi kkontrollata skont ir-rekwiżiti ġenerali stabbiliti fil-paragrafu 5 ta' dan ir-Regolament. Il-valuri mkejla għad-distanzi għandhom ikunu tali li jiġu sodisfatti l-ispeċifikazzjonijiet individwali applikabbli għal kull fanal.

1.2. Il-viżibilità tal-fanali

1.2.1. L-angoli ta' viżibilità ġeometrika għandhom jiġu kkontrollati skont il-paragrafu 2.11 ta' dan ir-Regolament. Il-valuri mkejla għall-angoli għandhom ikunu tali li jiġu sodisfatti l-ispeċifikazzjonijiet individwali applikabbli għal kull fanal ħlief li l-limiti tal-angoli jista' jkollhom konċessjoni li tikkorrispondi għall-varjazzjoni ta' ± 3° permessa fil-paragrafu 5.3 għall-immuntar tal-apparati għas-sinjalar bid-dawl.

1.2.2. Il-viżibilità tad-dawl aħmar fuq in-naħa ta' quddiem u tad-dawl abjad fuq in-naħa ta' wara għandhom jiġu kkontrollati skont il-paragrafu 5.9 ta' dan ir-Regolament.

1.3. L-allinjament tal-fanali ta' quddiem b'raġġ għaddieni fuq in-naħa ta' quddiem

1.3.1. L-inklinazzjoni inizjali 'l isfel

(L-inklinazzjoni inizjali 'l isfel tal-punt ta' waqfien tar-raġġ għaddieni għandha tiġi kkontrollata skont ir-rekwiżiti tal-paragrafu 6.2.5).

1.4. Il-konnessjonijiet elettriċi u t-tell-tales

Il-konnessjonijiet elettriċi għandhom jiġu kkontrollati billi jinxtegħel kull fanal konness mas-sistema elettrika tal-mutur.

Il-fanali u t-tell-tales għandhom jaħdmu skont id-dispożizzjonijiet stabbiliti fil-paragrafi 5.10 sa 5.12 ta' dan ir-Regolament u skont l-ispeċifikazzjonijiet individwali applikabbli għal kull fanal.

1.5. L-intensitajiet tad-dawl

1.5.1. Il-fanali ta' quddiem b'raġġ tas-sewqan

L-intensità aggregata massima tal-fanal(i) ta' quddiem b'raġġ tas-sewqan għandha tkun tali li jiġi sodisfatt ir-rekwiżit fil-paragrafu 6.1.9 ta' dan ir-Regolament.

1.6. Il-preżenza, in-numru, il-kulur, l-arranġament u, fejn ikun applikabbli, il-kategorija tal-fanali għandhom jiġu kkontrollati permezz ta' spezzjoni viżwali tal-fanali u tal-immarkar tagħhom. Dawn għandhom ikunu tali li jiġu sodisfatti r-rekwiżiti stabbiliti fil-paragrafu 5.13 u l-ispeċifikazzjonijiet individwali applikabbli għal kull fanal.

ANNESS 6

SPJEGAZZJONI DWAR "L-INKLINAZZJONI ORIZZONTALI", "L-ANGOLU TA' TIMJIL" U L-ANGOLU "δ"

Figura 3

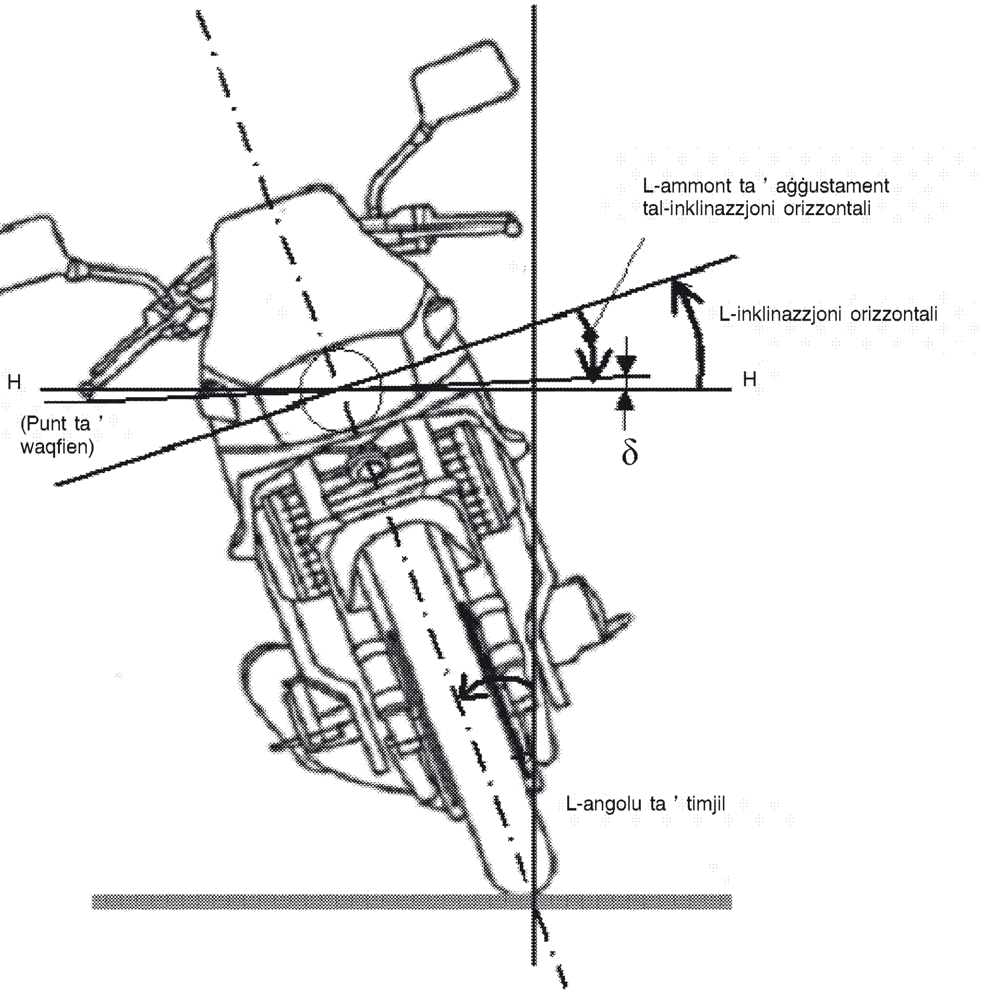

Nota: Din il-figura turi l-mutur immejjel lejn il-lemin.

It-testi oriġinali NU/KEE biss għandhom effett legali skont id-dritt internazzjonali pubbliku. L-istatus u d-data tad-dħul fis-seħħ ta' dan ir-Regolament għandhom jiġu vverifikati fl-aħħar verżjoni tad-dokument tal-istatus TRANS/WP.29/343, disponibbli fuq: http://www.unece.org/trans/main/wp29/wp29wgs/wp29gen/wp29fdocstts.html.

Ir-Regolament Nru 74 tal-Kummissjoni Ekonomika għall-Ewropa tan-Nazzjonijiet Uniti (NU/KEE) – Dispożizzjonijiet uniformi dwar l-approvazzjoni ta' vetturi tal-kategorija L_1 fir-rigward tal-installazzjoni ta' apparati għat-tidwil u għas-sinjalar bid-dawl

Li jinkorpora t-test validu kollu sa:

Is-Suppliment 6 għas-serje 01 ta' emendi - Id-data tad-dħul fis-seħħ: it-22 ta' Lulju 2009

Is-Suppliment 7 għas-serje 01 ta' emendi - Id-data tad-dħul fis-seħħ: it-18 ta' Novembru 2012

WERREJ

REGOLAMENT

1. Ambitu
2. Definizzjonijiet
3. Applikazzjoni għall-approvazzjoni
4. Approvazzjoni
5. Speċifikazzjonijiet ġenerali
6. Speċifikazzjonijiet individwali
7. Reġistrazzjoni tal-vetturi
8. Konformità tal-produzzjoni
9. Penali għal nuqqas ta' konformità tal-produzzjoni
10. Modifika għal u estensjoni tal-approvazzjoni ta' tip ta' vettura fir-rigward tal-installazzjoni ta' apparati għat-tidwil u għas-sinjalar bid-dawl
11. Produzzjoni mwaqqfa għalkollox
12. Dispożizzjonijiet tranżitorji
13. Ismijiet u indirizzi tas-Servizzi Tekniċi responsabbli mit-twettiq ta' testijiet ta' approvazzjoni, u tad-Dipartimenti Amministrattivi

ANNESSI

Anness 1 – Komunikazzjoni li tikkonċerna l-approvazzjoni jew l-estensjoni jew ir-rifjut jew l-irtirar ta' approvazzjoni jew produzzjoni mwaqqfa għalkollox ta' tip ta' vettura (moped) fir-rigward tal-installazzjoni ta' apparati għat-tidwil u għas-sinjalar bid-dawl, skont ir-Regolament Nru 74

Anness 2 – Arranġamenti tal-marki tal-approvazzjoni

Anness 3 – Superfiċji, assi u ċentru ta' referenza, u angoli ta' viżibilità ġeometrika tal-fanali

Anness 4 – Viżibilità 'l quddiem tad-dwal ħomor u viżibilità lura tad-dwal bojod

Anness 5 – Kontroll tal-konformità tal-produzzjoni

1. AMBITU

Dan ir-Regolament japplika għall-vetturi tal-kategorija L_1 [1] fir-rigward tal-installazzjoni ta' apparat għat-tidwil u għas-sinjalar bid-dawl.

2. DEFINIZZJONIJIET

Għall-fini ta' dan ir-Regolament,

2.1. "Approvazzjoni ta' vettura" tfisser l-approvazzjoni ta' tip ta' vettura fir-rigward tan-numru u tal-mod tal-installazzjoni ta' apparati għat-tidwil u għas-sinjalar bid-dawl;

2.2. "Tip ta' vettura" tfisser kategorija ta' vetturi bil-magna li ma jvarjawx minn xulxin f'aspetti essenzjali bħal:

2.2.1. id-dimensjonijiet u s-sura esterna tal-vettura;

2.2.2. in-numru u l-pożizzjoni tal-apparati;

2.2.3. dawn li ġejjin lanqas ma għandhom jitqiesu bħala "vetturi ta' tip differenti":

2.2.3.1. vetturi li huma differenti skont it-tifsira tal-paragrafi 2.2.1 u 2.2.2 t'aktar 'il fuq imma mhux b'tali mod li jinvolvu bidla fit-tip, fin-numru, fil-pożizzjoni u fil-viżibilità ġeometrika tal-fanali preskritti għat-tip ta' vettura kkonċernat;

2.2.3.2. vetturi li fuqhom fanali approvati skont wieħed mir-Regolamenti annessi mal-Ftehim tal-1958, jew fanali permessi fil-pajjiż li fih ikunu rreġistrati l-vetturi, jitwaħħlu jew ikunu nieqsa jekk it-twaħħil tagħhom ikun fakultattiv;

2.3. "Pjan trasversali" tfisser pjan vertikali perpendikulari għall-pjan medjan lonġitudinali tal-vettura;

2.4. "Vettura mhux mgħobbija" tfisser vettura mingħajr sewwieq jew passiġġier u mhux mgħobbija, imma bit-tank tal-fjuwil tagħha mimli u bl-għodod kollha li normalment jinġarru;

2.5. "Fanal" tfisser apparat maħsub biex idawwal it-triq jew biex jitfa' sinjal bid-dawl lil utenti oħra tat-triq. Il-fanal tal-pjanċa tar-reġistrazzjoni ta' wara u r-retrorifletturi bl-istess mod għandhom jitqiesu bħala fanali;

2.5.1. "Fanali ekwivalenti" tfisser fanali li jkollhom l-istess funzjoni u li jkunu awtorizzati fil-pajjiż fejn tkun irreġistrata l-vettura; fanali ta' din ix-xorta jista' jkollhom karatteristiċi differenti minn dawk tal-fanali li l-vettura tkun mgħammra bihom fi żmien tal-approvazzjoni, bil-kundizzjoni li jissodisfaw ir-rekwiżiti ta' dan ir-Regolament;

2.5.2. "Fanali indipendenti" tfisser apparati li jkollhom superfiċji li jdawlu separati, sorsi tad-dawl separati u bodis tal-fanali separati;

2.5.3. "Fanali ggruppati" tfisser apparati li jkollhom superfiċji li jdawlu separati u sorsi tad-dawl separati, imma li jkollhom bodi tal-fanal komuni;

2.5.4. "Ikkombinati" tfisser apparati li jkollhom superfiċji li jdawlu separati, imma sors tad-dawl komuni u bodi tal-fanal komuni;

2.5.5. "Reċiprokament inkorporati" tfisser apparati li jkollhom sorsi tad-dawl separati jew sors tad-dawl wieħed li jaħdem f'kundizzjonijiet differenti (pereżempju, differenzi ottiċi, mekkaniċi, elettriċi), superfiċji li jdawlu totalment jew parzjalment komuni u bodi tal-fanal komuni;

2.5.6. "Fanal ta' quddiem b'raġġ tas-sewqan (raġġ tas-sewqan)" tfisser il-fanal li jintuża biex idawwal it-triq tul distanza twila quddiem il-vettura;

2.5.7. "Fanal ta' quddiem b'raġġ għaddieni (raġġ baxx)" tfisser il-fanal li jintuża biex idawwal it-triq quddiem il-vettura mingħajr ma jgħammex l-għajnejn jew jikkawża skumdità lis-sewwieqa li jkunu ġejjin minn faċċata u lill-utenti l-oħra tat-triq;

2.5.8. "Fanal tal-pożizzjoni ta' quddiem" tfisser il-fanal li jintuża biex jindika l-preżenza tal-vettura meta wieħed jaraha minn quddiem;

[1] Kif ġiet iddefinita fl-Anness 7 għar-Riżoluzzjoni Konsolidata dwar il-Kostruzzjoni tal-Vetturi (R.E.3), (dokument TRANS/WP.29/78/Rev.1/Amend.2 kif emendat l-aħħar bl-Emenda 4).

2.5.9. “Retroriflettur” tfisser apparat li jintuża biex jindika l-preżenza ta’ vettura permezz tar-rifless tad-dawl li ġej minn sors tad-dawl li mhux konness mal-vettura, meta l-osservatur ikun jinsab qrib is-sors;

Għall-fini ta’ dan ir-Regolament, pjanċi tan-numri retroriflettenti ma jitqiesux bħala retroriflettturi.

2.5.10. “Fanal li jindika d-direzzjoni” tfisser il-fanal li jintuża biex jindika lill-utenti l-oħra tat-triq li s-sewwieq bihsiebu jbiddel id-direzzjoni lejn il-lemin jew lejn ix-xellug;

Fanal jew fanali li tindika(jindikaw) id-direzzjoni jistgħu jintużaw ukoll skont id-dispożizzjonijiet tar-Regolament Nru 97.

2.5.11. “Fanal tal-waqfien” tfisser il-fanal użat biex jindika lill-utenti l-oħra tat-triq li qegħdin wara l-vettura li s-sewwieq tagħha qed japplika l-brejk ta’ servizz;

2.5.12. “Fanal tal-pożizzjoni ta’ wara” tfisser il-fanal li jintuża biex jindika l-preżenza tal-vettura meta wieħed jaraha minn wara;

2.5.13. “Apparat li jdawwal il-pjanċa tar-reġistrazzjoni ta’ wara” tfisser l-apparat li jintuża biex idawwal l-ispazju maħsub għall-pjanċa tar-reġistrazzjoni ta’ wara; apparat ta’ din ix-xorta jista’ jikkonsisti f’diversi komponenti ottiċi.

2.6. “Superfiċje li titfa’ d-dawl” ta’ “apparat għat-tidwil”, “apparat għas-sinjalar bid-dawl” jew retroriflettur tfisser is-superfiċje ta’ barra kollha jew parti minnha tal-materjal trasparenti kif iddikjarat fit-talba għall-approvazzjoni mill-manifattur tal-apparat fid-disinn, ara l-Anness 3;

2.7. “Superfiċje li ddawwal” (ara l-Anness 3);

2.7.1. “Superfiċje li ddawwal ta’ apparat għat-tidwil” (il-paragrafi 2.5.6 u 2.5.7) tfisser il-projezzjoni ortogonali tal-fetħa kollha tar-riflettur, jew fil-każ ta’ fanali ta’ quddiem b’riflettur ellissojdali tal-“lenti ta’ projezzjoni”, fuq pjan trasversali. Jekk l-apparat għat-tidwil ma jkollu l-ebda riflettur, għandha tiġi applikata d-definizzjoni tal-paragrafu 2.7.2. Jekk is-superfiċje li titfa’ d-dawl tal-fanal testendi fuq parti biss mill-fetħa kollha tar-riflettur, titqies biss il-projezzjoni ta’ dik il-parti.

Fil-każ ta’ fanal ta’ quddiem b’raġġ għaddieni, is-superfiċje li ddawwal tkun limitata bit-traċċa apparenti tal-punt ta’ waqfien għal fuq il-lenti. Jekk ir-riflettur u l-lenti jkunu aġġustabbli b’mod relattiv għal xulxin, għandu jintuża l-aġġustament medju;

2.7.2. “Superfiċje li ddawwal ta’ apparat għas-sinjalar bid-dawl li mhux retroriflettur” (il-paragrafi 2.5.8, 2.5.10, 2.5.11 u 2.5.12) tfisser il-projezzjoni ortogonali tal-fanal fi pjan perpendikulari għall-assi ta’ referenza tiegħu u f’kuntatt mas-superfiċje li titfa’ d-dawl ta’ barra tal-fanal, b’din il-projezzjoni tkun limitata mit-truf tal-iskrins li jinsabu f’dan il-pjan, b’kull wieħed jippermetti li biss 98 fil-mija tal-intensità luminuża totali tad-dawl tippersisti fid-direzzjoni tal-assi ta’ referenza. Biex jiġu ddeterminati l-limiti t’isfel, ta’ fuq u dawk laterali tas-superfiċje li ddawwal, għandhom jintużaw biss skrins bi truf orizzontali jew vertikali;

2.7.3. “Superfiċje li ddawwal ta’ retroriflettur” (il-paragrafu 2.5.9) tfisser il-projezzjoni ortogonali ta’ retroriflettur fi pjan perpendikulari għall-assi ta’ referenza tiegħu u limitat mill-pjani kontinwi għall-partijiet l-aktar ‘il barra tas-sistema ottika tar-retroriflettur u parallela għal dak l-assi. Għall-finijiet tad-determinazzjoni tat-truf t’isfel, ta’ fuq u dawk laterali tal-apparat, għandhom jitqiesu biss il-pjani orizzontali u vertikali;

2.8. Is-“superfiċje apparenti” għal direzzjoni definita ta’ osservazzjoni tfisser, fuq it-talba tal-manifattur jew tar-rappreżentant tiegħu li jkun ġie akkreditat b’mod xieraq, il-projezzjoni ortogonali ta’:

jew il-limitu tas-superfiċje li ddawwal ipprojettata fuq is-superfiċje ta’ barra tal-lenti (a-b),

jew is-superfiċje li titfa’ d-dawl (c-d),

fi pjan perpendikulari għad-direzzjoni tal-osservazzjoni u tanġenzjali għall-aktar punt estern tal-lenti (ara l-Anness 3 għal dan ir-Regolament);

2.9. “Assi ta’ referenza” tfisser l-assi karatteristiku tal-fanal li ġie ddeterminat mill-manifattur (tal-fanal) biex jintuża bħala d-direzzjoni ta’ referenza (H = 0°, V = 0°) għal angoli ta’ kamp għal kejl fotometriku u biex jiġi installat il-fanal fuq il-vettura;

2.10. “Ċentru ta’ referenza” tfisser l-intersezzjoni tal-assi ta’ referenza mas-superfiċje esterna li titfa’ d-dawl; dan jiġi speċifikat mill-manifattur tal-fanal;

2.11. "Angoli ta' viżibilità ġeometrika" tfisser l-angoli li jiddeterminaw il-kamp tal-angolu solidu minimu fejn is-superfiċje apparenti tal-fanal trid tkun viżibbli. Dak il-kamp tal-angolu solidu jiġi ddeterminat mis-segmenti tal-isfera li ċ-ċentru tagħha jikkoinċidi maċ-ċentru ta' referenza tal-fanal u l-ekwatur ikun parallel għall-art. Dawn is-segmenti jiġu ddeterminati b'relazzjoni għall-assi ta' referenza. L-angoli orizzontali β jikkorrispondu għal-lonġitudini u l-angoli vertikali α għal-latitudni. Ma għandu jkun hemm l-ebda ostaklu fuq ġewwa tal-angoli ta' viżibilità ġeometrika għall-propagazzjoni tad-dawl minn kwalunkwe parti tas-superfiċje apparenti tal-fanal osservata mill-infinità. Jekk il-kejl jittieħed eqreb tal-fanal, id-direzzjoni tal-osservazzjoni trid tiġi mċaqilqa b'mod parallel sabiex tinkiseb l-istess preċiżjoni. Fuq ġewwa tal-angoli ta' viżibilità ġeometrika, l-ostakli ma jitqiesux, jekk dawn kienu diġà ppreżentati meta l-fanal kien approvat għat-tip.

Jekk, meta l-fanal jiġi installat, kwalunkwe parti mis-superfiċje apparenti tal-fanal tkun moħbija minn kwalunkwe parti oħra tal-vettura, għandhom jiġu ppreżentati provi li l-parti tal-fanal li mhijiex moħbija mill-ostakli għadha konformi mal-valuri fotometriċi preskritti għall-approvazzjoni tal-apparat bħala unità ottika (ara l-Anness 3 għal dan ir-Regolament).

Minkejja dan, meta l-angolu vertikali ta' viżibilità ġeometrika taħt l-orizzontali jista' jitnaqqas għal 5° (fanal f'għoli ta' inqas minn 750 mm 'il fuq mill-art), il-kamp fotometriku tal-kejl tal-unità ottika installata jista' jitnaqqas għal 5° taħt l-orizzontali.

2.12. "Tarf estrem ta' barra", fuq kull naħa tal-vettura tfisser il-pjan parallel għall-pjan medjan lonġitudinali tal-vettura u tanġenzjali għat-tarf laterali ta' barra tal-vettura, mingħajr ma jitqiesu l-mirja retroviżuri, l-indikaturi tad-direzzjoni, il-fanali tal-pożizzjoni u r-retrorifletturi;

2.13. "Wisa' totali" tfisser id-distanza bejn iż-żewġ pjani vertikali li ġew iddefiniti fil-paragrafu 2.12 t'aktar 'il fuq;

2.14. "Fanal singolu" tfisser apparat jew parti minn apparat li jkollu funzjoni waħda u superfiċje apparenti waħda fid-direzzjoni tal-assi ta' referenza (ara l-paragrafu 2.8 ta' dan ir-Regolament) u sors tad-dawl wieħed jew aktar.

Għall-fini ta' installazzjoni fuq vettura, "fanal singolu" tfisser ukoll kwalunkwe assemblaġġ ta' żewġ fanali indipendenti jew iggruppati, kemm jekk ikunu identiċi u kemm jekk le, li jkollhom l-istess funzjoni, jekk jiġu installati sabiex il-projezzjoni tas-superfiċji apparenti tagħhom fid-direzzjoni tal-assi ta' referenza tokkupa mhux inqas minn 60 fil-mija tal-iżgħar rettangolu li jiċċirkoskrivi l-projezzjonijiet tas-superfiċji apparenti msemmija fid-direzzjoni tal-assi ta' referenza. F'każ ta' din ix-xorta, kull wieħed minn dawn il-fanali, fejn tkun meħtieġa approvazzjoni, għandu jiġi approvat bħala fanal tat-tip "D". Din il-possibilità ta' kombinazzjoni ma tapplikax għall-fanali ta' quddiem b'raġġ tas-sewqan u għall-fanali ta' quddiem b'raġġ għaddieni.

2.15. "Distanza bejn żewġ fanali" li jiffaċċjaw fl-istess direzzjoni tfisser l-iqsar distanza bejn iż-żewġ superfiċji apparenti fid-direzzjoni tal-assi ta' referenza. Fejn id-distanza bejn il-fanali b'mod ċar tissodisfa r-rekwiżiti tar-Regolament, m'hemmx għalfejn jiġu ddeterminati t-truf eżatti tas-superfiċji apparenti;

2.16. "It-tell-tale operattiv" tfisser sinjal viżiv jew akustiku (jew kwalunkwe sinjal ekwivalenti) li jindika li apparat inxtegħel u jekk ikunx qed jaħdem sew jew le;

2.17. "It-tell-tale b'ċirkwit magħluq" tfisser sinjal viżiv (jew kwalunkwe sinjal ekwivalenti) li jindika li apparat inxtegħel, imma li ma jindikax jekk huwiex qed jaħdem sew jew le;

2.18. "Fanal fakultattiv" tfisser fanal, li l-installazzjoni tiegħu titħalla għad-diskrezzjoni tal-manifattur;

2.19. "Art" tfisser is-superfiċje li fuqha tinsab wieqfa l-vettura li għandha tkun sostanzjalment orizzontali;

2.20. "Apparat" tfisser komponent jew assoċjazzjoni ta' komponenti użati sabiex iwettqu funzjoni waħda jew aktar.

2.21. "Il-kulur tad-dawl mitfugħ mill-apparat". Id-definizzjonijiet tal-kulur tad-dawl mitfugħ, mogħtija fir-Regolament Nru 48 u s-serje ta' emendi tiegħu li kienu fis-seħħ fiż-żmien tal-applikazzjoni għall-approvazzjoni tat-tip għandhom japplikaw għal dan ir-Regolament.

3. APPLIKAZZJONI GĦALL-APPROVAZZJONI

3.1. L-applikazzjoni għall-approvazzjoni ta' tip ta' vettura fir-rigward tal-installazzjoni tal-apparati għat-tidwil u għas-sinjalar bid-dawl tiegħu għandha titressaq mill-manifattur tal-vettura jew mir-rappreżentant tiegħu li jkun ġie akkreditat b'mod xieraq.

3.2. Hija għandha tkun akkumpanjata mid-dokumenti u mill-partikolaritajiet li ġejjin, fi tliet kopji:

3.2.1. deskrizzjoni tat-tip ta' vettura fir-rigward tal-punti msemmija fil-paragrafi 2.2.1 u 2.2.2 t'aktar 'il fuq; it-tip ta' vettura għandu jiġi speċifikat;

3.2.2. lista tal-apparati maħsuba mill-manifattur biex jiffurmaw l-apparati għat-tidwil u għas-sinjalar bid-dawl: il-lista tista' tinkludi diversi tipi ta' apparat għal kull funzjoni; kull tip għandu jiġi identifikat b'mod xieraq (marka tal-approvazzjoni nazzjonali jew internazzjonali, jekk approvat, isem il-manifattur, eċċ); minbarra dan, fir-rigward ta' kull funzjoni, il-lista tista' tinkludi l-annotazzjoni addizzjonali "jew apparati ekwivalenti";

3.2.3. disinn ta' kif inhi mqassma l-installazzjoni tal-apparati tad-dawl u tas-sinjalar bid-dawl kollha, fejn tintwera l-pożizzjoni tad-diversi apparati fuq il-vettura;

3.2.4. jekk ikun meħtieġ, sabiex tiġi vverifikata l-konformità tal-preskrizzjonijiet tar-Regolament preżenti, disinn jew disinji ta' kif inhu mqassam kull fanal fejn tintwera s-superfiċje li ddawwal, kif ġiet iddefinita fil-paragrafu 2.7.1 t'aktar 'il fuq, is-superfiċje li titfa' d-dawl kif ġiet iddefinita fil-paragrafu 2.6, l-assi ta' referenza kif ġie ddefinit fil-paragrafu 2.9 u ċ-ċentru ta' referenza kif ġie ddefinit fil-paragrafu 2.10. Din l-informazzjoni mhijiex meħtieġa fil-każ tal-fanal tal-pjanċa tar-reġistrazzjoni ta' wara (il-paragrafu 2.5.13).

3.2.5. L-applikazzjoni għandha tinkludi dikjarazzjoni tal-metodu li ntuża għad-definizzjoni tas-superfiċje apparenti (il-paragrafu 2.8).

3.3. Vettura mhux mgħobbija mgħammra b'sett komplut ta' apparati għat-tidwil u għas-sinjalar bid-dawl, kif ġie preskritt fil-paragrafu 3.2.2 t'aktar 'il fuq, u rappreżentattiva tat-tip ta' vettura li għandu jiġi approvat għandha titressaq quddiem is-Servizz Tekniku responsabbli mit-twettiq tat-testijiet ta' approvazzjoni.

4. APPROVAZZJONI

4.1. Jekk it-tip ta' vettura mressaq għall-approvazzjoni skont dan ir-Regolament jissodisfa r-rekwiżiti tar-Regolament fir-rigward tal-apparati kollha li ġew speċifikati fil-lista, għandha tingħata l-approvazzjoni għal dak it-tip ta' vettura.

4.2. Għandu jiġi assenjat numru tal-approvazzjoni lil kull tip approvat. L-ewwel żewġ figuri tiegħu (bħalissa 01 għar-Regolament fis-serje 01 ta' emendi tiegħu) għandhom jindikaw is-serje ta' emendi li jinkorporaw l-aktar emendi tekniċi maġġuri reċenti li jkunu saru fir-Regolament fiż-żmien meta nħarġet l-approvazzjoni. L-istess Parti Kontraenti ma għandhiex tassenja dan in-numru lil tip ieħor ta' vettura jew lill-istess tip ta' vettura mressqa b'apparat li mhux speċifikat fil-lista li tissemma fil-paragrafu 3.2.2 t'aktar 'il fuq, bla ħsara għad-dispożizzjonijiet tal-paragrafu 7 ta' dan ir-Regolament.

4.3. Għandu jiġi kkomunikat avviż ta' approvazzjoni jew ta' estensjoni jew ta' rifjut ta' approvazzjoni jew ta' produzzjoni mwaqqfa għalkollox ta' tip ta' vettura skont dan ir-Regolament lill-Partijiet għall-Ftehim li japplikaw dan ir-Regolament permezz ta' formola li tikkonforma mal-mudell fl-Anness 1 għal dan ir-Regolament.

4.4. Ma' kull vettura li tikkonforma ma' tip ta' vettura approvat skont dan ir-Regolament, b'mod li jolqot l-għajn u f'post faċilment aċċessibbli li ġie speċifikat fuq il-formola tal-approvazzjoni, għandha titwaħħal marka tal-approvazzjoni internazzjonali li tikkonsisti fi:

4.4.1. ċirku madwar l-ittra "E" segwit min-numru li jiddistingwi l-pajjiż li ta l-approvazzjoni ([1]);

4.4.2. in-numru ta' dan ir-Regolament, segwit mill-ittra "R", sing u n-numru tal-approvazzjoni fuq il-lemin taċ-ċirku preskritt fil-paragrafu 4.4.1.

([1]) In-numri li jiddistingwu l-Partijiet Kontraenti għall-Ftehim tal-1958 huma riprodotti fl-Anness 3 għar-Riżoluzzjoni Konsolidata dwar il-Kostruzzjoni tal-Vetturi (R.E.3), dokument TRANS/WP.29/78/Rev.2/Amend.1.

4.5. Jekk il-vettura tikkonforma ma' tip ta' vettura approvat, skont wieħed jew aktar mir-Regolamenti l-oħra annessi mal-Ftehim, fil-pajjiż li jkun ta l-approvazzjoni skont dan ir-Regolament, m'hemmx għalfejn jiġi ripetut is-simbolu preskritt fil-paragrafu 4.4.1; f'każ ta' din ix-xorta, in-numri tar-Regolament u tal-approvazzjoni u s-simboli addizzjonali tar-Regolamenti kollha li skont tagħhom tkun ingħatat l-approvazzjoni fil-pajjiż li jkun ta l-approvazzjoni skont dan ir-Regolament għandhom jitqiegħdu f'kolonni vertikali fuq il-lemin tas-simbolu preskritt fil-paragrafu 4.4.1.

4.6. Il-marka tal-approvazzjoni għandha tkun tista' tinqara b'mod ċar u għandha tkun indelibbli.

4.7. Il-marka tal-approvazzjoni għandha titqiegħed qrib ta' jew fuq il-pjanċa tad-dejta tal-vettura mwaħħla mill-manifattur.

4.8. L-Anness 2 għal dan ir-Regolament jagħti eżempji tal-arranġament tal-marki tal-approvazzjoni.

5. SPEĊIFIKAZZJONIJIET ĠENERALI

5.1. L-apparati għat-tidwil u għas-sinjalar bid-dawl għandhom ikunu mwaħħla b'tali mod li f'kundizzjonijiet normali ta' użu, u minkejja l-vibrazzjonijiet li jistgħu jiġu soġġetti għalihom, iżommu l-karatteristiċi preskritti f'dan ir-Regolament u jippermettu li l-vettura tikkonforma mar-rekwiżiti ta' dan ir-Regolament. B'mod partikolari, ma għandux ikun possibbli li l-fanali jiġu aġġustati ħażin b'mod involontarju.

5.2. Il-fanali li jdawlu għandhom jiġu installati b'tali mod li l-aġġustament korrett tal-orjentazzjoni tagħhom jista' jitwettaq faċilment.

5.3. Għall-apparati għas-sinjalar bid-dawl kollha, inklużi dawk immuntati fil-ġenb, l-assi ta' referenza tal-fanal meta mwaħħal fuq il-vettura għandu jkun parallel għall-pjan ta' appoġġ tal-vettura fit-triq; barra minn hekk, għandu jkun perpendikulari għall-pjan medjan lonġitudinali tal-vettura fil-każ tar-retrorifletturi tal-ġenb u parallel għal dak il-pjan fil-każ tal-apparati l-oħra kollha.

F'kull direzzjoni, għandha titħalla tolleranza ta' ± 3°.

Barra minn hekk, jekk il-manifattur jipprovdi speċifikazzjonijiet għat-twaħħil, għandu jkun hemm konformità magħhom.

5.4. Fin-nuqqas ta' struzzjonijiet speċifiċi, l-għoli u l-orjentazzjoni tal-fanali għandhom jiġu vverifikati meta l-vettura ma tkunx mgħobbija u meta titqiegħed fuq superfiċje ċatta u orizzontali, bil-pjan medjan lonġitudinali tagħha jkun vertikali u bil-manubriji jkunu fil-pożizzjoni li tikkorrispondi għal moviment dritt 'il quddiem.

5.5. Fin-nuqqas ta' struzzjonijiet speċifiċi:

5.5.1. il-fanali jew ir-rifletturi singoli għandhom jiġu mmuntati b'tali mod li ċ-ċentru ta' referenza tagħhom ikun qiegħed fil-pjan medjan lonġitudinali tal-vettura;

5.5.2. il-fanali li jikkostitwixxu par u li jkollhom l-istess funzjoni għandhom:

5.5.2.1. jiġu mmuntati b'mod simetriku b'relazzjoni għall-pjan medjan lonġitudinali;

5.5.2.2. ikunu simetriċi wieħed għall-ieħor b'relazzjoni għall-pjan medjan lonġitudinali;

5.5.2.3. jissodisfaw l-istess rekwiżiti kolorimetriċi;

5.5.2.4. ikollhom karatteristiċi fotometriċi nominali identiċi; u

5.5.2.5. jinxtegħlu u jintfew fl-istess ħin.

5.6. Il-fanali jistgħu jkunu ggruppati, ikkombinati jew reċiprokament inkorporati wieħed mal-ieħor sakemm ir-rekwiżiti kollha fir-rigward tal-kulur, tal-pożizzjoni, tal-orjentazzjoni, tal-viżibilità ġeometrika, tal-konnessjonijiet elettriċi u tar-rekwiżiti l-oħra, jekk ikun hemm, għal kull fanal jiġu ssodisfati.

5.7. L-għoli massimu 'l fuq mill-art għandu jitkejjel mill-ogħla punt u l-għoli minimu mill-aktar punt baxx tas-superfiċje apparenti fid-direzzjoni tal-assi ta' referenza. Għall-fanali ta' quddiem b'raġġ għaddieni, l-għoli minimu mill-art għandu jitkejjel mill-aktar punt baxx tal-iżbokk effettiv tas-sistema ottika (pereżempju, riflettur, lenti, lenti ta' projezzjoni) indipendentement mill-użu tiegħu.

Fejn l-għoli (massimu u minimu) 'il fuq mill-art b'mod ċar jissodisfa r-rekwiżiti tar-Regolament, m'hemmx għalfejn jiġu ddeterminati t-truf eżatti ta' kwalunkwe superfiċje.

Meta ssir referenza għad-distanza bejn il-fanali, il-pożizzjoni, fir-rigward tal-wisa', għandha tiġi ddeterminata mit-truf ta' ġewwa tas-superfiċje apparenti fid-direzzjoni tal-assi ta' referenza.

Fejn il-pożizzjoni, fir-rigward tal-wisa', b'mod ċar tissodisfa r-rekwiżiti tar-Regolament, m'hemmx għalfejn jiġu ddeterminati t-truf eżatti ta' kwalunkwe superfiċje.

5.8. Fin-nuqqas ta' struzzjonijiet speċifiċi, l-ebda fanal għajr il-fanali li jindikaw id-direzzjoni u s-sinjal ta' twissija f'każ ta' periklu mill-vettura ma għandhom ikunu fanali li jixgħelu u jitfu malajr.

5.9. Fuq in-naħa ta' quddiem ma għandu jkun viżibbli l-ebda dawl aħmar, u fuq in-naħa ta' wara ma għandu jkun viżibbli l-ebda dawl abjad. Il-konformità ma' dan ir-rekwiżit għandha tiġi vverifikata kif jintwera iktar 'l isfel (ara d-disinn fl-Anness 4):

5.9.1. il-viżibilità tad-dawl aħmar fuq in-naħa ta' quddiem: ma jrid ikun hemm l-ebda viżibilità diretta ta' dawl aħmar jekk jarah osservatur li jkun qed jiċċaqlaq fiż-żona 1 ta' pjan trasversali li jkun qiegħed 25 m quddiem il-vettura;

5.9.2. il-viżibilità tad-dawl abjad fuq in-naħa ta' wara: ma jrid ikun hemm l-ebda viżibilità diretta ta' dawl abjad għal osservatur li jkun qed jiċċaqlaq fiż-żona 2 ta' pjan trasversali li jkun qiegħed 25 m wara l-vettura;

5.9.3. iż-żoni 1 u 2, kif jarahom l-osservatur, huma limitati fil-pjani rispettivi tagħhom kif ġej:

5.9.3.1. fl-għoli, minn żewġ pjani orizzontali rispettivament 1 m u 2,2 m'il fuq mill-art;

5.9.3.2. fil-wisa', minn żewġ pjani vertikali li, 'il quddiem u lura rispettivament jiffurmaw angolu ta' 15° 'il barra mill-pjan medjan lonġitudinali tal-vettura, jgħaddu mill-punt jew mill-punti ta' kuntatt ta' pjani vertikali paralleli għall-pjan medjan lonġitudinali tal-vettura u jillimitaw il-wisa' totali tal-vettura; jekk ikun hemm diversi punti ta' kuntatt, dak li qiegħed quddiem nett għandu jikkorrispondi għall-pjan 'il quddiem u dak li qiegħed wara nett għall-pjan lura.

5.10. Il-konnessjonijiet elettriċi għandhom ikunu tali li l-fanal tal-pożizzjoni ta' quddiem jew il-fanal ta' quddiem b'raġġ għaddieni, jekk ma jkun hemm l-ebda fanal tal-pożizzjoni ta' quddiem, il-fanal tal-pożizzjoni ta' wara u kwalunkwe apparat li jdawwal il-pjanċa tar-reġistrazzjoni ta' wara ma jistgħux jinxtegħlu jew jintfew b'mod ieħor għajr fl-istess ħin.

5.11. Fin-nuqqas ta' struzzjonijiet speċifiċi, il-konnessjoni elettrika għandha tkun tali li l-fanal ta' quddiem b'raġġ tas-sewqan u l-fanal ta' quddiem b'raġġ għaddieni ma jistgħux jinxtegħlu ħlief jekk il-fanali li jissemmew fil-paragrafu 5.10 t'aktar 'il fuq ma jinxtegħlux ukoll. Dan ir-rekwiżit, madanakollu, m'hemmx għalfejn jiġi ssodisfat fil-każ tal-fanal ta' quddiem b'raġġ tas-sewqan u tal-fanal ta' quddiem b'raġġ għaddieni fejn it-twissijiet luminużi tagħhom jikkonsistu f'dawl intermittenti f'intervalli qosra mill-fanal ta' quddiem b'raġġ għaddieni jew f'dawl alternat f'intervalli qosra mill-fanal ta' quddiem b'raġġ għaddieni u mill-fanal ta' quddiem b'raġġ tas-sewqan.

5.11.1. Il-fanal ta' quddiem għandu jixgħel awtomatikament meta tkun qed taħdem il-magna.

5.12. Il-fanali tell-tale

5.12.1. Kull fanal tell-tale għandu jkun viżibbli mill-ewwel għal sewwieq f'pożizzjoni normali ta' sewqan.

5.12.2. Fejn dan ir-Regolament jipprovdi għal tell-tale "b'ċirkwit magħluq", dan jista' jiġi sostitwit minn tell-tale "operattiv".

5.13. Il-kuluri tad-dwal [1]

Il-kuluri tad-dwal imsemmija f'dan ir-Regolament għandhom ikunu kif ġej:

fanal ta' quddiem b'raġġ tas-sewqan:	abjad
fanal ta' quddiem b'raġġ għaddieni:	abjad
fanal tal-pożizzjoni ta' quddiem:	abjad

[1] Il-kejl tal-koordinati tal-kromatiċità tad-dawl li jitfgħu l-fanali mhuwiex parti minn dan ir-Regolament.

retroriflettur ta' quddiem, mhux trijangulari:	abjad
retroriflettur tal-ġenb, mhux trijangulari:	ambra fuq quddiem
	ambra jew aħmar fuq wara
retroriflettur tal-pedala:	ambra
retroriflettur ta' wara, mhux trijangulari:	aħmar
fanal li jindika d-direzzjoni:	ambra
fanal tal-waqfien:	aħmar
fanal tal-pożizzjoni ta' wara:	aħmar
fanal tal-pjanċa tar-reġistrazzjoni ta' wara:	abjad

5.14. Kull vettura mressqa għall-approvazzjoni skont dan ir-Regolament għandha tkun mgħammra bl-apparati għat-tidwil u għas-sinjalar bid-dawl li ġejjin:

5.14.1. fanal ta' quddiem b'raġġ għaddieni (il-paragrafu 6.2);

5.14.2. fanal tal-pożizzjoni ta' wara (il-paragrafu 6.10);

5.14.3. retroriflettur tal-ġenb, mhux trijangulari (il-paragrafu 6.5);

5.14.4. retroriflettur ta' wara, mhux trijangulari (il-paragrafu 6.7);

5.14.5. retroriflettturi tal-pedali (il-paragrafu 6.6), għall-mopeds bil-pedali biss;

5.14.6. fanal tal-waqfien (il-paragrafu 6.9);

5.14.7. apparat li jdawwal il-pjanċa tar-reġistrazzjoni ta' wara, fejn pjanċa ta' din ix-xorta tkun meħtieġa (il-paragrafu 6.11).

5.15. Din tista', barra minn hekk, tkun mgħammra bl-apparati għat-tidwil u għas-sinjalar bid-dawl li ġejjin:

5.15.1. fanal ta' quddiem b'raġġ tas-sewqan (il-paragrafu 6.1);

5.15.2. fanal tal-pożizzjoni ta' quddiem (il-paragrafu 6.3);

5.15.3. retroriflettur ta' quddiem, mhux trijangulari (il-paragrafu 6.4).

5.15.4. fanali li jindikaw id-direzzjoni (il-paragrafu 6.8).

5.16. It-twaħħil ta' kull wieħed mill-apparati għat-tidwil u għas-sinjalar bid-dawl imsemmija fil-paragrafi 5.14 u 5.15 t'aktar 'il fuq għandu jsir f'konformità mar-rekwiżiti rilevanti fil-paragrafu 6 ta' dan ir-Regolament.

5.17. It-twaħħil ta' kwalunkwe apparat għat-tidwil u għas-sinjalar bid-dawl għajr dawk imsemmija fil-paragrafi 5.14 u 5.15 huwa pprojbit ħlief għal apparat għat-tidwil xieraq għall-pjanċa tar-reġistrazzjoni ta' wara, jekk teżisti u jekk ikun meħtieġ li din tiġi mdawla.

5.18. L-apparati għat-tidwil u għas-sinjalar bid-dawl approvati għat-tip għall-muturi u li jissemmew fit-taqsimiet [fil-paragrafi] 5.16 u 5.17 jistgħu wkoll jitwaħħlu fuq il-mopeds.

6. SPEĊIFIKAZZJONIJIET INDIVIDWALI

6.1. IL-FANAL TA' QUDDIEM B'RAĠĠ TAS-SEWQAN

6.1.1. Numru

Wieħed jew tnejn ta' tip approvat skont:

(a) ir-Regolament Nru 113;

(b) il-Klassi A tar-Regolament Nru 112;

(c) ir-Regolament Nru 1;

(d) ir-Regolament Nru 57;

(e) ir-Regolament Nru 72;

(f) ir-Regolament Nru 76.

6.1.2. L-arranġament

L-ebda rekwiżit speċjali.

6.1.3. Il-pożizzjoni

6.1.3.1. Il-wisa'

6.1.3.1.1. fanal tas-sewqan indipendenti jista' jitwaħħal fuq jew taħt jew maġenb fanal ieħor ta' quddiem: jekk dawn il-fanali jkunu qegħdin wieħed fuq l-ieħor, iċ-ċentru ta' referenza tal-fanal tas-sewqan irid ikun fil-pjan medju lonġitudinali tal-vettura; jekk dawn il-fanali jkunu qegħdin maġenb xulxin, iċ-ċentru ta' referenza tagħhom irid ikun simetriku b'relazzjoni għall-pjan medjan lonġitudinali tal-vettura.

6.1.3.1.2. fanal ta' quddiem b'raġġ tas-sewqan, li jkun reċiprokament inkorporat ma' fanal ieħor ta' quddiem irid jitwaħħal b'tali mod li ċ-ċentru ta' referenza tiegħu jkun fil-pjan medjan lonġitudinali tal-vettura. Madankollu, meta l-vettura tkun mgħammra wkoll b'fanal ta' quddiem indipendenti b'raġġ għaddieni jew b'fanal ta' quddiem b'raġġ għaddieni li jkun reċiprokament inkorporat ma' fanal tal-pożizzjoni ta' quddiem maġenb il-fanal ta' quddiem b'raġġ tas-sewqan, iċ-ċentri ta' referenza tagħhom iridu jkunu simetriċi b'relazzjoni għall-pjan medjan lonġitudinali tal-vettura.

6.1.3.1.3. żewġ fanali tas-sewqan, li jew wieħed minnhom jew it-tnejn ikunu reċiprokament inkorporati ma' fanal ieħor ta' quddiem, iridu jitwaħħlu b'tali mod li ċ-ċentri ta' referenza tagħhom ikunu simetriċi b'relazzjoni għall-pjan medjan lonġitudinali tal-vettura.

6.1.3.2. It-tul: fuq quddiem tal-vettura. Dan ir-rekwiżit jitqies bħala li jkun ġie ssodisfat jekk id-dawl mitfugħ ma jikkawżax skumdità lis-sewwieq jew direttament jew indirettament permezz tal-mirja retroviżuri u/jew ta' superfiċji riflettenti fuq il-vettura.

6.1.3.3. Fi kwalunkwe każ, id-distanza bejn it-tarf tas-superfiċje li ddawwal ta' kwalunkwe fanal tas-sewqan indipendenti u t-tarf ta' dik tal-fanal għaddieni ma tridx teċċedi l-200 mm.

6.1.3.4. Id-distanza li tissepara s-superfiċji li jdawlu ta' żewġ fanali tas-sewqan ma tridx teċċedi l-200 mm.

6.1.4. Il-viżibilità ġeometrika

Il-viżibilità tas-superfiċje li ddawwal, inkluża l-viżibilità tagħha f'żoni li ma jidhirx li jkunu mdawla fid-direzzjoni tal-osservazzjoni meqjusa, għandha tiġi żgurata fi ħdan spazju diverġenti ddefinit minn linji li jiġġeneraw ibbażati fuq il-perimetru tas-superfiċje li ddawwal u li jiffurmaw angolu ta' mhux inqas minn 5° mal-assi ta' referenza tal-fanal ta' quddiem.

6.1.5. L-orjentazzjoni

'Il quddiem. Il-fanal(i) jista'(jistgħu) jimxi(u) f'konformità mal-angolu tal-istering..

6.1.6. Ma jista' jiġi "kkombinat" mal-ebda fanal ieħor.

6.1.7. Il-konnessjonijiet elettriċi

Ir-raġġ(i) għaddieni(ja) jista'(jistgħu) jibqa'(jibqgħu) mixgħul(a) mar-raġġ(i) tas-sewqan.

6.1.8. It-tell-tale "b'ċirkwit magħluq"

Mandatorju, fanal b'sinjal blù li ma jixgħelx u jitfi malajr.

6.2. IL-FANAL TA' QUDDIEM B'RAĠĠ GĦADDIENI

6.2.1. Numru

Wieħed jew tnejn ta' tip approvat skont:

(a) ir-Regolament Nru 113 (*);

(b) il-Klassi A tar-Regolament Nru 112;

(c) ir-Regolament Nru 1;

(d) ir-Regolament Nru 56;

(e) ir-Regolament Nru 57;

(f) ir-Regolament Nru 72;

(g) ir-Regolament Nru 76

(h) ir-Regolament Nru 82.

6.2.2. L-arranġament

L-ebda rekwiżit speċjali.

6.2.3. Il-pożizzjoni

6.2.3.1. Il-wisa'

6.2.3.1.1. fanal għaddieni indipendenti jista' jiġi installat fuq, taħt jew maġenb fanal ieħor ta' quddiem: jekk dawn il-fanali jkunu qegħdin wieħed fuq l-ieħor, iċ-ċentru ta' referenza tal-fanal għaddieni jrid ikun fil-pjan medju lonġitudinali tal-vettura; jekk dawn il-fanali jkunu qegħdin maġenb xulxin, iċ-ċentru ta' referenza tagħhom irid ikun simetriku b'relazzjoni għall-pjan medjan lonġitudinali tal-vettura.

6.2.3.1.2. fanal ta' quddiem b'raġġ għaddieni, li jkun reċiprokament inkorporat ma' fanal ieħor ta' quddiem, irid jitwaħħal b'tali mod li ċ-ċentru ta' referenza tiegħu jkun fil-pjan medjan lonġitudinali tal-vettura. Madankollu, meta l-vettura tkun mgħammra wkoll b'fanal ta' quddiem indipendenti b'raġġ tas-sewqan jew b'fanal ta' quddiem b'raġġ tas-sewqan li jkun reċiprokament inkorporat ma' fanal tal-pożizzjoni ta' quddiem maġenb il-fanal ta' quddiem b'raġġ għaddieni, iċ-ċentri ta' referenza tagħhom iridu jkunu simetriċi b'relazzjoni għall-pjan medjan lonġitudinali tal-vettura.

6.2.3.1.3. żewġ fanali għaddienija, li jew wieħed minnhom jew it-tnejn ikunu reċiprokament inkorporati ma' fanal ieħor ta' quddiem, iridu jiġu installati b'tali mod li ċ-ċentri ta' referenza tagħhom ikunu simetriċi b'relazzjoni għall-pjan medjan lonġitudinali tal-vettura.

6.2.3.2. L-għoli: minimu ta' 500 mm u massimu ta' 1 200 mm 'il fuq mill-art.

6.2.3.3. It-tul: fuq quddiem tal-vettura. Dan ir-rekwiżit jitqies bħala li jkun ġie ssodisfat jekk id-dawl mitfugħ ma jikkawżax skumdità lis-sewwieq jew direttament jew indirettament permezz tal-mirja retroviżuri u/jew tas-superfiċji riflettenti tal-vettura.

6.2.3.4. Fil-każ ta' żewġ fanali għaddienija, id-distanza li tissepara s-superfiċji li jdawlu ma tridx teċċedi l-200 mm.

6.2.4. Il-viżibilità ġeometrika

Iddefinita mill-angoli α u β kif ġie speċifikat fil-paragrafu 2.11:

α = 15° u 10° 'l isfel;

β = 45° lejn ix-xellug u lejn il-lemin għal fanal singolu;

β = 45° 'il barra u 10° 'il' ġewwa għal kull par fanali.

Il-preżenza ta' taqsimiet jew ta' elementi oħrajn ta' apparat qrib il-fanal ta' quddiem ma għandhiex tagħti lok għal effetti sekondarji li jikkawżaw skumdità lill-utenti l-oħra tat-triq.

(*) Fanali ta' quddiem tal-Klassi A tar-Regolament Nru 113 b'moduli LED biss fuq vetturi b'veloċità massima skont id-disinn li ma teċċedix il-25 km/h.

6.2.5. L-orjentazzjoni

'Il quddiem. Il-fanal(i) jista'(jistgħu) jimxi(u) f'konformità mal-angolu tal-istering.

6.2.6. Ma jista' jiġi "kkombinat" mal-ebda fanal ieħor.

6.2.7. Il-konnessjonijiet elettriċi

Il-kontroll għall-bidla għal raġġ(i) għaddieni(ja) għandu jitfi r-raġġ(i) tas-sewqan fl-istess ħin.

6.2.8. It-tell-tale

Fakultattiv, b'ċirkwit magħluq, aħdar, ma jixgħelx u jitfi malajr.

6.3. IL-FANAL TAL-POŻIZZJONI TA' QUDDIEM

6.3.1. Numru

Wieħed jew tnejn.

6.3.2. L-arranġament

L-ebda rekwiżit speċjali.

6.3.3. Il-pożizzjoni

6.3.3.1. Il-wisa':

fanal tal-pożizzjoni ta' quddiem indipendenti jista' jitwaħħal fuq jew taħt jew maġenb fanal ieħor ta' quddiem: jekk dawn il-fanali jkunu qegħdin wieħed fuq l-ieħor, iċ-ċentru ta' referenza tal-fanal tal-pożizzjoni ta' quddiem irid ikun fil-pjan medjan lonġitudinali tal-vettura; jekk dawn il-fanali jkunu qegħdin maġenb xulxin, iċ-ċentri ta' referenza tagħhom iridu jkunu simetriċi b'relazzjoni għall-pjan medjan lonġitudinali tal-vettura;

fanal tal-pożizzjoni ta' quddiem, li jkun reċiprokament inkorporat ma' fanal ieħor ta' quddiem, irid jiġi installat b'tali mod li ċ-ċentru ta' referenza tiegħu jkun fil-pjan medjan lonġitudinali tal-vettura. Madankollu, meta l-vettura tkun mgħammra wkoll b'fanal ta' quddiem ieħor maġenb il-fanal tal-pożizzjoni ta' quddiem, iċ-ċentri ta' referenza tagħhom iridu jkunu simetriċi b'relazzjoni għall-pjan medjan lonġitudinali tal-vettura.

Żewġ fanali tal-pożizzjoni ta' quddiem, li wieħed minnhom jew it-tnejn ikunu reċiprokament inkorporati ma' fanal ieħor ta' quddiem, iridu jiġu installati b'tali mod li ċ-ċentri ta' referenza tagħhom ikunu simetriċi b'relazzjoni għall-pjan medjan lonġitudinali tal-vettura.

6.3.3.2. fl-għoli: mhux inqas minn 350 mm u mhux iktar minn 1 200 mm 'il fuq mill-art;

6.3.3.3. fit-tul: fuq quddiem tal-vettura.

6.3.4. Il-viżibilità ġeometrika

l-angolu vertikali: 15° 'il fuq u 'l isfel;

madankollu, l-angolu vertikali taħt l-orizzontali jista' jitnaqqas għal 5° jekk l-għoli tal-fanali jkun inqas minn 750 mm

l-angolu orizzontali: 80° lejn ix-xellug u lejn il-lemin għal fanal singolu;

l-angolu orizzontali jista' jkun 80° 'il barra u 45° 'il ġewwa għal kull par fanali.

6.3.5. L-orjentazzjoni

'Il quddiem. Il-fanal(i) jista'(jistgħu) jimxi(u) f'konformità mal-angolu tal-istering.

6.3.6. It-tell-tale

Jew fakultattiv, b'ċirkwit magħluq, aħdar, ma jixgħelx u jitfi malajr jew li jdawwal l-istrument.

6.3.7. Rekwiżiti oħra

Xejn.

6.4. IR-RETRORIFLETTUR TA' QUDDIEM, MHUX TRIJANGULARI

6.4.1. Numru

Wieħed.

6.4.2. L-arranġament

L-ebda rekwiżit speċjali.

6.4.3. Il-pożizzjoni

fl-għoli: mhux inqas minn 400 mm u mhux iktar minn 1 200 mm 'il fuq mill-art;

6.4.4. Il-viżibilità ġeometrika

L-angolu orizzontali: 30° lejn ix-xellug u lejn il-lemin.

L-angolu vertikali: 15° 'il fuq minn u taħt l-orizzontali.

Madankollu, l-angolu vertikali taħt l-orizzontali jista' jitnaqqas għal 5° jekk l-għoli tar-riflettur ikun inqas minn 750 mm.

6.4.5. L-orjentazzjoni

'Il quddiem. Ir-riflettur jista' jimxi f'konformità mal-angolu tal-istering.

6.4.6. Rekwiżiti oħra

Xejn.

6.5. IR-RETRORIFLETTUR TAL-ĠENB, MHUX TRIJANGULARI

6.5.1. Numru għal kull naħa

Wieħed jew tnejn.

6.5.2. L-arranġament

L-ebda rekwiżit speċjali.

6.5.3. Il-pożizzjoni

6.5.3.1. fuq il-ġenb tal-vettura.

6.5.3.2. fl-għoli: mhux inqas minn 300 mm u mhux iktar minn 1 000 mm 'il fuq mill-art;

6.5.3.3. fit-tul: għandu jitqiegħed f'tali pożizzjoni li f'kundizzjonijiet normali ma jistax jitgħatta bil-ħwejjeġ tas-sewwieq jew tal-passiġġier.

6.5.4. Il-viżibilità ġeometrika

L-angolu orizzontali: 30° 'il quddiem u lura.

L-angolu vertikali: 15° 'il fuq minn u taħt l-orizzontali.

Madankollu, l-angolu vertikali taħt l-orizzontali jista' jitnaqqas għal 5° jekk l-għoli tal-fanal ikun inqas minn 750 mm.

6.5.5. L-orjentazzjoni

L-assi ta' referenza tar-retrorifletturi jrid ikun perpendikulari għall-pjan medjan lonġitudinali tal-vettura u dirett 'il barra. Ir-retrorifletturi tal-ġenb ta' quddiem jistgħu jimxu mal-angolu tal-istering.

6.6. IR-RETRORIFLETTURI TAL-PEDALI

6.6.1. Numru

Erba' (4) retrorifletturi jew gruppi ta' retrorifletturi.

6.6.2. L-arranġament

L-ebda rekwiżit speċjali.

6.6.3. Rekwiżiti oħra

L-uċuh ta' barra tas-superfiċje li ddawwal tar-retroriflettturi għandhom ikunu mdaħħla 'l ġewwa fil-bodi tal-pedala.

Ir-retroriflettturi għandhom jiġu mmuntati fil-bodi tal-pedala b'tali mod li jkunu viżibbli b'mod ċar kemm minn quddiem kif ukoll minn wara tal-vettura. L-assi ta' referenza ta' retroriflettturi ta' din ix-xorta, li s-sura tagħhom għandha tkun adattata għal dik tal-bodi tal-pedala, għandu jkun perpendikulari għall-assi tal-pedala.

Ir-retroriflettturi tal-pedali għandhom jitwaħħlu biss fuq dawk il-pedali tal-vettura li, permezz ta' krankijiet jew apparati simili, jistgħu jintużaw sabiex jipprovdu mezz ta' propulsjoni alternattiv għall-magna.

Huma ma għandhomx jitwaħħlu fuq pedali li jagħmluha ta' kontrolli għall-vettura jew li jagħmluha biss bħala mserħiet għal saqajn ir-rikkieb jew il-passiġġier.

Huma għandhom ikunu viżibbli minn quddiem u minn wara.

6.7. IR-RETRORIFLETTUR TA' WARA, MHUX TRIJANGULARI

6.7.1. Numru

Wieħed jew tnejn.

6.7.2. L-arranġament

L-ebda rekwiżit speċjali.

6.7.3. Il-pożizzjoni

6.7.3.1. fl-għoli: mhux inqas minn 250 mm u mhux iktar minn 900 mm 'il fuq mill-art.

6.7.3.2. fit-tul: fuq wara tal-vettura.

6.7.4. Il-viżibilità ġeometrika

L-angolu orizzontali: 30° lejn ix-xellug u lejn il-lemin għal riflettur singolu;

30° 'il barra u 10° 'il ġewwa għal kull par rifletturi;

L-angolu vertikali: 15° 'il fuq minn u taħt l-orizzontali.

Madankollu, l-angolu vertikali taħt l-orizzontali jista' jitnaqqas għal 5° jekk l-għoli tal-fanal ikun inqas minn 750 mm.

6.7.5. L-orjentazzjoni

Lura.

6.8. IL-FANAL LI JINDIKA D-DIREZZJONI

6.8.1. Numru

Tnejn fuq kull naħa.

6.8.2. L-arranġament

Żewġ indikaturi ta' quddiem (il-kategorija 11 ([1]));

Żewġ indikaturi ta' wara (il-kategorija 12 ([1])).

6.8.3. Il-pożizzjoni

6.8.3.1. fil-wisa':

([1]) Jistgħu jiġu sostitwiti b'indikaturi tal-kategoriji 1 u 2 rispettivament tar-Regolament Nru 6.

6.8.3.1.1. Għall-indikaturi ta' quddiem, għandhom jiġu ssodisfati r-rekwiżiti kollha li ġejjin:

(1) għandu jkun hemm distanza minima ta' 240 mm bejn is-superfiċji li jdawlu;

(2) l-indikaturi għandhom ikunu qegħdin barra mill-pjan vertikali lonġitudinali tanġenzjali għat-truf ta' barra tas-superfiċje li ddawwal tal-fanal(i) ta' quddiem;

(3) għandu jkun hemm distanza minima bejn is-superfiċje li ddawwal tal-indikaturi u l-fanal ta' quddiem b'raġġ għaddieni l-eqreb ta' xulxin kif ġej:

Intensità minima tal-indikatur (cd)	Separazzjoni minima (mm)
90	75
175	40
250	20
400	≤ 20

6.8.3.1.2. Għall-indikaturi ta' wara, l-ispazju bejn it-truf ta' ġewwa taż-żewġ superfiċji apparenti għandu jkun mill-inqas ta' 160 mm.

6.8.3.2. Fl-għoli: mhux inqas minn 350 mm u mhux iktar minn 1 200 mm 'il fuq mill-art.

6.8.3.3. Fit-tul: id-distanza 'l quddiem bejn iċ-ċentru ta' referenza tal-indikaturi ta' wara u l-pjan trasversali li jikkostitwixxi l-limitu ta' wara nett tat-tul totali tal-vettura ma għandhiex teċċedi t-300 mm.

6.8.4. Il-viżibilità ġeometrika

L-angolu orizzontali: 20° 'il ġewwa u 80° 'il barra.

L-angolu vertikali: 15° 'il fuq minn u taħt l-orizzontali.

Madankollu, l-angolu vertikali taħt l-orizzontali jista' jitnaqqas għal 5° jekk l-għoli tal-fanal ikun inqas minn 750 mm.

6.8.5. L-orjentazzjoni

L-indikaturi ta' quddiem jistgħu jimxu f'konformità mal-angolu tal-istering.

6.8.6. Ma jista' jiġi "kkombinat" mal-ebda fanal ieħor.

6.8.7. Ma jista' jiġi "reċiprokament inkorporat" mal-ebda fanal ieħor.

6.8.8. Il-konnessjonijiet elettriċi

Il-fanali li jindikaw id-direzzjoni għandhom jixegħlu b'mod indipendenti mill-fanali l-oħra. Il-fanali kollha li jindikaw id-direzzjoni fuq ġenb wieħed ta' vettura għandhom jinxtegħlu u jintfew permezz ta' kontroll wieħed.

6.8.9. Rekwiżiti oħra

Il-karatteristiċi indikati iktar 'l isfel għandhom jitkejlu bl-ebda tagħbija oħra fuq is-sistema elettrika ħlief dik meħtieġa biex il-magna u l-apparati għat-tidwil ikunu jistgħu jaħdmu.

6.8.9.1. Fil-każ tal-vetturi kollha li jipprovdu kurrent dirett lill-indikaturi tad-direzzjoni, il-frekwenza tad-dawl jitfi u jixgħel malajr għandha tkun ta' 90 ± 30 darba fil-minuta.

6.8.9.1.1. Id-dawl jixgħel u jitfi tal-indikaturi tad-direzzjoni fuq l-istess ġenb tal-vettura jista' jkun sinkronizzat jew alternat.

6.8.9.1.2. It-tħaddim tal-kontroll tas-sinjali bid-dawl għandu jiġi segwit f'mhux aktar minn sekonda mid-dehra tad-dawl minn kwalunkwe wieħed mill-indikaturi u f'mhux aktar minn sekonda u minn sekonda u nofs mill-ewwel tifi tad-dawl.

6.8.9.2. Fil-każ ta' vettura li tipprovdi kurrent alternanti lill-indikaturi tad-direzzjoni, fejn il-veloċità tal-magna tkun bejn 50 fil-mija u 100 fil-mija tal-veloċità tal-magna li tikkorrispondi għall-veloċità massima skont id-disinn tal-vettura; il-frekwenza tad-dawl jitfi u jixgħel malajr għandha tkun ta' 90 ± 30 darba fil-minuta.

6.8.9.2.1. Id-dawl jixgħel u jitfi tal-indikaturi tad-direzzjoni fuq l-istess ġenb tal-vettura jista' jkun sinkronizzat jew alternat.

6.8.9.2.2. It-tħaddim tal-kontroll tas-sinjali bid-dawl għandu jiġi segwit f'mhux aktar minn sekonda middehra tad-dawl minn kwalunkwe wieħed mill-indikaturi u f'mhux aktar minn sekonda u minn sekonda u nofs mill-ewwel tifi tad-dawl.

6.8.9.3. Fil-każ ta' vettura li tipprovdi kurrent alternanti lill-indikaturi tad-direzzjoni, fejn il-veloċità tal-magna tkun bejn il-veloċità mingħajr ingranaġġ indikata mill-manifattur u 50 fil-mija tal-veloċità tal-magna li tikkorrispondi għall-veloċità massima tal-vettura, il-frekwenza tad-fanal jitfi u jixgħel malajr għandha tkun bejn 90 + 30 u 90 – 45 darba fil-minuta;

6.8.9.3.1. Id-dawl jixgħel u jitfi tal-indikaturi tad-direzzjoni fuq l-istess ġenb tal-vettura jista' jkun sinkronizzat jew alternat.

6.8.9.3.2. It-tħaddim tal-kontroll tas-sinjali bid-dawl għandu jiġi segwit f'mhux aktar minn sekonda middehra tad-dawl minn kwalunkwe wieħed mill-indikaturi u f'mhux aktar minn sekonda u minn sekonda u nofs mill-ewwel tifi tad-dawl.

6.8.10. Fil-każ ta' ħsara, għajr għal xort, ta' fanal li jindika d-direzzjoni wieħed, l-ieħor irid ikompli jixgħel u jitfi malajr jew irid jibqa' mixgħul imma l-frekwenza f'din il-kundizzjoni għandha tkun differenti minn dik preskritta, sakemm il-vettura ma tkunx mgħammra b'tell-tale.

6.8.11. It-tell-tale

Mandatorju jekk l-indikaturi tad-direzzjoni ma jkunux viżibbli għar-rikkieb: operattiv, aħdar, li jixgħel u jitfi malajr u/jew li jinstema'. Fil-każ ta' ħsara fl-indikaturi, it-tell-tale għandu: jintefa, jibqa' mixgħul jew ibiddel il-frekwenza.

6.9. IL-FANAL TAL-WAQFIEN

6.9.1. Numru

Wieħed jew tnejn.

6.9.2. L-arranġament

L-ebda rekwiżit speċjali.

6.9.3. Il-pożizzjoni

6.9.3.1. fl-għoli: mhux inqas minn 250 mm u mhux iktar minn 1 500 mm 'il fuq mill-art;

6.9.3.2. fit-tul: fuq wara tal-vettura.

6.9.4. Il-viżibilità ġeometrika

L-angolu orizzontali:	45° lejn ix-xellug u lejn il-lemin għal fanal singolu:
	45° 'il barra u 10° 'il ġewwa għal kull par fanali:
L-angolu vertikali:	15° 'il fuq minn u taħt l-orizzontali.

Madankollu, l-angolu vertikali taħt l-orizzontali jista' jitnaqqas għal 5° jekk l-għoli tal-fanal ikun inqas minn 750 mm.

6.9.5. L-orjentazzjoni

Lura.

6.9.6. Il-konnessjonijiet elettriċi

Għandu jixgħel kull darba li jiġi applikat il-brejk ta' servizz.

6.9.7. Rekwiżiti oħra

L-intensità luminuża tal-fanal tal-waqfien għandha tkun akbar sew minn dik tal-fanal tal-pożizzjoni ta' wara.

6.9.8. It-tell-tale

Ipprojbit.

6.10. IL-FANAL TAL-POŻIZZJONI TA' WARA

6.10.1. Numru

Wieħed jew tnejn.

6.10.2. L-arranġament

L-ebda rekwiżit speċjali.

6.10.3. Il-pożizzjoni

6.10.3.1. fl-għoli: mhux inqas minn 250 mm u mhux iktar minn 1 500 mm 'il fuq mill-art;

6.10.3.2. fit-tul: fuq wara tal-vettura.

6.10.4. Il-viżibilità ġeometrika

L-angolu orizzontali:	80° lejn ix-xellug u lejn il-lemin għal fanal singolu:
	l-angolu orizzontali jista' jkun 80° 'il barra u 45° 'il ġewwa għal kull par fanali:
L-angolu vertikali:	15° 'il fuq minn u taħt l-orizzontali.

Madankollu, l-angolu vertikali taħt l-orizzontali jista' jitnaqqas għal 5° jekk l-għoli tal-fanal ikun inqas minn 750 mm.

6.10.5. L-orjentazzjoni

Lura.

6.10.6. It-tell-tale

Fakultattiv, għandu jiġi kkombinat ma' dak għall-fanal tal-pożizzjoni ta' quddiem.

6.10.7. Rekwiżiti oħra

Xejn.

6.11. L-APPARAT LI JDAWWAL IL-PJANĊA TAR-REĠISTRAZZJONI TA' WARA

6.11.1. Numru

Wieħed. L-apparat jista' jikkonsisti f'diversi komponenti ottiċi intiżi biex idawlu l-ispazju maħsub għall-pjanċa tar-reġistrazzjoni.

6.11.2.	L-arranġament	l-ispazju maħsub
6.11.3.	Il-pożizzjoni	
6.11.3.1.	fil-wisa': B'tali mod li li l-apparat idawwal	
6.11.3.2.	fl-għoli: għall-pjanċa tar-reġistrazzjoni.)	
6.11.3.3.	fit-tul:	
6.11.4.	Il-viżibilità ġeometrika	
6.11.5.	L-orjentazzjoni	

6.11.6. It-tell-tale

Fakultattiv: Il-funzjoni tiegħu għandha titwettaq mit-tell-tale preskritt għall-fanal tal-pożizzjoni.

6.11.7. Rekwiżiti oħra

Meta l-fanal tal-pjanċa tar-reġistrazzjoni ta' wara jkun ikkombinat mal-fanal tal-pożizzjoni ta' wara, reċiprokament inkorporat fil-fanal tal-waqfien, il-karatteristiċi fotometriċi tal-fanal tal-pjanċa tar-reġistrazzjoni ta' wara jistgħu jiġu mmodifikati waqt l-illuminazzjoni tal-fanal tal-waqfien.

7. REĠISTRAZZJONI TAL-VETTURI

Xejn ma għandu jipprevjeni lil Gvern milli jeħtieġ jew jipprojbixxi l-preżenza ta' fanal tas-sewqan kif jissemma fil-paragrafu 5.15.1 fuq vetturi rreġistrati fit-territorju tiegħu, sakemm huwa jinnotifika b'dan lis-Segretarju Ġenerali tan-Nazzjonijiet Uniti fiż-żmien li jikkomunika l-applikazzjoni ta' dan ir-Regolament.

8. KONFORMITÀ TAL-PRODUZZJONI

Il-proċeduri tal-konformità tal-produzzjoni għandhom jikkonformaw ma'dawk li ġew stabbiliti fl-Appendiċi 2 għall-Ftehim (E/ECE/324 - E/ECE/TRANS/505/Rev.2), bir-rekwiżiti li ġejjin:

8.1. Il-mopeds approvati skont dan ir-Regolament għandhom jiġu manifatturati b'tali mod li jikkonformaw mat-tip approvat billi jissodisfaw ir-rekwiżiti li ġew stabbiliti fil-paragrafi 5 u 6 t'aktar 'il fuq.

8.2. Għandu jkun hemm konformità mar-rekwiżiti minimi għall-konformità tal-proċeduri tal-kontroll tal-produzzjoni stabbiliti fl-Anness 5 għal dan ir-Regolament.

8.3. L-awtorità li tat l-approvazzjoni tat-tip tista', fi kwalunkwe ħin, tivverifika l-metodi tal-kontroll tal-konformità applikati f'kull faċilità ta' produzzjoni. Il-frekwenza normali ta' dawn il-verifiki għandha tkun ta' darba fis-sena.

9. PENALI GĦAL NUQQAS TA' KONFORMITÀ TAL-PRODUZZJONI

9.1. L-approvazzjoni mogħtija għal tip ta' vettura skont dan ir-Regolament tista' tiġi rtirata jekk ir-rekwiżiti stabbiliti aktar 'il fuq ma jiġux ssodisfati.

9.2. Jekk Parti Kontraenti għall-Ftehim li tapplika dan ir-Regolament tirtira approvazzjoni li tkun tat preċedentement, minnufih għandha tinnotifika b'dan lill-Partijiet Kontraenti l-oħra għall-Ftehim li japplikaw dan ir-Regolament permezz ta' formola ta' komunikazzjoni li tikkonforma mal-mudell fl-Anness 1 għal dan ir-Regolament.

10. MODIFIKA GĦAL U ESTENSJONI TAL-APPROVAZZJONI TA' TIP TA' VETTURA FIR-RIGWARD TAL-INSTALLAZZJONI TAL-APPARATI GĦAT-TIDWIL U GĦAS-SINJALAR BID-DAWL

10.1. Kull modifika għat-tip ta' vettura għandha tiġi nnotifikata lid-Dipartiment Amministrattiv li approva dak it-tip ta' vettura. Id-dipartiment imbagħad jista' jew:

10.1.1. Iqis li l-modifiki li saru mhux probabbli li se jkollhom effett avvers apprezzabbli u li jkun xi jkun il-każ, il-vettura xorta għadha konformi mar-rekwiżiti; jew

10.1.2. Jeħtieġ rapport tat-test ieħor mingħand is-Servizz Tekniku responsabbli mit-twettiq tat-testijiet.

10.2. Konferma jew rifjut ta' approvazzjoni, fejn jiġu speċifikati l-bidliet, għandha tiġi kkomunikata permezz tal-proċedura li ġiet speċifikata fil-paragrafu 4.3 t'aktar 'il fuq lill-Partijiet għall-Ftehim li japplikaw dan ir-Regolament.

10.3. L-Awtorità Kompetenti li toħroġ l-estensjoni tal-approvazzjoni għandha tassenja numru ta' serje għal estensjoni ta' din ix-xorta u għandha tinforma b'dan lill-Partijiet l-oħra għall-Ftehim tal-1958 li japplikaw dan ir-Regolament permezz ta' formola ta' komunikazzjoni li tikkonforma mal-mudell fl-Anness 1 għal dan ir-Regolament.

11. PRODUZZJONI MWAQQFA GĦALKOLLOX

Jekk id-detentur tal-approvazzjoni jieqaf kompletament li jimmanifattura tip ta' vettura approvat skont dan ir-Regolament, huwa għandu jinforma b'dan lill-awtorità li tat l-approvazzjoni. Malli tirċievi l-komunikazzjoni rilevanti, dik l-awtorità għandha tinforma b'dan lill-Partijiet l-oħra għall-Ftehim tal-1958 li japplikaw dan ir-Regolament permezz ta' formola ta' komunikazzjoni li tikkonforma mal-mudell fl-Anness 1 għal dan ir-Regolament.

12. DISPOŻIZZJONIJIET TRANŻITORJI

12.1. Mid-data uffiċjali tad-dħul fis-seħħ tas-serje 01 ta' emendi, l-ebda Parti Kontraenti li tapplika dan ir-Regolament m'għandha tirrifjuta li tagħti approvazzjonijiet skont dan ir-Regolament kif ġie emendat bis-serje 01 ta' emendi.

12.2. Minn 24 xahar wara d-data tad-dħul fis-seħħ imsemmija fil-paragrafu 12.1 t'aktar 'il fuq, il-Partijiet Kontraenti li japplikaw dan ir-Regolament għandhom jagħtu approvazzjonijiet biss jekk it-tip ta' vettura fir-rigward tan-numru u tal-mod tal-installazzjoni tal-apparati għat-tidwil u għas-sinjalar bid-dawl jikkorrispondi għar-rekwiżiti tas-serje 01 ta' emendi għal dan ir-Regolament.

12.3. L-approvazzjonijiet eżistenti mogħtija skont dan ir-Regolament qabel id-data msemmija fil-paragrafu 12.2 t'aktar 'il fuq għandhom jibqgħu validi. Fil-każ ta' vetturi li ġew irreġistrati għall-ewwel darba iktar minn erba' (4) snin wara d-data tad-dħul fis-seħħ imsemmija fil-paragrafu 12.1 t'aktar 'il fuq, il-Partijiet Kontraenti li japplikaw dan ir-Regolament jistgħu jirrifjutaw it-tip ta' vettura fir-rigward tan-numru u tal-mod tal-installazzjoni tal-apparati għat-tidwil u għas-sinjalar bid-dawl li ma jissodisfawx ir-rekwiżiti tas-serje 01 ta' emendi għal dan ir-Regolament.

13. ISMIJIET U INDIRIZZI TAS-SERVIZZI TEKNIĊI RESPONSABBLI MIT-TWETTIQ TAT-TESTIJIET TA' APPROVAZZJONI U TAD-DIPARTIMENTI AMMINISTRATTIVI

Il-Partijiet għall-Ftehim li japplikaw dan ir-Regolament għandhom jikkomunikaw lis-Segretarjat tan-Nazzjonijiet Uniti l-ismijiet u l-indirizzi tas-Servizzi Tekniċi responsabbli mit-twettiq tat-testijiet ta' approvazzjoni u tad-Dipartimenti Amministrattivi li jagħtu l-approvazzjoni u lilhom għandhom jintbagħtu l-formoli li jiċċertifikaw approvazzjoni jew rifjut jew irtirar ta' approvazzjoni, maħruġa f'pajjiżi oħra.

ANNESS 1

KOMUNIKAZZJONI

(format massimu: A4 (210 × 297 mm))

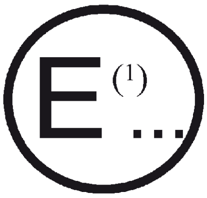

maħruġa minn: Isem l-amministrazzjoni

....

....

....

li tikkonċerna: [2] APPROVAZZJONI MOGĦTIJA
APPROVAZZJONI ESTIŻA
APPROVAZZJONI RIFJUTATA
APPROVAZZJONI RTIRATA
PRODUZZJONI MWAQQFA GĦALKOLLOX

ta' tip ta' vettura (moped) fir-rigward tal-installazzjoni ta' apparati għat-tidwil u għas-sinjalar bid-dawl, skont ir-Regolament Nru 74

Nru tal-Approvazzjoni: .... Nru tal-Estensjoni: ....

1. L-isem kummerċjali jew it-trejdmark tal-vettura: ....

2. It-tip ta' vettura: ....

3. L-isem u l-indirizz tal-manifattur: ....

4. Jekk ikun applikabbli, l-isem u l-indirizz tar-rappreżentant tal-manifattur ....

5. L-apparati għat-tidwil fuq il-vetturi mressqa għall-approvazzjoni [3] [4]

5.1. Il-fanal tas-sewqan: iva/le [2]

5.2. Il-fanal għaddieni: iva/le [2]

5.3. Il-fanal tal-pożizzjoni ta' quddiem: iva/le [2]

5.4. Ir-retroriflettur abjad ta' quddiem, mhux trijangulari: iva/le [2]

5.5. Ir-retroriflettur ambra tal-ġenb, mhux trijangulari: iva/le [2]

5.6. Ir-retroriflettur ambra tal-pedali: iva/le [2]

5.7. Ir-retroriflettur aħmar, mhux trijangulari: iva/le [2]

5.8. Il-fanal li jindika d-direzzjoni: iva/le [2]

5.9. Il-fanal tal-waqfien: iva/le [2]

5.10. Il-fanal tal-pożizzjoni ta' wara: iva/le [2]

5.11. L-apparat li jdawwal il-pjanċa tar-reġistrazzjoni ta' wara: iva/le [2]

6. Il-veloċità massima skont id-disinn: ....km/h

7. Varjanti: ....

8. Il-vettura tressqet għall-approvazzjoni fi: ....

9. Is-Servizz Tekniku responsabbli mit-twettiq tat-testijiet ta' approvazzjoni: ....

10. Id-data tar-rapport maħruġ minn dak is-servizz: ....

11. In-numru tar-rapport maħruġ minn dak is-servizz: ....

12. Approvazzjoni mogħtija/irrifjutata/estiża/irtirata ([2])

13. Ir-raġuni(jiet) għall-estensjoni (jekk ikun applikabbli): ....

14. Il-pożizzjoni tal-marka tal-approvazzjoni fuq il-vettura: ....

15. Post: ....

16. Data: ....

17. Firma: ....

([1]) In-numru li jiddistingwi l-pajjiż li jkun ta/estenda/irrifjuta/irtira approvazzjoni (ara d-dispożizzjonijiet tal-approvazzjoni fir-Regolament).

([2]) Aqta' barra dak li ma japplikax.

([3]) Għal kull apparat uri, fuq formola separata (il-lista preskritta fil-paragrafu 3.2.2 ta' dan ir-Regolament), it-tipi ta' apparati, identifikati b'mod xieraq, li jissodisfaw ir-rekwiżiti tal-installazzjoni ta' dan ir-Regolament.

([4]) Ehmeż dijagrammi tal-vetturi, kif ġie indikat fil-paragrafu 3.2.3 ta' dan ir-Regolament.

ANNESS 2

ARRANĠAMENTI TAL-MARKI TAL-APPROVAZZJONI

MUDELL A

(Ara l-paragrafu 4.4 ta' dan ir-Regolament)

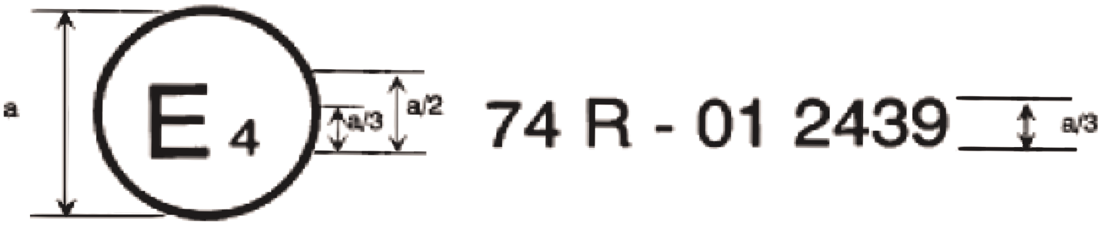

a = 8 mm min.

Il-marka tal-approvazzjoni ta' hawn fuq imwaħħla ma' moped turi li t-tip ta' vettura kkonċernat, fir-rigward tal-installazzjoni ta' apparati għat-tidwil u għas-sinjalar bid-dawl, ġie approvat fil-Pajjiżi l-Baxxi (E4), skont ir-Regolament Nru 74 bin-numru tal-approvazzjoni 012439. L-ewwel żewġ figuri tan-numru tal-approvazzjoni jindikaw li l-approvazzjoni ngħatat skont ir-rekwiżiti tar-Regolament Nru 74, kif emendat bis-serje 01 ta' emendi.

MUDELL B

(Ara l-paragrafu 4.5 ta' dan ir-Regolament)

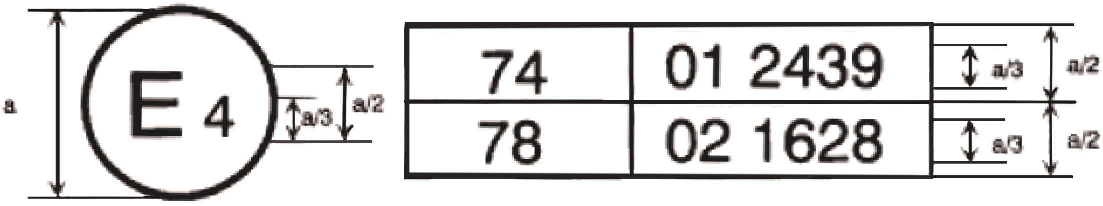

a = 8 mm min.

Il-marka tal-approvazzjoni ta' hawn fuq imwaħħla ma' moped turi li t-tip ta' vettura kkonċernat ġie approvat fil-Pajjiżi l-Baxxi (E4) skont ir-Regolamenti Nri 74 u Nru 78 ([1]). In-numri tal-approvazzjoni jindikaw li, fid-dati meta ngħataw l-approvazzjonijiet rispettivi, ir-Regolament Nru 74 kien jinkludi s-serje 01 ta' emendi u r-Regolament Nru 78 diġà kien jinkludi s-serje 02 ta' emendi.

([1]) Tal-aħħar qed jingħata sempliċement bħala eżempju.

ANNESS 3

SUPERFIĊJI, ASSI U ĊENTRU TA' REFERENZA, U ANGOLI TA' VIŻBILITÀ ĠEOMETRIKA TAL-FANALI

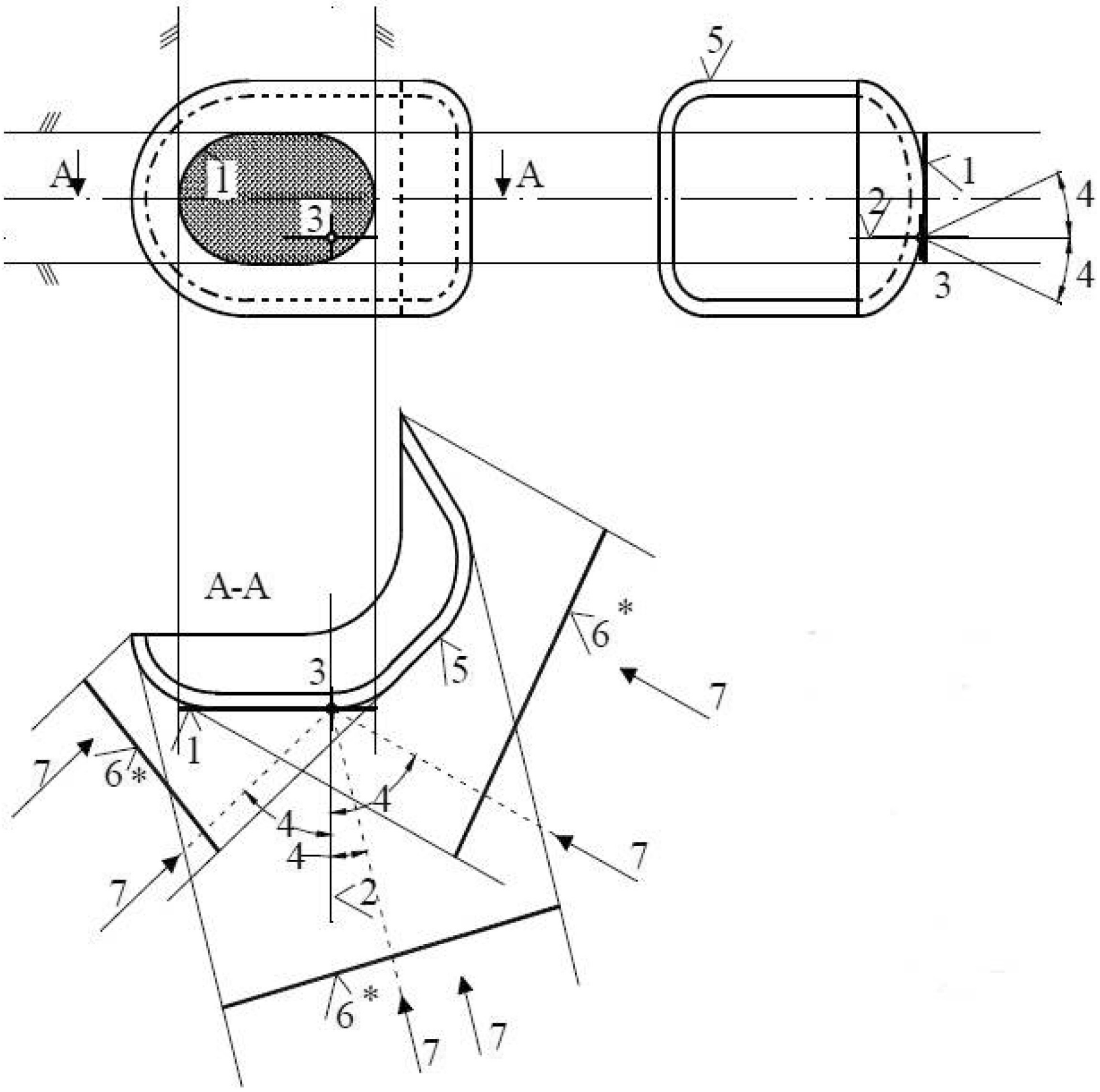

* Din is-superfiċje għandha titqies bħala tanġent għas-superfiċje li titfa' d-dawl

TIFSIRA

1. Superfiċje li ddawwal
2. Assi ta' referenza
3. Ċentru ta' referenza
4. Angolu ta' viżibilità ġeometrika
5. Superfiċje li titfa' d-dawl
6. Superfiċje apparenti
7. Direzzjoni tal-osservazzjoni

SUPERFIĊJE LI DDAWWAL IMQABBLA MA' SUPERFIĊJE LI TITFA' D-DAWL

(Ara l-paragrafi 2.9 u 2.8 ta' dan ir-Regolament)

SKEĊĊ A

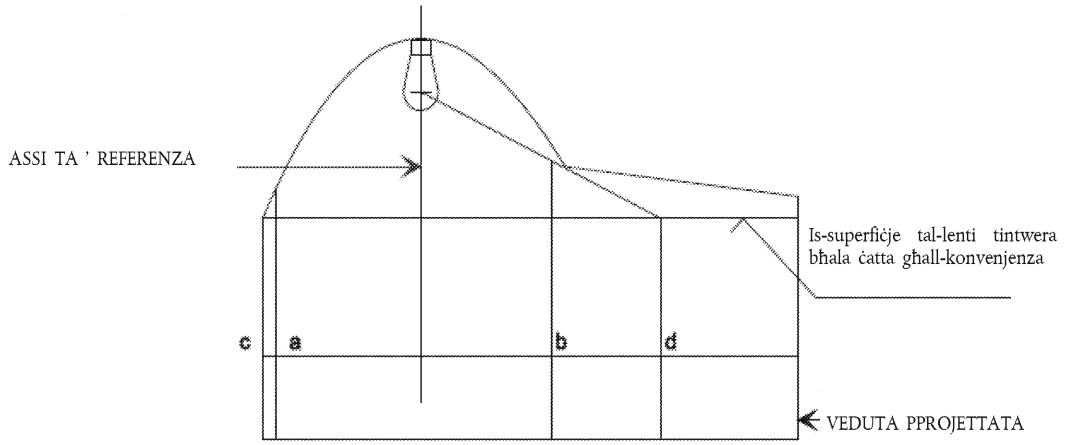

	Superfiċje li ddawwal	Superfiċje li titfa' d-dawl
It-truf huma	a u b	c u d

SKEĊĊ B

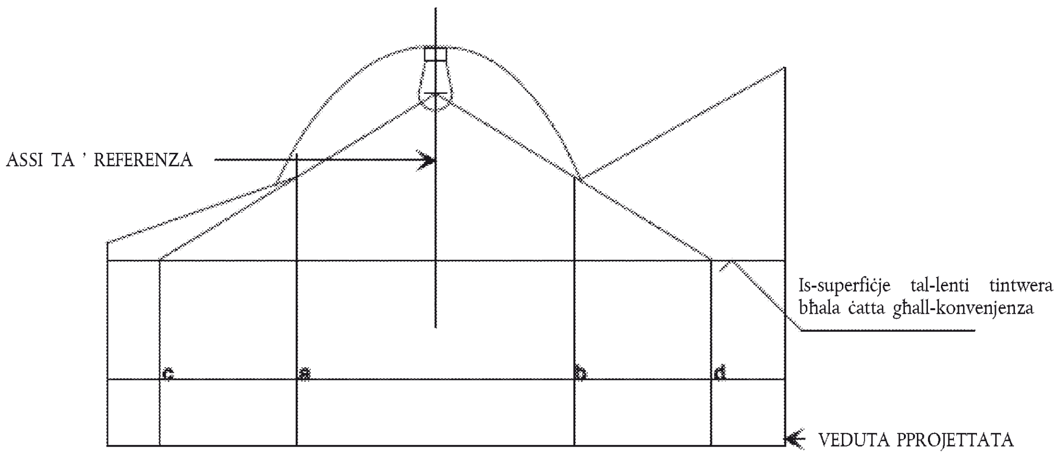

	Superfiċje li ddawwal	Superfiċje li titfa' d-dawl
It-truf huma	a u b	c u d

ANNESS 4

VIŻIBILITÀ 'L QUDDIEM TAD-DWAL ĦOMOR U VIŻIBILITÀ LURA TAD-DWAL BOJOD

(Ara l-paragrafu 5.9 ta' dan ir-Regolament)

Figura 1

Viżibilità 'l quddiem ta' dawl aħmar

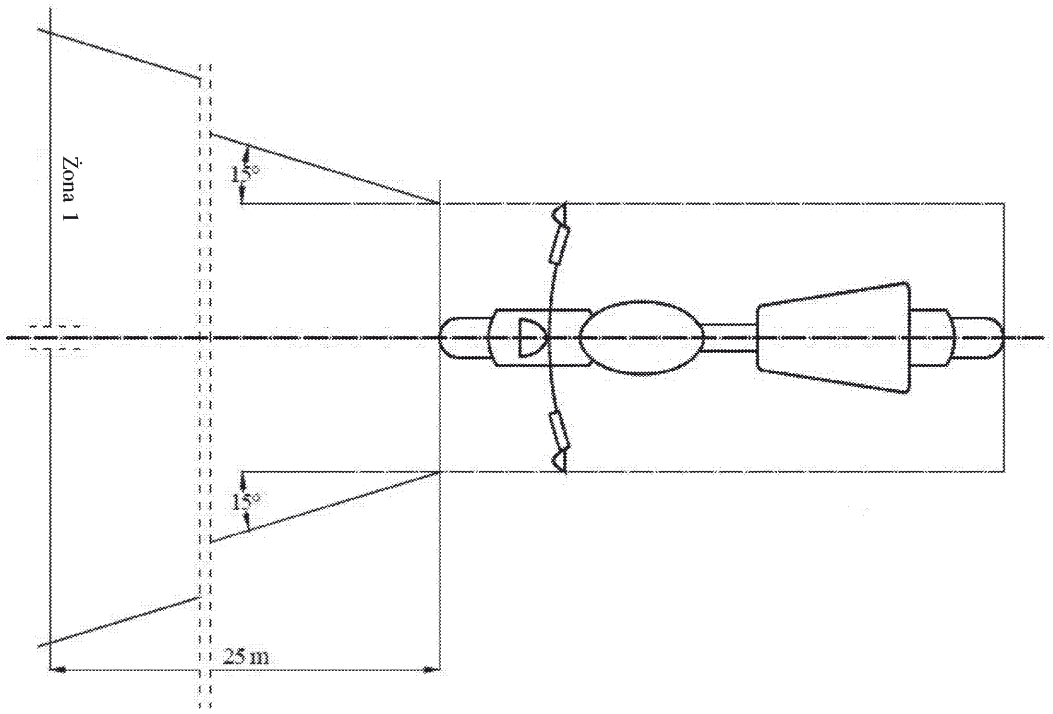

Figura 2

Viżibilità lura ta' dawl abjad

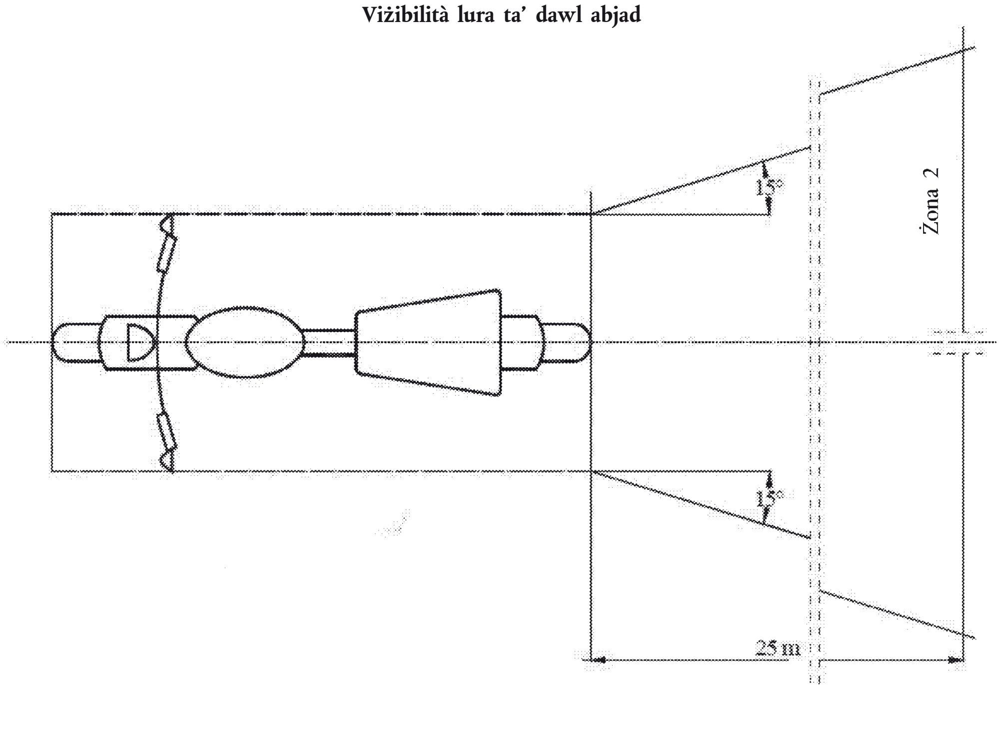

ANNESS 5

KONTROLL TAL-KONFORMITÀ TAL-PRODUZZJONI

1. TESTIJIET

1.1. Il-pożizzjoni tal-fanali

Il-pożizzjoni tal-fanali kif speċifikata fil-paragrafu 6 għandha tiġi kkontrollata skont ir-rekwiżiti ġenerali stabbiliti fil-paragrafu 5 ta' dan ir-Regolament.

Il-valuri mkejla għad-distanzi għandhom ikunu tali li jiġu ssodisfati l-ispeċifikazzjonijiet individwali applikabbli għal kull fanal.

1.2. Il-viżibilità tal-fanali

1.2.1. L-angoli ta' viżibilità ġeometrika għandhom jiġu kkontrollati skont il-paragrafu 2.11 ta' dan ir-Regolament.

Il-valuri mkejla għall-angoli għandhom ikunu tali li jiġu ssodisfati l-ispeċifikazzjonijiet individwali applikabbli għal kull fanal ħlief li l-limiti tal-angoli jista' jkollhom konċessjoni li tikkorrispondi għall-varjazzjoni ta' ± 3° permessa fil-paragrafu 5.3 għall-immuntar tal-apparati għas-sinjalar bid-dawl.

1.2.2. Il-viżibilità tad-dawl aħmar fuq in-naħa ta' quddiem u tad-dawl abjad fuq in-naħa ta' wara għandhom jiġu kkontrollati skont il-paragrafu 5.9 ta' dan ir-Regolament.

1.3. Il-konnessjonijiet elettriċi u t-tell-tales

Il-konnessjonijiet elettriċi għandhom jiġu kkontrollati billi jinxtegħel kull fanal konness mas-sistema elettrika tal-moped. Il-fanali u t-tell-tales għandhom jaħdmu skont id-dispożizzjonijiet stabbiliti fil-paragrafu 5.10 ta' dan ir-Regolament u skont l-ispeċifikazzjonijiet individwali applikabbli għal kull fanal.

1.4. Il-preżenza, in-numru, il-kulur, l-arranġament u, fejn ikun applikabbli, il-kategorija tal-fanali għandhom jiġu kkontrollati permezz ta' spezzjoni viżwali tal-fanali u tal-immarkar tagħhom.

Dawn għandhom ikunu tali li jiġu ssodisfati r-rekwiżiti stabbiliti fil-paragrafu 5.13 u l-ispeċifikazzjonijiet individwali applikabbli għal kull fanal.

PREZZ TAL-ABBONAMENT 2013 (mingħajr VAT, inklużi l-ispejjeż tal-posta b'kunsinna normali)

Il-Ġurnal Uffiċjali tal-UE, serje L + C, edizzjoni stampata biss	22 lingwa uffiċjali tal-UE	EUR 1 300 fis-sena
Il-Ġurnal Uffiċjali tal-UE, serje L + C, stampati + DVD annwali	22 lingwa uffiċjali tal-UE	EUR 1 420 fis-sena
Il-Ġurnal Uffiċjali tal-UE, serje L, edizzjoni stampata biss	22 lingwa uffiċjali tal-UE	EUR 910 fis-sena
Il-Ġurnal Uffiċjali tal-UE, serje L + C, DVD fix-xahar (kumulattiva)	22 lingwa uffiċjali tal-UE	EUR 100 fis-sena
Suppliment tal-Ġurnal Uffiċjali (serje S), Swieq Pubbliċi u Appalti, DVD, edizzjoni fil-ġimgħa	multilingwi: 23 lingwa uffiċjali tal-UE	EUR 200 fis-sena
Il-Ġurnal Uffiċjali tal-UE, serje C — Kompetizzjonijiet	Skont il-lingwa/i tal-Kompetizzjoni	EUR 50 fis-sena

L-abbonament f'*Il-Ġurnal Uffiċjali tal-Unjoni Ewropea*, li joħroġ fil-lingwi uffiċjali tal-Unjoni Ewropea, hu disponibbli fi 22 verżjoni lingwistika. Inklużi fih hemm is-serje L (Leġiżlazzjoni) u C (Informazzjoni u Avviżi).

Kull verżjoni lingwistika jeħtiġilha abbonament separat.

B'konformità mar-Regolament tal-Kunsill (KE) Nru 920/2005, ippubblikat fil-Ġurnal Uffiċjali L 156 tat-18 ta' Ġunju 2005, li jistipula li l-istituzzjonijiet tal-Unjoni Ewropea mhumiex temporanjament obbligati li jiktbu l-atti kollha bl-Irlandiż u li jippubblikawhom b'din il-lingwa, il-Ġurnali Uffiċjali ppubblikati bl-Irlandiż jinbiegħu apparti.

L-abbonament tas-Suppliment tal-Ġurnal Uffiċjali (serje S — Swieq Pubbliċi u Appalti) jiġbor fih it-total tat-23 verżjoni lingwistika uffiċjali f'DVD waħdieni multilingwi.

Fuq rikjesta, l-abbonament f'*Il-Ġurnal Uffiċjali tal-Unjoni Ewropea* jagħti d-dritt li l-abbonat jirċievi diversi annessi tal-Ġurnal Uffiċjali. L-abbonati jiġu mgħarrfa dwar il-ħruġ tal-annessi permezz ta' "Avviż lill-qarrej" inserit f'*Il-Ġurnal Uffiċjali tal-Unjoni Ewropea*.

Bejgħ u Abbonamenti

Abbonamenti fil-perjodiċi diversi bi ħlas, bħalma huwa l-abbonament f'*Il-Ġurnal Uffiċjali tal-Unjoni Ewropea*, huma disponibbli mill-uffiċini tal-bejgħ tagħna. Il-lista tal-uffiċini tal-bejgħ hi disponibbli fuq l-internet fl-indirizz li ġej:

http://publications.europa.eu/others/agents/index_mt.htm

EUR-Lex (http://eur-lex.europa.eu) joffri aċċess dirett u bla ħlas għal-liġijiet tal-Unjoni Ewropea. Dan is-sit jippermetti li jkun ikkonsultat *Il-Ġurnal Uffiċjali tal-Unjoni Ewropea* u jinkludi wkoll it-Trattati, il-leġiżlazzjoni, il-ġurisprudenza u l-atti preparatorji tal-leġiżlazzjoni.

Biex tkun taf aktar dwar l-Unjoni Ewropea, ikkonsulta: http://europa.eu

L-Uffiċċju tal-Pubblikazzjonijiet tal-Unjoni Ewropea
2985 Il-Lussemburgu
IL-LUSSEMBURGU

MT