ISSN 1725-5104

Il-Ġurnal Uffiċjali ta' l-Unjoni Ewropea L 24

Edizzjoni bil-Malti

Leġiżlazzjoni

Volum 51

29 ta' Jannar 2008

Werrej

I *Atti adottati skond it-Trattati tal-KE/Euratom li l-pubblikazzjoni tagħhom hija obbligatorja*

REGOLAMENTI

★ **Regolament tal-Kunsill (KE) Nru 75/2008 tat-28 ta' Jannar 2008 li jemenda r-Regolament (KE) Nru 1207/2001 dwar proċeduri sabiex jiffaċilitaw il-ħruġ fil-Komunità ta' provi ta' oriġini u l-ħruġ ta' ċerti awtoriżżazzjonijiet approvati ta' l-esportatur taħt id-dispożizzjonijiet li jirregolaw il-kummerċ preferenzjali bejn il-Komunità Ewropea u ċerti pajjiżi** (1) 1

Regolament tal-Kummissjoni (KE) Nru 76/2008 tat-28 ta' Jannar 2008 li jistabbilixxi l-valuri fissi ta' l-importazzjoni għad-determinazzjoni tal-prezz ta' dħul ta' ċertu frott u ħaxix 4

★ **Regolament tal-Kummissjoni (KE) Nru 77/2008 tat-28 ta' Jannar 2008 li jiffisa l-obbligi għall-konsenja għaz-zokkor tal-kannamieli li għandu jiġi importat taħt il-Protokoll ta' l-AKP u l-Ftehim ma' l-Indja għall-perjodu ta' konsenja 2007/2008** 6

DIRETTIVI

★ **Direttiva 2008/1/KE tal-Parlament Ewropew u tal-Kunsill tal-15 ta' Jannar 2008 dwar il-prevenzjoni u l-kontroll integrati tat-tniġġiż (Verżjoni kodifikata)** (1) 8

★ **Direttiva 2008/2/KE tal-Parlament Ewropew u tal-Kunsill tal-15 ta' Jannar 2008 dwar il-firxa tal-viżjoni u l-*wipers* tal-*windscreen* għal tratturi għall-agrikoltura jew għall-forestrija (Verżjoni kodifikata)** (1) 30

(1) Test b'relevanza għaż-ŻEE

(Ikompli fil-paġna ta' wara)

MT

L-Atti b'titoli b'tipa ċara relatati mal-ġestjoni ta' kuljum ta' affarijiet agrikoli, u li ġeneralment huma validi għal perjodu limitat.

It-titoli ta' l-atti l-oħra kollha huma stampati b'tipa skura u mmarkati b'asterisk quddiemhom.

REGOLI INTERNI U TA' PROĊEDURA

★ **Emendi tar-regoli tal-proċedura tal-Qorti tal-Ġustizzja** 39

II *Atti adottati skond it-Trattati tal-KE/Euratom li l-pubblikazzjoni tagħhom mhijiex obbligatorja*

DEĊIŻJONIJIET

Kunsill

2008/79/KE, Euratom:

★ **Deċiżjoni tal-Kunsill ta' l-20 ta' Diċembru 2007 li temenda l-Protokoll għall-Istatut tal-Qorti tal-Ġustizzja** 42

★ **Dikjarazzjoni** 44

Kummissjoni

2008/80/KE:

★ **Deċiżjoni tal-Kummissjoni tal-21 ta' Diċembru 2007 dwar dispożizzjonijiet nazzjonali nnotifikati mir-Repubblika ta' l-Awstrija dwar ċerti gassijiet serra fluworinati** *(notifikata taħt id-dokument numru C(2007) 6646)* [1] 45

FTEHIM

Kunsill

★ **Informazzjoni relatata mad-dħul fis-seħħ tal-Ftehim bejn il-Komunità Ewropea u r-Repubblika tal-Moldova dwar ir-rijammissjoni ta' nies li jirrisjedu mingħajr awtorizzazzjoni** 51

★ **Informazzjoni relatata mad-dħul fis-seħħ tal-Ftehim bejn il-Komunità Ewropea u r-Repubblika tal-Montenegro dwar ir-rijammissjoni ta' persuni li jirrisjedu mingħajr awtorizzazzjoni** 51

★ **Informazzjoni relatata mad-dħul fis-seħħ tal-Ftehim bejn il-Komunità Ewropea u r-Repubblika tas-Serbja dwar ir-rijammissjoni ta' nies li jirrisjedu mingħajr awtorizzazzjoni** 51

★ **Informazzjoni relatata mad-dħul fis-seħħ tal-Ftehim bejn il-Komunità Ewropea u dik li kienet ir-Repubblika Jugoslava tal-Maċedonja dwar ir-rijammissjoni ta' persuni li jirrisjedu mingħajr awtorizzazzjoni** 51

MT

[1] Test b'relevanza għaż-ŻEE

Avviż lill-qarrejja (ara paġna 3 tal-qoxra)

★ **Informazzjoni relatata mad-dħul fis-seħħ tal-Ftehim bejn il-Komunità Ewropea u l-Bosnja u Ħerzegovina dwar ir-rijammissjoni ta' persuni li jirrisjedu mingħajr awtorizzazzjoni** 52

★ **Informazzjoni relatata mad-dħul fis-seħħ tal-Ftehim bejn il-Komunità Ewropea u l-Ukraina dwar ir-rijammissjoni ta' persuni** 52

★ **Informazzjoni relatata mad-dħul fis-seħħ tal-Ftehim bejn il-Komunità Ewropea u r-Repubblika ta' l-Albanija dwar il-faċilitazzjoni tal-ħruġ ta' viżi** 52

★ **Informazzjoni relatata mad-dħul fis-seħħ tal-Ftehim bejn il-Komunità Ewropea u l-Bosnja u Ħerzegovina dwar il-faċilitazzjoni tal-ħruġ ta' viżi** 52

★ **Informazzjoni relatata mad-dħul fis-seħħ tal-Ftehim bejn il-Komunità Ewropea u r-Repubblika tal-Montenegro dwar il-faċilitazzjoni tal-ħruġ ta' viżi** 52

★ **Informazzjoni relatata mad-dħul fis-seħħ tal-Ftehim bejn il-Komunità Ewropea u dik li kienet ir-Repubblika Jugoslava tal-Maċedonja dwar il-faċilitazzjoni tal-ħruġ ta' viżi** 53

★ **Informazzjoni relatata mad-dħul fis-seħħ tal-Ftehim bejn il-Komunità Ewropea u r-Repubblika tas-Serbja dwar il-faċilitazzjoni tal-ħruġ ta' viżi** 53

★ **Informazzjoni relatata mad-dħul fis-seħħ tal-Ftehim bejn il-Komunità Ewropea u r-Repubblika tal-Moldova dwar l-iffaċilitar tal-ħruġ ta' viżi** 53

★ **Informazzjoni relatata mad-dħul fis-seħħ tal-Ftehim bejn il-Komunità Ewropea u l-Ukraina dwar il-faċilitazzjoni tal-ħruġ ta' viżi** 53

III *Atti adottati skond it-Trattat ta' l-UE*

ATTI ADOTTATI SKOND IT-TITOLU V TAT-TRATTAT TA' L-UE

★ **Pożizzjoni komuni tal-kunsill 2008/81/PESK tat-28 ta' Jannar 2008 li temenda l-Pożizzjoni Komuni 98/409/PESK dwar is-Sierra Leone** 54

I

(Atti adottati skond it-Trattati tal-KE/Euratom li l-pubblikazzjoni tagħhom hija obbligatorja)

REGOLAMENTI

REGOLAMENT TAL-KUNSILL (KE) Nru 75/2008

tat-28 ta' Jannar 2008

li jemenda r-Regolament (KE) Nru 1207/2001 dwar proċeduri sabiex jiffaċilitaw il-ħruġ fil-Komunità ta' provi ta' oriġini u l-ħruġ ta' ċerti awtorizzazzjonijiet approvati ta' l-esportatur taħt id-dispożizzjonijiet li jirregolaw il-kummerċ preferenzjali bejn il-Komunità Ewropea u ċerti pajjiżi

(Test b'relevanza għaż-ŻEE)

IL-KUNSILL TA' L-UNJONI EWROPEA,

Wara li kkunsidra t-Trattat li jistabbilixxi l-Komunità Ewropea, u b'mod partikolari l-Artikolu 133 tiegħu,

Wara li kkunsidra l-proposta mill-Kummissjoni,

Billi:

(1) Ir-Regolament (KE) Nru 1207/2001 [1], jistipula d-dispożizzjonijiet sabiex jiġi appoġġjat il-ħruġ ta' provi ta' l-oriġini f'relazzjoni ma' l-esportazzjonijiet ta' prodotti mill-Komunità fil-kuntest tar-relazzjonijiet kummerċjali preferenzjali ma' ċerti pajjiżi terzi.

(2) L-Annessi III u IV tar-Regolament (KE) Nru 1207/2001 għandhom jiġu emendati sabiex tiġi żgurata indikazzjoni korretta ta' l-oriġini tal-materjali li jintużaw fil-manifattura ta' prodotti li joriġinaw mill-Komunità.

(3) Ir-Regolament (KE) Nru 1207/2001 għandu għalhekk jiġi emendat kif meħtieġ,

ADOTTA DAN IR-REGOLAMENT:

Artikolu 1

Ir-Regolament (KE) Nru 1207/2001 huwa b'dan emendat kif ġej:

(1) l-Anness III għandu jiġi sostitwit bit-test fl-Anness I ma' dan ir-Regolament;

(2) l-Anness IV għandu jiġi sostitwit bit-test ta' l-Anness II ma' dan ir-Regolament.

Artikolu 2

Id-dikjarazzjonijiet tal-fornituri, għal prodotti li m'għandhomx status ta' oriġini preferenzjali, li jkunu saru qabel id-data tad-dħul fis-seħħ ta' dan ir-Regolament għandhom jibqgħu validi.

Artikolu 3

Dan ir-Regolament għandu jidħol fis-seħħ fl-għoxrin jum wara l-pubblikazzjoni tiegħu fil-*Ġurnal Uffiċjali ta' l-Unjoni Ewropea*.

Dan ir-Regolament għandu jorbot fl-intier tiegħu u japplika direttament fl-Istati Membri kollha.

Magħmul fi Brussell, 28 ta' Jannar 2008.

Għall-Kunsill

Il-President

D. RUPEL

---

[1] ĠU L 165, 21.6.2001, p. 1, Regolament kif emendat l-aħħar bir-Regolament (KE) Nru 1617/2006 (ĠU L 300, 31.10.2006, p. 5).

ANNESS I

"ANNESS III

Id-dikjarazzjoni tal-fornituri għal prodotti li m'għandhomx status ta' oriġini preferenzjali

Id-dikjarazzjoni tal-fornituri, li t-test tagħha qed jidher hawn taht, għandha timtela f'konformità man-noti f'qiegħ il-paġna. Madankollu, in-noti f'qiegħ il-paġna m'hemmx għalfejn jerġgħu jinkitbu.

ID-DIKJARAZZJONI

Jiena, hawn taht iffirmat, fornitur ta' l-oġġetti koperti mid-dokument anness, niddikjara li:

1. Il-materjali li ġejjin, li m'għandhomx status ta' oriġini preferenzjali, intużaw fil-Komunità għall-produzzjoni ta' dawn l-oġġetti:

Deskrizzjoni ta' l-oġġetti pprovduti (1)	Deskrizzjoni tal-materjali li ntużaw li ma joriġinawx mill-Komunità	Intestatura HS ta' materjali li ma joriġinawx fil-Komunità li ntużaw (2)	Il-valur tal-materjali li ma joriġinawx fil-Komunità li ntużaw (3)
			Total:

2. Il-materjali kollha l-oħra użati fil-Komunità għall-produzzjoni ta' dawn l-oġġetti joriġinaw fi … (4) u jissodisfaw ir-regoli ta' l-oriġini li jiggvernaw il-kummerċ preferenzjali ma' … (5), u

Niddikjara li: (6)

☐ Kumulazzjoni applikata ma' .... (isem tal-pajjiż/pajjiżi)

☐ L-ebda kumulazzjoni ma tapplika

Nimpenja ruħi li nqiegħed għad-dispożizzjoni ta' l-awtoritajiet tad-dwana kwalunkwe dokument ta' prova li jeħtieġu.

.... (7)

.... (8)

.... (9)

(1) Meta l-fattura, formola tat-twassil jew dokument kummerċjali ieħor li d-dikjarazzjoni hija mehmuża miegħu, tkun marbuta ma' varjetà ta' oġġetti, inkella oġġetti li ma jinkorporawx l-istess proporzjon ta' materjali li ma joriġinawx mill-Komunità, il-fornitur irid jiddifferenzja bejniethom b'mod ċar.
Eżempju:
Id-dokument ikopri mudelli differenti ta' mutur elettriku ta' l-intestatura 8501, għall-użu fil-manifattura tal-magni tal-ħasil tal-ħwejjeġ ta' l-intestatura 8450. In-natura u l-valur tal-materjali li ma joriġinawx fil-Komunità, użati fil-manifattura jvarjaw bejn mudell u ieħor. Il-mudelli jridu jiġu elenkati b'mod separat fil-kolonna 1 u l-informazzjoni fil-kolonni l-oħra trid titniżżel għal kull wieħed, sabiex il-manifattur tal-magni tal-ħasil tal-ħwejjeġ ikun jista' jivvaluta b'mod korrett l-istatus ta' l-oriġini ta' kull wieħed mill-prodotti tiegħu skond it-tip ta' mutur li tkun tinkorpora.

(2) Għandu jiġi kkompletat biss meta jkun rilevanti.
Eżempju:
Ir-regola għall-ħwejjeġ ta' l-ex Kapitlu 62 tippermetti l-użu ta' ħajt li ma joriġinawx fil-Komunità. Għalhekk, jekk manifattur tal-ħwejjeġ Franċiż juża materjal minsuġ fil-Portugal minn ħajt li ma joriġinawx mill-Komunità, il-fornitur Portugiż jeħtieġ biss li jdaħħal 'ħajt' bħala materjal li ma joriġinax mill-Komunità fil-kolonna 2 tad-dikjarazzjoni tiegħu, l-intestatura HS u l-valur tal-ħajt huma irrelevanti. Kumpannija li timmanifattura l-wajer ta' l-intestatura HS 7217 minn vireg tal-ħadid li ma joriġinawx fil-Komunità trid iddaħħal biss 'vireg tal-ħadid' fil-kolonna 2. Jekk il-wajer ikun se jintuża f'magna li għaliha r-regola ta' l-oriġini tiffissa limitu ta' perċentwal fuq il-valur ta' materjali li ma joriġinawx mill-Komunità, li jintużaw, il-valur tal-vireg irid jiddaħħal fil-kolonna 4.

(3) 'Valur' tfisser il-valur doganali fil-mument ta' l-importazzjoni tal-materjali jew, jekk dan ma jkunx magħruf u ma jistax jiġi aċċertat, l-ewwel prezz aċċertabbli mħallas għall-materjali fil-Komunità.
Għal kull tip ta' materjal mhux oriġinanti li jintuża, speċifika l-valur eżatt għal kull unità ta' l-oġġetti murija fil-kolonna 1.

(4) Il-Komunità, il-pajjiż, il-grupp ta' pajjiżi jew territorju minn fejn joriġinaw il-materjali. J.

(5) Pajjiż, grupp ta' pajjiżi jew territorju kkonċernat

(6) Għandha timtela' fejn meħtieġ, għal oġġetti li għandhom status ta' oriġini preferenzjali biss fil-kuntest ta' relazzjonijiet kummerċjali preferenzjali ma' wieħed mill-pajjiżi msemmija fl-Artikoli 3 u 4 tal-Protokoll ta' l-oriġini rilevanti, li magħhom tapplika l-Kumulazzjoni ta' l-Oriġini Pan-Ewro-Mediterranja.

(7) Il-post u d-data.

(8) Isem u kariga, isem u indirizz tal-kumpannija.

(9) Firma."

ANNESS II

"ANNESS IV

Id-dikjarazzjoni tal-fornituri fit-tul dwar prodotti li għandhom status ta' oriġini preferenzjali

Id-dikjarazzjoni tal-fornituri, li t-test tagħha qed jidher hawn taħt, għandha timtela f'konformità man-noti f'qiegħ il-pagna. Madankollu, in-noti f'qiegħ il-paġna m'hemmx għalfejn jerġgħu jinkitbu.

ID-DIKJARAZZJONI

Jiena, hawn taħt iffirmat, fornitur ta' l-oġġetti koperti minn dan id-dokument, li jintbagħtu regolarment lil (1), niddikjara li:

1. Il-materjali li ġejjin, li m'għandhomx status ta' oriġini preferenzali, intużaw fil-Komunità għall-produzzjoni ta' dawn l-oġġetti:

Deskrizzjoni ta' l-oġġetti pprovduti (2)	Deskrizzjoni tal-materjali li ntużaw li ma joriġinawx mill-Komunità	Intestatura HS ta' materjali li ntużaw li ma joriġinawx fil-Komunità (3)	Il-valur tal-materjali li ma joriġinawx fil-Komunità li ntużaw (4)
			Total:

2. Il-materjali kollha l-oħra użati fil-Komunità għall-produzzjoni ta' dawn l-oġġetti joriġinaw fi … (5) u jissodisfaw ir-regoli ta' l-oriġini li jiggvernaw il-kummerċ preferenzjali ma' … (6), u

Niddikjara li: (7)

☐ Kumulazzjoni applikata ma' .... (isem tal-pajjiż/pajjiżi)

☐ L-ebda kumulazzjoni ma tapplika

Din id-dikjarazzjoni hija valida għall-konsenji kollha ulterjuri ta' dawn il-prodotti li jintbagħtu minn .... lejn ..... (8).

Nimpenja ruħi li ninforma .... minnufih jekk din id-dikjarazzjoni ma tibqax valida.

Nimpenja ruħi li nqiegħed għad-dispożizzjoni ta' l-awtoritajiet tad-dwana kwalunkwe dokument ta' prova li jeħtieġu.

.... (9)

.... (10)

.... (11)

(1) L-isem u l-indirizz tal-klijent.

(2) Meta l-fattura, formola tat-twassil jew dokument kummerċjali ieħor li d-dikjarazzjoni hija mehmuża miegħu, tkun marbuta ma' varjetà ta' oġġetti, inkella oġġetti li ma jinkorporawx l-istess proporzjon ta' materjali li ma joriġinawxmill-Komunità, il-fornitur irid jiddifferenzja bejniethom b'mod ċar.
Eżempju:
Id-dokument ikopri mudelli differenti ta' mutur elettriku ta' l-intestatura 8501, għall-użu fil-manifattura tal-magni tal-ħasil tal-ħwejjeġ ta' l-intestatura 8450. In-natura u l-valur tal-materjali li ma joriġinawx fil-Komunità, użati fil-manifattura jvarjaw bejn mudell u ieħor. Il-mudelli jridu jiġu elenkati b'mod separat fil-kolonna 1 u l-informazzjoni fil-kolonni l-oħra trid titniżżel għal kull wieħed, sabiex il-manifattur tal-magni tal-ħasil tal-ħwejjeġ ikun jista' jivvaluta b'mod korrett l-istatus ta' l-oriġini ta' kull wieħed mill-prodotti tiegħu skond it-tip ta' mutur li tkun tinkorpora.

(3) Għandu jiġi kkompletat biss meta jkun rilevanti.
Eżempju:
Ir-regola għall-ħwejjeġ ta' l-ex Kapitlu 62 tippermetti l-użu ta' ħjut li ma joriġinawx fil-Komunità. Għalhekk, jekk manifattur tal-ħwejjeġ Franċiż juża materjal minsuġ fil-Portugal minn ħajt li ma joriġinax mill-Komunità, il-fornitur Portugiż jeħtieġ biss li jdaħħal 'ħajt' bħala materjal li ma joriġinax mill-Komunità fil-kolonna 2 tad-dikjarazzjoni tiegħu, l-intestatur HS u l-valur tal-ħajt huma irrelevanti.
Kumpannija li timmanifattura l-wajer ta' l-intestatura HS 7217 minn vireg tal-ħadid li ma joriġinawx fil-Komunità trid iddaħħal biss 'vireg tal-ħadid' fil-kolonna 2. Jekk il-wajer ikun se jintuża f'magna li għaliha r-regola ta' l-oriġini tiffissa limitu ta' perċentwal fuq il-valur ta' materjali li ma joriġinawx mill-Komunità, li jintużaw, il-valur tal-vireg irid jiddaħħal fil-kolonna 4.

(4) 'valur' tfisser il-valur doganali fil-mument ta' l-importazzjoni tal-materjali jew, jekk dan ma jkunx magħruf u ma jistax jiġi aċċertat, l-ewwel prezz aċċertabbli mħallas għall-materjali fil-Komunità.
Għal kull tip ta' materjal mhux oriġinanti li jintuża, speċifika l-valur eżatt għal kull unità ta' l-oġġetti murija fil-kolonna 1.

(5) Il-Komunità, il-pajjiż, il-grupp ta' pajjiżi jew territorju minn fejn joriġinaw il-materjali.

(6) Pajjiż, grupp ta' pajjiżi jew territorju kkonċernat.

(7) Għandha timtela fejn meħtieġ, għal oġġetti li għandhom status ta' oriġini preferenzjali biss fil-kuntest ta' relazzjonijiet kummerċjali preferenzjali ma' wieħed mill-pajjiżi msemmija fl-Artikoli 3 u 4 tal-Protokoll ta' l-oriġini rilevanti, li magħhom tapplika l-Kumulazzjoni ta' l-Oriġini Pan-Ewro-Mediterranja.

(8) Agħti d-dati. Dan il-perjodu ma għandux jaqbeż it-12-il xahar.

(9) Il-post u d-data.

(10) Isem u kariga, isem u indirizz tal-kumpannija.

(11) Firma."

REGOLAMENT TAL-KUMMISSJONI (KE) Nru 76/2008

tat-28 ta’ Jannar 2008

li jistabbilixxi l-valuri fissi ta’ l-importazzjoni għad-determinazzjoni tal-prezz ta’ dħul ta’ ċertu frott u ħaxix

IL-KUMMISSJONI TAL-KOMUNITAJIET EWROPEJ,

Wara li kkunsidrat it-Trattat li jistabbilixxi l-Komunità Ewropea,

Wara li kkunsidrat ir-Regolament tal-Kummissjoni (KE) Nru 1580/2007 tal-21 ta’ Diċembru 2007 dwar regoli dettaljati għall-applikazzjoni tar-Regolamenti tal-Kunsill (KE) Nru 2200/96, (KE) Nru 2001/96 u (KE) Nru 1182/2007 fis-settur tal-frott u ħxejjex [1], u b’mod partikolari l-Artikolu 138(1) tiegħu,

Billi:

(1) Fl-applikazzjoni tal-konklużjonijiet tan-negozjati kummerċjali multilaterali tal-Laqgħa ta’ l-Urugwaj, il-Regolament (KE) Nru 1580/2007 jistipula l-kriterji għall-istabbiliment mill-Kummissjoni tal-valuri fissi ta’ l-importazzjoni minn pajjiżi terzi, għall-prodotti u għall-perjodi msemmijin fl-Anness tiegħu.

(2) Fl-applikazzjoni tal-kriterji msemmija hawn fuq, il-valuri fissi ta’ l-importazzjoni għandhom ikunu ffissati fil-livelli msemmija fl-Anness ta’ dan ir-Regolament,

ADOTTAT DAN IR-REGOLAMENT:

Artikolu 1

Il-valuri fissi ta’ l-importazzjoni msemmija fl-Artikolu 138 tar-Regolament (KE) Nru 1580/2007 huma stabbiliti kif inhu indikat fit-tabella ta’ l-Anness.

Artikolu 2

Dan ir-Regolament għandu jidħol fis-seħħ fid-29 ta’ Jannar 2008.

Dan ir-Regolament jorbot fl-intier tiegħu u japplika direttament fl-Istati Membri kollha.

Magħmul fi Brussell, 28 ta’ Jannar 2008.

Għall-Kummissjoni

Jean-Luc DEMARTY

Direttur Ġenerali għall-Agrikoltura u l-Iżvilupp Rurali

---

[1] ĠU L 350, 31.12.2007, p. 1.

ANNESS

tar-Regolament ta' l-Kummissjoni tat-28 ta' Jannar 2008 li jistabbilixxi l-valuri fissi ta' l-importazzjoni għad-determinazzjoni tal-prezz ta' dħul ta' ċertu frott u ħaxix

(EUR/100 kg)

Kodiċi NM	Kodiċi tal-pajjiż terz (1)	Valur fiss ta' l-importazzjoni
0702 00 00	IL	154,9
	MA	47,4
	TN	132,6
	TR	87,1
	ZZ	105,5
0707 00 05	EG	190,8
	JO	178,8
	TR	119,1
	ZZ	162,9
0709 90 70	MA	78,2
	TR	150,9
	ZZ	114,6
0709 90 80	EG	121,8
	ZZ	121,8
0805 10 20	EG	46,2
	IL	49,2
	MA	71,2
	TN	59,9
	TR	77,4
	ZZ	60,8
0805 20 10	MA	104,0
	TR	104,0
	ZZ	104,0
0805 20 30, 0805 20 50, 0805 20 70, 0805 20 90	CN	84,1
	IL	71,4
	MA	152,6
	PK	48,1
	TR	86,0
	US	60,1
	ZZ	83,7
0805 50 10	EG	74,2
	IL	120,2
	TR	123,9
	ZZ	106,1
0808 10 80	CA	84,1
	CL	60,8
	CN	85,1
	MK	37,5
	US	109,9
	ZA	60,7
	ZZ	73,0
0808 20 50	CL	59,3
	CN	42,8
	TR	159,1
	US	110,7
	ZA	107,0
	ZZ	95,8

(1) In-nomenklatura tal-pajjiżi ffissata mir-Regolament tal-Kummissjoni (KE) Nru 1833/2006 (ĠU L 354, 14.12.2006, p. 19). Il-kodiċi "ZZ" jirrappreżenta "oriġini oħra".

REGOLAMENT TAL-KUMMISSJONI (KE) Nru 77/2008

tat-28 ta’ Jannar 2008

li jiffisa l-obbligi għall-konsenja għaz-zokkor tal-kannamieli li għandu jiġi importat taħt il-Protokoll ta’ l-AKP u l-Ftehim ma’ l-Indja għall-perjodu ta’ konsenja 2007/2008

IL-KUMMISSJONI TAL-KOMUNITAJIET EWROPEJ,

Wara li kkunsidrat it-Trattat li jistabbilixxi l-Komunità Ewropea,

Wara li kkunsidrat ir-Regolament tal-Kunsill (KE) Nru 318/2006 ta’ l-20 ta’ Frar 2006 dwar l-organizzazzjoni komuni tas-swieq fis-settur taz-zokkor [1], u b’mod partikolari l-Artikolu 31 tiegħu,

Billi:

(1) L-Artikolu 12 tar-Regolament tal-Kummissjoni (KE) Nru 950/2006 tat-28 ta’ Ġunju 2006 li jistabbilixxi regoli ddettaljati ta’ applikazzjoni għas-snin tas-suq 2006/2007, 2007/2008 u 2008/2009 għall-importazzjoni u l-irfinar tal-prodotti taz-zokkor skond ċerti kwoti tariffarji u ftehimiet preferenzjali [2] jipprovdi għal regoli ddettaljati għall-iffissar ta’ l-obbligi tal-konsenja bħala mingħajr dazju għal prodotti li jaqgħu taħt il-kodiċi NM 1701, espressi f’ekwivalenti ta’ zokkor abjad, għall-importazzjonijiet li joriġinaw f’pajjiżi li huma firmatarji għall-Protokoll ta’ l-AKP u l-Ftehim ma’ l-Indja.

(2) L-applikazzjoni ta’ l-Artikoli 3 u 7 tal-Protokoll AKP, l-Artikoli 3 u 7 tal-Ftehim ma’ l-Indja u l-Artikolu 12(3) u l-Artikoli 14 u 15 tar-Regolament (KE) Nru 950/2006 wasslu lill-Kummissjoni biex tiffissa l-obbligi tal-konsenja għal kull pajjiż ta’ esportazzjoni għall-perjodu ta’ esportazzjoni 2007/2008 fuq il-bażi ta’ l-informazzjoni kurrentement disponibbli.

(3) Ir-Regolament tal-Kummissjoni (KE) Nru 505/2007 [3] jiffissa proviżorjament obbligi ta’ konsenja għal zokkor tal-kannamieli li għandu jiġi impurtat taħt il-Protokoll AKP u l-Ftehim ma’ l-Indja għall-perjodu ta’ konsenja 2007/2008.

(4) Huwa għalhekk neċessarju li jiġu stabbiliti l-obbligi għall-konsenja għall-perjodu 2007/2008 skond il-punt (b) ta’ l-Artikolu 12(2) tar-Regolament (KE) Nru 950/2006

(5) Il-miżuri pprovduti f’dan ir-Regolament huma f’konformità ma’ l-opinjoni tal-Kumitat tal-Ġestjoni taz-Zokkor,

ADOTTAT DAN IR-REGOLAMENT:

Artikolu 1

L-obbligi ta’ konsenja għall-importazzjonijiet li joriġinaw fil-pajjiżi firmatarji għall-Protokoll ta’ l-AKP u għall-Ftehim ma’ l-Indja fir-rigward ta’ prodotti li jaqgħu taħt il-kodiċi NM 1701, espressi f’ekwivalenti ta’ zokkor abjad, fil-perjodu għall-konsenja 2007/2008 għal kull pajjiż ta’ esportazzjoni kkonċernat, għandhom ikunu kif stabbiliti fl-Anness.

Artikolu 2

Dan ir-Regolament għandu jidħol fis-seħħ fil-jum tal-pubblikazzjoni tiegħu fil-*Ġurnal Uffiċjali tal-Unjoni Ewropea.*

Dan ir-Regolament għandu jorbot fl-intier tiegħu u japplika direttament fl-Istati Membri kollha.

Magħmul fi Brussell, 28 ta’ Jannar 2008.

Għall-Kummissjoni

Mariann FISCHER BOEL

Membru tal-Kummissjoni

---

[1] ĠU L 58, 28.2.2006, p. 1. Ir-Regolament kif emendat l-aħħar bir-Regolament (KE) Nru 1260/2007 (ĠU L 283, 27.10.2007, p. 1).

[2] ĠU L 178, 1.7.2006, p. 1. Ir-Regolament kif emendat l-aħħar bir-Regolament (KE) Nru 371/2007 (ĠU L 92, 3.4.2007, p. 6).

[3] ĠU L 119, 9.5.2007, p. 22.

ANNESS

L-obbligi għall-kunsinni ta' l-importazzjonijiet ta' zokkor preferenzjali li joriġina fil-pajjiżi firmatarji għall-Protokoll ta' l-AKP u għall-Ftehim ma' l-Indja espressi f'ekwivalenti ta' tunnellati ta' zokkor abjad, għall-perjodu 2007/2008:

(tunnellati)

Protokoll ta' l-AKP jew għall-Ftehim ma' l-Indja. Pajjiżi firmatarji	Obbligi ta' konsenja 2007/2008
Il-Barbados	32 864,83
Il-Beliże	53 741,88
Il-Kongo	10 186,10
Il-Kosta ta' l-Avorju	10 123,12
Il-Fiġi	162 656,25
Il-Gujana	170 203,57
L-Indja	9 999,83
Il-Ġamajka	132 129,06
Il-Kenja	5 017,07
Il-Madagaskar	9 905,00
Il-Malawi	19 898,32
Il-Mawrizju	476 789,70
Il-Możambik	5 965,92
Saint Kitts u Nevis	0,00
Is-Surinam	0,00
Is-Sważiland	117 368,72
It-Tanzanija	9 672,60
It-Trinidad u t-Tobago	47 513,60
L-Uganda	0,00
Iż-Żambja	8 179,91
Iż-Żimbabwe	37 660,14
Total	1 319 875,62

DIRETTIVI

DIRETTIVA 2008/1/KE TAL-PARLAMENT EWROPEW U TAL-KUNSILL

tal-15 ta' Jannar 2008

dwar il-prevenzjoni u l-kontroll integrati tat-tniġġiż

(Verżjoni kodifikata)

(Test b'relevanza għaż-ŻEE)

IL-PARLAMENT EWROPEW U L-KUNSILL TA' L-UNJONI EWROPEA,

Wara li kkunsidraw it-Trattat li jistabbilixxi l-Komunità Ewropea, u b'mod partikolari l-Artikolu 175 (1) tiegħu,

Wara li kkunsidraw il-proposta tal-Kummissjoni,

Wara li kkunsidraw l-opinjoni tal-Kunsill Ekonomiku u Soċjali Ewropew ([1]),

Wara li kkonsultaw mal-Kumitat tar-Reġjuni,

Waqt li jaġixxu skond il-proċedura stabbilita fl-Artikolu 251 tat-Trattat ([2]),

Billi:

(1) Id-Direttiva tal-Kunsill 96/61/KE ta' l-24 ta' Settembru 1996 dwar il-prevenzjoni u l-kontroll integrati tat-tniġġiż ([3]) ġiet emendata diversi drabi ([4]) b'mod sostanzjali. Għal iktar ċarezza u razzjonalità, l-imsemmija Direttiva għandha tiġi kkodifikata.

(2) L-għanijiet u l-prinċipji tal-politika tal-Komunità dwar l-ambjent, kif stabbiliti fl-Artikolu 174 tat-Trattat, jikkonsistu b'mod partikolari fil-prevenzjoni, it-tnaqqis u safejn hu possibbli l-eliminazzjoni tat-tniġġiż billi tingħata prijorita għal intervent fis-sors u jiġi żgurat l-immaniġġar prudenti tar-riżorsi naturali, b'konformita mal-prinċipju ta' "min iniġġes iħallas" u l-prinċipju tal-prevenzjoni tat-tniġġiż.

(3) Il-Ħames Programm ta' Azzjoni Ambjentali, li l-punti prinċipali tiegħu ġew approvati mill-Kunsill u r-Rappreżentanti tal-Gvernijiet ta' l-Istati Membri, li ltaqgħu fi ħdan il-Kunsill, fir-riżoluzzoni ta' l-1 ta' Frar 1993 dwar programm tal-Komunità ta' politika u azzjoni b'relazzjoni ma' l-ambjent u l-iżvilupp sostenibbli ([5]), ta prijorita lill-kontroll integrat tat- tniġġiż bħala parti importanti mill-mixja lejn bilanċ aktar sostenibbli bejn l-attivita umana u l-iżvilupp soċjo-ekonomiku, min-naħa l-waħda, u r-riżorsi u l-kapaċita riġenerattiva tan-natura, mill-oħra.

(4) L-implimentazzjoni ta' azzjoni integrata sabiex jitnaqqas it-tniġġiż teħtieġ azzjoni fil-livell tal-Komunità sabiex tiġi modifikata u supplimentata l-leġislazzjoni eżistenti tal-Komunità dwar il-prevenzjoni u l-kontroll tat-tniġġiż minn impjanti industrijali.

(5) Id-Direttiva tal-Kunsill 84/360/KEE tat-28 ta' Ġunju 1984 dwar il-ġlieda kontra t-tniġġiż fl-arja minn impjanti industrijali ([6]) introduċiet qafas ġenerali li jeħtieġ awtorizzazzjoni qabel xi operazzjoni jew modifikazzjoni sostanzjali fl-installazzjonijiet industrijali li jistgħu jikkawżaw it-tniġġiż fl-arja.

(6) Id-Direttiva 2006/11/KE tal-Parlament Ewropew u tal-Kunsill tal-15 ta' Frar 2006 dwar tniġġiż ikkawżat minn ċerti sustanzi perikolużi mitfugħa fl-ambjent akwatiku tal-Komunità ([7]) tipprevedi r-rekwiżit ta' awtorizzazzjoni għar-rimi ta' dawk is-sustanzi.

(7) Għalkemm teżisti leġislazzjoni tal-Komunità dwar il-ġlieda kontra t-tniġġiż ta' l-arja u l-prevenzjoni jew tnaqqis tar-rimi ta' sustanzi perikolużi fl-ilma, ma hemm ebda leġislazzjoni paragunabbli tal-Komunità immirata lejn il-prevenzjoni jew it-tnaqqis ta' emissjonijiet fil-ħamrija.

([1]) ĠU C 97, 28.4.2007, p. 12.
([2]) Opinjoni tal-Parlament Ewropew tad-19 ta' Ġunju 2007 (għadha mhix ippubblikata fil-Ġurnal Uffiċjali) u Deċiżjoni tal-Kunsill tas-17 ta' Diċembru 2007.
([3]) ĠU L 257, 10.10.1996, p. 26. Id-Direttiva kif emendata l-aħħar bir-Regolament (KE) Nru 166/2006 tal-Parlament Ewropew u tal-Kunsill (ĠU L 33, 4.2.2006, p. 1).
([4]) Ara l-Anness VI, Parti A.
([5]) ĠU C 138, 17.5.1993, p. 1.
([6]) ĠU L 188, 16.7.1984, p. 20. Id-Direttiva kif emendata bid-Direttiva 91/692/KEE (ĠU L 377, 31.12.1991, p. 48).
([7]) ĠU L 64, 4.3.2006, p. 52.

(8) Id-diversi approċċi għall-kontroll ta' l-emissjonijiet fl-arja, fl-ilma u fil-ħamrija separatament jistgħu jinkoraġixxu ċ-ċaqliq tat-tniġġiż bejn id-diversi mezzi ambjentali minflok jipproteġu l-ambjent kollu kemm hu.

(9) L-għan ta' approċċ integrat li jwassal għal kontroll ta' tniġġiż huwa l-prevenzjoni ta' emissjonijiet fl-arja, fl-ilma u fil-ħamrija kulfejn dan ikun prattiku, waqt li jitqies l-immaniġġar ta' l-iskart, u, meta dan ma jkunx il-każ, li jitnaqqsu sabiex jinkiseb livell għoli ta' protezzjoni għall-ambjent kollu kemm hu.

(10) Din id-Direttiva għandha tistabbilixxi qafas ġenerali għall-prevenzjoni u l-kontroll integrati ta' tniġġiż. Għandha tistabbilixxi l-miżuri meħtieġa għall-implimentazzjoni ta' prevenzjoni u kontroll integrati sħiħ tat- tniġġiż sabiex jinkiseb livell għoli ta' protezzjoni ta' l-ambjent kollu kemm hu. L-applikazzjoni tal-prinċipju ta' żvilupp sostenibbli għandu jiġi promoss permezz ta' approċċ integrat ta' kontroll tat-tniġġiż.

(11) Id-dispożizzjonijiet ta' din id-Direttiva għandhom japplikaw bla ħsara għad-dispożizzjonijiet tad-Direttiva tal-Kunsill 85/337/KEE tas-27 ta' Ġunju 1985 dwar il-valutazzjoni ta' l-effetti ta' ċerti proġetti pubbliċi u privati fuq l-ambjent ([1]). Meta informazzjoni u konklużjonijiet miksuba bħala riżultat ta' l-applikazzjoni ta' dik id-Direttiva għandhom jiġu meqjusa fl-għoti ta' awtorizzazzjoni, din id-Direttiva m'għandhiex taffettwa l-implimentazzjoni tad-Direttiva 85/337/KEE.

(12) L-Istati Membri għandhom jieħdu l-passi meħtieġa sabiex jiġi żgurat li l-operatur ta' l-attivitajiet industrijali imsemmijin f'din id-Direttiva jikkonforma mal-prinċipji ġenerali ta' ċerti obbligi bażiċi. Għal dak il-għan għandu jkun biżżejjed għall-awtoritajiet kompetenti li jqisu dawk il-prinċipji ġenerali meta jistabbilixxu l-kundizzjonijiet ta' l-awtorizzazzjoni.

(13) Uħud mid-dispożizzjonijiet adottati skond din id-Direttiva għandhom jiġu applikati għall-installazzjonijiet eżistenti wara t-30 ta' Ottubru 2007 u oħrajn kellhom jiġu applikati mit-30 ta' Ottubru 1999.

(14) Biex jingħelbu l-problemi tat-tniġġiż b'mod aktar effettiv u effiċjenti, għandha tingħata konsiderazzjoni għall-aspetti ambjentali mill-operatur. Dawk l-aspetti għandhom jiġu komunikati lill-awtorità jew awtoritajiet kompetenti sabiex ikunu sodisfatti, qabel ma jagħtu l-permess, li l-miżuri xierqa kollha ta' prevenzjoni jew ta' kontroll tat-tniġġiż ikunu ġew stabbiliti. Proċeduri differenti ħafna ta' applikazzjoni jistgħu jagħtu lok għal livelli differenti ta' protezzjoni ta' l-ambjent u kuxjenza pubblika. Għalhekk, applikazzjonijiet għall-permessi skond din id-Direttiva għandhom jinkludu data minima.

(15) Il-koordinazzjoni sħiħa tal-proċedura ta' awtorizzazzjoni u kundizzjonijiet bejn l-awtoritajiet kompetenti għandha tagħmilha possibbli li jinkiseb l-ogħla livell prattiku ta' protezzjoni għall-ambjent kollu kemm hu.

(16) L-awtorità jew l-awtoritajiet kompetenti għandhom jagħtu jew jemendaw permess biss meta l-miżuri integrati ta' protezzjoni ambjentali għall-arja, l-ilma u l-art ikunu ġew stabbiliti.

(17) Il-permess għandu jinkludi l-miżuri kollha meħtieġa sabiex jitħarsu l-kundizzjonijiet ta' l-awtorizzazzjoni u b'hekk jinkiseb livell għoli ta' protezzjoni ta' l-ambjent kollu kemm hu. Bla ħsara għall-proċedura ta' l-awtorizzazzjoni, dawk il-miżuri jistgħu wkoll ikunu s-suġġett ta' rekwiżiti ġenerali obbligatorji.

(18) Il-valuri tal-limiti ta' l-emissjonijiet, parametri jew miżuri tekniċi ekwivalenti għandhom ikunu bbażati fuq l-aħjar teknika disponibbli, mingħajr ma jiġi preskritt l-użu ta' xi teknika jew teknoloġija speċifika u billi jkunu meqjusa l-karatteristiċi tekniċi ta' l-installazzjoni konċernata, il-pożizzjoni ġeografika tagħha u l-kundizzjonijiet ambjentali lokali. Fil-każijiet kollha l-kundizzjonijiet ta' l-awtorizzazzjoni għandhom jistabbilixxu dispożizzjonijiet dwar it-tnaqqis tat-tniġġiż fuq distanzi twal jew bejn il-fruntieri u jiżguraw livell għoli ta' protezzjoni għall-ambjent kollu kemm hu.

(19) Għandhom ikunu l-Istati Membri li jistabbilixxu kif il-karatteristiċi tekniċi ta' l-installazzjoni konċernata, il-pożizzjoni ġeografika tagħha u l-kundizzjonijiet lokali ambjentali jistgħu, meta xieraq, jiġu meqjusa.

(20) Meta livell ta' kwalità ambjentali jeħtieġ kundizzjonijiet aktar stretti minn dawk li jistgħu jinkisbu bl-użu ta' l-aħjar teknika disponibbli, fil-permess għandhom ikunu meħtieġa b'mod partikolari, kundizzjonijiet supplimentari, bla ħsara għal miżuri oħra li jistgħu jittieħdu sabiex jitħarsu l-livelli ta' kwalità ambjentali.

([1]) ĠU L 175, 5.7.1985, p. 40. Id-Direttiva kif emendata l-aħħar bid-Direttiva 2003/35/KE tal-Parlament Ewropew u tal-Kunsill (ĠU L 156, 25.6.2003, p. 17).

(21) Minħabba li l-aħjar teknika disponibbli tinbidel maż-żmien, partikolarment fid-dawl ta' l-avanzi tekniċi, l-awtoritajiet kompetenti għandhom jimmonitorjaw jew ikunu infurmati b'tali progress.

(22) Bdil f'installazzjoni jista' jagħti lok għal tniġġiż. L-awtorità jew l-awtoritajiet kompetenti għandhom għalhekk jiġu notifikati b'kull bidla li tista' taffettwa l-ambjent. Tibdil sostanzjali f'impjant għandu jkun suġġett għall-għoti ta' awtorizzazzjoni minn qabel skond din id-Direttiva.

(23) Il-kundizzjonijiet ta' l-awtorizzazzjoni għandhom perjodikament jiġu riveduti u fejn meħtieġ aġġornati. Taħt ċerti kundizzjonijiet, għandhom f'kull każ jiġu eżaminati mill-ġdid.

(24) Il-parteċipazzjoni pubblika effettiva fit-teħid tad-deċiżjonijiet għandha tgħin lill-pubbliku li jesprimi, u lil min jagħmel id-deċiżjoni li jqis, l-opinjonijiet u t-tħassib li jistgħu jkunu rilevanti għal dawn id-deċiżjonijiet, sabiex b'hekk jiżdiedu l-kontabbiltà u t-trasparenza tal-proċess tal-għemil tad-deċiżjonijiet u jikkontribwixxu għall-konoxxenza tal-kwistjonijiet ambjentali u l-appoġġ għad-deċiżjonijiet meħuda. Partikolarment, il-pubbliku għandu jkollu aċċess għall-informazzjoni dwar l-operazzjoni ta' l-installazzjonijiet u l-effett potenzjali tagħhom fuq l-ambjent, u, qabel ma tittieħed kwalunkwe deċiżjoni, għall-informazzjoni relatata ma' applikazzjonijiet għall-permessi għal installazzjonijiet ġodda jew għal tibdil sostanzjali u relatata ma' l-istess permessi, ma' l-aġġornament tagħhom u mad-data rilevanti għas-sorveljanza.

(25) Il-parteċipazzjoni, inkluża l-parteċipazzjoni mill-assoċjazzjonijiet, l-organizzazzjonijiet u l-gruppi, b'mod partikolari l-organizzazzjonijiet mhux governattivi li jippromwovu l-protezzjoni ambjentali, għandha għalhekk tiġi inkoraġġita, inkluża l-edukazzjoni tal-pubbliku li tippromwovi l-ambjent.

(26) Fil-25 ta' Ġunju 1998 il-Komunità ffirmat il-Konvenzjoni tan-NUECE dwar l-Aċċess għat-Tagħrif, il-Parteċipazzjoni Pubblika fit-Tiswir tad-Deċiżjonijiet u l-Aċċess għall-Ġustizzja f'Materji Ambjentali ("il-Konvenzjoni ta' Århus"). Fost il-miri tal-Konvenzjoni ta' Århus hemm ix-xewqa li jiġu ggarantiti d-drittijiet tal-parteċipazzjoni pubblika fit-tfassil tad-deċiżjonijiet f'materji ambjentali sabiex jikkontribwixxu għall-protezzjoni tad-dritt għall-għixien f'ambjent li huwa adegwat għas-saħħa u l-benesseri personali.

(27) L-iżvilupp u l-iskambju ta' tagħrif fil-livell tal-Komunità dwar l-aħjar teknika disponibbli għandhom jgħinu sabiex jiġu raddrizzati l-iżbilanċi teknoloġiċi fil-Komunità, għandhom jippromwovu t-tixrid mad-dinja kollha tal-valuri ta' limiti u teknika użati fil-Komunità u għandhom jgħinu lill-Istati Membri fl-implimentazzjoni effikaċi ta' din id-Direttiva.

(28) Għandhom isiru regolarment rapporti dwar l-implimentazzjoni u l-effettivita ta' din id-Direttiva.

(29) Din id-Direttiva tikkonċerna installazzjonijiet li l-potenzjal tagħhom għat-tniġġiż, u għalhekk għal tniġġiż bejn il-fruntieri, huwa sinifikanti. Konsultazzjoni ta' bejn il-fruntieri għandha tiġi organizzata meta applikazzjonijiet jirrelataw ma' ħruġ ta' liċenzji għal installazzjoniiet ġodda jew għal tibdil sostanzjali f'installazzjonijiet li x'aktarx jista' jkollhom effetti ambjentali negattivi sinifikanti. L-applikazzjonijiet li jirrelataw ma' dawk il-proposti jew ma' tibdil sostanzjali għandhom ikunu disponibbli għall-pubbliku ta' l-Istat Membru li x'aktarx jista' jiġi affettwat.

(30) Il-ħtieġa għal azzjoni tista' tiġi identifikata fil-livell tal-Komunità sabiex jiġu stabbiliti valuri ta' limiti ta' emissjonijiet għal ċerti kategoriji ta' installazzjonijiet u mezzi ta' tniġġiż koperti b'din id-Direttiva. Il-Parlament Ewropew u l-Kunsill għandhom jiffissaw il-valuri ta' limiti ta' emissjonijiet bħal dawk skond id-dispożizzjonijiet tat-Trattat.

(31) Id-dispożizzjonijiet ta' din id-Direttiva għandhom japplikaw bla ħsara għad-dispożizzjonijiet tal-Komunità dwar is-saħħa u s-sigurtà fuq il-post tax-xogħol.

(32) Din id-Direttiva għandha tkun bla ħsara għall-obbligi ta' l-Istati Membri rigward il-limiti ta' żmien għat-traspożizzjoni fil-liġi nazzjonali tad-Direttivi kif imniżżla fl-Anness VI, Parti B,

ADOTTAW DIN ID-DIRETTIVA:

Artikolu 1

Għan u kamp ta' applikazzjoni

L-għan ta' din id-Direttiva huwa li tinkiseb prevenzjoni u kontroll sħiħ ta' tniġġiż li jinħoloq mill-attivitajiet elenkati fl-Anness I. Tistabbilixxi miżuri maħsuba għall-prevenzjoni jew, meta dan ma jkunx prattiku, għal tnaqqis ta' emissjonijiet fl-arja, fl-ilma u fl-art mill-attivitajiet imsemmija hawn fuq, inklużi miżuri dwar skart, sabiex jinkiseb livell għoli ta' protezzjoni ta' l-ambjent kollu kemm hu, bla ħsara għad-Direttiva 85/337/KEE u għad-dispożizzjonijiet oħra rilevanti tal-Komunità.

Artikolu 2

Definizzjonijiet

Għall-għanijiet ta' din id-Direttiva id-definizzjonijiet li ġejjin għandhom japplikaw:

(1) "sustanza" tfisser kull element kimiku u l-komposti tiegħu, bl-eċċezzjoni ta' sustanzi radjuattivi fis-sens tad-Direttiva tal-Kunsill 96/29/Euratom tat-13 ta' Mejju 1996 li tistabbilixxi standards bażiċi ta' sigurtà għall-ħarsien tas-saħħa tal-ħaddiema u l-pubbliku ġenerali kontra l-perikli li jiġu minn radjazzjoni jonizzanti [1] u organiżmi ġenetikament modifikati fis-sens tad-Direttiva tal-Kunsill 90/219/KEE tat-23 ta' April 1990 dwar l-użu fil-magħluq ta' mikro-organiżmi modifikati ġenetikament [2] u d-Direttiva 2001/18/KE tal-Parlament Ewropew u tal-Kunsill tat-12 ta' Marzu 2001 dwar ir-rilaxx intenzjonat fl-ambjent ta' organiżmi modifikati ġenetikament [3];

(2) "tniġġiż" tfisser l-introduzzjoni diretta jew indiretta, bħala riżultat ta' attivita umana, ta' sustanzi, vibrazzjonijiet, sħana jew ħsejjes fl-arja, fl-ilma jew fl-art li jistgħu jkunu ta' ħsara għas-saħħa tal-bniedem jew għall-kwalità ta' l-ambjent, li tirriżulta fi ħsara għal proprjetà materjali, jew tgħarraq jew tfixkel il-kumditajiet u l-użi oħra leġittimi ta' l-ambjent;

(3) "installazzjoni" tfisser unità teknika stazzjonarja li fiha titwettaq attivita waħda jew aktar minn dawk elenkati fl-Anness I, u kull attivita oħra direttament assoċjata li jkollha konnessjoni teknika ma' l-attivitajiet imwettqa fuq dak is-sit u li jista' jkollha effett fuq emissjonijiet u tniġġiż;

(4) "installazzjoni eżistenti" tfisser installazzjoni li fit-30 ta' Ottubru 1999, skond il-leġislazzjoni eżistenti qabel dik id-data', kienet operata jew awtorizzata jew, skond il-fehma ta' l-awtorità kompetenti kienet is-suġġett ta' talba sħiħa għall-awtorizzazzjoni, sakemm dik l-installazzjoni bdiet tiġi operata mhux aktar tard mit-30 ta' Ottubru 2000;

(5) "emissjoni" tfisser ir-rilaxx dirett jew indirett ta' sustanzi, vibrazzjonijiet, sħana jew ħsejjes minn għejun individwali jew diffużi fl-installazzjoni għal ġo l-arja, l-ilma jew l-art;

(6) "valuri ta' limiti ta' emissjonijiet" tfisser il-massa, espressa f'termini ta' ċerti parametri speċifiċi, konċentrament u/jew livell ta' emissjoni, li ma jistgħux jinqabżu matul perijodu wieħed jew aktar ta' żmien; valuri ta' limiti ta' emissjonijiet jistgħu wkoll jiġu stabbiliti għal ċerti gruppi, familji jew kategoriji ta' sustanzi, b'mod partikolari għal dawk elenkati fl-Anness III. Il-valuri ta' limiti ta' emissjonijiet ta' sustanzi għandhom normalment japplikaw fil-punt meta l-emissjonijiet iħallu l-installazzjoni, b'kull taħlit jiġi injorat meta dawn ikunu qed jiġu stabbiliti; fir-rigward ta' rilaxx indirett fl-ilma, jista' jitqies l-effett ta' impjant ta' trattament ta' l-ilma meta jiġu stabbiliti l-valuri ta' limiti ta' emissjoni ta' l-installazzjoni involuta, iżda li jiġi garantit livell ekwivalenti ta' protezzjoni ta' l-ambjent kollu kemm hu u sakemm dan ma jwassalx għal livelli għola ta' tniġġiż fl-ambjent, bla ħsara għad-Direttiva 2006/11/KE jew għad-Direttivi li jimplimentawha;

(7) "livell ta' kwalità ambjentali" tfisser is-sett ta' rekwiżiti li għandhom jitwettqu fi żmien partikolari minn ambjent partikolari jew parti partikolari minnu, kif stabbilit fil-leġislazzjoni tal-Komunità;

(8) "awtorità kompetenti" tfisser l-awtorità jew l-awtoritajiet jew korpi responsabbli skond id-dispożizzjonijiet legali ta' l-Istati Membri għat-twettiq ta' l-obbligi li joħorġu minn din id-Direttiva;

(9) "permess" tfisser dik il-parti minn deċiżjoni bil-miktub jew id-deċiżjoni bil-miktub kollha kemm hi (jew diversi deċiżjonijiet bħal dawk) li tagħti l-awtorizzazzjoni sabiex tiġi operata installazzjoni sħiħa jew parti minnha, bla ħsara għal ċerti kundizzjonijiet li jiggarantixxu li l-installazzjoni tkun tikkonforma mar-rekwiżiti ta' din id-Direttiva. Permess wieħed jista' jkopri installazzjoni waħda jew aktar jew partijiet minn installazzjonijiet fuq l-istess sit imħaddma mill-istess operatur;

(10) "bidla fl-operazzjoni" tfisser bidla fin-natura jew funzjonament, jew estensjoni, ta' l-installazzjoni li jista' jkollha konsegwenzi fuq l-ambjent;

(11) "bidla sostanzjali" tfisser bidla fl-operazzjoni li, fl-opinjoni ta' l-awtorità kompetenti, jista' jkollha effetti negattivi sinifikanti fuq il-bniedem jew l-ambjent; għall-għanijiet ta' din id-definizzjoni, kull bidla jew estensjoni ta' ħidma għandhom jitqiesu li jkunu sostanzjali jekk il-bidla jew l-estensjoni fihom infushom jissodisfaw l-għetiebi, jekk ikun hemm minnhom, iddikjarati fl-Annes I;

(12) "l-aħjar teknika disponibbli" tfisser l-istadju l-aktar effettiv u avanzat fl-iżvilupp ta' attivitajiet u l-metodi tagħhom ta' operazzjoni li jindikaw l-adattabbiltà prattika ta' teknika partikolari li tipprovdi fil-prinċipju l-bażi għall-valuri ta' limiti ta' emissjonijiet maħsuba sabiex jiġu evitati u, fejn dan ma jkunx prattiku, jitnaqqsu b'mod ġenerali l-emissjonijiet u l-impatt fuq l-ambjent kollu kemm hu:

[1] ĠU L 159, 29.6.1996, p. 1.
[2] ĠU L 117, 8.5.1990, p. 1. Id-Direttiva kif emendata l-aħhar bid-Deċiżjoni tal-Kummissjoni 2005/174/KE (ĠU L 59, 5.3.2005, p. 20).
[3] ĠU L 106, 17.4.2001, p. 1. Id-Direttiva kif emendata l-aħhar bir-Regolament (KE) Nru 1830/2003 (ĠU L 268, 18.10.2003, p. 24).

(a) "teknika" tinkludi kemm it-teknoloġija użata u l-mod li bih l-installazzjoni tkun diżinjata, mibnija, operata u dekommissjonata;

(b) "teknika disponibbli" tfisser dawk il-mezzi tekniċi żviluppati fuq skala li tippermetti l-implimentazzjoni fis-settur rilevanti industrijali, taħt kundizzjonijiet ekonomiċi u teknikament vijabbli, b'kont meħud tan-nefqiet u l-vantaġġi, sew jekk il-mezzi tekniċi jkunu użati u prodotti ġewwa l-Istat Membru in kwistjoni sew jekk le, sal-limitu li dawn ikunu raġjonevolment aċċessibbli għall-operatur;

(ċ) "l-aħjar" tfisser l-aktar waħda effettiva sabiex jinkiseb livell ġenerali għoli ta' protezzjoni ta' l-ambjent kollu kemm hu.

Fid-determinazzjoni ta' l-aħjar teknika disponibbli, għandha tingħata konsiderazzjoni speċjali lill-elementi elenkati fl-Anness IV;

(13) "operatur" tfisser kull persuna naturali jew legali li topera jew tikkontrolla l-installazzjoni jew, meta jkun hemm dispożizzjoni dwar dan fil-leġislazzjoni nazzjonali, il-persuna li lilha tiġi delegata s-setgħa ekonomika deċiżiva għat-tħaddim tekniku ta' l-installazzjoni;

(14) "il-pubbliku" tfisser persuna jew iktar naturali jew legali, u, skond il-leġislazzjoni jew il-prattika nazzjonali, l-assoċjazzjonijiet, l-organizzazzjonijiet jew il-gruppi tagħhom;

(15) "il-pubbliku interessat" tfisser il-pubbliku affettwat jew x'aktarx li jiġi affettwat bit-teħid ta' deċiżjoni dwar il-ħruġ jew l-aġġornar ta' permess jew ta' kundizzjonijiet ta' permess jew li għandu interess fihom; għall-għanijiet ta' din id-definizzjoni, l-organizzazzjonijiet mhux governattivi li jippromwovu l-protezzjoni ta' l-ambjent u jissodisfaw kull ħtieġa taħt il-liġijiet nazzjonali għandhom jitqiesu li għandhom interess.

Artikolu 3

Prinċipji ġenerali li jirregolaw l-obbligi bażiċi ta' l-operatur

1. L-Istati Membri għandhom jieħdu l-miżuri kollha meħtieġa li jiddisponu li l-awtoritajiet kompetenti jiżguraw li l-installazzjonijiet jitħaddmu b'mod illi:

(a) il-miżuri kollha xierqa preventivi jittieħdu kontra t-tniġġiż, b'mod partikolari permezz ta' l-applikazzjoni ta' l-aħjar tekniċi disponibbli;

(b) ma jiġi kawżat ebda tniġġiż sinifikanti;

(ċ) tiġi evitata l-produzzjoni ta' skart skond id-Direttiva 2006/12/KE tal-Parlament Ewropew u tal-Kunsill tal-5 ta' April 2006 dwar l-iskart ([1]); fejn jiġi prodott l-iskart, dan jingħabar lura jew, fejn dan mhux teknikament u ekonomikament possibbli, jintrema waqt li jiġi evitat jew jitnaqqas kull impatt fuq l-ambjent;

(d) l-enerġija tintuża b'mod effiċjenti;

(e) għandhom jittieħdu l-miżuri meħtieġa sabiex jiġu evitati aċċidenti u jiġu limitati l-konsegwenzi tagħhom;

(f) jittieħdu l-miżuri meħtieġa fuq il-waqfien definittiv ta' attivitajiet sabiex jiġi evitat kull riskju ta' tniġġiż u sabiex is-sit ta' l-operazzjoni jiġi lura għal stat sodisfaċenti.

2. Għall-għanijiet ta' konformita ma' dan l-Artikolu, għandu jkun biżżejjed jekk l-Istati Membri jiżguraw li l-awtoritajiet kompetenti jqisu l-prinċipji ġenerali preskritti f' paragrafu 1 meta jistabbilixxu l-kundizzjonijiet tal-permess.

Artikolu 4

Permessi għal installazzjonijiet ġodda

L-Istati Membri għandhom jieħdu l-miżuri meħtieġa sabiex jiżguraw li ebda installazzjoni ġdida ma tiġi operata mingħajr ma jkun inħareġ permess skond din id-Direttiva, bla ħsara għall-eċċezzjonijiet previsti fid-Direttiva 2001/80/KE tal-Parlament Ewropew u tal-Kunsill tat-23 ta' Ottubru 2001 dwar il-limitazzjoni ta' l-emissjonijiet ta' ċerti sustanzi li jniġġżu l-arja minn impjanti kbar tal-kombustjoni ([2]).

Artikolu 5

Rekwiżiti għall-għoti ta' permessi għal installazzjonijiet eżistenti

1. L-Istati Membri għandhom jieħdu l-miżuri meħtieġa sabiex jiżguraw li l-awtoritajiet kompetenti josservaw, permezz ta' permessi skond l-Artikoli 6 u 8 jew, kif xieraq, billi jikkunsidraw mill-ġdid u, fejn meħtieġ, billi jaġġornaw il-kundizzjonijiet, li l-installazzjonijiet eżistenti joperaw skond ir-rekwiżiti ta' l-Artikoli 3, 7, 9, 10 u 13, l-Artikolu 14(a) u (b) u l-Artikolu 15 (2) mhux aktar tard mit-30 ta' Ottubru 2007, bla ħsara għall-leġislazzjoni speċifika tal-Komunità.

2. L-Istati Membri għandhom jieħdu l-miżuri kollha meħtieġa sabiex japplikaw id-dispożizzjonijiet ta' l-Artikoli 1, 2, 11 u 12, l-Artikolu 14(ċ), l-Artikoli 15(1) u (3), l-Artikoli 17, 18 u l-Artikolu 19(2) għal installazzjonijiet eżistenti mit-30 ta' Ottubru 1999.

([1]) ĠU L 114, 27.4.2006, p. 9.
([2]) ĠU L 309, 27.11.2001, p. 1. Id-Direttiva kif emendata l-aħħar bid-Direttiva tal-Kunsill 2006/105/KE (ĠU L 363, 20.12.2006, p. 368).

Artikolu 6

Applikazzjonijiet għal permessi

1. L-Istati Membri għandhom jieħdu l-miżuri kollha meħtieġa sabiex jiżguraw li applikazzjoni lill-awtorità kompetenti għal permess tkun tinkludi deskrizzjoni ta':

(a) l-installazzjoni u l-attivitajiet tagħha;

(b) il-materja prima u dik awżiljari, sustanzi oħra u l-enerġija użata fi jew ġenerata mill-installazzjoni;

(ċ) l-għejun ta' emissjoni mill-installazzjoni;

(d) il-kundizzjonijiet tas-sit ta' l-installazzjoni;

(e) in-natura u l-kwantitajiet ta' emissjonijiet imbassra mill-installazzjoni f'kull mezz kif ukoll l-identifikazzjoni ta' l-effetti sinifikanti ta' l-emissjonijiet fuq l-ambjent;

(f) it-teknoloġija proposta u teknika oħra għall-prevenzjoni jew, fejn dan ma jkunx possibbli, għat-tnaqqis ta' emissjonijiet mill-installazzjoni;

(ġ) fejn meħtieġ, il-miżuri għall-prevenzjoni u l-irkupru ta' l-iskart ġenerat mill-installazzjoni;

(h) miżuri oħra maħsuba għat-tħaris tal-prinċipji ġenerali ta' l-obbligi bażiċi ta' l-operatur kif previsti fl-Artikolu 3;

(i) miżuri maħsuba għall-osservazzjoni ta' l-emissjonijiet fl-ambjent;

(j) l-alternattivi prinċipali, jekk ikun hemm minnhom, studjati f'deskrizzjoni fil-qosor mill-applikant.

Applikazzjoni għal permess għandha tinkludi wkoll sommarju mhux tekniku tad-dettalji msemmijin f'punti (a) sa (ħ).

2. Meta tagħrif mogħti skond ir-rekwiżiti previsti fid-Direttiva 85/337/KEE jew rapport ta' sigurtà mħejji skond id-Direttiva tal-Kunsill 96/82/KE tad-9 ta' Diċembru 1996 dwar il-kontroll ta' perikoli ta' aċċidenti kbar fl-użu ta' sustanzi perikolużi [1] jew tagħrif ieħor mogħti b'konformità ma' leġislazzjoni oħra jkun jissodisfa kwalunkwe wieħed mir-rekwiżiti ta' dan l-Artikolu, dak it-tagħrif jista' jiġi inkluż fi, jew mehmuż ma', l-applikazzjoni.

Artikolu 7

Trattament sħiħ dwar il-ħruġ ta' permessi

L-Istati Membri għandhom jieħdu l-miżuri kollha meħtieġa sabiex jiżguraw li l-kundizzjonijiet u l-proċedura dwar l-għoti ta' permess jiġu koordinati kollha kemm huma meta aktar minn awtorità kompetenti waħda tkun involuta, sabiex jiġi garantit mod sħiħ u effettiv mill-awtoritajiet kompetenti kollha għal din il-proċedura.

Artikolu 8

Deċiżjonijiet

Bla ħsara għar-rekwiżiti l-oħra stabbiliti fil-leġislazzjoni nazzjonali jew dik tal-Komunità, l-awtorità kompetenti għandha tagħti permess li jkun fih kundizzjonijiet li jiggarantixxu li l-installazzjoni tikkonforma mar-rekwiżiti ta' din id-Direttiva jew, jekk ma tkunx, għandha tirrifjuta li tagħti l-permess.

Il-permessi kollha mogħtija u l-permessi modifikati għandhom jinkludu dettalji ta' l-arranġamenti magħmula għall-protezzjoni ta' l-arja, l-ilma u l-art kif imsemmi f'din id-Direttiva.

Artikolu 9

Kundizzjonijiet tal-permess

1. L-Istati Membri għandhom jiżguraw li l-permess ikun jinkludi l-miżuri kollha meħtieġa għall-konformita mar-rekwiżiti ta' l-Artikoli 3 u 10 għall-għoti ta' permessi sabiex jinkiseb livell għoli ta' protezzjoni għall-ambjent kollu kemm hu permess tal-protezzjoni ta' l-arja, l-ilma u l-art.

2. Fil-każ ta' installazzjoni ġdida jew bidla sostanzjali fejn japplika l-Artikolu 4 tad-Direttiva 85/337/KEE kull informazzjoni rilevanti miksuba jew konklużjonijiet milħuqa skond l-Artikoli 5, 6 u 7 ta' dik id-Direttiva għandhom jiġu meqjusa għall-għanijiet ta' l-għoti tal-permess.

3. Il-permess għandu jinkludi l-limiti tal-valuri ta' emissjoni għal sustanzi li jniġġżu, b'mod partikolari dawk elenkati fl-Anness III, li x'aktarx joħorġu mill-installazzjoni konċernata fi kwantitajiet sinifikanti, wara li tkun ikkunsidrata n-natura u l-potenzjal tagħhom li jitrasferixxu t-tniġġiż minn mezz għal ieħor (ilma, arja u art). Jekk ikun meħtieġ, il-permess għandu jinkludi rekwiżiti adatti li jiżguraw il-protezzjoni tal-ħamrija u l-ilma ta' taħt l-art u miżuri li jikkonċernaw l-immaniġġar ta' l-iskart ġenerat mill-installazzjoni. Fejn xieraq, il-limiti tal-valuri jistgħu jiġu supplimentati jew mibdula b'parametri ekwivalenti jew miżuri tekniċi.

(1) ĠU L 10, 14.1.1997, p. 13. Id-Direttiva kif emendata l-aħħar bir-Regolament (KE) Nru 1882/2003 tal-Parlament Ewropew u tal-Kunsill (ĠU L 284, 31.10.2003, p. 1).

Għal installazzjonijiet li jaqgħu taħt punt 6.6 fl-Anness I, il-valuri tal-limiti ta' emissjoni stabbiliti skond dan il-paragrafu għandhom jieħdu f'konsiderazzjoni l-prattiċi adattati għal dawn il-kategoriji ta' installazzjonijiet.

Meta l-emissjonijiet ta' gassijiet serra tad-dinja minn installazzjoni jiġu speċifikati fl-Anness I mad-Direttiva 2003/87/KE tal-Parlament Ewropew u tal-Kunsill tat-13 ta' Ottubru 2003 li tistabbilixxi skema għall-iskambju ta' kwoti ta' emissjonijiet ta' gassijiet serra ġewwa l-Komunità ([1]) fir-rigward ta' attività mwettqa f'dik l-installazzjoni, il-permess ma għandux jinkludi valur tal-limitu ta' l-emissjonijiet għall-emissjonijiet diretti ta' dan il-gass għajr jekk meħtieġ sabiex jiġi żgurat li ma jiġi kkawżat l-ebda tniġġiż lokali sinifikanti.

Għall-attivitajiet elenkati fl-Anness I għad-Direttiva 2003/87/KE, l-Istati Membri jistgħu jagħżlu li ma jimponux rekwiżiti relatati ma' l-effiċjenza ta' l-enerġija rigward l-unitajiet tal-kombustjoni jew emissjonijiet oħra li jitfgħu id-dijossidu tal-karbonju fuq is-sit.

Meta xieraq, l-awtoritajiet kompetenti għandhom jemendaw il-permess kif xieraq.

It-tielet, ir-raba' u l-ħames subparagrafi ma għandhomx japplikaw għall-installazzionijiet esklużi temporanjament mill-iskema għall-iskambju ta' kwoti ta' emissjoni tal-gassijiet serra ġewwa l-Komunità skond l-Artikolu 27 tad-Direttiva 2003/87/KE.

4. Bla ħsara għall-Artikolu 10, il-valuri tal-limiti ta' emissjoni u l-parametri ekwivalenti u l-miżuri tekniċi msemmijin fil-paragrafu 3 għandhom jiġu bażati fuq l-aħjar teknika disponibbli, mingħajr ma jiġi preskritt l-użu ta' xi teknika jew teknoloġija speċifika, iżda billi jkunu meqjusa l-karatteristiċi tekniċi ta' l-installazzjoni konċernata, il-lokazzjoni ġeografika tagħha, u l-kundizzzjonijiet lokali ambjentali. Fiċ-ċirkostanzi kollha, il-kundizzjonijiet tal-permess għandu jkun fihom dispożizzjonijiet dwar it-tnaqqis ta' tniġġiż f'distanzi fit-tul jew bejn il-fruntieri u jiżguraw livell għoli ta' protezzjoni għall-ambjent kollu kemm hu.

5. Il-permess għandu jkun fih ir-rekwiżiti adattati għall-osservazzjoni tar-rilaxx, li jispeċifikaw il-metodoloġija u l-frekwenza tal-kejl, il-proċedura ta' valutazzjoni u obbligu li l-awtorità kompetenti tingħata d-data meħtieġa għall-ivverifikar tal-konformita mal-permess.

Għal installazzjonijiet taħt punt 6.6 fl-Anness I, il-miżuri msemmijin f'dan il-paragrafu jistgħu iqisu n-nefqiet u l-benefiċċji.

([1]) ĠU L 275, 25.10.2003, p. 32. Id-Direttiva kif emendata bid-Direttiva 2004/101/KE (ĠU L 338, 13.11.2004, p. 18).

6. Il-permess għandu jkun fih miżuri li jirrelataw għal kundizzjonijiet barra minn dawk il-kundizzjonijiet dwar l-operazzjoni normali. B'hekk, meta jkun hemm riskju li l-ambjent jista' jiġ affettwat, għandha ssir dispożizzjoni xierqa għall-bidu tat-tħaddim, tnixxijiet, tħaddim ħażin, waqfien momentanju, u waqfien definittiv ta' l-operazzjonijiet.

Il-permess jista' wkoll ikun fih derogi temporanji mir-rekwiżiti tal-paragrafu 4 jekk pjan ta' rijabilitazzjoni approvat mill-awtorità kompetenti jiżgura li dawn ir-rekwiżiti jiġu sodisfatti fi żmien sitt xhur u jekk il-proġett iwassal għal tnaqqis fit-tniġġiż.

7. Il-permess jista' jkun fih kundizzjonijiet speċifiċi oħra għall-għanijiet ta' din id-Direttiva skond kif l-Istat Membru jew l-awtorità kompetenti jqisuh xieraq.

8. Bla ħsara għall-obbligu li tkun implimentata proċedura ta' permess skond din id-Direttiva, l-Istati Membri jistgħu jippreskrivu ċerti rekwiżiti għal ċerti kategoriji ta' installazzjonijiet b'regoli li jorbtu b'mod ġenerali minflok li jinkluduhom fil-kundizzjonijiet tal-permessi individwali, sakemm ikun hemm approċċ integrat u jiġi żgurat livell għoli ekwivalenti ta' protezzjoni għall-ambjent kollu kemm hu.

Artikolu 10

L-aħjar teknika disponibbli u livelli ambjentali ta' kwalità

Meta l-livell ta' kwalità ambjentali jeħtieġ kundizzjonijiet aktar stretti minn dawk li jistgħu jinkisbu bl-użu ta' l-aħjar teknika disponibbli, għandhom b'mod partikolari ikunu meħtieġa, fil-permess, miżuri addizzjonali, bla ħsara għal miżuri oħra li jistgħu jittieħdu sabiex jitħarsu l-livelli ta' kwalità ambjentali.

Artikolu 11

Żviluppi fl-aħjar teknika disponibbli

L-Istati Membri għandhom jiżguraw li l-awtorità kompetenti ssegwi jew tkun infurmata bl-aħjar teknika disponibbli.

Artikolu 12

Bidliet minn operaturi għal installazzjonijiet

1. L-Istati Membri għandhom jieħdu l-miżuri meħtieġa sabiex jiżguraw li l-operatur jinforma lill-awtoritajiet kompetenti b'kull bidla pjanata fl-operazzjoni. Meta jkun il-każ, l-awtoritajiet kompetenti għandhom jaġġornaw il-permess jew il-kundizzjonijiet.

2. L-Istati Membri għandhom jieħdu l-miżuri meħtieġa sabiex jiżguraw li ebda tibdil sostanzjali ma jsir mingħajr permess maħruġ skond din id-Direttiva. L-applikazzjoni għal permess u d-deċiżjoni mill-awtorità kompetenti għandhom ikopru dawk il-partijiet ta’ l-installazzjoni u dawk l-aspetti elenkati fl-Artikolu 6 li jistgħu jiġu affettwati mill-bidla. Id-dispożizzjonijiet rilevanti ta’ l-Artikolu 3, l-Artikoli 6 sa 10 u l-Artikoli 15(1), (2) u (3) għandhom jgħoddu *mutatis mutandis*.

Artikolu 13

Kunsiderazzjoni mill-ġdid u aġġornament tal-kundizzjonijiet tal-permess mill-awtorità kompetenti

1. L-Istati Membri għandhom jieħdu l-miżuri meħtieġa sabiex jiżguraw li l-awtoritajiet kompetenti perjodikament jikkunsidraw mill-ġdid u, fejn meħtieġ, jaġġornaw il-kundizzjonijiet tal-permess.

2. Il-kunsiderazzjoni mill-ġdid għandha f’kull każ titwettaq meta:

(a) it-tniġġiż ikkawżat mill-installazzjoni ikun tant kbir li l-valuri eżistenti tal-limiti ta’ emissjoni tal-permess ikunu jeħtieġu li jiġu riveduti jew valuri ġodda bħal dawk jeħtieġu li jkunu inklużi fil-permess;

(b) bidliet sostanzjali fl-aħjar tekniċi disponibbli jagħmluha possibbli li jitnaqqsu l-emissjonijiet b’mod sinifikanti mingħajr ma jimponu spejjeż eċċessivi;

(ċ) is-sigurtà operattiva tal-proċess jew ta’ l-attivita teħtieġ li jintużaw tekniċi oħra;

(d) dispożizzjonijiet ġodda fil-leġislazzjoni tal-Komunità jew dik nazzjonali hekk jitolbu.

Artikolu 14

Konformità mal-kundizzjonijiet tal-permess

L-Istati Membri għandhom jieħdu l-miżuri meħtieġa sabiex jiżguraw li:

(a) il-kundizzjonijiet tal-permess jiġu mħarsa mill-operatur waqt l-operazzjoni ta’ l-installazzjoni;

(b) l-operatur regolarment jinforma lill-awtorità kompetenti bir-riżultati ta’ l-osservazzjoni ta’ ħruġ u, mingħajr dewmien, b’kull inċident jew aċċident li jaffettwa l-ambjent b’mod sinifikanti;

(ċ) l-operaturi ta’ installazzjonijiet joffru lir-rappreżentanti ta’ l-awtorità kompetenti l-għajnuna kollha meħtieġa sabiex jippermettulhom li jwettqu kull spezzjoni ġewwa l-installazzjoni, sabiex jieħdu kampjuni u sabiex jiġbru kull tagħrif meħtieġ għat-twettiq tad-dmirijiet tagħhom għall-għanijiet ta’ din id-Direttiva.

Artikolu 15

Aċċess għal informazzjoni u parteċipazzjoni pubblika fil-proċedura tal-permess

1. L-Istati Membri għandhom jiżguraw li l-pubbliku interessat jingħata opportunitajiet minn kmieni u effettivi sabiex jipparteċipa fil-proċedura għal:

(a) il-ħruġ ta’ permess għal installazzjonijiet ġodda;

(b) il-ħruġ ta’ permess għal kull bidla sostanzjali;

(ċ) l-aġġornament ta’ permess jew il-kundizzjonijiet ta’ permess għal installazzjoni skond l-Artikolu 13(2)(a).

Il-proċedura ddikjarata fl-Anness V għandha tapplika għall-għanijiet ta’ din il-parteċipazzjoni.

2. Ir-riżultati ta’ l-osservazzjoni ta’ ċirkolari kif meħtieġ skond il-kundizzjonijiet tal-permess imsemmijin fl-Artikolu 9 u miżmumin mill-awtorità kompetenti għandhom jitqiegħdu għad-dispożizzjoni tal-pubbliku.

3. Il-paragrafi 1 u 2 għandhom japplikaw bla ħsara għar-restrizzjonijiet stabbiliti fl-Artikoli 4(1), (2) u (4) tad-Direttiva 2003/4/KE tal-Parlament Ewropew u tal-Kunsill tat-28 ta’ Jannar 2003 dwar l-aċċess pubbliku għat-tagħrif ambjentali ([1]).

4. Meta tkun ittieħdet deċiżjoni, l-awtorità kompetenti għandha tgħarraf lill-pubbliku skond il-proċeduri xierqa u għandha tagħmel disponibbli lill-pubbliku t-tagħrif li ġej:

(a) il-kontenut tad-deċiżjoni, inkluża kopja tal-permess u ta’ kull kundizzjoni u ta’ kull aġġornament sussegwenti; u

(b) wara li tkun eżaminat it-tħassib u l-opinjonijiet espressi mill-pubbliku interessat, ir-raġunijiet ewlenin u l-konsiderazzjonijiet li fuqhom tkun imsejsa d-deċiżjoni, inkluż it-tagħrif dwar il-proċess tal-parteċipazzjoni tal-pubbliku.

([1]) ĠU L 41, 14.2.2003, p. 26.

Artikolu 16

L-aċċess għall-ġustizzja

1. L-Istati Membri għandhom jiżguraw illi, skond is-sistema legali nazzjonali rilevanti, il-membri tal-pubbliku interessat ikollhom aċċess għal rivista quddiem qorti tal-ġustizzja jew korp ieħor indipendenti u imparzjali stabbilit bil-liġi sabiex jisfida l-legalità sostanzjali jew proċedurali tad-deċiżjonijiet, l-atti jew l-omissjonijiet bla ħsara għad-disposizzjonijiet ta' din id-Direttiva dwar il-parteċipazzjoni tal-pubbliku meta:

(a) ikollhom interess biżżejjed, jew,

(b) izommu l-indebboliment ta' dritt, meta l-liġi amministrattiva proċedurali ta' Stat Membru teħtieġ dan bħala pre-kundizzjoni.

2. L-Istati Membri għandhom jistabbilixxu f'liema stadju jistgħu jiġu rrikużati d-deċiżjonijiet, l-atti jew l-omissjonijiet.

3. Dak li jikkostiwixxi interess suffiċjenti u l-indebboliment ta' dritt għandhom jiġu stabbiliti mill-Istati Membri, b'mod konsistenti mal-mira li jingħata aċċess għall-ġustizzja lill-pubbliku interessat. Għal dan il-fini, l-interess ta' kull organizzazzjoni mhux governattiva li tippromwovi l-protezzjoni ta' l-ambjent u li tiltaqa' ma' rekwiżiti imposti skond il-liġijiet nazzjonali għandu jitqies biżżejjed għall-għan ta' punt (a) ta' paragrafu 1.

Dawn l-organizzazzjonijiet għandhom jitqiesu wkoll li għandhom drittijiet kapaċi li jiġu indebboliti għall-għan ta' punt (b) ta' paragrafu 1.

4. Id-disposizzjonijiet ta' dan l-Artikolu ma għandhomx jeskludu l-possibbiltà ta' proċedura ta' rivista preliminari quddiem awtorità amminisrattiva u ma għandhomx jaffettwaw ir-rekwiżit ta' l-eżawriment tal-proċeduri tar-reviżjoni amministrattiva qabel ir-rikors għall-proċeduri tar-reviżjoni ġudizzjarja, meta jeżisti dan ir-rekwiżit taħt il-liġijiet nazzjonali.

Kull proċedura bħal din għandha tkun ġusta, retta, f'waqtha u ma tiswiex tant li tkun projbittiva.

5. Sabiex iżidu l-effettività tad-disposizzjonijiet ta' dan l-Artikolu, l-Istati Membri għandhom jiżguraw li jsir disponibbli tagħrif prattiku lill-pubbliku dwar l-aċċess għall-proċeduri amministrativi u ġudizzjarji tar-reviżjoni.

Artikolu 17

Skambju ta' tagħrif

1. Bil-ħsieb li jsir skambju ta' tagħrif, l-Istati Membri għandhom jieħdu l-miżuri meħtieġa sabiex jibagħtu lill-Kummissjoni kull tliet snin, u għall-ewwel darba qabel it-30 ta' April 2001, id-data rappreżentattiva disponibbli dwar il-valuri ta' limiti stabbiliti minn kategorija speċifika ta' attivitajiet skond l-Anness I u, jekk xieraq, l-aħjar tekniki disponibbli li minnhom ikunu derivati dawk il-valuri skond, b'mod partikolari, l-Artikolu 9. F'okkażjonijiet sussegwenti id-data għandha tkun supplimentata skond il-proċeduri preskritti fil-paragrafu 3 ta' dan l-Artikolu.

2. Il-Kummissjoni għandha torganizza l-iskambju ta' tagħrif bejn l-Istati Membri u l-industriji konċernati dwar l-aħjar tekniki disponibbli, osservazzjoni assoċjata u żviluppi fihom.

Kull tliet snin il-Kummissjoni għandha tippubblika r-riżultati ta' l-iskambju ta' tagħrif.

3. F'intervalli ta' tliet snin, u l-ewwel darba għall-perijodu 30 ta' Ottubru 1999 sat-30 ta' Ottubru 2002 inklussivament, l-Istati Membri għandhom jibagħtu informazzjoni lill-Kummissjoni dwar l-implimentazzjoni ta' din id-Direttiva, permezz ta' rapport. Ir-rapport għandu jkun imsejjes fuq kwestjonarju jew punti prinċipali magħmula mill-Kummissjoni skond il-proċedura stabbilita fl-Artikolu 6(2) tad-Direttiva tal-Kunsill 91/692/KEE tat-23 ta' Diċembru 1991 li tistandardizza u tirrazzjonalizza rapporti dwar l-implimentazzjoni ta' ċerti direttivi fuq l-ambjent ([1]). Il-kwestjonarju jew punti prinċipali għandhom jintbagħtu lill-Istati Membri sitt xhur qabel ma jibda l-perijodu kopert mir-rapport. Ir-rapport għandu jiġi sottomess lill-Kummissjoni fi żmien disa' xhur mit-tmiem tal-perijodu ta' tliet snin kopert minnu.

Il-Kummissjoni għandha tippubblika rapport Komunitàrju dwar l-implimentazzjoni tad-Direttiva fi żmien disa' xhur minn meta tirċievi r-rapporti mill-Istati Membri.

Il-Kummissjoni għandha tibgħat ir-rapport Komunitàrju lill-Parlament Ewropew u lill-Kunsill, flimkien ma' proposti jekk ikun meħtieġ.

4. L-Istati Membri għandhom jistabbilixxu jew jinnominaw awtorità jew awtoritajiet li għandhom ikunu responsabbli għall-iskambju ta' tagħrif skond il-paragrafi 1, 2 u 3 u għandhom jinfurmaw b'dan lill-Kummissjoni.

Artikolu 18

Effetti transkonfinali

1. Meta Stat Membru jkun konxju li l-ħidma ta' installazzjoni x'aktarx li jkollha effetti negattivi sinifikanti fuq l-ambjent ta' Stat Membru ieħor, jew meta Stat Membru li x'aktarx li jiġi affettwat b'mod sinifikanti hekk jitlob, l-Istat Membru li fit-territordju tiegħu kienet issottomessa l-applikazzjoni għal permess skond l-Artikolu 4 jew l-Artikolu 12(2) għandu jibgħat lill-Istat Membru l-ieħor kull tagħrif meħtieġ li jrid jingħata jew isir disponibbli skond l-Anness V fl-istess waqt li jagħmlu disponibbli liċ-ċittadini tiegħu. Dan it-tagħrif għandu jservi bħala bażi għal kull konsultazzjoni meħtieġa fil-qafas tar-relazzjonijiet bilaterali bejn iż-żewġ Stati Membri fuq bażi reċiproka u ekwivalenti.

([1]) ĠU L 377, 31.12.1991, p. 48. Id-Direttiva kif emendata bir-Regolament (KE) Nru 1882/2003.

2. Fil-qafas tar-relazzjonijiet bilaterali tagħhom, l-Istati Membru għandhom jaraw li fil-każi msemmijin fil-paragrafu 1 l-applikazzjonijiet jitqiegħdu wkoll għal perijodu xieraq ta' żmien għad-dispożizzjoni tal-pubbliku ta' l-Istat Membru li x'aktarx jiġi affettwat sabiex ikollu d-dritt li jikkummenta dwarhom qabel ma' l-awtorità kompetenti tasal għad-deċiżjoni tagħha.

3. Iridu jitqiesu r-riżultati ta' kull konsultazzjoni skond il-paragrafi 1 u 2 meta l-awtorità kompetenti tasal għal deċiżjoni dwar l-applikazzjoni.

4. L-awtorità kompetenti għandha tgħarraf lil kull Stat Membru, li jkun ġie kkonsultat skond il-paragrafu 1, bid-deċiżjoni meħuda dwar l-applikazzjoni u għandha tibgħatlu t-tagħrif riferit fl-Artikolu 15(4). Dan l-Istat Membui għandu jieħu l-miżuri meħtieġa sabiex jiżgura li dan it-tagħrif jiġi magħmul disponibbli b'mod xieraq lill-pubbliku interessat fit-territorju tiegħu nnifsu.

Artikolu 19

Valuri Komunitarji dwar limiti ta' emissjonijiet

1. Fejn tkun ġiet identifikata l-ħtieġa ta' azzjoni mill-Komunità, fuq il-bażi, b'mod partikolari, ta' l-iskambju ta' tagħrif kif previst fl-Artikolu 17, il-Parlament Ewropew u l-Kunsill, waqt li jaġixxu fuq proposta mill-Kummissjoni, għandhom jiffissaw il-valuri tal-limiti ta' emissjonijiet skond il-proċeduri preskritti fit-Trattat, għal dawn li ġejjin:

(a) il-kategoriji ta' installazzjonijiet elenkati fl-Anness I ħlief għal kull radam kopert mill-punti 5.1 u 5.4 ta' dak l-Anness,

u

(b) is-sustanzi ta' tniġġiż imsemmijin fl-Anness III.

2. Fin-nuqqas ta' valuri Komunitàrji dwar limiti ta' emissjonijiet definiti skond din id-Direttiva, il-valuri tal-limiti rilevanti ta' emissjonijiet li jinsabu fid-Direttivi elenkati fl-Anness II u f'leġislazzjoni oħra Komunitàrja għandhom jiġu applikati bħala l-valuri minimi ta' limiti ta' emissjonijiet skond din id-Direttiva għall-installazzjonijiet elenkati fl-Anness I.

3. Bla ħsara għar-rekwiżiti ta' din id-Direttiva, ir-rekwiżiti tekniċi applikabbli għal kull radam kopert mill-punti 5.1 u 5.4 ta' l-Anness I, ġew fissati fid-Direttiva tal-Kunsill 1999/31/KE tas-26 ta' April ta' l-1999 dwar ir-rimi ta' skart f'terraferma ([1]).

Artikolu 20

Dispożizzjonijiet transitorji

1. Id-dispożizzjonijiet tad-Direttiva 84/360/KEE, id-dispożizzjonijiet ta' l-Artikoli 4, 5 u 6(2) tad-Direttiva 2006/11/KE u d-dispożizzjonijiet rilevanti li jikkonċernaw sistemi ta' awtorizzazzjoni fid-Direttivi elenkati fl-Anness II għandhom japplikaw, bla ħsara għall-eċċezzjonijiet li tiddisponi għalihom id-Direttiva 2001/80/KE, għal installazjonijiet eżistenti dwar l-attivitajiet elenkati fl-Anness I sakemm il-miżuri meħtieġa skond l-Artikolu 5 ta' din id-Direttiva jkunu ttieħdu mill-awtoritajiet kompetenti.

2. Id-dispożizzjonijiet rilevanti dwar sistemi ta' awtorizzazzjoni fid-Direttivi elenkati fl-Anness II m'għandhomx, fir-rigward ta' l-attivitajiet elenkati fl-Anness I, japplikaw għal installazzjonijiet li ma jeżistux bħala installazzjonijiet fis-sens tal-punt 4 ta' l-Artikolu 2.

3. Id-Direttiva 84/360/KEE għandha titħassar fit-30 ta' Ottubru 2007.

Waqt li jaġixxu fuq proposta mill-Kummissjoni, il-Kunsill jew il-Parlament Ewropew u il-Kunsill għandhom, fejn meħtieġ, jemendaw id-dispożizzjonijiet rilevanti tad-Direttivi elenkati fl-Anness II sabiex jadattawhom għar-rekwiżiti ta' din id-Direttiva qabel it-30 ta' Ottubru 2007.

Artikolu 21

Komunikazzjoni

L-Istati Membri għandhom jikkomunikaw mal-Kummissjoni t-testi tad-dispożizzjonijiet prinċipali tal-liġi nazzjonali li jadottaw fil-qasam kopert minn din id-Direttiva.

Artikolu 22

Tħassir

Id-Direttiva 96/61/KE, kif emendata mill-atti elenkati fil-Parti A ta' l-Anness VI, hija b'dan imħassra, bla ħsara għall-obbligi ta' l-Istati Membri rigward il-limiti ta' żmien għat-traspożizzjoni fil-liġi nazzjonali tad-Direttivi kif imniżżla fl-Anness VI, Parti B.

([1]) ĠU L 182, 16.7.1999, p. 1. Id-Direttiva kif emendata bir-Regolament (KE) Nru 1882/2003.

Referenzi għad-Direttiva mħassra għandhom jinftiehmu bħala referenzi għal din id-Direttiva u għandhom jinqraw skond it-tabella ta' korrelazzjoni fl-Anness VII.

Artikolu 23

Dħul fis-seħħ

Din id-Direttiva għandha tidħol fis-seħħ fl-għoxrin jum wara l-pubblikazzjoni tagħha fil-*Ġurnal Uffiċjali ta' l-Unjoni Ewropea*.

Artikolu 24

Indirizzati

Din id-Direttiva hija indirizzata lill-Istati Membri.

Magħmula fi Strasburgu, 15 ta' Jannar 2008.

Għall-Parlament Ewropew	*Għall-Kunsill*
Il-President	*Il-President*
H.-G. PÖTTERING	J. LENARČIČ

ANNESS I

KATEGORIJI TA' ATTIVITAJIET INDUSTRIJALI MSEMMIJA FL-ARTIKOLU 1

1. Installazzjonijiet jew partijiet minn installazzjonijiet użati għar-riċerka, żvilupp u testjar ta' prodotti ġodda u proċessi li m'humiex koperti b'din id-Direttiva.

2. Il-valuri ta' limitu mogħtija hawn taħt ġeneralment jirreferu għal kapaċitajiet ta' produzzjoni jew ta' *output*. Meta operatur wieħed iwettaq diversi attivitajiet li jaqgħu taħt l-istess subintestatura fl-istess installazzjoni jew fuq l-istess sit, il-kapaċitajiet ta' dawk l-attivitajiet jingħaddu flimkien.

1. **Industriji ta' l-enerġija**

1.1. Installazzjonijiet ta' kombustjoni b'*rated thermal input* li jeċċedi l-50 MW

1.2. Raffineriji taż-żejt minerali u gass

1.3. Fran tal-faħam

1.4. Impjanti tal-gassifikazzjoni u tidwib tal-faħam

2. **Produzzjoni u proċessar ta' metalli**

2.1. Installazzjonijiet li jsaħħnu jew jgħaqqdu l-minerali tal-metall (inkluż il-mineral tas-sulfid)

2.2. Installazzjonijiet għal produzzjoni ta' ħadid mill-forġa jew azzar (fużjoni primarja jew sekondarja) inkluż l-ikkastjar kontinwu, b'kapaċita li teċċedi t-2,5 tunellati metriċi fis-siegħa

2.3. Installazzjonijiet għall-ipproċessar ta' metalli tal-ħadid:

(a) *hot-rolling mills* b'kapaċita li teċċedi l-20 tunellata metrika ta' azzar mhux maħdum fis-siegħa

(b) foroġ bl-imrietel li l-enerġija tagħhom teċċedi l-50 *kilojoule* kull martell, meta l-enerġija kalorifika wżata teċċedi l-20 MW

(ċ) l-applikazzjoni ta' passati protettivi ta' metall magħqud b'*input* li jeċċedi ż-2 tunellati metriċi ta' azzar mhux maħdum fis-siegħa

2.4. Funderiji ta' metall tal-ħadid b'kapaċita ta' produzzjoni li teċċedi l-20 tunnellata metrika kuljum

2.5. Installazzjonijiet

(a) għall-produzzjoni ta' metalli mhux tal-ħadid mis-sors ta' metall mhux maħdum, konċentrati jew materja prima sekondarja bi proċessi metallurġiċi, kimiċi jew elettrolitiċi

(b) għat-tidwib, inkluż it-taħlit ma' metalli oħra, ta' metalli mhux tal-ħadid, inklużi prodotti rkuprati (raffinar, ikkastjar ġo forġa, eċċ.) b'kapaċita ta' tidwib li teċċedi l-4 tunnellati metriċi kuljum għal ċomb u kadmju jew 20 tunnellata metrika kuljum għall-metalli l-oħra kollha

2.6. Installazzjonijiet għat-trattament mill-wiċċ ta' metalli u materjali tal-plastik bl-użu ta' proċess elettrolitiku jew kimiku fejn il-volum tal-btieti tat-trattament jeċċedi t-30 m^3

3. **Industrija minerali**

3.1. Installazzjonijiet għall-produzzjoni ta' siment *clinker* fi fran li jduru b'kapaċita ta' produzzjoni li teċċedi l-500 tunnellata metrika kuljum jew ta' ġir fi fran li jduru b'kapaċita ta' produzzjoni li teċċedi l-50 tunellata metrika kuljum jew fi fran oħra b'kapaċita ta' produzzjoni li teċċedi l-50 tunnellata metrika kuljum

3.2. Installazzjonjiet għall-produzzjoni ta' l-asbestos u l-manifattura ta' prodotti bażati fuq l-asbestos

3.3. Installazzjonijiet għall-manifattura tal-ħġieġ inkluża fibra tal-ħġieġ b'kapaċita ta' tidwib li teċċedi l-20 tunnellata metrika kuljum

3.4. Installazzjonijiet għat-tidwib ta' sustanzi minerali inkluża l-produzzjoni ta' fibra minerali b'kapaċita ta' tidwib li teċċedi l-20 tunnellata metrika kuljum

3.5. Installazzjonijiet għall-manifattura bin-nar ta' prodotti taċ-ċeramika, mod partikolari madum tal-bjut, knaten, katen ta' tip *refractory*, madum, oġġetti tal-ġebel jew porċellana, b'kapaċita ta' produzzjoni li teċċedi l-75 tunnellata metrika kuljum, u/jew b'kapaċita ta' forn li teċċedi l-4 m^3 u b'densita issettjata għal kull forn li teċċedi t-300 kg/m^3

4. **Industrija kimika**

Produzzjoni skond it-tifsira tal-kategoriji ta' attivitajiet li jinsabu f'din it-taqsima tfisser il-produzzjoni fuq skala industrijali permezz ta' ipproċessar kimiku tas-sustanzi jew gruppi ta' sustanzi elenkati f'punti 4.1 sa 4.6

4.1. Installazzjonijiet kimiċi għal produzzjoni ta' kimiċi bażiċi organiċi, bħal:

(a) idrokarburi sempliċi (linejari jew ċikliċi, saturati jew mhux saturati, alifatiċi jew aromatiċi)

(b) idrokarburi li jkun fihom l-idrossiġni bħal alkoħol, aldeidi, ketoni, aċidi karboksiliċi, esteri, aċetati, eteri, perossidi, reżini epossidiċi

(ċ) idrokarburi bil-kubrit

(d) idrokarburi tan-nitroġenu bħal amini, amidi, komposti nitrużi, komposti nitro jew komposti tan-nitrati, nitrili, ċjanati, isoċjanati

(e) idrokarburi li jkun fihom il-fosfru

(f) idrokarburi aloġeniċi

(g) komposti organometalliċi

(h) materjali bażiċi tal-plastik (polimeri, fibri sintetiċi u fibri b'bażi taċ-ċellulojde)

(i) lastiku sintetiku

(j) koloranti u pigmenti

(k) aġenti attivi tal-wiċċ u surfattanti

4.2. Installazzjonijiet kimiċi għal produzzjoni ta' kimiċi bażiċi inorganiċi, bħal:

(a) gassijiet, bħall-ammonja, il-klorin jew klorur ta' l-idroġenu, fluworin jew fluworidu ta' l-idroġenu, ossidi tal-faħam, komposti tal-kubrit, ossidi tan-nitroġenu, idroġenu, dijossidu tal-kubrit, klorur tal-karbonil

(b) aċidi, bħal aċidu kromiku, aċidu idrofluworiku, aċidu fosforiku, aċidu nitriku, aċidu idrokloriku, aċidu tal-kubrit, oleu, aċidi bil-kubrit

(ċ) bażijiet bħal idrossidu ta' l-ammonju, idrossidu tal-potassju, idrossidu tas-sodju

(d) melħ, bħal klorut ta' l-ammonju, klorat tal-potassju, karbonat tal-potassju, karbonat tas-sodju, perborat, nitrat tal-fidda

(e) non-metalli, ossidi tal-metall jew komposti inorganiċi oħra bħal karbur tal-kalċju, silikon, karbur tas-silikon

4.3. Installazzjonijiet kimiċi għall-produzzjoni ta' fertilizzanti bażati fuq il-fosfru, in-nitroġenu jew il-potassju (fertilizzanti sempliċi jew komposti)

4.4. Installazzjonijiet kimiċi għal produzzjoni ta' prodotti bażiċi għas-saħħa tal-pjanti u bijoċidi

4.5. Installazzjonijiet li jużaw proċess kimiku jew bijoloġiku għal produzzjoni ta' prodotti bażiċi farmaċewtiċi

4.6. Installazzjonijiet kimiċi għal produzzjoni ta' splussivi

5. **Maniġġar ta' l-iskart**

Bla ħsara għall-Artikolu 11 tad-Direttiva 2006/12/KE jew l-Artikolu 3 tad-Direttiva tal-Kunsill 91/689/KEE tat-12 ta' Diċembru 1991 dwar skart perikoluż [1]:

5.1. Installazzjonijiet għar-rimi jew ġbir lura ta' skart perikoluż kif definit fil-lista msemmija fl-Artikolu 1(4) tad-Direttiva 91/689/KEE, kif definit fl-Annessi II A u II B (operazzjonijiet R1, R5, R6, R8 u R9) li jinsabu mad-Direttiva 2006/12/KE u fid-Direttiva tal-Kunsill 75/439/KEE tas-16 ta' Ġunju 1975 dwar ir-rimi ta' żejt użat [2], b'kapaċita li teċċedi l-10 tunnellati metriċi kull jum

5.2. Installazzjonijiet għall-ħruq ta' skart muniċipali (skart muniċipali u skart simili li jkun skart kummerċjali, industrijali u istituzzjonali) b'kapaċita li teċċedi t-3 tunnellati metriċi fis-siegħa

5.3. Installazzjonijiet għar-rimi ta' skart mhux perikoluż kif definit fl-Anness II A tad-Direttiva 2006/12/KE taħt l-intestaturi D8 u D9, b'kapaċita li teċċedi l-50 tunnellata metrika kuljum

5.4. Postijiet ta' radam li jirċievu aktar minn 10 tunnellati metriċi kuljum b'kapaċita totali li teċċedi l-25 000 tunnellata metrika, esklużi postijiet ta' radam għal skart inert

6. **Attivitajiet oħra**

6.1. Impjanti industrijali għall-produzzjoni ta':

(a) polpa minn injam jew materjali fibrużi oħra

(b) karta u kartun b'kapaċita ta' produzzjoni li teċċedi l-20 tunnellata metrika kuljum

6.2. Impjanti għat-trattament minn qabel (operazzjonijiet ta' ħasil, ibbliċjar, illustrar) jew tiżbigħ ta' fibri jew tessuti fejn il-kapaċita tat-trattament teċċedi l-10 tunnellati metriċi kuljum

6.3. Impjanti għall-ikkunzar tal-ġlud fejn il-kapaċita tat-trattament teċċedi t-12-il tunnellata metrika ta' prodotti lesti kuljum

6.4. (a) Biċċeriji b'kapaċita ta' produzzjoni ta' karkassi ta' aktar minn 50 tunnellata metrika kuljum

(b) Trattament u proċessar maħsub għall-produzzjoni ta' prodotti ta' l-ikel minn:

— materja prima ta' l-annimali (barra minn ħalib) b'kapaċita ta' produzzjoni ta' prodotti lesti akbar minn 75 tunnellata metrika kuljum

— materja prima veġetali b'kapaċita ta' produzzjoni ta' prodotti lesti akbar minn 300 tunellata metrika kuljum (valur medju fuq bażi ta' tliet xhur)

(ċ) Trattament u proċessar ta' ħalib, fejn il-kwantita ta' ħalib riċevut tkun aktar minn 200 tunnellata metrika kuljum (valur medju fuq bażi ta' kull sena)

---

(1) ĠU L 377, 31.12.1991, p. 20. Id-Direttiva kif emendata l-aħħar bir-Regolament (KE) Nru 166/2006 tal-Parlament Ewropew u tal-Kunsill (ĠU L 33, 4.2.2006, p. 1).
(2) ĠU L 194, 25.7.1975, p. 23. Id-Direttiva kif emendata l-aħħar bid-Direttiva 2000/76/KE tal-Parlament Ewropew u tal-Kunsill (ĠU L 332, 28.12.2000, p. 91).

6.5. Installazzjonijiet għar-rimi jew riċiklaġġ ta' karkassi ta' annimali u skart ta' l-annimali b'kapaċita ta' trattament li teċċedi l-10 tunnellati metriċi kuljum

6.6. Installazzjonijiet għat-trobbija intensiva tat-tjur jew majjali b'aktar minn:

(a) 40 000 post għat-tjur

(b) 2 000 post għal majjali ta' produzzjoni (aktar minn 30 kg), jew

(ċ) 750 post għal qżieqeż nisa

6.7. Installazzjonijiet għat-trattament fil-wiċċ ta' sustanzi, oġġetti jew prodotti bl-użu ta' solventi orġaniċi, b'mod partikolari għat-tiżjin, stampar, kisi, tneħħija tal-grass, *waterproofing* u *sizing*, tiżbigħ, tindif jew mili, b'kapaċita ta' konsum ta' aktar minn 150 kg fis-siegħa jew aktar minn 200 tunellata metrika fis-sena

6.8. Installazzjonijiet għal produzzjoni ta' faħam (faħam hard-burnt) jew elettrografit permezz ta' ħruq jew grafitizzazzjoni

ANNESS II

LISTA TAD-DIRETTIVI MSEMMIJA FL-ARTIKOLI 18(2) U 20

1. Direttiva tal-Kunsill 87/217/KEE tad-19 ta' Marzu 1987 dwar il-prevenzjoni u t-tnaqqis ta' tniġġiż ambjentali mill-asbestos

2. Direttiva tal-Kunsill 82/176/KEE tat-22 ta' Marzu 1982 dwar il-valuri ta' limiti u għanijiet ta' kwalità għall-ħruġ ta' merkurju mill-industrija ta' elettroliżi *chlor-alkali*

3. Direttiva tal-Kunsill 83/513/KEE tas-26 ta' Settembru 1983 dwar il-valuri ta' limiti u għanijiet ta' kwalità għall-ħruġ ta' kadmju

4. Direttiva tal-Kunsill 84/156/KEE tat-8 ta' Marzu 1984 dwar il-valuri ta' limiti u għanijiet ta' kwalità għall-ħruġ ta' merkurju minn setturi għajr l-industrija ta' elettroliżi *chlor-alkali*

5. Direttiva tal-Kunsill 84/491/KEE tad-9 ta' Ottubru 1984 dwar il-valuri ta' limiti u għanijiet ta' kwalità għall-ħruġ ta' *hexachlorocyclohexane*

6. Direttiva tal-Kunsill 86/280/KEE tat-12 ta' Ġunju 1986 dwar il-valuri ta' limiti u l-għanijiet ta' kwalità għall-ħruġ ta' ċerti sustanzi perikolużi inklużi fil-Lista I ta' l-Anness mad-Direttiva 76/464/KEE

7. Direttiva 2000/76/KE tal-Parlament Ewropew u tal-Kunsill ta' l-4 ta' Diċembru 2000 dwar il-ħruq ta' skart

8. Direttiva tal-Kunsill 92/112/KEE tal-15 Diċembru 1992 dwar proċeduri għall-armonizzazzjoni tal-programmi għat-tnaqqis u l-eliminazzjoni eventwali ta' tniġġiż ikkawżat minn skart ta' l-industrija tad-diossidu tat-titanju

9. Direttiva 2001/80/KE tal-Parlament Ewropew u tal-Kunsill tat-23 ta' Ottubru 2001 dwar il-limitazzjoni ta' emissjonijiet ta' ċerti oġġetti li jniġġżu l-arja minn impjanti kbar ta' kombustjoni

10. Direttiva 2006/11/KE tal-Parlament Ewropew u tal-Kunsill tal-15 ta' Frar 2006 dwar tniġġiż ikkawżat minn ċerti sustanzi perikolużi mormija fl-ambjent akwatiku tal-Komunità

11. Direttiva 2006/12/KE tal-Parlament Ewropew u tal-Kunsill tal-5 ta' April 2006 dwar l-iskart

12. Direttiva tal-Kunsill 75/439/KEE tas-16 ta' Ġunju 1975 dwar ir-rimi ta' skart taż-żjut

13. Direttiva tal-Kunsill 91/689/KEE tat-12 ta' Diċembru 1991 dwar skart perikoluż

14. Direttiva tal-Kunsill 1999/31/KE tas-26 ta' April 1999 dwar l-irdim ta' skart

ANNESS III

LISTA INDIKATTIVA TAS-SUSTANZI PRINĊIPALI TA' TNIĠĠIŻ LI GĦANDHOM IKUNU MEQJUSA JEKK IKUNU RILEVANTI GĦALL-IFFISSAR TAL-VALURI TA' LIMITI TA' EMISSJONIJIET

Arja

1. Dijossidu tal-kubrit u komposti oħra tal-kubrit
2. Ossidi tan-nitroġenu u komposti oħra tan-nitroġenu
3. Monossidu tal-karbonju
4. Komposti volatili orġaniċi
5. Metalli u l-komposti tagħhom
6. Trab
7. Asbestos (partikoli imdendla, fibri)
8. Klorin u l-komposti tiegħu
9. Fluworin u l-komposti tiegħu
10. Arseniku u l-komposti tiegħu
11. Ċjanur
12. Sustanzi u preparazzjonijiet li jkun ġie ppruvat li jkun fihom proprjetajiet karċinoġeniċi jew mutaġeniċi jew proprjetajiet li jistgħu jaffettwaw ir-riproduzzjoni permezz ta' l-arja
13. Polychlorinated dibenzodioxins u polychlorinated dibenzofurans

Ilma

1. Komposti organoaloġeni u sustanzi li jistgħu jiffurmaw komposti bħal dawn fl-ambjent akwatiku
2. Komposti organofosforużi
3. Komposti organotini
4. Sustanzi u preparazzjonijiet li jkun ġie ppruvat li fihom proprjetajiet karċinoġeniċi jew mutaġeniċi jew proprjetajiet li jistgħu jaffettwaw ir-riproduzzjoni permezz ta' l-ambjent akwatiku
5. Idrokarburi persistenti u sustanzi organiċi tossiċi persistenti u bijoakkumulabbli
6. Ċjanuri
7. Metalli u l-komposti tagħhom
8. Arseniku u l-komposti tiegħu
9. Bijoċidi u prodotti għas-saħħa tal-pjanti
10. Materjali imdendla
11. Sustanzi li jikkontribwixxu għall-ewtrofikazzjoni (b'mod partikolari, nitrati u fosfati)
12. Sustanzi li għandhom influwenza negattiva fuq il-bilanċ ta' l-ossiġnu (u li jistgħu jitkejlu bl-użu ta' parametri bħal BOD, COD, eċċ.).

ANNESS IV

Kunsiderazzjonijiet li għandhom jitqiesu ġeneralment jew f'każi speċifiċi meta jkunu qed jiġu stabbiliti l-aħjar tekniċi disponibbli, kif definit fl-Artikolu 2(12), waqt li tingħata attenzjoni għall-ispejjeż probabbli u l-benefiċċji ta’ xi miżura u l-prinċipji ta’ prekawzjoni u prevenzjoni:

1. l-użu ta’ teknoloġija ta’ skart bil-ftit;
2. l-użu ta’ sustanzi anqas perikolużi;
3. it-tkomplija tal-ġbir lura u r-riċiklaġġ ta’ sustanzi ġenerati u wżati fil-proċess u ta’ skart, fejn xieraq;
4. proċessi paragunabbli, faċilitajiet u metodi għall-operazzjoni li jkunu ġew ippruvati b'suċċess fuq skala industrijali;
5. avanzi teknoloġiċi u bidliet fl-għerf xjentifiku u l-ftehim;
6. in-natura, effetti u volumi ta’ l-emissjonijiet ikkonċernati;
7. id-dati ta’ l-ikkumissjonar ta’ installazzjonijiet ġodda jew eżistenti;
8. it-tul ta’ żmien meħtieġ għall-introduzzjoni ta’ l-aħjar teknika disponibbli;
9. il-konsum u n-natura tal-materja prima (inkluż l-ilma) użata fil-proċess u l-effiċjenza ta’ enerġija;
10. il-ħtieġa tal-prevenzjoni jew tnaqqis għall-minimu ta’ l-impatt ġenerali ta’ emissjonijiet fuq l-ambjent u r-riskji għalih;
11. il-ħtieġa ta’ prevenzjoni ta’ aċċidenti u l-imminimizzar tal-konsegwenzi għall-ambjent;
12. l-informazzjoni ppubblikata mill-Kummissjoni skond l-Artikolu 17(2), it-tieni subparagrafu, jew minn organizzazzjonijiet internazzjonali.

ANNESS V

IL-PARTEĊIPAZZJONI TAL-PUBBLIKU FIT-TFASSIL TAD-DEĊIŻJONIJIET

1. Il-pubbliku għandu jiġi mgħarraf (b'avviżi pubbliċi jew b'mezzi oħra approprjati bħalma hija l-medja elettronika meta disponibbli) dwar il-materji li ġejjin kmieni fil-proċeduri tat-teħid ta' deċiżjonijiet jew, l-iktar tard hekk kif dan it-tagħrif ikun jista' jiġi pprovvdut b'mod raġjonevoli:

   (a) l-applikazzjoni għal permess jew, skond kif ikun il-każ, il-proposta għall-aġġornament ta' permess jew tal-kundizzjonijiet ta' permess skond l-Artikolu 1(1), inkluża d-deskrizzjoni ta' l-elementi elenkati fl-Artikolu 6(1);

   (b) meta japplika, il-fatt li deċiżjoni hija bla ħsara għal stima ta' l-impatt ambjentali nazzjonali jew li jaqsam il-fruntieri jew għal konsultazzjonijiet bejn l-Istati Membri skond l-Artikolu 18;

   (ċ) id-dettalji ta' l-awtoritajiet kompetenti responsabbli mit-teħid tad-deċiżjonijiet, dawk li minnhom jista' jinkiseb tagħrif rilevanti, dawk li lilhom jistgħu jiġu ssottomessi kummenti jew mistoqsijiet, u d-dettalji dwar l-iskeda taż-żmien għat-trasmissjoni tal-kummenti jew il-mistoqsijiet;

   (d) in-natura tad-deċiżjonijiet possibbli jew, meta jkun hemm wieħed, l-abbozz tad-deċiżjoni;

   (e) meta japplikaw, id-dettalji li għandhom x'jaqsmu ma' proposta sabiex jiġu aġġornati permess jew il-kundizzjonijiet ta' permess;

   (f) indikazzjoni dwar iż-żminijiet jew il-postijiet meta, u li permezz tagħhom. it-tagħrif irid jiġi magħmul disponibbli;

   (ġ) id-dettalji ta' l-arranġamenti għall-parteċipazzjoni u l-konsultazzjoni tal-pubbliku magħmula skond il-punt 5.

2. L-Istati Membri għandhom jiżguraw illi, fi kwadri approprjati taż-żmien, dan li jintgħamel disponibbli lill-pubbliku interesat:

   (a) skond il-leġislazzjoni nazzjonali, ir-rapporti prinċipali u l-pariri maħruġa lill-awtorità jew lill-awtoritajiet kompetenti fiż-żmien meta l-pubbliku interessat jiġi mgħarraf skond il-punt 1;

   (b) skond id-disposizzjonijiet tad-Direttiva 2003/4/KE, it-tagħrif għajr dak riferit fil-punt 1 li jkun rilevanti għad-deċiżjoni skond l-Artikolu 8 u li jsir disponibbli biss wara ż-żmien li l-pubbliku interessat ikun ġie mgħarraf skond il-punt 1.

3. Il-pubbliku interessat għandu jkun intitolat li jesprimi kummenti u opinjonijiet lill-awtorità kompetenti qabel ma tittieħed deċiżjoni.

4. Ir-riżultati tal-konsultazzjonijiet miżmuma skond dan l-Anness iridu jitqiesu kif misthoqq fit-teħid ta' deċiżjoni.

5. L-arranġamenti ddettaljati sabiex il-pubbliku jiġi mgħarraf (per eżempju bit-twaħħil tal-kartelluni f'ċertu raġġ jew bil-pubblikazzjoni fil-gazzetti lokali) u sabiex il-pubbliku interessat jiġi kkonsultat (per eżempju b'sottomissjonijiet bil-miktub jew permezz ta' inkjesta pubblika) għandhom jiġu stabbiliti mill-Istati Membri. Għandhom jiġu pprovvduti kwadri raġjonevoli taż-żmien għall-fażijiet differenti, billi jiġi permess żmien biżżejjed sabiex il-pubbliku u l-pubbliku interessat jiġu mgħarrfa sabiex iħejju ruħhom u jipparteċipaw b'mod effettiv fit-tfassil tad-deċiżjonijiet dwar l-ambjent bla ħsara għad-dispożizzjonijiet ta' dan l-Anness.

ANNESS VI

PARTI A

Direttiva mħassra flimkien ma' l-emendamenti suċċessivi tagħha (imsemmija fl-Artikolu 22)

Direttiva tal-Kunsill 96/61/KE (ĠU L 257, 10.10.1996, p. 26)	
Direttiva 2003/35/KE tal-Parlament Ewropew u tal-Kunsill (ĠU L 156, 25.6.2003, p. 17)	Artikolu 4 u Anness II biss
Direttiva 2003/87/KE tal-Parlament Ewropew u tal-Kunsill (ĠU L 275, 25.10.2003, p. 32)	Artikolu 26 biss
Regolament (KE) Nru 1882/2003 tal-Parlament Ewropew u tal-Kunsill (ĠU L 284, 31.10.2003, p. 1)	punt (61) ta' Anness III biss
Regolament (KE) Nru 166/2006 tal-Parlament Ewropew u tal-Kunsill (ĠU L 33, 4.2.2006, p. 1)	Artikolu 21(2) biss

PARTI B

Lista tal-limiti ta' żmien għat-traspożizzjoni fil-liġi nazzjonali (imsemmi fl-Artikolu 22)

Direttiva	Limitu ta' żmien għat-traspożizzjoni
96/61/KE	fit-30 ta' Ottubru 1999.
2003/35/KE	fil-25 ta' Ġunju 2005.
2003/87/KE	fil-31 ta' Diċembru 2003.

ANNESS VII

TABELLA TA’ KORRELAZZJONI

Direttiva 96/61/EC	Din id-Direttiva
Artikolu 1	Artikolu 1
Artikolu 2, kliem introduttorju	Artikolu 2, kliem introduttorju
Artikoli 2(1) sa (9)	Artikoli 2(1) sa (9)
Artikolu 2(10)(a)	Artikolu 2(10)
Artikolu 2(10)(b)	Artikolu 2(11)
Artikolu 2(11), l-ewwel subparagrafu, kliem introduttorju	Artikolu 2(12), l-ewwel subparagrafu, kliem introduttorju
Artikolu 2(11), l-ewwel subparagrafu, l-ewwel inċiż	Artikolu 2(12), l-ewwel subparagrafu, punt (a)
Artikolu 2(11), l-ewwel subparagrafu, it-tieni inċiż	Artikolu 2(12), l-ewwel subparagrafu, punt (b)
Artikolu 2(11), l-ewwel subparagrafu, it-tielet indent	Artikolu 2(12), l-ewwel subparagrafu, punt (ċ)
Artikolu 2(11), it-tieni subparagrafu	Artikolu 2(12), it-tieni subparagrafu
Artikolu 2(12)	Artikolu 2(13)
Artikolu 2(13)	Artikolu 2(14)
Artikolu 2(14)	Artikolu 2(15)
Artikolu 3, l-ewwel subparagrafu	Artikolu 3(1)
Artikolu 3, it-tieni subparagrafu	Artikolu 3(2)
Artikolu 4	Artikolu 4
Artikolu 5	Artikolu 5
Artikolu 6(1), l-ewwel subparagrafu, kliem introduttorju	Artikolu 6(1), l-ewwel subparagrafu, kliem introduttorju
Artikolu 6(1), l-ewwel subparagrafu, mill-ewwel sa l-għaxar inċiż	Artikolu 6(1), l-ewwel subparagrafu, punti (a) sa (j)
Artikolu 6(1), it-tieni subparagrafu	Artikolu 6(1), it-tieni subparagrafu
Artikolu 6(2)	Artikolu 6(2)
Artikoli 7 sa 12	Artikoli 7 sa 12
Artikolu 13(1)	Artikolu 13(1)
Artikolu 13(2), kliem introduttorju	Artikolu 13(2), kliem introduttorju
Artikolu 13(2), mill-ewwel sar-raba’ inċiż	Artikoli 13(2)(a) sa (d)
Artikolu 14, kliem introduttorju	Artikolu 14, kliem introduttorju
Artikolu 14, l-ewwel sat-tielet inċiż	Artikolu 14(a) sa (ċ)
Artikolu 15(1), l-ewwel subparagrafu, kliem introduttorju	Artikolu 15(1), l-ewwel subparagrafu, kliem introduttorju
Artikolu 15(1), l-ewwel subparagrafu, mill-ewwel sat-tielet inċiż	Artikolu 15(1), l-ewwel subparagrafu, punti (a) sa (ċ)
Artikolu 15(1), it-tieni subparagrafu	Artikolu 15(1), it-tieni subparagrafu
Artikolu 15(2)	Artikolu 15(2)
Artikolu 15(4)	Artikolu 15(3)
Artikolu 15(5)	Artikolu 15(4)
Artikolu 15a, l-ewwel subparagrafu, kliem introduttorju u finali	Artikolu 16(1)
Artikolu 15a, l-ewwel subparagrafu, (a) u (b)	Artikoli 16(1)(a) u (b)

Direttiva 96/61/EC	Din id-Direttiva
Artikolu 15a, it-tieni subparagrafu	Artikolu 16(2)
Artikolu 15a, it-tielet subparagrafu, l-ewwel u t-tieni sentenza	Artikolu 16(3), l-ewwel subparagrafu
Artikolu 15a, it-tielet subparagrafu, it-tielet sentenza	Artikolu 16(3), it-tieni subparagrafu
Artikolu 15a, ir-raba'subparagrafu	Artikolu 16(4), l-ewwel subparagrafu
Artikolu 15a, il-hames subparagrafu	Artikolu 16(4), it-tieni subparagrafu
Artikolu 15a, is-sitt subparagrafu	Artikolu 16(5)
Artikolu 16	Artikolu 17
Artikolu 17	Artikolu 18
Artikolu 18(1), kliem introduttorju u finali	Artikolu 19(1)
Artikolu 18(1), l-ewwel u t-tieni inċiż	Artikoli 19(1)(a) u (b)
Artikolu 18(2), l-ewwel subparagrafu	Artikolu 19(2)
Artikolu 18(2), it-tieni subparagrafu	Artikolu 19(3)
Artikolu 19	—
Artikolu 20(1)	Artikolu 20(1)
Artikolu 20(2)	Artikolu 20(2)
Artikolu 20(3), l-ewwel subparagrafu	Artikolu 20(3), l-ewwel subparagrafu
Artikolu 20(3), it-tieni subparagrafu	—
Artikolu 20(3), it-tielet subparagrafu	Artikolu 20(3), it-tieni subparagrafu
Artikolu 21(1)	—
Artikolu 21(2)	Artikolu 21
—	Artikolu 22
Artikolu 22	Artikolu 23
Artikolu 23	Artikolu 24
Anness I	Anness I
Anness II	Anness II
Anness III	Anness III
Anness IV	Anness IV
Anness V	Anness V
—	Anness VI
—	Anness VII

DIRETTIVA 2008/2/KE TAL-PARLAMENT EWROPEW U TAL-KUNSILL

tal-15 ta' Jannar 2008

dwar il-firxa tal-viżjoni u l-*wipers* tal-*windscreen* għal tratturi għall-agrikoltura jew għall-forestrija

(Verżjoni kodifikata)

(Test b'relevanza għaż-ŻEE)

IL-PARLAMENT EWROPEW U L-KUNSILL TA' L-UNJONI EWROPEA,

Wara li kkunsidraw it-Trattat li jistabbilixxi l-Komunità Ewropea, u b'mod partikolari l-Artikolu 95 tiegħu,

Wara li kkunsidraw il-proposta mill-Kummissjoni,

Wara li kkunsidraw l-opinjoni tal-Kumitat Ekonomiku u Soċjali Ewropew ([1]),

Filwaqt li jaġixxu skond il-proċedura stabbilita fl-Artikolu 251 tat-Trattat ([2]),

Billi:

(1) Id-Direttiva tal-Kunsill 74/347/KEE tal-25 ta' Ġunju 1974 dwar l-approssimazzjoni tal-liġijiet ta' l-Istati Membri li għandhom x'jaqsmu mal-firxa tal-viżjoni u l-*wipers* tal-*windscreen* għal tratturi għall-agrikoltura jew għall-forestrija ([3]) ġiet emendata b'mod sostanzjali diversi drabi ([4]). Għal iktar ċarezza u razzjonalità, id-Direttiva msemmija għandha tiġi kkodifikata.

(2) Id-Direttiva 74/347/KEE hija waħda mid-Direttivi separati li għandhom x'jaqsmu mas-sistema ta' l-approvazzjoni tat-tip KE prevista fid-Direttiva 2003/37/KE tal-Parlament Ewropew u tal-Kunsill tas-26 ta' Mejju 2003 dwar l-approvazzjoni tat-tip ta' tratturi għall-agrikoltura jew għall-forestrija, il-karrijiet tagħhom u makkinarju irmunkat interkambjabbli, flimkien mas-sistemi tagħhom, komponenti u unitajiet tekniċi separati ([5]), u li stabbiliet preskrizzjonijiet tekniċi dwar il-firxa tal-viżjoni u l-*wipers* tal-*windscreen* għal tratturi għall-agrikoltura jew għall-forestrija. Dawn il-preskrizzjonijiet tekniċi jikkonċernaw l-approssimazzjoni tal-liġijiet ta' l-Istati Membri sabiex jippermettu l-applikazzjoni tal-proċedura ta' l-approvazzjoni tat-tip KE, prevista mid-Direttiva 2003/37/KE għal kull tip ta' trattur. Għalhekk, id-dispożizzjonijiet tad-Direttiva 2003/37/KE fir-rigward ta' tratturi għall-agrikoltura jew għall-forestrija, il-karrijiet tagħhom u makkinarju irmunkat interkambjabbli, flimkien mas-sistemi tagħhom, komponenti u unitajiet tekniċi separati ta' dawn il-vetturi japplikaw għal din id-Direttiva.

(3) Din id-Direttiva għandha tkun bla ħsara għall-obbligi ta' l-Istati Membri relatati mal-limiti ta' żmien għat-trażpożizzjoni fil-liġi nazzjonali u l-applikazzjoni tad-Direttivi kif stabbiliti fil-Parti B ta' l-Anness II,

ADOTTAW DIN ID-DIRETTIVA:

Artikolu 1

1. "Trattur għall-agrikoltura jew għall-forestrija" tfisser kull vettura bil-mutur, mgħammra bir-roti jew b'ċineg mingħajr tarf u li jkollha għall-anqas żewġ fusien, li l-funzjoni prinċipali tagħha tinsab fil-qawwa tal-ġibda tagħha u li tkun diżinjata b'mod speċjali sabiex tirmonka, timbotta, iġġorr jew tħaddem għodod, makkinarju jew karrijiet intiżi għall-użu fl-agrikoltura jew fil-forestrija. Din tista' jkun mgħammra sabiex iġġorr tagħbija jew passiġġieri.

2. Din id-Direttiva għandha tapplika biss għal tratturi definiti fil-paragrafu 1 li jkunu mgħammra b'*tyres* pnewmatiċi u li jkollhom veloċità massima, skond id-disinn tagħhom, ta' bejn is-6 u l-40 km/siegħa.

Artikolu 2

L-ebda Stat Membru ma jista' jirrifjuta li jagħti l-approvazzjoni tat-tip KE jew l-approvazzjoni tat-tip nazzjonali għal trattur għal raġunijiet relatati mal-*wipers* tal-*windscreen* jekk dawn ikunu konformi mar-rekwiżiti stabbiliti fl-Anness I.

Artikolu 3

L-ebda Stat Membru ma jista' jirrifjuta li jirreġistra jew jipprojbixxi l-bejgħ, id-dħul fis-servizz jew l-użu ta' tratturi għal raġunijiet relatatimal-wipers tal-windscreen jekk dawn dawn ikunu konformi mar-rekwiżiti stabbiliti fl-Anness I.

Artikolu 4

L-emendi meħtieġa sabiex jiġu adattati r-rekwiżiti ta' l-Anness I għall-progress tekniku għandhom ikunu adottati skond il-proċedura msemmija fl-Artikolu 20(2) tad-Direttiva 2003/37/KE.

([1]) ĠU C 161, 13.7.2007, p. 35.
([2]) Opinjoni tal-Parlament Ewropew tad-19 ta' Ġunju 2007 (għadha mhix pubblikata fil-Ġurnal Uffiċjali) u Deċiżjoni tal-Kunsill tas-17 ta' Diċembru 2007.
([3]) ĠU L 191, 15.7.1974, p. 5. Id-Direttiva kif emendata l-aħħar bid-Direttiva tal-Parlament Ewropew u tal-Kunsill 97/54/KE (ĠU L 277, 10.10.1997, p. 24).
([4]) Ara l-Anness II, Parti A.
([5]) ĠU L 171, 9.7.2003, p. 1. Id-Direttiva kif emendata l-aħħar bid-Direttiva tal-Kunsill 2006/96/KE (ĠU L 363, 20.12.2006, p. 81).

Artikolu 5

L-Istati Membri għandhom jikkomunikaw lill-Kummissjoni t-test tad-dispożizzjonijiet prinċipali tal-liġijiet nazzjonali li jadottaw fil-qasam kopert minn din id-Direttiva.

Artikolu 6

Id-Direttiva 74/347/KEE, kif emendata mid-Direttivi elenkati fil-Parti A ta’ l-Anness II, hija b’dan imħassra, bla ħsara għall-obbligi ta’ l-Istati Membri relatati mal-limiti ta’ żmien għat-traspożizzjoni fil-liġi nazzjonali u ma’ l-applikazzjoni tad-Direttivi kif stabbiliti fil-Parti B ta’ l-Anness II.

Ir-referenzi għad-Direttiva mħassra għandhom jinftiehmu bħala referenzi għal din id-Direttiva u għandhom jinqraw skond it-tabella ta’ korrelazzjoni fl-Anness III.

Artikolu 7

Din id-Direttiva għandha tidħol fis-seħħ fl-għoxrin jum wara l-pubblikazzjoni tagħha fil-*Ġurnal Uffiċjali ta’ l-Unjoni Ewropea*.

Għandha tibda tapplika mill-1 ta’ Mejju 2008.

Artikolu 8

Din id-Direttiva hija indirizzata lill-Istati Membri.

Magħmula fi Strasburgu, 15 ta’ Jannar 2008.

Għall-Parlament Ewropew	*Għall-Kunsill*
Il-President	*Il-President*
H.-G. PÖTTERING	J. LENARČIČ

ANNESS I

FIRXA TAL-VIŻJONI

DEFINIZZJONIJIET U REKIŻITI

1. DEFINIZZJONIJIET

1.1. **Firxa tal-viżjoni**

"Firxa tal-viżjoni" tfisser id-direzzjonijiet kollha 'l quddiem u laterali li fihom is sewwieq tat-trattur ikun jista' jara.

1.2. **Punt ta' referenza**

"Punt ta' referenza" tfisser il-pożizzjoni, stabbilita permezz tal-konvenzjoni, ta' l għajnejn tas-sewwieq tat-trattur nozjonalment lokalizzati f'punt partikolari. Il-punt ta' referenza qiegħed fil-wita parallela sal-wita medjana lonġitudinali tat-trattur u jgħaddi miċ-ċentru tas-sedil, 700 mm vertikalment 'il fuq mil-linja ta' l-interċezzjoni ta' dik il-wita u l-wiċċ tas-sedil u 270 mm fid-direzzjoni tal-parti li twieżen il-pelvi mill-wita vertikali li tgħaddi mix-xifer ta' quddiem tal-wiċċ tas-sedil u perpendikulari għall-wita medjana lonġitudinali tat-trattur (il-Figura 1). Il-punt ta' referenza hekk stabbilit huwa relatat mas-sedil meta ma jkunx okkupat u mwaħħal fil-pożizzjoni ċentrali speċifikata mill-manifattur tat-trattur.

1.3. **Nofs-ċirku tal-viżjoni**

"In-nofs-ċirku tal-viżjoni" tfisser in-nofs-ċirku deskritt mir-raġġ ta' 12-il metru madwar punt li jinsab fil-wita orizzontali tat-triq vertikalment 'l isfel mill-punt ta' referenza, b'tali mod li, meta tħares lejn id-direzzjoni taċ-ċaqliq, l-ark tan-nofs-ċirku jkun quddiem it-trattur, filwaqt li d-dijametru li jgħaqqad in-nofs-ċirku jkun f'angoli ta' 90 grad ma' l-assi lonġitudinali tat-trattur (il-Figura 2).

1.4. **L-effett maskra**

L-effett maskra ifisser il-kordi tas-setturi tas-semi-ċirku tal-viżjoni li ma jistax jidher minħabba l-komponenti strutturali bħal roof-pillars, gradi tad-dħul ta' l-arja jew exhaust stacks u l-kwadru tal-windscreen.

1.5. **Is-settur tal-viżjoni**

"Is-settur tal-viżjoni" tfisser dik il-parti tal-firxa tal-viżjoni mdawra:

1.5.1. minn fuq,

permezz ta' wita orizzontali li tgħaddi mill-punt ta' referenza;

1.5.2. fil-wita tat-triq,

miż-żona li qiegħda 'l barra min-nofs-ċirku tal-viżjoni, u tifforma l-kontinwazzjoni tas-settur tan-nofs-ċirku tal-viżjoni, li l-korda tiegħu hija 9,5 m twila, perpendikulari għall-wita parallela mal-wita medjana lonġitudinali tat-trattur li tgħaddi miċ-ċentru tas-sedil tas-sewwieq u tinqasam minn dik il-wita.

1.6. **Iż-żona miknusa mill-wipers tal-windscreen**

"Iż-żona miknusa tal-wipers tal-windscreen" tfisser iż-żona tal-wiċċ ta' barra tal-windscreen miknusa mill-wipers tal-windscreen.

2. REKWIŻITI

2.1. **Ġenerali**

It-tratturi għandhom ikunu mibnija u mgħammra b'tali mod li, fit-traffiku tat-triq u fl-użu fl-irziezet u fil-foresti s-sewwieq ikollu firxa tal-viżjoni xierqa, taħt kull kundizzjoni normali marbuta ma' l-użu tat-toroq ewlenin u għal xogħol maħdum fl għelieqi u fil-foresti. Is-settur tal-viżjoni huwa kkunsidrat adegwat meta s-sewwieq ikollu, sakemm ikun possibbli, viżjoni ta' parti minn kull rota ta' quddiem u meta r-rekwiżiti li ġejjin ikunu mwettqa.

2.2. **L-ivverifikar tas-settur tal-viżjoni**

2.2.1. *Il-proċedura sabiex ikunu stabbiliti l-effetti maskra*

2.2.1.1. It-trattur għandu jitqiegħed fuq wiċċ orizzontali kif muri fil-Figura 2. Fuq livell ta' appoġġ orizzontali b'punt ta' riferenza, għandu jkun hemm immuntati żewġ punti ta' sorsi ta' dawl, eż. 2 × 150 W, 12 V, 65 mm bogħod minn xulxin u allokati simmetrikament rigward il-punt ta' riferenza. L-appoġġ irid ikun idur fuq il-punt taċ-ċentru tiegħu madwar fus vertikali mill-punt tar-riferenza. Għall-iskop tal-kejl ta' l effetti maskra, l-appoġġ għandu jkun hekk allineat li l-linja li tgħaqqad iż-żewġ sorsi tad-dawl tkun perpendikulari mal-linja li tgħaqqad il-komponent maskra u l-punt tar-referenza.

L-*overlaps* silwett (l-iktar dell profond) proġettati fuq is-semi-ċirku tal-viżjoni mill-komponent maskra meta s-sorsi tad-dawl jinxtegħlu simultanjament jew alternattivament għandhom ikunu mkejla skond il-punt 1.4 (Figura 3).

2.2.1.2. L-effetti maskra ma għandhomx jaqbżu is-700 mm.

2.2.1.3. L-effetti maskra dovuti għall-komponenti strutturali li jmissu magħhom fuq 80 mm wisa' għandhom ikunu konfigurati hekk illi jkun hemm intervall ta' mhux inqas minn 2 200 mm - imkejla bħala korda tas-semi ċirku tal-viżjoni - bejn iċ-ċentri ta' żewġ effetti maskra.

2.2.1.4. Ma jistax ikun hemm aktar minn sitt effetti maskra fin-nofs-ċirku tal-viżjoni u mhux aktar minn tnejn ġewwa s-settur tal-viżjoni definit fil-punt 1.5.

2.2.1.5. Barra s-settur tal-viżjoni, l-effetti maskra li jaqbżu s-700 mm imma li ma jaqbżux l-1 500 mm, huma, madankollu permissibbli jekk il-komponenti li jikkawżawhom ma jkunux jistgħu jiġu ri-iddisinjati jew ri-allokati: fuq kull naħa jista' jkun hemm total ta' wieħed miż-żewġ effetti maskra, wieħed li ma jaqbiżx is-700 mm u l-ieħor li ma jaqbiżx l-1 500 mm, jew inkella dawk iż-żewġ effetti maskra, li ebda wieħed minnhom ma jaqbeż l-1 200 mm.

2.2.1.6. Il-blind spots kawżati minn mirja li juru wara tat-tip approvat jistgħu ma jkunux ikkunsidrati jekk id-disinn ta' dawn il-mirja huwa tali li ma jkunux jistgħu jkunu installati f'xi mod ieħor.

2.2.2. *Id-determinazzjoni matematika ta' l-effett maskra għall-viżjoni binokulari:*

2.2.2.1. bħala alternattiva għall-proċedura stabbilità f'punt 2.2.1, l-aċċettabbiltà ta' l effetti maskra individwali jistgħu jkunu ddeterminati matematikament. Ir-rekwiżiti tal-punti 2.2.1.2. sa 2.2.1.6. għandhom japplikaw rigward id-daqs, id-distribuzzjoni u n-numru ta' l-effetti maskra;

2.2.2.2. għall-viżjoni binokulari b'distanza inter-okulari ta' 65 mm, l-effett maskra espress f'mm jingħata mill-formula:

$$v = \frac{b - 65}{a} \times 12\,000 + 65$$

li fiha:

a hija d-distanza f'millimetri bejn il-viżjoni mfixkla tal-komponent u l-punt ta' referenza mkejjel matul ir-raġġ viżwali li jgħaqqad il-punt ta' referenza, ċ ċentru tal-komponent u d-dawra tan-nofs-ċirku tal-viżjoni;

b hija l-wisa' f'millimetri tal-viżjoni mfixkla tal-komponent imkejla orizzontalment u perpendikulari għar-raġġ viżwali.

2.3. Il-metodi tat-test referut taħt il-punt 2.2 jistgħu jiġu mibdula b'oħrajn jekk ta' l-aħħar jistgħu juru li huma ekwivalenti.

2.4. **Iż-żona trasparenti tal-windscreen**

Għall-għan tad-determinazzjoni ta' l-effetti maskra fis-settur tal-viżjoni, l effetti maskra dovuti għall-kwadru tal-windscreen u ta' kwalunkwe ostaklu ieħor jistgħu, skond id-dispożizzjonijiet tal-punt 2.2.1.4, jkunu ikkunsidrati bħala effett singolu, sakemm id-distanza bejn l-iktar punti 'il barra ta' dan l-effett maskra ma taqbiżx is-700 mm.

2.5. **Il-wipers tal-windscreen**

2.5.1. It-tratturi li jkollhom windscreens imwaħħla għandhom ikunu mgħammra wkoll b'wipers tal-windscreen imħaddma bil-mutur. Iż-żona mimsuħa minn dawn il-wipers għandha tiggarantixxi l-vizjoni bla xkiel 'il quddiem li tikkorrispondi għal korda tan-nofs-ċirku ta' viżjoni li tkun għallanqas 8 m twila fi ħdan is-settur tal-viżjoni.

2.5.2. Ir-rata ta' l-operazzjoni tal-wipers tal-windscreen għandha tkun għallanqas 20 ċiklu kull-minuta.

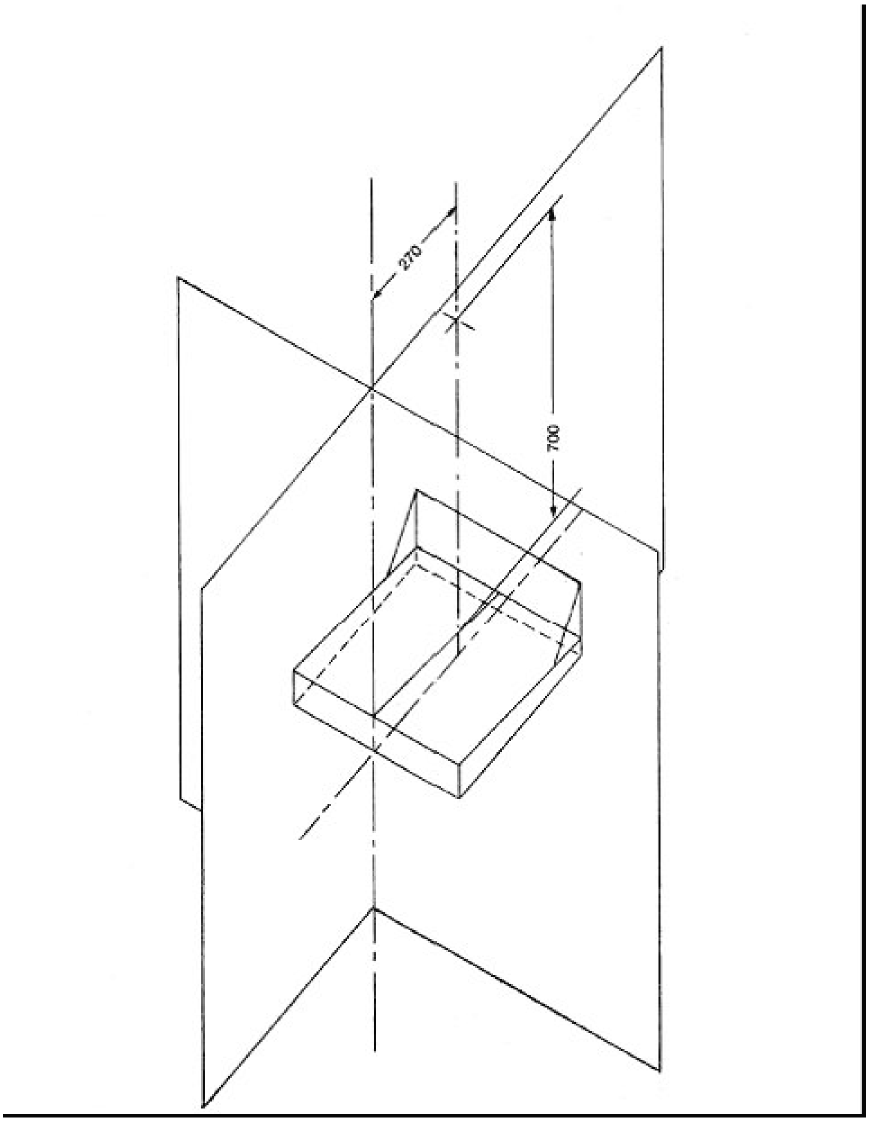

Figura 1

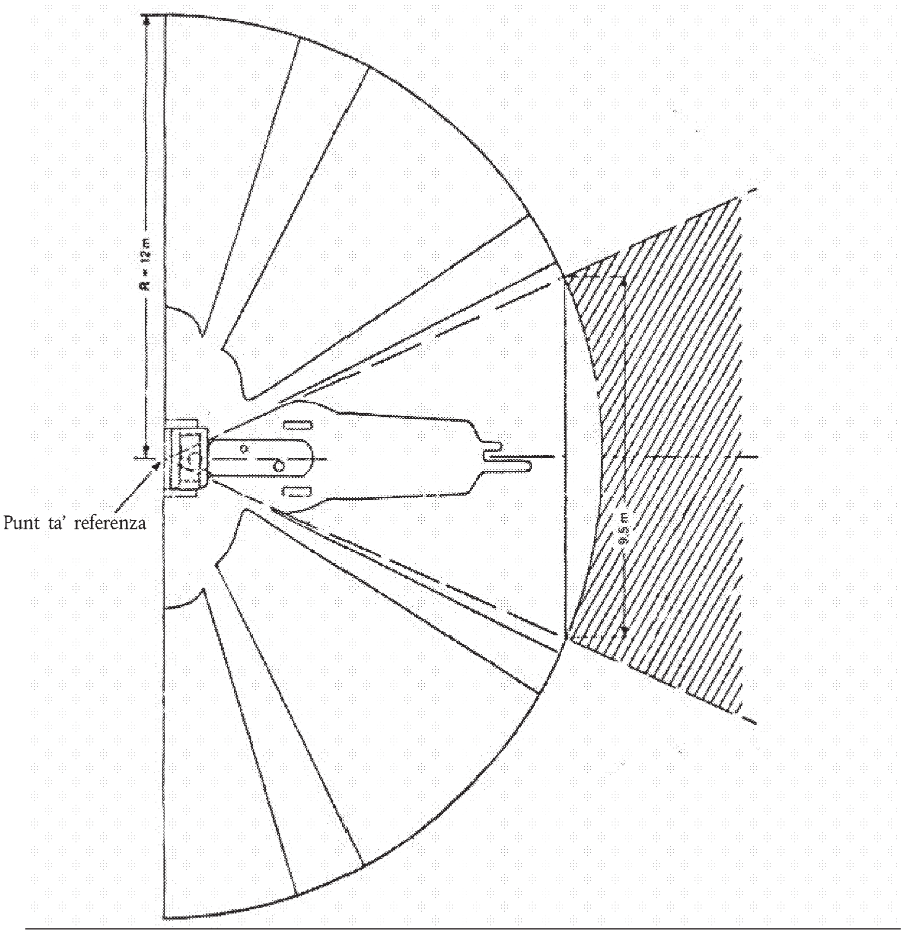

Figura 2

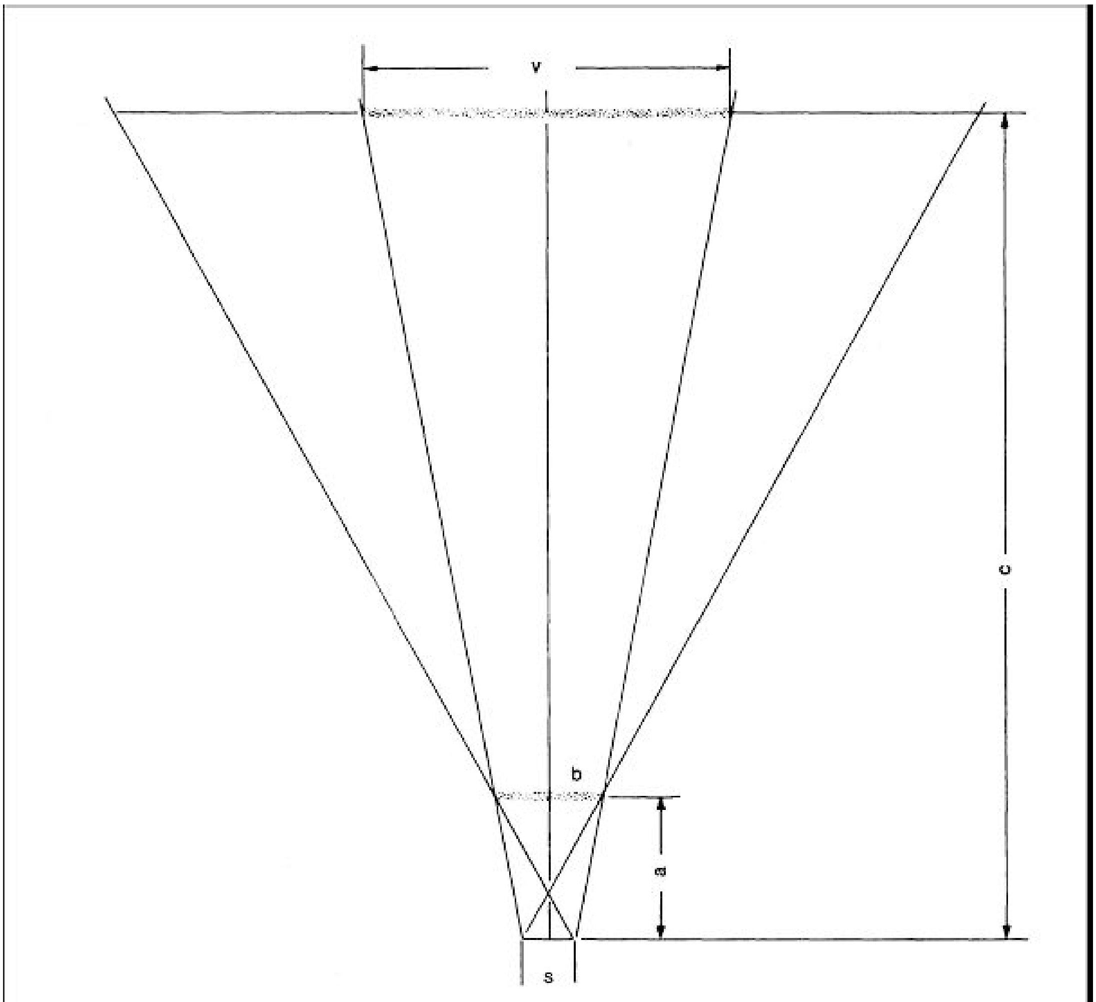

$$\frac{\frac{v}{2}-\frac{s}{2}}{c}=\frac{\frac{b}{2}-\frac{s}{2}}{a}$$

$$v=\frac{b-65}{a}\cdot 12\,000+65$$

Figura 3

ANNESS II

PARTI A

Direttiva mħassra flimkien ma' l-emendi suċċessivi tagħha (imsemmija fl-Artikolu 6)

Direttiva 74/347/KEE tal-Kunsill (ĠU L 191, 15.7.1974, p. 5)	
Direttiva 79/1073/KEE tal-Kummissjoni (ĠU L 331, 27.12.1979, p. 20)	
Direttiva 82/890/KEE tal-Kunsill (ĠU L 378, 31.12.1982, p. 45)	Rigward ir-referenzi fl-Artikolu 1(1) tad-Direttiva 74/347/KEE biss
Direttiva 97/54/KE tal-Parlament Ewropew u tal-Kunsill (ĠU L 277, 10.10.1997, p. 24)	Rigward ir-referenzi fl-ewwel punt ta' l-Artikolu 1 tad-Direttiva 74/347/KEE biss

PARTI B

Lista tal-limiti ta' żmien għat-traspożizzjoni fil-liġi nazzjonali u l-applikazzjoni (imsemmija fl-Artikolu 6)

Direttiva	Limitu ta' żmien għat-traspożizzjoni	Data ta' applikazzjoni
74/347/KEE	2 ta' Jannar 1976 (*)	
79/1073/KEE	30 ta' April 1980	
82/890/KEE	22 ta' Ġunju 1984	
97/54/KE	22 ta' Settembru 1998	23 ta' Settembru 1998

(*) Skond l-Artikolu 3(a), miżjud b'punt 2 ta' l-Artikolu 1 tad-Direttiva 79/1073/KEE:

"1. B'effett mill-1 ta' Mejju 1980 l-ebda Stat Membru ma jista', għal raġunijiet li għandhom x'jaqsmu mas-settur tal-viżjoni tat-tratturi:

— jirrifjuta rigward xi tip ta' trattur, biex jagħti l-approvazzjoni tat-tip KEE, biex joħroġ id-dokument li hemm riferenza għalih fl-aħħar inċiż ta' l-Artikolu 10(1) tad-Direttiva 74/150/KEE, jew biex jagħti approvazzjoni tat-tip nazzjonali,

— jew jipprojbixxi d-dħul fis-servizz ta' tratturi,

ekk is-settur tal-viżjoni ta' dan it-tip ta' trattur jew dawn it-tipi ta' tratturi jkun konformi mad-dispożizzjonijiet ta' din id-Direttiva.

2. B'effett mill-1 ta' Ottubru 1980 l-Istati Membri:

— ma jistgħux iktar joħorġu d-dokument li hemm riferenza għalih fl-aħħar inċiż ta' l-Artikolu 10(1) tad-Direttiva 74/150/KEE fir-rigward ta' tip ta' trattur li fih is-settur tal-viżjoni ma jikkonformax mad-dispożizzjonijiet ta' din id-Direttiva,

— ma jistgħux jirrifjutaw li jagħtu l-approvazzjoni tat-tip nazzjonali fir-rigward ta' tip ta' trattur li s-settur tal-viżjoni tiegħu ma jikkonformax mad-dispożizzjonijiet ta' din id-Direttiva.

3. B'effett mill-1 ta' Jannar 1983, l-Istati Membri jistgħu jipprojbixxu d-dħul fis-servizz ta' kwalunkwe trattur li s-settur tal-viżjoni tiegħu ma jikkonformax mad-dispożizzjonijiet ta' din id-Direttiva"

ANNESS III

TABELLA TA' KORRELAZZJONI

Direttiva 74/347/KEE	Din id-Direttiva
Artikoli 1 sa 3	Artikoli 1 sa 3
Artikolu 3(a)	Tabella nota (*), Anness II
Artikolu 4	Artikolu 4
Artikolu 5(1)	—
Artikolu 5(2)	Artikolu 5
—	Artikoli 6 u 7
Artikolu 6	Artikolu 8
Anness	Anness I
Anness, punti 1 sa 2.3	Anness I, punti 1 sa 2.3
Anness, punt 2.4	—
Anness, punt 2.5	Anness I, punt 2.4
Anness, punt 2.6	Anness I, punt 2.5
Anness, figuri 1, 2 u 3	Anness I, figuri 1, 2 u 3
—	Anness II
—	Anness III

REGOLI INTERNI U TA' PROĊEDURA

EMENDI TAR-REGOLI TAL-PROĊEDURA TAL-QORTI TAL-ĠUSTIZZJA

IL-QORTI TAL-ĠUSTIZZJA,

wara li rat it-Trattat li jistabbilixxi l-Komunità Ewropea, u b'mod partikolari, is-sitt subparagrafu ta' l-Artikolu 223 tiegħu,

wara li rat it-Trattat li jistabbilixxi l-Komunità Ewropea dwar l-Enerġija Atomika, u b'mod partikolari, is-sitt subparagrafu ta' l-Artikolu 139 tiegħu,

tikkunsidra dan li ġej:

(1) It-talbiet għal deċiżjoni preliminari li jistgħu jsiru lill-Qorti tal-Ġustizzja fl-oqsma li jaqgħu taħt it-Titolu VI tat-Trattat dwar l-Unjoni Ewropea jew it-Titolu IV tat-Tielet Parti tat-Trattat li jistabbilixxi l-Komunità Ewropea, li jirrigwardaw iż-żamma u l-iżvilupp ta' spazju ta' libertà, sigurtà u ġustizzja, f'ċerti każijiet, ikunu jeħtieġu li l-Qorti tal-Ġustizzja tagħtihom risposta malajr minħabba l-urġenza meħtieġa għas-soluzzjoni tal-kawża quddiem il-qorti nazzjonali;

(2) Il-proċedura għal deċiżjoni preliminari normali, kif stabbilita fl-Artikolu 23 ta' l-Istatut tal-Qorti tal-Ġustizzja u fid-dispożizzjonijiet tar-Regoli tal-Proċedura, ma tippermettix lill-Qorti tal-Ġustizzja tiddeċiedi dwar id-domandi li jsirulha bil-ħeffa meħtieġa fil-każijiet imsemmija aktar 'il fuq. Il-proċedura mħaffa, prevista fl-Artikolu 104a tar-Regoli tal-Proċedura, għat-talbiet għal deċiżjoni preliminari tinvolvi l-istess stadji bħall-proċedura għal deċiżjoni preliminari normali, u tista' tiġi applikata biss b'mod eċċezzjonali u l-ħeffa tinkiseb prinċipalment billi fl-istadji kollha tal-proċedura tingħata priorità lit-talba għal deċiżjoni preliminari kkonċernata fuq il-kawżi l-oħra kollha pendenti;

(3) It-trattament bil-ħeffa, ta' numru mhux żgħir ta' talbiet għal deċiżjoni preliminari, huwa possibbli biss billi tiġi introdotta proċedura għal deċiżjoni preliminari b'urġenza li tillimita u tissemplifika l-istadji tal-proċedura għal deċiżjoni preliminari.

Bl-approvazzjoni tal-Kunsill, mogħtija fl-20 ta' Diċembru 2007.

TADOTTA L-EMENDI TAR-REGOLI TAL-PROĊEDURA TAGĦHA LI ĠEJJIN:

Artikolu 1

Ir-Regoli tal-Proċedura tal-Qorti tal-Ġustizzja tal-Komunitajiet Ewropej adottati fid-19 ta' Ġunju 1991 (ĠU L 176, 4.7.1991, p. 7, b'corrigendum fil-ĠU L 383, 29.12.1992, p. 117), kif emendati fil-21 ta' Frar 1995 (ĠU L 44, 28.2.1995, p. 61), fil-11 ta' Marzu 1997 (ĠU L 103, 19.4.1997, p. 1, b'corrigendum fil-ĠU L 351, 23.12.1997, p. 72), fis-16 ta' Mejju 2000 (ĠU L 122, 24.5.2000, p. 43), fit-28 ta' Novembru 2000 (ĠU L 322, 19.12.2000, p. 1), fit-3 ta' April 2001 (ĠU L 119, 27.4.2001, p. 1), fis-17 ta' Settembru 2002 (ĠU L 272, 10.10.2002, p. 24, b'corrigendum fil-ĠU L 281, 19.10.2002, p. 24), fit-8 ta' April 2003 (ĠU L 147, 14.6.2003, p. 17), fid-19 ta' April 2004 (ĠU L 132, 29.4.2004, p. 2), fl-20 ta' April 2004 (ĠU L 127, 29.4.2004, p. 107), fit-12 ta' Lulju 2005 (ĠU L 203, 4.8.2005, p. 19), fit-18 ta' Ottubru 2005 (ĠU L 288, 29.10.2005, p. 51) u fit-18 ta' Diċembru 2006 (ĠU L 386, 29.12.2006, p. 44) huma emendati kif ġej:

1. L-Artikolu 9 huwa emendat kif ġej:

   (a) Il-paragrafu 1 għandu jiġi ssostitwit b'dan li ġej:

   "1. Il-Qorti tal-Ġustizzja għandha twaqqaf fi ħdanha Awli bi tliet u b'ħames Imħallfin, skond l-Artikolu 16 ta' l-Istatut, u għandha tiddeċiedi liema Mħallfin għandhom jiġu assenjati lill-istess Awli.

Il-Qorti tal-Ġustizzja għandha tagħżel l-Awla jew l-Awli b'ħames Imħallfin li, għal perijodu ta' sena, ikunu inkarigati mill-kawżi msemmija fl-Artikolu 104b.

L-assenjazzjoni ta' l-Imħallfin lill-Awli u l-għażla ta' l-Awla jew l-Awli inkarigati mill-kawżi msemmija fl-Artikolu 104b għandhom jiġu ppubblikati fil-*Ġurnal Uffiċjali ta' l-Unjoni Ewropea*."

(b) Fil-paragrafu 2 għandhom jidħlu ż-żewġ subparagrafi li ġejjin:

"Għall-kawżi msemmija fl-Artikolu 104b, l-Imħallef Relatur għandu jinħatar minn fost l-Imħallfin ta' l-Awla magħżula skond il-paragrafu 1, fuq proposta tal-President ta' din l-Awla. Jekk l-Awla tiddeċiedi li l-kawża m'għandhiex tinstema' skond il-proċedura b'urġenza, il-President tal-Qorti jista' jassenja l-kawża mill-ġdid lil Imħallef Relatur li jifforma parti minn Awla oħra.

Il-President tal-Qorti għandu jieħu l-miżuri neċessarji fil-każ ta' assenza jew impediment ta' Mħallef Relatur."

2. Wara l-Artikolu 104a għandu jidħol dan li ġej:

"*Artikolu 104b*

1. Rinviju għal deċiżjoni preliminari li jqajjem kwistjoni waħda jew aktar li jikkonċernaw l-oqsma msemmija fit-Titolu VI tat-Trattat dwar l-Unjoni jew fit-Titolu IV tat-Tielet Parti tat-Trattat KE jista', fuq talba tal-qorti nazzjonali jew, eċċezzjonalment, ex officio, jinstema' skond proċedura b'urġenza li tidderoga mid-dispożizzjonijiet ta' dawn ir-regoli.

It-talba tal-qorti nazzjonali għandha tesponi ċ-ċirkustanzi ta' dritt u ta' fatt li jistabbilixxu l-urġenza u li jiġġustifikaw l-applikazzjoni ta' din il-proċedura derogatorja, u għandha tindika, safejn ikun possibbli, ir-risposta li hija tipproponi għad-domandi preliminari.

Jekk il-qorti nazzjonali ma tkunx ippreżentat talba għall-proċedura b'urġenza, il-President tal-Qorti jista', jekk l-applikazzjoni ta' din il-proċedura tidher *prima facie* neċessarja, jitlob lill-Awla hawn taħt imsemmija sabiex teżamina l-bżonn li r-rinviju jinstema' skond l-imsemmija proċedura.

Id-deċiżjoni li rinviju jinstema' skond il-proċedura b'urġenza għandha tittieħed mill-Awla magħżula, fuq rapport ta' l-Imħallef Relatur u wara li jinstema' l-Avukat Ġenerali. Il-kompożizzjoni ta' l-Awla għandha tiġi ddeterminata skond l-Artikolu 11ċ fil-jum li fih tiġi assenjata l-kawża lill-Imħallef Relatur jekk l-applikazzjoni tal-proċedura b'urġenza tintalab mill-qorti nazzjonali jew, jekk l-applikazzjoni ta' din il-proċedura tiġi eżaminata fuq talba tal-President tal-Qorti, fil-jum li fih tiġi ppreżentata din it-talba.

2. Rinviju preliminari msemmi fil-paragrafu preċedenti għandu, meta l-qorti nazzjonali titlob l-applikazzjoni tal-proċedura b'urġenza jew meta l-President jitlob lill-Awla magħżula teżamina l-bżonn li r-rinviju jinstema' skond din il-proċedura, jiġi immedjatament innotifikat mir-Reġistratur lill-partijiet fil-kawża quddiem il-qorti nazzjonali, lill-Istat Membru minn fejn toriġina din il-qorti u lill-istituzzjonijiet imsemmija fl-ewwel subparagrafu ta' l-Artikolu 23 ta' l-Istatut, taħt il-kundizzjonijiet previsti f'din id-dispożizzjoni.

Id-deċiżjoni dwar jekk ir-rinviju preliminari jinstemax jew le skond il-proċedura b'urġenza għandha tiġi nnotifikata immedjatament lill-qorti nazzjonali u lill-partijiet, lill-Istat Membru u lill-istituzzjonijiet imsemmija fis-subparagrafu preċedenti. Id-deċiżjoni li r-rinviju jinstema' skond il-proċedura b'urġenza għandha tistabbilixxi t-terminu li fih dawn ta' l-aħħar jistgħu jippreżentaw in-noti jew l-osservazzjonijiet tagħhom bil-miktub. Id-deċiżjoni tista' tippreċiża l-punti ta' dritt li għandhom jiġu ttrattati f'dawn in-noti jew osservazzjonijiet bil-miktub u tista' tiffissa t-tul massimu ta' dawn in-noti jew osservazzjonijiet.

Hekk kif issir in-notifika msemmija fl-ewwel subparagrafu, ir-rinviju preliminari għandu wkoll jiġi kkomunikat lill-partijiet l-oħra interessati msemmija fl-Artikolu 23 ta' l-Istatut oltre d-destinatarji ta' l-imsemmija notifika, u d-deċiżjoni dwar jekk ir-rinviju preliminari jinstemax jew le skond il-proċedura b'urġenza tiġi kkomunikata lil dawn l-istess partijiet interessati hekk kif issir in-notifika msemmija fit-tieni subparagrafu.

Il-partijiet u dawk l-oħra interessati msemmija fl-Artikolu 23 ta' l-Istatut għandhom jiġu informati malajr kemm jista' jkun bid-data prevista għas-seduta.

Meta r-rinviju ma jinstemax skond il-proċedura b'urġenza, il-proċedura għandha tkompli skond id-dispożizzjonijiet ta' l-Artikolu 23 ta' l-Istatut u d-dispożizzjonijiet applikabbli ta' dawn ir-regoli.

3. Ir-rinviju għal deċiżjoni preliminari li jinstema' skond proċedura b'urġenza kif ukoll in-noti jew l-osservazzjonijiet bil-miktub li jiġu ppreżentati għandhom jiġu nnotifikati lill-partijiet interessati msemmija fl-Artikolu 23 ta' l-Istatut barra mill-partijiet u l-partijiet l-oħra interessati msemmija fl-ewwel subparagrafu tal-paragrafu preċedenti. Mar-rinviju għal deċiżjoni preliminari għandu jkun hemm traduzzjoni, u jekk ikun il-każ, sunt, taħt il-kundizzjonijiet stabbiliti fl-Artikolu 104(1).

In-noti jew l-osservazzjonijiet bil-miktub għandhom ukoll jiġu nnotifikati lill-partijiet u lill-partijiet l-oħra interessati msemmija fl-ewwel subparagrafu tal-paragrafu preċedenti.

Id-data tas-seduta għandha tiġi kkomunikata lill-partijiet u lill-partijiet l-oħra interessati flimkien man-notifiki msemmija fis-subparagrafi preċedenti.

4. Fil-każ ta' urġenza estrema, l-Awla tista' tiddeċiedi li teskludi l-fażi bil-miktub tal-proċedura, imsemmija fit-tieni subparagrafu tal-paragrafu 2 ta' dan l-Artikolu.

5. L-Awla magħżula għandha tagħti d-deċiżjoni tagħha wara li tkun semgħet lill-Avukat Ġenerali.

Hija tista' tiddeċiedi li toqgħod bi tliet Imħallfin. F'dan il-każ, hija tkun komposta mill-President ta' l-Awla, l-Imħallef Relatur u l-ewwel jew, jekk ikun il-każ, l-ewwel żewġ Imħallfin magħżula mil-lista msemmija fl-Artikolu 11ċ(2), meta tiġi ddeterminata l-kompożizzjoni ta' l-Awla magħżula skond ir-raba' subparagrafu tal-paragrafu 1 ta' dan l-Artikolu.

Hija tista' tiddeċiedi wkoll li tibgħat il-kawża quddiem il-Qorti sabiex din tiġi assenjata lil kulleġġ ġudikanti ikbar. Il-proċedura b'urġenza għandha ssir quddiem il-kulleġġ ġudikanti ġdid, jekk ikun il-każ, wara li tinfetaħ mill-ġdid il-proċedura orali.

6. L-atti tal-proċedura previsti f'dan l-Artikolu għandhom jitqiesu li ġew ippreżentati malli jkunu ġew trażmessi lir-Reġistru, permezz ta' faks jew kull mezz tekniku ieħor ta' komunikazzjoni li għandha l-Qorti, ta' kopja ta' l-oriġinali ffirmata u ta' atti u dokumenti invokati in sostenn ta' l-att, flimkien man-nota msemmija fl-Artikolu 37(4). L-oriġinali ta' l-att u l-annessi msemmija aktar 'il fuq għandhom jintbagħtu lir-Reġistru tal-Qorti.

In-notifiki u l-komunikazzjonijiet previsti f'dan l-Artikolu jistgħu jsiru billi tintbagħat kopja tad-dokument permezz ta' faks jew kwalunkwe mezz tekniku ieħor ta' komunikazzjoni li għandhom il-Qorti u d-destinatarju."

Artikolu 2

Dawn l-emendi tar-Regoli tal-Proċedura, awtentiċi fil-lingwi msemmija fl-Artikolu 29(1) tar-Regoli tal-Proċedura, għandhom jiġu ppubblikati fil-*Ġurnal Uffiċjali ta' l-Unjoni Ewropea* u jidħlu fis-seħħ fl-ewwel jum tat-tieni xahar wara l-pubblikazzjoni tagħhom.

Magħmula fil-Lussemburgu fil-15 ta' Jannar 2008.

II

(Atti adottati skond it-Trattati tal-KE/Euratom li l-pubblikazzjoni tagħhom mhijiex obbligatorja)

DEĊIŻJONIJIET

KUNSILL

DEĊIŻJONI TAL-KUNSILL
ta’ l-20 ta’ Diċembru 2007
li temenda l-Protokoll għall-Istatut tal-Qorti tal-Ġustizzja

(2008/79/KE, Euratom)

IL-KUNSILL TA’ L-UNJONI EWROPEA,

Wara li kkunsidra t-Trattat li jistabbilixxi l-Komunità Ewropea, u b’mod partikolari t-tieni subparagrafu ta’ l-Artikolu 245 tiegħu,

Wara li kkunsidra t-Trattat li jistabbilixxi l-Komunità Ewropea għall-Enerġija Atomika, u b’mod partikolari it-tieni subparagrafu ta’ l-Artikolu 160 tiegħu,

Wara li kkunsidra t-talba tal-Qorti tal-Ġustizzja tal-11 ta’ Lulju 2007,

Wara li kkunsidra l-opinjoni tal-Kummissjoni ta’ l-20 ta’ Novembru 2007,

Wara li kkunsidra l-opinjoni tal-Parlament Ewropew tad-29 ta’ Novembru 2007,

Billi:

Jeħtieġ li tiġi indirizzata l-possibbiltà ta’ deroga minn uħud mid-dispożizzjonijiet tal-Protokoll dwar l-Istatut tal-Qorti tal-Ġustizzja li jirrigwardaw il-proċedura, fil-kuntest ta’ l-introduzzjoni ta’ proċedura għal deċiżjoni preliminari b’urġenza rigward l-ispazju ta’ libertà, sigurtà u ġustizzja u jeħtieġ, għall-bon ordni, li fid-dispożizzjoni li tawtorizza dawn id-derogi tiġi inkluża l-proċedura mħaffa prevista fir-Regoli tal-Proċedura tal-Qorti tal-Ġustizzja,

IDDEĊIEDA KIF ĠEJ:

Artikolu 1

Il-Protokoll għall-Istatut tal-Qorti tal-Ġustizzja huwa b’dan emendat kif ġej:

Wara l-Artikolu 23 għandu jiġi miżjuel l-Artikolu li ġej:

“*Artikolu 23a*

Ir-Regoli tal-Proċedura jistgħu jipprovdu għal proċedura aċċelerata u, għar-rinviji preliminari li jirrigwardaw iż-żona ta’ libertà, sigurtà u ġustizzja, għal proċedura b’urġenza.

Dawn il-proċeduri jistgħu jipprevedu, għall-preżentazzjoni tan-noti jew osservazzjonijiet bil-miktub, terminu iqsar minn dak stabbilit fl-Artikolu 23 u, b’deroga mir-raba’ subparagrafu ta’ l-Artikolu 20, li ma jiġux preżentati s-sottomissjonijiet ta’ l-Avukat Ġenerali.

Il-proċedura b’urġenza tista’ wkoll tipprevedi l-limitazzjoni tal-partijiet u ta’ oħrajn interessati, previsti fl-Artikolu 23, awtorizzati li jippreżentaw noti jew osservazzjonijiet bil-miktub, u, f’każijiet ta’ urġenza estrema, l-ommissjoni ta’ l-istadju bil-miktub tal-proċedura.”

Artikolu 2

Din id-Deċiżjoni għandha tidħol fis-seħħ fl-ewwel jum tat-tieni xahar wara l-pubblikazzjoni tagħha fil-*Ġurnal Uffiċjali ta' l-Unjoni Ewropea*.

Magħmula fi Brussell, 20 ta' Diċembru 2007.

Għall-Kunsill

Il-President

F. NUNES CORREIA

DIKJARAZZJONI

Il-Kunsill jistieden lill-Qorti tal-Ġustizzja biex tagħti, fin-nota informattiva dwar l-introduzzjoni tal-proċeduri preliminari mill-qrati nazzjonali, l-indikazzjonijiet utli għal dawn il-qrati fir-rigward tal-każijiet li fihom tista' tintalab l-implimentazzjoni tal-proċedura preliminari ta' urġenza, b'mod partikolari minħabba l-iskadenzi qosra imposti mid-dritt nazzjonali jew Komunitarju jew minħabba implikazzjonijiet serji għall-persuna kkonċernata. Il-Kunsill jistieden lill-Qorti tal-Ġustizzja biex tapplika l-proċedura preliminari ta' urġenza f'sitwazzjonijiet li jipprojbixxu l-libertà.

Il-Kunsill jinnota l-intenzjoni tal-Qorti li tieħu ħsieb, dejjem waqt li jittieħed kont tal-grad ta' urġenza tal-każ, li l-Istati Membri jkollhom għad-dispożizzjoni tagħhom, biex iħejju osservazzjonijiet bil-miktub eventwali, kif ukoll biex iħejju s-sottomissjonijiet tagħhom, iż-żmien u t-traduzzjonijiet meħtieġa biex jiżguraw parteċipazzjoni effettiva u utli fil-proċedura. Il-Kunsill jistieden lill-Qorti tal-Ġustizzja biex tiżgura li l-iskadenza f'dan ir-rigward fil-prinċipju ma tkunx inferjuri għal 10 ijiem ta' xogħol, u biex tadatta l-proċedura orali għall-ħtiġijiet tal-proċedura ta' urġenza. Il-Kunsill jinnota li l-proċedura preliminari ta' urġenza għandha tiġi konkluża fi tliet xhur.

Finalment, il-Kunsill jinnota l-intenzjoni tal-Qorti tal-Ġustizzja li tiżgura, bħalma tagħmel għal kull proċedura quddiemha, it-trasparenza fl-applikazzjoni tal-proċedura preliminari ta' urġenza u jitlobha li tippreżenta, mhux aktar tard minn tliet snin wara d-dħul fis-seħħ ta' din il-proċedura, rapport - fejn l-informazzjoni li toħroġ minnu tiġi aġġornata annwalment - dwar l-implimentazzjoni tagħha u b'mod partikolari l-prattika segwita mill-Qorti tal-Ġustizzja fir-rigward tad-deċiżjonijiet li titnieda jew le l-proċedura ta' urġenza.

KUMMISSJONI

DEĊIŻJONI TAL-KUMMISSJONI

tal-21 ta' Diċembru 2007

dwar dispożizzjonijiet nazzjonali nnotifikati mir-Repubblika ta' l-Awstrija dwar ċerti gassijiet serra fluworinati

(notifikata taħt id-dokument numru C(2007) 6646)

(It-test bil-Ġermaniż biss huwa awtentiku)

(Test b'relevanza għaż-ŻEE)

(2008/80/KE)

IL-KUMMISSJONI TAL-KOMUNITAJIET EWROPEJ

Wara li kkunsidrat it-Trattat li jistabbilixxi l-Komunità Ewropea, u b'mod partikolari l-Artikolu 95(6) tiegħu,

Wara li kkunsidrat ir-Regolament (KE) Nru 842/2006 tal-Parlament Ewropew u tal-Kunsill tas-17 ta' Mejju 2006 dwar ċerti gassijiet serra fluworinati ([1]), u partikolarment l-Artikolu 9(3) tiegħu,

Billi:

I. IL-FATTI U L-PROĊEDURA

(1) Fid-29 ta' Ġunju 2007, ir-Repubblika ta' l-Awstrija għarrfet lill-Kummissjoni, skond l-Artikolu 9.3(b) tar-Regolament (KE) Nru 842/2006 dwar ċerti gassijiet serra, dwar miżuri nazzjonali adottati fl-2002 (BGB1. II Nru 447/2002 - Ordinanza tal-Ministeru Federali għall-Agrikoltura, il-Foresterija, l-Ambjent u l-Ġestjoni ta' l-Ilma dwar projbizzjonijiet u restrizzjonijiet għall-idrokarboni fluworinati parzjalment jew kompletament, u l-eżafluworidu tal-kubrit (l-Ordinanza HFC-PFC-SF_6), ippubblikata fil-Gazzetta Leġiżlattiva Federali fl-10 ta' Diċembru 2002) kif emendata wara bl-Ordinanza BGB1. II Nru 139/2007, 21.6.2007.

(2) F'din l-ittra l-Gvern Awstrijak jinnotifika li r-Repubblika ta' l-Awstrija biħsiebha żżomm id-dispożizzjonijiet nazzjonali tagħha li huma aktar stretti minn dawk tar-Regolament, skond l-Artikolu 9.3(a) tar-Regolament (KE) Nru 842/2006, sal-31 ta' Diċembru 2012.

1. *LEĠIŻLAZZJONI KOMUNITARJA*

1.1. L-ARTIKOLU 95(4), (5) U (6) TAT-TRATTAT TAL-KE

(3) L-Artkolu 95(4) tat-Trattat jistipula li "Jekk, wara l-adozzjoni mill-Kunsill jew mill-Kummissjoni ta' miżura ta' armonizzazzjoni, Stat Membru jħoss li jkun meħtieġ li jżomm id-dispożizzjonijiet nazzjonali fuq il-bażi ta' neċessitajiet maġġuri msemmija fl-Artikolu 30, jew li għandhom x'jaqsmu mal-ħarsien ta' l-ambjent jew ta' l-ambjent tax-xogħol, dan għandu jgħarraf lill-Kummissjoni b'dawn id-dispożizzjonijiet kif ukoll dwar ir-raġuni għaliex għandhom jinżammu."

(4) L-Artkolu 95(5) tat-Trattat KE jistipula li "[…], mingħajr preġudizzju għall-paragrafu 4, jekk, wara l-adozzjoni mill-Kunsill jew mill-Kummissjoni ta' miżura ta' armonizzazzjoni, Stat Membru jħoss li jkun meħtieġ li jintroduċi dispożizzjonijiet nazzjonali bbażati fuq prova xjentifika ġdida li għandha x'taqsam mal-ħarsien ta' l-ambjent jew ta' l-ambjent tax-xogħol fuq il-bażi ta' xi problema speċifika għal dak l-Istat Membru li toriġina mill-adozzjoni ta' miżura ta' armonizzazzjoni, dan għandu jinforma lill-Kummissjoni bid-dispożizzjonijiet li jkollu l-ħsieb jintroduċi kif ukoll bil-bażi għall-introduzzjoni tagħhom."

(5) Skond l-Artikolu 95(6), il-Kummissjoni għandha, fi żmien sitt xhur min-notifika, tapprova jew tirrifjuta d-dispożizzjonijiet nazzjonali involuti wara li tkun ivverifikat jekk humiex mezz ta' diskriminazzjoni arbitrarja jew restrizzjoni moħbija tal-kummerċ bejn l-Istati Membri jew le u jekk humiex ta' xkiel għall-ħidma tas-suq intern jew le.

1.2. IR-REGOLAMENT (KE) NRU 842/2006

(6) Ir-Regolament (KE) Nru 842/2006 dwar ċerti gassijiet serra fluworinati (gassijiet F) jimmira li jipprevjeni u jrażżan l-emissjonijiet ta' ċerti gassijiet F (HFCs, PFCs, u SF_6) koperti mill-Protokoll ta' Kjoto.

([1]) ĠU L 161, 14.6.2006, p. 1.

(7) Fih ukoll għadd limitat ta' projbizzjonijiet ta' l-użu u t-tqegħid fis-suq fejn l-alternattivi ġew ikkunsidrati disponibbli u effiċjenti f'termini ta' nfiq fuq il-livell tal-Komunità u fejn it-titjib fit-trażżin u l-irkupru kien meqjus bħala mhux vijabbli.

(8) Ir-Regolament għandu bażi ġuridika doppja, l-Artikolu 175(1) tat-Trattat tal-KE rigward id-dispożizzjonijiet kollha, u l-Artikolu 95 tat-Trattat tal-KE għall-Artikoli 7, 8 u 9, minħabba l-implikazzjonijiet tagħhom f'termini tal-moviment ħieles tal-prodotti fi ħdan is-suq waħdieni tal-KE.

(9) L-Artikolu 9 tar-Regolament jirregola l-ħruġ fis-suq u, b'mod iktar preċiż, jipprojbixxi t-tqegħid fis-suq ta' għadd ta' prodotti u tagħmir li fihom, jew li l-funzjonament tagħhom jiddependi fuq, il-gassijiet F koperti bir-Regolament. Fil-paragrafu 3(a) tiegħu, ikompli jistipula li l-Istati Membri li sal-31 ta' Diċembru 2005 adottaw miżuri nazzjonali li huma iktar stretti minn dawk stipulati fl-Artikolu u li jaqgħu fl-ambitu tar-Regolament jistgħu jżommu dawk il-miżuri nazzjonali sal-31 ta' Diċembru 2012. Skond il-paragrafu 3(b) tiegħu, dawk il-miżuri, flimkien mal-ġustifikazzjoni tagħhom, għandhom jiġu nnotifikati lill-Kummissjoni u għandhom ikunu kompatibbli mat-Trattat.

(10) Ir-Regolament għandu japplika b'effett mill-4 ta' Lulju 2007, minbarra l-Artikolu 9 u l-Anness II, li għandhom japplikaw mill-4 ta' Lulju 2006.

2. *DISPOŻIZZJONIJIET NAZZJONALI NNOTIFIKATI:*

(11) Id-dispożizzjonijiet nazzjonali nnotifikati mir-Repubblika ta' l-Awstrija ġew introdotti bl-Ordinanza Nru 447/2002 ta' l-10 ta' Diċembru 2002, u emendati bl-Ordinanza Nru 139/2007 tal-21 ta' Ġunju 2007.

(12) L-Ordinanza Nru 447/2002 kif emendata bl-Ordinanza Nru 139/2007 (minn hawn 'il quddiem "l-Ordinanza") tikkonċerna tliet gassijiet serra kklassifikati skond il-Protokoll ta' Kjoto, li l-biċċa l-kbira minnhom għandhom potenzjali kbar għat-tisħin globali: karboni idrofluworidi (hydrofluorocarbons — HFCs), karboni perfluworidi (perfluorocarbons — PFCs) u l-eżafluworidu tal-kubrit (sulphur hexafluoride — SF), bl-għan li jintlaħqu l-miri għat-tnaqqis ta' l-emissjonijiet ta' l-Awstrija.

(13) L-Ordinanza tipprojbixxi t-tqegħid fis-suq u l-użu tal-gassijiet serra msemmijin hawn fuq, kif ukoll l-użu tagħhom f'ċertu tagħmir, unitajiet u prodotti, sakemm ma jkunux utilizzati għal finijiet ta' riċerka, żvilupp u analitiċi. Id-dispożizzjonijiet dettaljati dwar il-projbizzjonijiet u l-kundizzjonijiet tal-permessibbiltà huma stipulati fl-Ordinanza, §§4 sa 17.

(14) L-emenda ta' l-2007 tqis id-deċiżjoni tal-Qorti Kostituzzjonali ta' l-Awstrija li tirrevoka (f'deċiżjonijiet tad-9 ta' Ġunju 2005 u ta' l-1 ta' Diċembru 2005, ippubblikati fil-Gazzetta Leġiżlattiva Federali fid-9 ta' Awwissu 2005 u fl-24 ta' Frar 2006 rispettivament) il-valur ta' limitu ta' 3 000 tal-Potenzjal tat-Tisħin Globali għall-HFCs stabbilit fl-Artikolu 12(2), il-linja 3, ta' l-Ordinanza Nru 447/2002, kif ukoll il-klawżola ta' eċċezzjoni stipulata fl-Artikolu 12(2), il-linja 3(a), tiegħu, għar-raġuni li jmorru kontra l-liġi.

(15) Barra minn hekk, fl-2007 l-emenda daħħlet ċertu llaxkar tar-restrizzjonijiet rigward is-settur tar-refriġerazzjoni u l-kondizzjonament ta' l-arja, biex iġġibhom konformi mad-dispożizzjonijiet skond ir-Regolament (KE) Nru 842/2006. Ir-refriġerazzjoni u l-kondizzjonament ta' l-arja mobbli ma għadhomx koperti bl-Ordinanza emendata. F'dak li jirrigwarda l-applikazzjonijiet fissi, il-projbizzjonijiet japplikaw biss għal unitajiet żgħar ta' kollegament (plug-in units) b'karika refriġeranti ta' 150 g jew anqas, kif ukoll għal tagħmir indipendenti b'karika refriġeranti ta' 20 kg jew aktar. Għal applikazzjonijiet oħra parametri tekniċi huma ddefiniti sabiex jiżguraw li ma jintużawx aktar refriġeranti minn kemm hemm bżonn fuq il-bażi ta' għarfien attwali. Saru wkoll tibdiliet rigward it-trattament ta' aerosols li fihom l-HFCs, u l-użu ta' l-SF biex jinġiebu konformi mal-leġiżlazzjoni ta' l-UE.

(16) Permezz ta' ittra ddatata l-1 ta' Awwissu 2007, il-Kummissjoni infurmat lill-awtoritajiet Awstrijaċi li kienet irċeviet in-notifika u li l-perjodu ta' sitt xhur għall-eżami tagħha skond l-Artikolu 95(6) beda fit-30 ta' Ġunju 2007, l-għada tad-data li fiha waslet in-notifika.

(17) Permezz ta' ittra ddatata t-12 ta' Ottubru 2007, il-Kummissjoni infurmat lill-Istati Membri l-oħra dwar in-notifika li tagħtihom perjodu ta' 30 jum biex iressqu xi kummenti. Il-Kummissjoni ppubblikat ukoll avviż dwar in-notifika fil-*Ġurnal Uffiċjali ta' l-Unjoni Ewropea* ([1]) sabiex tinforma lil xi partijiet interessati oħra dwar id-dispożizzjonijiet nazzjonali ta' l-Awstrija, kif ukoll ir-raġunijiet li ngħataw għal dan.

II. **VALUTAZZJONI**

1. *KUNSIDERAZZJONI TA' L-AMMISSIBILITÀ*

(18) In-notifika preżenti ġiet eżaminata fid-dawl ta' l-Artikolu 95(4) u (5) tat-Trattat tal-KE, kif ukoll skond ir-Regolament (KE) Nr 842/2006.

([1]) ĠU C 245, 19.10.2007, p. 4.

(19) L-Artikolu 95(4) jikkonċerna każijiet fejn, wara l-adozzjoni ta' miżura ta' armonizzazzjoni, Stat Membru jidhirlu li jeħtieġ li jżomm id-dispożizzjonijiet nazzjonali fuq raġuni ta' eżiġenzi importanti msemmija fl-Artikolu 30, jew għax jirrelataw mal-ħarsien ta' l-ambjent jew l-ambjent tax-xogħol.

(20) Madankollu, minħabba li l-miżuri adottati fl-2002 ġew emendati fl-2007, huwa f'loku li jitqies jekk l-Artikolu 95(5) japplikax fir-rigward ta' tali dispożizzjonijiet ta' l-Ordinanza li ġew emendati wara l-adozzjoni tar-Regolament (KE) Nru 842/2006. Li kieku dawn id-dispożizzjonijiet kienu bidlu s-sustanza ta' dawk diġà lleġiżlati qabel l-att ta' armonizzazzjoni, kien messhom ġew innotifikati lill-Kummissjoni qabel l-adozzjoni, u ġġustifikati abbażi ta' evidenza xjentifika ġdida bir-raġuni ta' problema speċifika għal dak l-Istat Membru li tkun qamet wara l-adozzjoni tal-miżura ta' armonizzazzjoni.

(21) L-analiżi ta' l-att li jemenda kkonkluda li l-emendi li saru fl-2007 kellhom l-għan li jew iħassru d-dispożizzjonijiet (il-punti 10 u 12 ta' l-Ordinanza li temenda), ew li jillimitaw l-ambitu tagħhom għal prodotti jew applikazzjonijiet aktar speċifiċi mingħajr ma jżidu rekwiżiti ġodda (il-punti 1, 3 u 10 ta' l-Ordinanza li temenda), jew li jintroduċu possibbiltajiet addizzjonali għal derogi mir-restrizzjoni imposta bl-Ordinanza ta' l-2002 (il-punti 6 u 7 ta' l-Ordinanza li temenda). Barra minn hekk, iddaħħlu referenzi għar-Regolament (KE) Nru 842/2006, kif ukoll rekwiżiti espliċiti li jqisu l-miżuri ta' armonizzazzjoni (il-punti 1, 8 u 9 ta' l-Ordinanza li temenda).

(22) Ma ġiet identifikata l-ebda miżura li biddlet is-sustanza tal-miżuri lleġiżlati qabel l-adozzjoni tal-miżura ta' armonizzazzjoni b'tali mod li introduċiet restrizzjonijiet addizzjonali. Għaldaqstant, din l-emenda ma kienx fiha miżuri ġodda li jeħtiġilhom jitqiesu bħala aktar restrittivi mir-Regolament (KE) Nru 842/2006, imma naqqset l-impatt tagħhom fuq is-suq intern. Għaldaqstant, huwa f'loku li l-Artikolu 95(4) jiġi applikat għall-valutazzjoni tad-dispożizzjonijiet kollha ta' l-Ordinanza, ukoll għal dawk emendati fl-2007.

(23) L-Ordinanza għadha tikkonsisti, madankollu, f'dispożizzjonijiet aktar stretti mir-Regolament (KE) Nru 842/2006, minħabba li fiha projbizzjoni ta' l-importazzjoni, il-bejgħ u l-użu ta' prodotti ġodda li fihom il-gassijiet F wara l-1 ta' Jannar 2006, kif ukoll projbizzjoni ta' l-importazzjoni, il-bejgħ u l-użu tal-gassijiet F, ġodda u rkuprati, wara l-1 ta' Jannar 2006, filwaqt li r-Regolament fih projbizzjoni anqas restrittiva fuq it-tqegħid fis-suq, minħabba li tapplika biss għal prodotti kif elenkati fl-Anness II tiegħu. Barra minn hekk, ir-Regolament jimponi restrizzjonijiet fuq l-użu biss ta' l-SF_6, filwaqt li l-miżura Awstrijaka tikkontrolla wkoll l-użu ta' l-HFCs u l-PFCs. L-Ordinanza hija aktar stretta mil-leġiżlazzjoni li hemm fis-seħħ bħalissa fil-livell tal-Komunità, billi tmur lil hinn minnha f'dak li jirrigwarda t-tqegħid fis-suq u l-kontroll ta' l-użu.

(24) Ir-Repubblika ta' l-Awstrija targumenta li tali leġiżlazzjoni hija meħtieġa sabiex il-pajjiż jaqdi l-obbligi tiegħu skond il-Protokoll ta' Kjoto, jiġifieri li sa l-2012 inaqqas bi 13 % l-livell totali tiegħu ta' emissjonijiet ta' gassijiet serra, meta mqabbla mal-livelli ta' l-emissjonijiet ta' l-1990, tnaqqis li raġonevolment jista' jingħad jirrikjedi sforz koordinat biex jiġi indirizzat kull sors ta' emissjonijiet ta' gassijiet serra.

(25) Il-kompatibbiltà hija eżaminata abbażi ta' l-Artikolu 95(4) u 95(6), filwaqt li jitqies ir-Regolament 842/2006. L-Artikolu 95(4) jeżiġi li n-notifika tkun akkumpanjata minn deskrizzjoni tar-raġunijiet marbuta ma' waħda jew iktar mir-rekwiżiti kbar imsemmija fl-Artikolu 30 jew inkella mal-ħarsien ta' l-ambjent jew ma' l-ambjent tax-xogħol.

(26) Fid-dawl ta' dak li ntqal hawn fuq, il-Kummissjoni tqis li l-applikazzjoni mressqa mill-Awstrija bil-ħsieb li tikseb awtorizzazzjoni biex iżżomm id-dispożizzjonijiet nazzjonali tagħha dwar ċerti gassijiet serra industrijali, hija ammissibbli skond l-Artikolu 95(4) tat-Trattat KE.

2. *VALUTAZZJONI TAL-MERTI*

(27) Skond l-Artikolu 95(4) u (6), l-ewwel subparagrafu, tat-Trattat tal-KE, il-Kummissjoni għandha taċċerta li jiġu ssodisfati l-kundizzjonijiet kollha li jippermettu Stat Membru jżomm id-dispożizzjonijiet nazzjonali tiegħu b'deroga minn miżura ta' armonizzazzjoni tal-Kummissjoni prevista f'dak l-Artikolu. B'mod partikolari, id-dispożizzjonijiet nazzjonali għandhom jiġu ġġustifikati mill-eżiġenzi importanti msemmija fl-Artikolu 30 tat-Trattat, jew marbuta mal-ħarsien ta' l-ambjent jew l-ambjent tax-xogħol, ma għandhomx ikunu mezz ta' diskriminazzjoni arbitrarja jew restrizzjoni moħbija fuq il-kummerċ bejn l-Istati Membri u ma għandhomx jikkostitwixxu ostaklu għall-operat tas-suq intern mhux proporzjonat jew mhux meħtieġ.

2.1. L-ONERU TAL-PROVA

(28) Il-Kummissjoni, meta teżamina jekk miżuri nazzjonali nnotifikati skond l-Artikolu 95(4) humiex iġġustifikati, għandha tieħu bħala bażi "r-raġunijiet" imressqa mill-Istat Membru li qed jagħmel in-notifika. Dan ifisser li, skond id-dispożizzjonijiet tat-Trattat tal-KE, ir-responsabbiltà biex ikun ippruvat li l-miżuri nazzjonali huma ġġustifikati hija ta' l-Istat Membru li jkun għamel it-talba biex iżommhom.

2.2. ĠUSTIFIKAZZJONI FUQ IL-BAŻI TA' L-EŻIĠENZI IMPORTANTI MSEMMIJA FL-ARTIKOLU 30 JEW MARBUTA MAL-ĦARSIEN TA' L-AMBJENT JEW TA' L-AMBJENT TAX-XOGĦOL

2.2.1. **Il-pożizzjoni Awstrijaka**

(29) Biex jiġġustifikaw iż-żamma tad-dispożizzjonijiet nazzjonali tagħhom, l-awtoritajiet Awstrijaċi jirrefereu għall-impenn tar-Repubblika ta' l-Awstrija skond il-Protokoll ta' Kjoto. L-adozzjoni ta' l-Ordinanza kienet kontribut għall-qadi ta' l-impenn li sa l-2012 tnaqqas l-emissjonijiet tagħha bi 13 % taħt il-livell ta' l-1990, li jikkorrispondi għal emissjoni massima ta' 67 miljun tunnellata ta' ekwivalenti tas-CO_2.

(30) L-Awstrija ppreżentat l-istudju "Analiżi ta' l-għarfien attwali f'oqsma ta' applikazzjoni magħżula tal-gassijiet fluworinati b'potenzjal tat-tisħin globali" ta' Mejju 2006. Skond l-istudju, mill-2003 l-gassijiet F koperti bl-Ordinanza kienu jirrappreżentaw aktar minn 2 % ta' l-emissjonijiet tal-gassijiet min-naħa ta' l-Awstrija, u dan kien mistenni jirdoppja sa madwar l-2010. Għaldaqstant l-Ordinanza kienet parti integrali mill-istrateġija nazzjonali għall-klima.

(31) Il-Gvern Awstrijak huwa ta' l-opinjoni li l-għan ta' l-Ordinanza huwa li l-ambjent jitħares u huwa meħtieġ u proporzjonat fit-termini tal-prevenzjoni u t-tnaqqis ta' l-emissjonijiet tal-gassijiet fluworinati. Għalhekk, fil-fehma tiegħu, l-Ordinanza hija kompatibbli mat-Trattat.

2.2.2. **Evalwazzjoni tal-pożizzjoni ta' l-Awstrija**

(32) Wara li eżaminat l-informazzjoni mressqa mill-Awstrija, il-Kummissjoni tikkunsidra li r-rikjesta biex jinżammu miżuri iktar stretti minn dawk fir-Regolament (KE) Nru 842/2006, partikolarment wara li dawk il-miżuri tqarrbu aktar lejn ir-Regolament imsemmi, jistgħu jitqiesu kompatibbli mat-Trattat għar-raġunijiet li ġejjin.

(33) L-Ordinanza Nru 447/2002 kienet is-suġġett ta' proċediment ta' ksur li l-Kummissjoni varatu fl-2004, jiġifieri qabel ma daħal fis-seħħ ir-Regolament (KE) Nru 842/2006. Fl-ittra ta' tqegħid fil-mora lill-Awstrija, il-Kummissjoni qalet li l-projbizzjoni ta' l-HFCs fis-sistemi tar-refriġerazzjoni u l-kondizzjonament ta' l-arja setgħet titqies bħala sproporzjonata, minħabba li dawn huma sistemi magħluqa u sakemm jistgħu jiġu ggarantiti l-funzjonament, il-manutenzjoni u r-riċiklaġġ sew, ir-rilaxx ta' HFCs jista' jinżamm f'livell minimu.

(34) Din il-proċedura hija bbażata fuq l-Artikoli 28-30 tat-Trattat tal-KE. Wara l-adozzjoni tar-Regolament (KE) Nru 842/2006 u n-notifika ta' miżuri nazzjonali aktar stretti mill-Awstrija skond l-Artikolu 9(3) tiegħu, il-proċediment ta' ksur ingħalaq.

(35) Fl-ittra ta' tqegħid fil-mora, il-Kummissjoni kienet adottat il-pożizzjoni li l-miżuri Awstrijaċi setgħu kienu kontra l-Artikolu 28 tat-Trattat tal-KE għar-raġunijiet li ġejjin: L-ewwelnett, il-projbizzoni ta' l-użu ta' l-HFCs bħala aġenti tat-tkessiħ u r-refriġerazzjoni ma deherx li kienet meħtieġa u proporzjonata bil-għan li tiggarantixxi t-tnaqqis adegwat, b'mezzi raġonevoli u effikaċi, tar-rilaxxi tal-gassijiet serra, fl-interess tal-ħarsien ambjentali. It-tieni, f'dak li jirrigwarda l-użu ta' l-HFCs bħala aġenti tat-tifi tan-nar, il-Kummissjoni qieset li l-valur ta' limitu GWP kif previst fl-Ordinanza seta' kien jikkostitwixxi diskriminazzjoni arbitrarja kontra prodotti minn Stati Membri oħra.

(36) Dawn il-kwistjonijiet kienu indirizzati billi l-Ordinanza Nru 139/2007 sarulha emendi. L-emenda ta' l-Ordinanza fl-2007 wasslet biex xi projbizzjonijiet jitneħħew u oħrajn jiġu llaxkati, u b'hekk il-miżuri nnotifikati ma għandhomx jikkostitwixxu ostaklu għall-funzjcnament tas-suq intern, kif jeżiġi l-Artikolu 95(6) tat-Trattat tal-KE.

(37) Rigward l-użu ta' l-HFCs fit-tagħmir u l-użi tar-refriġerazzjoni u tal-kondizzjonament ta' l-arja, il-projbizzjoni rriveduta ma għadhiex tapplika għat-tagħmir li jintuża biex iberred il-kompjuters, irrispettivament mid-daqs tal-karika; għat-tagħmir li fih bejn 150 g u 20 kg; għal unitajiet indipendenti b'kariki refriġeranti sa 20 kg, għal unitajiet kompatti b'kariki ta' 0.5 kg kull kw, u għal unitajiet fissi interkonnessi b'kariki sa 100 kg. B'hekk il-projbizzjoni ma tapplikax għall-parti l-kbira tas-sistemi ta' refriġerazzjoni u l-kondizzjonament ta' l-arja. Dawn l-emendi jqisu l-istudju ta' Mejju 2006, li ġie ppreżentat lill-Kummissjoni. Ir-reviżjoni neħħiet il-projbizzjoni ta' l-użu ta' l-HFCs bħala aġenti tat-tifi tan-nar.

2.2.2.1. *Il-ġustifikazzjoni ambjentali:*

(38) Skond il-Protokoll ta' Kjoto, il-KE impenjat ruħha biex fil-perjodu 2008-2012 tnaqqas l-emissjonijiet kollettivi tagħha tal-gassijiet serra mill-Istati Membri talanqas bi 8 % taħt il-livell ta' l-1990. Matul id-diskussjonijiet sussegwenti fi ħdan il-KE, ir-Repubblika ta' l-Awstrija impenjat ruħha li tnaqqas il-livell globali tagħha ta' l-emissjonijiet ta' gassijiet serra bi 13 % matul dan il-perjodu [1].

[1] Id-Deċiżjoni tal-Kunsill tal-25 ta' April 2002 dwar l-approvazzjoni, f'isem il-Komunità Ewropea, tal-Protokoll ta' Kjoto għall-Konvenzjoni Kwadru tan-Nazzjonijiet Uniti dwar it-Tibdil fil-Klima u t-twettiq konġunt ta' l-obbligi tiegħu, ĠU L 130, 15.5.2002, p. 1.

(39) L-Ordinanza tifforma parti minn strateġija usa' li l-Awstrija implimentat biex tilħaq il-mira għat-tnaqqis ta' l-emissjonijiet skond il-Protokoll ta' Kjoto u l-ftehim sussegwenti dwar it-tqassim ta' l-obbligi adottat fil-livell Komunitarju.

(40) Din l-istrateġija tkopri s-sorsi kollha ta' l-emissjonijiet ta' gassijiet serra li jaqgħu taħt il-Protokoll ta' Kjoto. Il-miżuri fuq il-gassijiet F għalhekk huma parti mill-impenn kumplessiv tagħha biex tilħaq l-obbligi tagħha. L-emissjonijiet ta' dawn il-gassijiet F huma stmati li, fl-assenza ta' iktar regolamentazzjoni, jirduppjaw sa l-2010 bl-użu dejjem akbar tar-refriġerazzjoni u wkoll bħala riżultat tat-tneħħija gradwali ta' l-HCFCs mir-refriġerazzjoni skond ir-Regolament (KE) Nru 2037/2000 tal-Parlament Ewropew u tal-Kunsill tad-29 ta' Ġunju 2000 dwar is-sustanzi li jnaqqsu s-saff ta' l-ożonu [1].

(41) Fid-dawl ta' dan ta' hawn fuq, il-Kummissjoni tikkunsidra li l-ġustifkazzjoni ambjentali li tat ir-Repubblika ta' l-Awstrija, jiġifieri t-tnaqqis u l-prevenzjoni ta' l-emissjonijiet tal-gassijiet fluworinati, hija raġonevoli u valida.

2.2.2.2. *Ir-relevanza u l-proporzjonalità ta' l-Ordinanza Awstrijaka fir-rigward tal-mira li jintlaħaq aktar tnaqqis tal-gassijiet serra fluworinati:*

(42) Biex aktar jitnaqqsu u jiġu pprevenuti l-emissjonijiet tal-gassijiet F, l-Awstrija diġà kienet iddeċidiet fl-2002 li tagħżel impożizzjoni selettiva tal-projbizzjonijiet fis-suq għat-tagħmir ġdid. Din id-deċiżjoni kienet ibbażata fuq investigazzjonijiet ta' l-eżistenza u d-disponibbiltà ta' alternattivi mingħajr gassijiet F. Il-miżuri sussegwentement kienu rriveduti fl-2006 biex jitqiesu l-evidenza u l-iżviluppi xjentifiċi u teknoloġiċi ġodda, u biex jindirizzaw it-tħassib tal-Kummissjoni dwar il-proporzjonalità tagħhom.

(43) Ta' min jiftakar ukoll li l-Artikolu 9.3(a) tar-Regolament (KE) Nru 842/2006 jippermetti li jinżammu l-miżuri nazzjonali biss sal-31 ta' Diċembru 2012, u għalhekk, u b'kunsiderazzjoni tan-notifika li għamlet ir-Repubblika ta' l-Awstrija msemmija f'dan l-Artikolu tar-Regolament, jirriżulta li l-Ordinanza għandha tapplika għal perjodu limitat.

(44) L-Ordinanza tipprevedi li possibbilment jingħataw eżenzjonijiet fejn jinsab li ma jkun hemm l-ebda alternattiva disponibbli għall-użu ta' HFCs fil-fowm u fil-prodotti li fihom il-fowm. Barra minn hekk, ġew estiżi l-eżenzjonijiet għall-isprejs (novelty aerosols) maħsuba għall-esportazzjoni.

(45) Filwaqt li tinnota li l-Ordinanza għandha ċerti implikazzjonijiet għaċ-ċirkolazzjoni ħielsa ta' l-oġġetti fi ħdan l-UE, mill-analiżi ta' hawn fuq, il-Kummissjoni madankollu tasal għall-konlużjoni li l-Ordinanza hija ġġustifikata min-naħa ambjentali u tqis l-implikazzjonijiet għas-suq intern tal-projbizzjonijiet previsti, partikolarment minħabba li tissejjes fuq l-eżistenza u d-disponibbiltà ta' alternattivi fiċ-ċirkustanzi speċifiċi ta' l-Awstrija, imsaħħa bil-possibilità li jingħataw eżenzjonijiet individwali.

2.3. L-ASSENZA TA' KWALUNKWE DISKRIMINAZZJONI ARBITRARJA, KWALUNKWE RESTRIZZJONI MOĦBIJA FUQ IL-KUMMERĊ BEJN L-ISTATI MEMBRI

(46) Skond l-Artikolu 95(6) tat-Trattat tal-KE, il-Kummissjoni għandha tapprova jew tirrifjuta d-dispożizzjonijiet nazzjonali involuti wara li jkun ivverifikat jew le li huma mezzi ta' diskriminazzjoni arbitrarja jew restrizzjoni moħbija fuq il-kummerċ bejn l-Istati Membri.

(47) Ta' min jiftakar li applikazzjoni skond l-Artikolu 95(4) tat-Trattat tal-KE għandha tiġi vvalutata fid-dawl tal-kundizzjonijiet stabbiliti kemm f'dak il-paragrafu kif ukoll fil-paragrafu 6 ta' dak l-Artikolu. Jekk xi waħda minn dawk il-kundizzjonijiet ma tintlaħaqx, l-applikazzjoni għandha tiġi rrifjutata mingħajr il-bżonn li jiġu vvalutati l-oħrajn.

(48) Id-dispożizzjonijiet nazzjonali nnotifikati huma ġenerali u japplikaw l-istess kemm għal prodotti nazzjonali kif ukoll għal dawk importati. Wara li r-regoli dwar l-użu ta' l-HFCs inġiebu konformi mar-Regolament (KE) Nru 842/2006, ma hemm l-ebda evidenza li d-dispożizzjonijiet nazzjonali nnotifikati jistgħu jintużaw bħala mezz ta' diskriminazzjoni arbitrarja bejn l-operaturi ekonomiċi fil-Komunità.

(49) Rigward il-limitazzjonijiet tax-xiri minn Stati oħra taż-ŻEE, inklużi l-Istati Membri ta' l-Unjoni Ewropea, huwa mifhum li dawn id-dispożizzjonijiet huma maħsuba biex jiżguraw, fi ħdan l-ambitu tal-miżuri, it-trattament ugwali tas-sustanzi jew il-prodotti kollha, kien x'kien l-oriġini tagħhom, jiġifieri dawk manufatturati fil-pajjiż, dawk importati jew dawk mixtrija fis-suq intern. Oġġetti importati minn barra ż-ŻEE huma koperti bid-dispożizzjonijiet dwar it-tqegħid fis-suq. Dan jgħodd ukoll għal prodotti mixtrija minn Stat taż-ŻEE li ma jkunx Stat Membru ta' l-UE, f'liema każ, għal dawn l-oġġetti, il-miżuri huma msejsa fuq żewġ elementi differenti tad-dispożizzjoni, minħabba li t-tranżazzjoni tirrappreżenta fl-istess ħin tqegħid fis-suq u xiri minn Stat taż-ŻEE. Madankollu, dan ma għandux iwassal għal trattament diskriminatorju ta' dawn l-oġġetti.

[1] ĠU L 244, 29.9.2000, p. 1. Ir-Regolament emendat l-aħħar bir-Regolament (KE) Nru 899/2007 (ĠU L 196, 28.7.2007, p. 24).

(50) L-għan ta' din l-Ordinanza huwa l-ħarsien ta' l-ambjent. Ma hemm l-ebda indikazzjoni li l-Ordinanza, fl-intenzjoni jew fl-implimentazzjoni tagħha, tista' tirriżulta f'xi diskriminazzjoni arbitrarja jew ostakoli moħbija għall-kummerċ.

(51) Il-Kummissjoni tqis li ma hemm l-ebda evidenza li tindika li d-dispożizzjonijiet nazzjonali nnotifikati mill-Awstrija jikkostitwixxu ostaklu sproporzjonat għall-funzjonament tas-suq intern fir-rigward ta' l-għanijiet mixtieqa.

III. **KONKLUŻJONI**

(52) Fid-dawl tal-kunsiderazzjonijiet ta' hawn fuq, il-Kummissjoni hija ta' l-opinjoni li t-talba tar-Repubblika ta' l-Awstrija, imressqa fid-29 ta' Ġunju 2007, biex sal-31 ta' Diċembru 2012 iżżomm il-leġiżlazzjoni nazzjonali tagħha li hija aktar stretta mir-Regolament (KE) Nru 846/2006 fir-rigward tat-tqegħid fis-suq ta' prodotti u tagħmir li fihom il-gassijiet F, jew li t-tħaddim tagħhom jiddependi fuq dawn ta' l-aħħar, hija aċċettabbli.

(53) Barra minn hekk, il-Kummissjoni tikkonkludi li d-dispożizzjonijiet nazzjonali adottati fl-2002, kif emendati fl-2007:

— jissodisfaw ħtiġijiet abbażi tal-ħarsien ta' l-ambjent,

— iqisu l-eżistenza u d-disponibbiltà teknika u ekonomika ta' alternattivi għall-applikazzjonijiet ipprojbiti fl-Awstrija, u x'aktarx jirriżultaw f'impatt ekonomiku llimitat,

— mhumiex mezz ta' diskriminazzjoni arbitrarja,

— ma jikkostitwixxux restrizzjoni moħbija għall-kummerċ bejn l-Istati Membri u

— għaldaqstant huma kompatibbli mat-Trattat.

Il-Kummissjoni għalhekk tqis li jistgħu jinżammu.

Madankollu, għandu jiġi nnutat li l-eżenzjonijiet li dwarhom jipprovdi l-paragrafu 8(2) ta' l-Ordinanza ma jistgħux jingħataw wara l-4 ta' Lulju 2008 rigward fowms ta' komponent wieħed kif jissemma' fl-Artikolu 9(1) u l-Anness II għar-Regolament (KE) Nru 842/2006, sakemm dan ma jkunx meħtieġ biex jintlaħqu standards nazzjonali ta' sikurezza,

ADOTTAT DIN ID-DEĊIŻJONI:

Artikolu 1

Id-dispożizzjonijiet nazzjonali dwar ċerti gassijiet serra fluworinati, li r-Repubblika ta' l-Awstrija nnotifikat lill-Kummissjoni permezz ta' ittra ddatata d-29 ta' Ġunju 2007, u li huma aktar stretti mir-Regolament (KE) Nru 842/2006 fir-rigward tat-tqegħid fis-suq ta' prodotti u tagħmir li fihom il-gassijiet F, jew li t-tħaddim tagħhom jiddependi fuq dawn ta' l-aħħar, b'dan huma approvati. Ir-Repubblika ta' l-Awstrija hija awtorizzata żżommhom sal-31 ta' Diċembru 2012.

Artikolu 2

Din id-Deċiżjoni hija indirizzata lir-Repubblika ta' l-Awstrija.

Magħmul fi Brussell, 21 ta' Diċembru 2007

Għall-Kummissjoni
Stavros DIMAS
Membru tal-Kummissjoni

FTEHIM

KUNSILL

Informazzjoni relatata mad-dħul fis-seħħ tal-Ftehim bejn il-Komunità Ewropea u r-Repubblika tal-Moldova dwar ir-rijammissjoni ta’ nies li jirrisjedu mingħajr awtorizzazzjoni

Il-Ftehim bejn il-Komunità Ewropea u r-Repubblika tal-Moldova dwar ir-rijammissjoni ta’ persuni li jirrisjedu mingħajr awtorizzazzjoni daħal fis-seħħ fl-1 ta’ Jannar 2008, wara li l-proċedura prevista fl-Artikolu 22 tal-Ftehim kienet tlestiet fl-20 ta’ Novembru 2007.

Informazzjoni relatata mad-dħul fis-seħħ tal-Ftehim bejn il-Komunità Ewropea u r-Repubblika tal-Montenegro dwar ir-rijammissjoni ta’ persuni li jirrisjedu mingħajr awtorizzazzjoni

Il-Ftehim bejn il-Komunità Ewropea u r-Repubblika tal-Montenegro dwar ir-rijammissjoni ta’ persuni li jirrisjedu mingħajr awtorizzazzjoni daħal fis-seħħ fl-1 ta’ Jannar 2008, wara li l-proċedura prevista fl-Artikolu 22 tal-Ftehim kienet tlestiet fl-14 ta’ Novembru 2007.

Informazzjoni relatata mad-dħul fis-seħħ tal-Ftehim bejn il-Komunità Ewropea u r-Repubblika tas-Serbja dwar ir-rijammissjoni ta’ nies li jirrisjedu mingħajr awtorizzazzjoni

Il-Ftehim bejn il-Komunità Ewropea u r-Repubblika tas-Serbja dwar ir-rijammissjoni ta’ persuni li jirrisjedu mingħajr awtorizzazzjoni daħal fis-seħħ fl-1 ta’ Jannar 2008, wara li l-proċedura prevista fl-Artikolu 22 tal-Ftehim kienet tlestiet fit-12 ta’ Novembru 2007.

Informazzjoni relatata mad-dħul fis-seħħ tal-Ftehim bejn il-Komunità Ewropea u dik li kienet ir-Repubblika Jugoslava tal-Maċedonja dwar ir-rijammissjoni ta’ persuni li jirrisjedu mingħajr awtorizzazzjoni

Il-Ftehim bejn il-Komunità Ewropea u dik li kienet ir-Repubblika Jugoslava tal-Maċedonja dwar ir-rijammissjoni ta’ persuni li jirrisjedu mingħajr awtorizzazzjoni daħal fis-seħħ fl-1 ta’ Jannar 2008, wara li fid-29 ta’ Novembru 2007 tlestiet il-proċedura prevista fl-Artikolu 22 tal-Ftehim.

Informazzjoni relatata mad-dħul fis-seħħ tal-Ftehim bejn il-Komunità Ewropea u l-Bosnja u Ħerzegovina dwar ir-rijammissjoni ta’ persuni li jirrisjedu mingħajr awtorizzazzjoni

Il-Ftehim bejn il-Komunità Ewropea u l-Bosnja u Ħerzegovina dwar ir-rijammissjoni ta’ persuni li jirrisjedu mingħajr awtorizzazzjoni daħal fis-seħħ fl-1 ta’ Jannar 2008, wara li l-proċedura prevista fl-Artikolu 22 tal-Ftehim kienet tlestiet fit-30 ta’ Novembru 2007.

Informazzjoni relatata mad-dħul fis-seħħ tal-Ftehim bejn il-Komunità Ewropea u l-Ukraina dwar ir-rijammissjoni ta’ persuni

Il-Ftehim bejn il-Komunità Ewropea u l-Ukraina dwar ir-rijammissjoni ta’ persuni daħal fis-seħħ fl-1 ta’ Jannar 2008, wara li l-proċedura prevista fl-Artikolu 22 tal-Ftehim kienet tlestiet fit-30 ta’ Novembru 2007.

Informazzjoni relatata mad-dħul fis-seħħ tal-Ftehim bejn il-Komunità Ewropea u r-Repubblika ta’ l-Albanija dwar il-faċilitazzjoni tal-ħruġ ta’ viżi

Il-Ftehim bejn il-Komunità Ewropea u r-Repubblika ta’ l-Albanija dwar il-faċilitazzjoni tal-ħruġ ta’ viżi li daħal fis-seħħ fl-1 ta’ Jannar 2008, wara li fit-13 ta’ Novembru 2007 tlestiet il-proċedura prevista fl-Artikolu 14 tal-Ftehim.

Informazzjoni relatata mad-dħul fis-seħħ tal-Ftehim bejn il-Komunità Ewropea u l-Bosnja u Ħerzegovina dwar il-faċilitazzjoni tal-ħruġ ta’ viżi

Il-Ftehim bejn il-Komunità Ewropea u l-Bosnja u Ħerzegovina dwar il-faċilitazzjoni tal-ħruġ ta’ viżi daħal fis-seħħ fl-1 ta’ Jannar 2008, wara li fit-30 ta’ Novembru 2007 tlestiet il-proċedura prevista fl-Artikolu 14 tal-Ftehim.

Informazzjoni relatata mad-dħul fis-seħħ tal-Ftehim bejn il-Komunità Ewropea u r-Repubblika tal-Montenegro dwar il-faċilitazzjoni tal-ħruġ ta’ viżi

Il-Ftehim bejn il-Komunità Ewropea u r-Repubblika tal-Montenegro dwar il-faċilitazzjoni tal-ħruġ ta’ viżi li daħal fis-seħħ fl-1 ta’ Jannar 2008, wara li fl-14 ta’ Novembru 2007 tlestiet il-proċedura prevista fl-Artikolu 14 tal-Ftehim.

Informazzjoni relatata mad-dħul fis-seħħ tal-Ftehim bejn il-Komunità Ewropea u dik li kienet ir-Repubblika Jugoslava tal-Maċedonja dwar il-faċilitazzjoni tal-ħruġ ta' viżi

Il-Ftehim bejn il-Komunità Ewropea u dik li kienet ir-Repubblika Jugoslava tal-Maċedonja dwar il-faċilitazzjoni tal-ħruġ ta' viżi daħal fis-seħħ fl-1 ta' Jannar 2008, wara li fit-30 ta' Novembru 2007 tlestiet il-proċedura prevista fl-Artikolu 14 tal-Ftehim.

Informazzjoni relatata mad-dħul fis-seħħ tal-Ftehim bejn il-Komunità Ewropea u r-Repubblika tas-Serbja dwar il-faċilitazzjoni tal-ħruġ ta' viżi

Il-Ftehim bejn il-Komunità Ewropea u r-Repubblika tas-Serbja dwar il-faċilitazzjoni tal-ħruġ ta' viżi li daħal fis-seħħ fl-1 ta' Jannar 2008, wara li fit-12 ta' Novembru 2007 tlestiet il-proċedura prevista fl-Artikolu 14 tal-Ftehim.

Informazzjoni relatata mad-dħul fis-seħħ tal-Ftehim bejn il-Komunità Ewropea u r-Repubblika tal-Moldova dwar l-iffaċilitar tal-ħruġ ta' viżi

Il-Ftehim bejn il-Komunità Ewropea u r-Repubblika tal-Moldova dwar l-iffaċilitar tal-ħruġ ta' viżi daħal fis-seħħ fl-1 ta' Jannar 2008, ladarba l-proċedura prevista fl-Artikolu 15 tal-Ftehim kienet tlestiet fl-20 ta' Novembru 2007.

Informazzjoni relatata mad-dħul fis-seħħ tal-Ftehim bejn il-Komunità Ewropea u l-Ukraina dwar il-faċilitazzjoni tal-ħruġ ta' viżi

Il-Ftehim bejn il-Komunità Ewropea u l-Ukraina dwar il-faċilitazzjoni tal-ħruġ ta' viżi daħal fis-seħħ fl-1 ta' Jannar 2008, wara li fit-30 ta' Novembru 2007 tlestiet il-proċedura prevista fl-Artikolu 14 tal-Ftehim.

III

(Atti adottati skond it-Trattat ta' l-UE)

ATTI ADOTTATI SKOND IT-TITOLU V TAT-TRATTAT TA' L-UE

POŻIZZJONI KOMUNI TAL-KUNSILL 2008/81/PESK

tat-28 ta' Jannar 2008

li temenda l-Pożizzjoni Komuni 98/409/PESK dwar is-Sierra Leone

IL-KUNSILL TA' L-UNJONI EWROPEA,

Wara li kkunsidra t-Trattat dwar l-Unjoni Ewropea, u b'mod partikolari l-Artikolu 15 tiegħu,

Billi:

(1) Fid-29 ta' Ġunju 1998, il-Kunsill adotta l-Pożizzjoni Komuni 98/409/PESK dwar is-Sierra Leone [1] sabiex jimplimenta l-miżuri imposti mir-Riżoluzzjoni tal-Kunsill ta' Sigurtà tan-Nazzjonijiet Uniti (UNSCR) 1171(1998).

(2) Fil-21 ta' Diċembru 2007, il-Kunsill ta' Sigurtà tan-Nazzjonijiet Uniti adotta r-Riżoluzzjoni 1793(2007) li tipprevedi eżenzjoni mill-miżuri imposti mill-paragrafu 5 ta' UNSCR 1171(1998). Il-Pożizzjoni Komuni 98/409/PESK għandha għalhekk tiġi emendata kif meħtieġ,

ADOTTA DIN IL-POŻIZZJONI KOMUNI:

Artikolu 1

Fl-Artikolu 4 tal-Pożizzjoni Komuni 98/409/PESK għandu jiddaħħal it-tielet paragrafu li ġej:

"Il-miżuri previsti fl-ewwel paragrafu m'għandhomx japplikaw għall-vjaġġi ta' kwalunkwe xhud li l-preżenza tiegħu hija meħtieġa quddiem il-Qorti Speċjali għas-Sierra Leone."

Artikolu 2

Din il-Pożizzjoni Komuni għandha jkollha effett fid-data ta' l-adozzjoni tagħha.

Artikolu 3

Din il-Pożizzjoni Komuni għandha tiġi pubblikata fil-*Ġurnal Uffiċjali ta' l-Unjoni Ewropea*.

Magħmula fi Brussell, 28 ta' Jannar 2008.

Għall-Kunsill

Il-President

D. RUPEL

[1] ĠU L 187, 1.7.1998, p. 1.