Eiropas Savienības

Oficiālais Vēstnesis

L 324

Izdevums latviešu valodā

Tiesību akti

62. gadagājums

2019. gada 13. decembris

Saturs

II *Neleģislatīvi akti*

LĒMUMI

★ **Padomes Lēmums (ES) 2019/2135 (2019. gada 21. novembris) par nostāju, kas Eiropas Savienības vārdā jāieņem Minamatas konvencijas par dzīvsudrabu Pušu konferences trešajā sanāksmē attiecībā uz lēmuma pieņemšanu par zobārstniecības amalgamas izmantošanas pakāpenisku izbeigšanu un minētās konvencijas A pielikuma grozīšanu** 1

★ **Padomes Lēmums (ES) 2019/2136 (2019. gada 5. decembris), ar ko pilnvaro sākt sarunas ar mērķi grozīt 1992. gada Starptautisko cukura nolīgumu** 3

★ **Padomes Lēmums (ES) 2019/2137 (2019. gada 5. decembris), ar ko konstatē, ka Rumānija nav efektīvi rīkojusies pēc Padomes 2019. gada 14. jūnija ieteikuma** 5

★ **Padomes Īstenošanas lēmums (ES) 2019/2138 (2019. gada 5. decembris), ar kuru groza Lēmumu 2007/441/EK, ar ko Itālijas Republikai atļauj piemērot pasākumus, atkāpjoties no 26. panta 1. punkta a) apakšpunkta un 168. panta Direktīvā 2006/112/EK par kopējo pievienotās vērtības nodokļa sistēmu** 7

★ **Padomes Lēmums (ES, Euratom) 2019/2139 (2019. gada 10. decembris), ar ko ieceļ neatkarīgu ievērojamu personu komitejas divus locekļus saskaņā ar 11. panta 1. punktu Eiropas Parlamenta un Padomes Regulā (ES, Euratom) Nr. 1141/2014 par Eiropas politisko partiju un Eiropas politisko fondu statusu un finansēšanu** 9

★ **Komisijas Lēmums (ES) 2019/2140 (2019. gada 21. oktobris) par valsts atbalstu SA.52194 – 2019/C (ex 2018/FC) – Slovākijas Republika – Slovākijas mazumtirdzniecības apgrozījuma nodoklis** *(izziņots ar dokumenta numuru C(2019) 7474)* ([1]) 11

TIESĪBU AKTI, KO PIEŅEM STRUKTŪRAS, KURAS IZVEIDOTAS AR STARPTAUTISKIEM NOLĪGUMIEM

★ **ANO Noteikumi Nr. 14 – Vienoti noteikumi par transportlīdzekļu apstiprināšanu attiecībā uz drošības jostu stiprinājumiem [2019/2141]** 14

([1]) Dokuments attiecas uz EEZ.

LV

Tiesību akti, kuru virsraksti ir gaišajā drukā, attiecas uz kārtējiem jautājumien lauksaimniecības jomā un parasti ir spēkā tikai irerobežotu laika posmu.

Visu citu tiesību aktu virsraksti ir tumšajā drukā, un pirms tiem ir zvaigznīte.

★ **ANO Noteikumi Nr. 145 – Vienoti noteikumi par transportlīdzekļu apstiprināšanu attiecībā uz ISOFIX stiprinājumu sistēmām, ISOFIX augšējiem enkurstiprinājumiem un i-Size sēdvietām [2019/2142]** 47

Labojumi

★ **Labojums Komisijas Regulā (ES) 2019/1966 (2019. gada 27. novembris), ar ko groza un labo II, III un V pielikumu Eiropas Parlamenta un Padomes Regulai (EK) Nr. 1223/2009 par kosmētikas līdzekļiem** (OV L 307, 28.11.2019.) 80

II

(Neleģislatīvi akti)

LĒMUMI

PADOMES LĒMUMS (ES) 2019/2135

(2019. gada 21. novembris)

par nostāju, kas Eiropas Savienības vārdā jāieņem Minamatas konvencijas par dzīvsudrabu Pušu konferences trešajā sanāksmē attiecībā uz lēmuma pieņemšanu par zobārstniecības amalgamas izmantošanas pakāpenisku izbeigšanu un minētās konvencijas A pielikuma grozīšanu

EIROPAS SAVIENĪBAS PADOME,

ņemot vērā Līgumu par Eiropas Savienības darbību un jo īpaši tā 192. panta 1. punktu saistībā ar 218. panta 9. punktu,

ņemot vērā Eiropas Komisijas priekšlikumu,

tā kā:

(1) Savienība ar Padomes Lēmumu (ES) 2017/939 ([1]) ir noslēgusi Minamatas konvenciju ([2]) par dzīvsudrabu ("Konvencija"), kas stājās spēkā 2017. gada 16. augustā.

(2) Ievērojot Konvencijas Pušu konferences pirmajā sanāksmē pieņemto Lēmumu MC-1/1 par reglamentu, Pusēm ir jāpieliek visas pūles, lai panāktu vienprātību par visiem būtiskajiem jautājumiem.

(3) Gaidāms, ka Konvencijas Pušu konference tās trešajā sanāksmē 2019. gada 25.–29. novembrī (*COP3*) pieņems lēmumu ("ierosinātais lēmums") par zobārstniecības amalgamas izmantošanas pakāpenisku izbeigšanu un Konvencijas A pielikuma grozīšanu.

(4) Ir lietderīgi noteikt nostāju, kas Savienības vārdā ir jāieņem *COP 3*, jo ierosinātajam lēmumam, ja to pieņems, būs juridiskas sekas tādēļ, ka Konvencijas Pusēm būs jāveic pasākumi, lai to īstenotu valsts vai reģionālos līmeņos, vai abos līmeņos.

(5) Ierosinātais lēmums paredz no 2022. gada aizliegt zobārstniecības amalgamas ražošanu, importu un eksportu, ko izmanto piena zobu ārstēšanai, bērnu vecumā līdz 15 gadiem zobu un grūtnieču vai sieviešu, kuras baro ar krūti, zobu ārstēšanai. Ar ierosināto lēmumu iecerēts no 2025. gada paplašināt šo aizliegumu uz zobārstniecības amalgamas ražošanu, importu un eksportu visām citām vajadzībām, izņemot gadījumus, kad bezdzīvsudraba alternatīvas nav pieejamas. Ierosinātais lēmums paredz minētos aizliegumus Konvencijā iestrādāt ar Konvencijas A pielikuma grozījumu.

(6) Eiropas Parlamenta un Padomes Regulas (ES) 2017/852 ([3]) par dzīvsudrabu 10. panta 2. punkts aizliedz no 2018. gada 1. jūlija Savienībā izmantot zobārstniecības amalgamu piena zobu ārstēšanai, bērnu vecumā līdz 15 gadiem zobu un grūtnieču vai sieviešu, kuras baro ar krūti, zobu ārstēšanai, savukārt minētās regulas 19. pants paredz, ka Komisija līdz 2020. gada 30. jūnijam novērtēs un ziņos Eiropas Parlamentam un Padomei par īstenošanas iespējām zobārstniecības amalgamas izmantošanas pakāpeniskai izbeigšanai Savienībā ilgtermiņā un, vēlams, līdz 2030. gadam.

(7) Turklāt Regulas (ES) 2017/852 10. panta 1., 4. un 6. punkts paredz Savienībā izmantot tikai iepriekš sagatavotās devās kapsulētu zobārstniecības amalgamu, lai zobārstniecības iestādes, kurās izmanto zobārstniecības amalgamu vai izņem amalgamas plombas, vai rauj zobus, kuros ir šādas plombas, nodrošinātu, ka to iestādes ir apgādātas ar amalgamas separatoriem, un lai zobārsti nodrošinātu, ka ar amalgamas atkritumiem, tostarp amalgamas atliekām, daļiņām un zobu plombām, kā arī zobiem vai to daļām, kas piesārņotas ar zobārstniecības amalgamu, rīkojas un tos savāc apstiprināts atkritumu apsaimniekošanas uzņēmums vai struktūra.

([1]) OV L 142, 2.6.2017., 6. lpp.
([2]) Padomes Lēmums (ES) 2017/939 (2017. gada 11. maijs) par to, lai Eiropas Savienības vārdā noslēgtu Minamatas konvenciju par dzīvsudrabu (OV L 142, 2.6.2017., 4. lpp.).
([3]) Eiropas Parlamenta un Padomes Regula (ES) 2017/852 (2017. gada 17. maijs) par dzīvsudrabu un ar ko atceļ Regulu (EK) Nr. 1102/2008 (OV L 137, 24.5.2017., 1. lpp.).

(8) Savienībai būtu jāatbalsta tikai tāda lēmuma pieņemšana *COP3*, kas atbilst Savienības *acquis*. Tādējādi ierosinātais lēmums būtu jāatbalsta tikai tiktāl, ciktāl ir skarti šā lēmuma noteikumi par zobārstniecības amalgamas izmantošanas pakāpenisku izbeigšanu piena zobu ārstēšanai, bērnu vecumā līdz 15 gadiem zobu un grūtnieču vai sieviešu, kuras baro ar krūti, zobu ārstēšanai,

IR PIEŅĒMUSI ŠO LĒMUMU.

1. pants

Nostāja, kas Savienības vārdā ir jāieņem Minamatas konvencijas par dzīvsudrabu Pušu konferences trešajā sanāksmē (*COP 3*), ir atbalstīt tāda lēmuma pieņemšanu par zobārstniecības amalgamas izmantošanas pakāpenisku izbeigšanu, kas atbilst Savienības *acquis*.

2. pants

Par precizējumiem 1. pantā minētajā nostājā, ciktāl tie atbilst Savienības *acquis*, Savienības pārstāvji, ņemot vērā norises *COP 3* un apspriežoties ar dalībvalstīm koordinācijas sanāksmēs uz vietas, var vienoties bez jauna Padomes lēmuma.

3. pants

Šis lēmums stājas spēkā tā pieņemšanas dienā.

Briselē, 2019. gada 21. novembrī

Padomes vārdā –
Priekšsēdētāja
H. KOSONEN

PADOMES LĒMUMS (ES) 2019/2136

(2019. gada 5. decembris),

ar ko pilnvaro sākt sarunas ar mērķi grozīt 1992. gada Starptautisko cukura nolīgumu

EIROPAS SAVIENĪBAS PADOME,

ņemot vērā Līgumu par Eiropas Savienības darbību un jo īpaši tā 207. panta 4. punkta pirmo daļu saistībā punktu saistībā ar 218. panta 3. un 4. punktu,

ņemot vērā Eiropas Komisijas priekšlikumu,

tā kā:

(1) Ar Padomes Lēmumu 92/580/EEK ([1]) Savienība kļuva par 1992. gada Starptautiskā cukura nolīguma ([2]) ("SCN") Pusi un Starptautiskās Cukura organizācijas ("SCO") locekli.

(2) Kopš 1995. gada Savienība ir atbalstījusi SCN termiņa pagarināšanu par divu gadu periodiem. 2019. gada 19. jūlijā Starptautiskās Cukura padomes ("SCP") 55. sesijas laikā Komisija ar Padomes atļauju ir paudusi savu nostāju par labu SCN pagarināšanai uz turpmāku divu gadu periodu, kas beidzas 2021. gada 31. decembrī.

(3) SCP 2019. gada 19. jūlijā pieņēma lēmumu pagarināt SCN uz divu gadu periodu līdz 2021. gada 31. decembrim.

(4) Saskaņā ar SCN 8. pantu SCP veic vai nodrošina visas funkcijas, kuras ir nepieciešamas SCN noteikumu izpildei. Saskaņā ar SCN 13. pantu visus SCP lēmumus principā pieņem vienprātīgi. Ja vienprātība panākta netiek, lēmumi tiek pieņemti ar vienkāršu balsu vairākumu, ja vien SCN neparedz speciālu balsojumu.

(5) Saskaņā ar SCN 25. pantu SCO locekļiem kopā ir 2000 balsu. Katram SCO loceklim ir noteikts balsu skaits, ko katru gadu koriģē atbilstoši SCN noteiktiem kritērijiem.

(6) Ņemot vērā nozares nozīmīgumu vairākām dalībvalstīm un Eiropas cukura nozares ekonomikai, dalība starptautiskā cukura nolīgumā ir Savienības interesēs.

(7) Tomēr SCN institucionālā struktūra un jo īpaši SCO locekļu balsu sadalījums, kas nosaka arī locekļa finansiālo iemaksu SCO, vairs neatspoguļo reālo situāciju pasaules cukura tirgū.

(8) Saskaņā ar SCN noteikumiem par finansiālajām iemaksām SCO budžetā Savienības finansiālās iemaksas daļa kopš 1992. gada ir palikusi nemainīga, lai gan pasaules cukura tirgus un jo īpaši Savienības relatīvā pozīcija tajā ir būtiski mainījušies. Tā rezultātā Savienība pēdējos gados ir uzņēmusies nesamērīgi lielu daļu budžeta izmaksu un atbildības SCO.

(9) Ar Padomes Lēmumu (ES) 2017/2242 ([3]) Padome pilnvaroja Komisiju uzsākt sarunas ar citām SCN pusēm SCP ietvaros, lai modernizētu SCN un jo īpaši attiecībā uz neatbilstību starp SCO locekļu balsu sadalījumu un finansiālajām iemaksām, no vienas puses, un to relatīvo pozīciju pasaules cukura tirgū, no otras puses. Minētais pilnvarojums ir spēkā līdz 2019. gada 31. decembrim.

([1]) Padomes Lēmums 92/580/EEK (1992. gada 13. novembris) par 1992. gada Starptautiskā cukura līguma parakstīšanu un noslēgšanu (OV L 379, 23.12.1992., 15. lpp.).

([2]) 1992. gada Starptautiskais cukura līgums (OV L 379, 23.12.1992., 16. lpp.).

([3]) Padomes Lēmums (ES) 2017/2242 (2017. gada 30. novembris), ar ko pilnvaro sākt sarunas ar mērķi grozīt 1992. gada Starptautisko cukura nolīgumu (OV L 322, 7.12.2017., 29. lpp.).

(10) Pamatojoties uz Lēmumā (ES) 2017/2242 piešķirtajām pilnvarām, Komisija ir uzsākusi sarunas ar SCO dalībvalstīm un iesniegusi priekšlikumus grozījumiem SCN 25. pantā. 2019. gada 19. jūlijā SCP pieņēma lēmumu uzsākt sarunas par SCN daļēju pārskatīšanu pirms savas nākamās sanāksmes 2019. gada novembrī un tās risināt Apvienoto Nāciju Organizācijas Tirdzniecības un attīstības konferences (*UNCTAD*) vadībā. Pēc vairāku SCO dalībvalstu lūguma SCP nolēma papildus grozījumiem SCN 25. pantā pārskatīt citas SCN daļas, proti, tās, kas attiecas uz SCO mērķiem un darba programmu. Saskaņā ar SCP lēmumu sarunas jānoslēdz ne vēlāk kā 2021. gada 31. decembrī.

(11) Lai aptvertu pagarināto sarunu paplašināto tvērumu un pagarināto termiņu, ir vajadzīgs jauns Padomes pilnvarojums.

(12) Visi grozījumi, par kuriem panākta vienošanās sarunās, būtu jāpieņem saskaņā ar SCN 44. pantā noteikto procedūru. Saskaņā ar minēto pantu SCP var ar speciālu balsojumu SCO locekļiem ieteikt grozīt SCN. Savienībai kā SCP loceklei saskaņā ar SCN 7. pantu vajadzētu būt iespējai piedalīties sarunās ar nolūku grozīt SCN institucionālo struktūru.

(13) Tālab ir lietderīgi pilnvarot Komisiju uzsākt sarunas SCP ietvaros par grozījumiem SCN, noteikt sarunu norādes un noteikt, ka Komisija sarunu gaitā turpina apspriesties ar īpašo komiteju, kas norīkota ar Lēmumu (ES) 2017/2242,

IR PIEŅĒMUSI ŠO LĒMUMU.

1. pants

1. Komisija ar šo tiek pilnvarota uzsākt sarunas par grozījumiem 1992. gada Starptautiskajā cukura nolīgumā.

2. Sarunas risina, pamatojoties uz Padomes sarunu norādēm, kas izklāstītas šā lēmuma papildinājumā.

2. pants

Sarunas risina, apspriežoties ar Preču jautājumu darba grupu.

3. pants

Šo lēmumu piemēro līdz 2021. gada 31. decembrim.

4. pants

Šis lēmums ir adresēts Komisijai.

Briselē, 2019. gada 5. decembrī

Padomes vārdā –
priekšsēdētājs
M. LINTILÄ

PADOMES LĒMUMS (ES) 2019/2137

(2019. gada 5. decembris),

ar ko konstatē, ka Rumānija nav efektīvi rīkojusies pēc Padomes 2019. gada 14. jūnija ieteikuma

EIROPAS SAVIENĪBAS PADOME,

ņemot vērā Līgumu par Eiropas Savienības darbību,

ņemot vērā Padomes Regulu (EK) Nr. 1466/97 (1997. gada 7. jūlijs) par budžeta stāvokļa uzraudzības un ekonomikas politikas uzraudzības un koordinācijas stiprināšanu ([1]) un jo īpaši tās 10. panta 2. punkta ceturto daļu,

ņemot vērā Eiropas Komisijas ieteikumu,

tā kā:

(1) Padome 2017. gada jūnijā un 2018. gada jūnijā saskaņā ar Līguma 121. panta 4. punktu konstatēja, ka attiecīgi 2016. un 2017. gadā tika novērota būtiska novirze no Rumānijas vidēja termiņa budžeta mērķa vai tā sasniegšanai vajadzīgās korekcijas gaitas. Ņemot vērā minētās konstatētās būtiskās novirzes, Padome sniedza 2017. gada 16. jūnija ([2]) un 2018. gada 22. jūnija ([3]) ieteikumus, iesakot Rumānijai veikt pasākumus, kas nepieciešami minēto noviržu novēršanai. Pēcāk Padome konstatēja, ka Rumānija pēc minētajiem ieteikumiem nav efektīvi rīkojusies, un izdeva pārskatītus ieteikumus attiecīgi 2017. gada 5. decembrī ([4]) un 2018. gada 4. decembrī ([5]). Pēcāk Padome konstatēja, ka Rumānija pēc šiem minētajiem pārskatītajiem ieteikumiem nav efektīvi rīkojusies.

(2) Padome 2019. gada 14. jūnijā konstatēja, ka 2018. gadā Rumānijā atkal bija vērojama būtiska novirze no korekcijām vidēja termiņa budžeta mērķa sasniegšanai. Pamatojoties uz to, Padome izdeva ieteikumu ([6]) Rumānijai veikt nepieciešamos pasākumus, lai nodrošinātu, ka valdības neto primāro izdevumu ([7]) nominālais pieaugums nepārsniedz 4,5 % 2019. gadā un 5,1 % 2020. gadā, kas atbilst gada strukturālajai korekcijai 1,0 % apmērā no iekšzemes kopprodukta (IKP) 2019. gadā un 0,75 % apmērā no IKP 2020. gadā. Padome arī ieteica Rumānijai izmantot visus neparedzētos ieņēmumus budžeta deficīta samazināšanai, un to, ka budžeta konsolidācijas pasākumiem būtu jānodrošina stabili uzlabojumi vispārējās valdības strukturālā budžeta bilancē tādā veidā, kas veicina izaugsmi. Padome noteica, ka Rumānijai līdz 2019. gada 15. oktobrim ir jāziņo par pasākumiem, kas veikti, reaģējot uz 2019. gada 14. jūnija ieteikumu.

(3) Komisija 2019. gada 25. septembrī Rumānijā veica pastiprinātas uzraudzības misiju ar mērķi veikt uzraudzību uz vietas saskaņā ar Regulas (EK) Nr. 1466/97 11. panta 2. punktu. Pēc tam, kad Komisija bija nosūtījusi savus pagaidu konstatējumus Rumānijas iestādēm, aicinot tās sniegt piezīmes, Komisija 2019. gada 20. novembrī par saviem konstatējumiem ziņoja Padomei. Minētie konstatējumi tika nodoti atklātībai. Komisijas ziņojumā ir konstatēts, ka Rumānijas iestādes plāno sākt strukturālu korekciju tikai no 2022. gada, un tādējādi neplāno rīkoties atbilstoši Padomes 2019. gada 14. jūnija ieteikumam.

([1]) OV L 209, 2.8.1997., 1. lpp.

([2]) Padomes Ieteikums (2017. gada 16. jūnijs) ar mērķi koriģēt būtisku novēroto novirzi no korekcijām vidēja termiņa budžeta mērķa sasniegšanai Rumānijā (OV C 216, 6.7.2017., 1. lpp.).

([3]) Padomes Ieteikums (2018. gada 22. jūnijs) ar mērķi koriģēt būtisku novēroto novirzi no korekcijām vidēja termiņa budžeta mērķa sasniegšanai Rumānijā (OV C 223, 27.6.2018., 3. lpp.).

([4]) Padomes Ieteikums (2017. gada 5. decembris) ar mērķi koriģēt būtisku novēroto novirzi no korekcijām vidēja termiņa budžeta mērķa sasniegšanai Rumānijā (OV C 439, 20.12.2017., 1. lpp.).

([5]) Padomes Ieteikums (2018. gada 4. decembris) ar mērķi koriģēt būtisku novēroto novirzi no korekcijām vidēja termiņa budžeta mērķa sasniegšanai Rumānijā (OV C 460, 21.12.2018., 1. lpp.).

([6]) Padomes Ieteikums (2019. gada 14. jūnijs) ar mērķi koriģēt novēroto būtisko novirzi no korekcijām vidēja termiņa budžeta mērķa sasniegšanai Rumānijā (OV C 210, 21.6.2019., 1. lpp.).

([7]) Valdības neto primāros izdevumus veido valdības izdevumu kopsumma bez procentu izdevumiem, izdevumiem Savienības programmās, kurus pilnībā nosedz Savienības fondu ieņēmumi, un nediskrecionārām izmaiņām bezdarbnieku pabalstu izdevumos. Valdības finansētie bruto ieguldījumi pamatkapitālā ir izlīdzināti četru gadu laikposmā. Ir ierēķināti diskrecionārie ieņēmumu pasākumi vai tiesību aktos paredzētie ieņēmumu palielinājumi. Vienreizēji pasākumi gan ieņēmumu, gan izdevumu daļā ir atskaitīti.

(4) Rumānijas iestādes 2019. gada 15. oktobrī iesniedza ziņojumu par pasākumiem, kas veikti, reaģējot uz Padomes 2019. gada 14. jūnija ieteikumu. Šajā ziņojumā nav ietverta ne visaptveroša prognoze par atsevišķām budžeta kategorijām, ne arī katra minētā pasākuma ietekme uz budžetu. Tādēļ šis ziņojums neatbilst Padomes ieteiktajām ziņošanas prasībām. Ziņojumā Rumānijas iestādes atkārtoja, ka 2019. gada mērķis tām ir nominālais deficīts 2,8 % apmērā no IKP, kas ir tas pats mērķis, kas noteikts 2019. gada konverģences programmā. Ja šis mērķa nominālais deficīts tiktu sasniegts, tas veidotu tikai nelielu vispārējās valdības budžeta deficīta samazinājumu salīdzinājumā ar 2018. gadu, neraugoties uz to, ka Rumānijā ir vērojama augsta ekonomikas izaugsme. Rumānijas iestāžu noteiktais mērķis 2020. gadam ir sasniegt nominālo deficītu 2,9 % apmērā no IKP, kas ir augstāks nekā 2019. gada konverģences programmā noteiktais mērķis – 2,7 % no IKP. Visumā paziņoto pasākumu fiskālā ietekme neatbilst prasībai, kas minēta Padomes 2019. gada 14. jūnija ieteikumā.

(5) Pamatojoties uz Komisijas 2019. gada rudens prognozi, 2019. gadā valdības neto primāro izdevumu pieaugums tiek prognozēts 12,8 % apmērā, kas ievērojami pārsniedz ieteiktos 4,5 % (novirze 2,5 % apmērā no IKP). Paredzams, ka strukturālā bilance pasliktināsies par 0,8 % no IKP salīdzinājumā ar ieteikto uzlabojumu 1,0 % apmērā no IKP (novirze 1,8 % apmērā no IKP). Tādējādi abi pīlāri norāda uz novirzi no ieteiktās korekcijas. Vispārējais novērtējums apstiprina novirzi no ieteiktās korekcijas 2019. gadā.

(6) Pamatojoties uz Komisijas 2019. gada rudens prognozi, 2020. gadā valdības neto primāro izdevumu pieaugums tiek prognozēts 11,1 % apmērā, kas ievērojami pārsniedz ieteikto 5,1 % (novirze 1,8 % apmērā no IKP). Paredzams, ka strukturālā bilance pasliktināsies par 0,8 % no IKP salīdzinājumā ar ieteikto uzlabojumu 0,75 % apmērā no IKP (novirze 1,6 % apmērā no IKP). Tādējādi abi pīlāri norāda uz risku novirzīties no ieteiktās korekcijas līdzīgā apmērā. Vispārējais novērtējums apstiprina novirzi no ieteiktās korekcijas 2020. gadā.

(7) Turklāt Komisijas 2019. gada rudens prognozē paredzēts, ka vispārējās valdības budžeta deficīts 2019. gadā būs 3,6 %, bet 2020. gadā –4,4 %, kas pārsniedz Līgumā noteikto atsauces vērtību – 3 % no IKP.

(8) Minētie konstatējumi liek secināt, ka Rumānijas veiktie pasākumi, reaģējot uz Padomes 2019. gada 14. jūnija ieteikumu, ir bijuši nepietiekami,

IR PIEŅĒMUSI ŠO LĒMUMU.

1. pants

Rumānija nav efektīvi rīkojusies, reaģējot uz Padomes 2019. gada 14. jūnija ieteikumu.

2. pants

Šis lēmums ir adresēts Rumānijai.

Briselē, 2019. gada 5. decembrī

Padomes vārdā –
Priekšsēdētājs
M. LINTILÄ

PADOMES ĪSTENOŠANAS LĒMUMS (ES) 2019/2138

(2019. gada 5. decembris),

ar kuru groza Lēmumu 2007/441/EK, ar ko Itālijas Republikai atļauj piemērot pasākumus, atkāpjoties no 26. panta 1. punkta a) apakšpunkta un 168. panta Direktīvā 2006/112/EK par kopējo pievienotās vērtības nodokļa sistēmu

EIROPAS SAVIENĪBAS PADOME,

ņemot vērā Līgumu par Eiropas Savienības darbību,

ņemot vērā Padomes Direktīvu 2006/112/EK (2006. gada 28. novembris) par kopējo pievienotās vērtības nodokļa sistēmu ([1]) un jo īpaši tās 395. panta 1. punkta pirmo daļu,

ņemot vērā Eiropas Komisijas priekšlikumu,

tā kā:

(1) Direktīvas 2006/112/EK 168. pantā ir noteiktas nodokļa maksātāja tiesības atskaitīt pievienotās vērtības nodokli (PVN), kas maksājams par precēm vai pakalpojumiem, kuri nodokļa maksātājam sniegti izmantošanai darījumos, kam uzliekams nodoklis. Minētās direktīvas 26. panta 1. punkta a) apakšpunktā kā pakalpojumu sniegšana par atlīdzību minēti darījumi, kad nodokļa maksātāji vai to darbinieki saimnieciskās darbības aktīvus izmanto privātajām vajadzībām vai, plašākā nozīmē, citiem mērķiem nekā savas saimnieciskās darbības vajadzībām.

(2) Ar Padomes Lēmumu 2007/441/EK ([2]) Itālijai atļauj ierobežot tiesības, kas noteiktas Direktīvas 2006/112/EK 168. pantā, atskaitīt PVN līdz 40 %, ja PVN iekasē par noteiktiem izdevumiem, kuri attiecas uz konkrētiem mehāniskajiem autotransporta līdzekļiem, kurus izmanto ne tikai saimnieciskajai darbībai. Attiecībā uz transportlīdzekļiem, uz kuriem attiecas minētais 40 % ierobežojums, Itālijai ir jāatbrīvo nodokļa maksātāji no pienākuma uzskatīt to izmantošanu privātām vajadzībām par pakalpojumu sniegšanu par atlīdzību saskaņā ar Direktīvas 2006/112/EK 26. panta 1. punkta a) apakšpunktu. Lēmuma 2007/441/EK darbības termiņš, kas pagarināts vairākas reizes, beigsies 2019. gada 31. decembrī.

(3) Ar vēstuli, kas Komisijā reģistrēta 2019. gada 12. aprīlī, Itālija pieprasīja atļauju turpināt piemērot atkāpes pasākumus, kas atļauti ar Lēmumu 2007/441/EK ("atkāpes pasākumi") līdz 2022. gada 31. decembrim.

(4) Ar 2019. gada 13. maija vēstuli Komisija saskaņā ar Direktīvas 2006/112/EK 395. panta 2. punktu pārsūtīja pārējām dalībvalstīm Itālijas pieprasījumu. Komisija 2019. gada 14. maija vēstulē paziņoja Itālijai, ka tās rīcībā ir visa informācija, ko tā uzskata par vajadzīgu, lai izvērtētu pieprasījumu.

(5) Kopā ar pieprasījumu Itālija iesniedza Komisijai ziņojumu saskaņā ar Lēmuma 2007/441/EK 6. panta otro daļu, iekļaujot pārskatu par procentuālo ierobežojumu, kas piemērots tiesībām atskaitīt PVN. Pamatojoties uz pašlaik pieejamo informāciju, Itālija uzskata, ka 40 % likme joprojām ir pamatota. Itālija arī apgalvo, ka prasību uzskaitīt PVN par tādu mehānisko transportlīdzekļu izmantošanu privātām vajadzībām, uz kuriem attiecas minētais 40 % ierobežojums, joprojām ir nepieciešams apturēt, lai nodrošinātu, ka pasākums ir pilnīgs un konsekvents. Itālija uzskata, ka tas novērstu nodokļu dubulto uzlikšanu. Itālija arī apgalvo, ka minētos atkāpes pasākumus pamato nepieciešamība vienkāršot PVN iekasēšanas procedūru un novērst izvairīšanos no nodokļu maksāšanas nepareizas uzskaites un nepatiesu nodokļu deklarāciju dēļ.

(6) Atkāpes pasākumu pagarināšana būtu jāierobežo līdz laikam, kas vajadzīgs, lai novērtētu atkāpes pasākumu efektivitāti un procentuālās likmes piemērotību. Tāpēc būtu jāatļauj Itālijai turpināt piemērot atkāpes pasākumus līdz 2022. gada 31. decembrim.

([1]) OV L 347, 11.12.2006., 1. lpp.

([2]) Padomes Lēmums 2007/441/EK (2007. gada 18. jūnijs), ar ko Itālijas Republikai atļauj piemērot pasākumus, atkāpjoties no 26. panta 1. punkta a) apakšpunkta un 168. panta Padomes Direktīvā 2006/112/EK par kopējo pievienotās vērtības nodokļa sistēmu (OV L 165, 27.6.2007., 33. lpp.).

(7) Būtu jānosaka termiņš pieprasījuma iesniegšanai par atkāpes pasākumu turpmāku pagarināšanu pēc 2022. gada, ko Itālija varētu uzskatīt par vajadzīgu. Turklāt, ievērojot Lēmuma 2007/441/EK 6. panta otro daļu, būtu jāpieprasa, lai Itālija kopā ar katru šādu pagarinājuma pieprasījumu iesniegtu ziņojumu, iekļaujot tajā pārskatu par procentuālo ierobežojumu, kas piemērots tiesībām atskaitīt PVN.

(8) Atkāpei būs tikai nenozīmīga ietekme uz galapatēriņa posmā iekasētajiem kopējiem nodokļa ieņēmumiem, un tai nebūs nelabvēlīgas ietekmes uz Savienības pašu resursiem, ko veido iekasētais PVN.

(9) Tāpēc Lēmums 2007/441/EK būtu attiecīgi jāgroza,

IR PIEŅĒMUSI ŠO LĒMUMU.

1. pants

Lēmumu 2007/441/EK groza šādi:

1) lēmuma 6. pantu aizstāj ar šādu:

"6. pants

Pieprasījumu pagarināt šajā lēmumā paredzētos atkāpes pasākumus Komisijai iesniedz līdz 2022. gada 1. aprīlim. Pieprasījumam pievieno ziņojumu, kurā iekļauts pārskats par procentuālo ierobežojumu, kas piemērots tiesībām atskaitīt PVN, pamatojoties uz šo lēmumu.";

2) lēmuma 7. pantu aizstāj ar šādu:

"7. pants

Šis lēmums zaudē spēku 2022. gada 31. decembrī."

2. pants

Šis lēmums stājas spēkā tā paziņošanas dienā.

To piemēro no 2020. gada 1. janvāra.

3. pants

Šis lēmums ir adresēts Itālijas Republikai.

Briselē, 2019. gada 5. decembrī

Padomes vārdā –
priekšsēdētājs
M. LINTILÄ

PADOMES LĒMUMS (ES, Euratom) 2019/2139

(2019. gada 10. decembris),

ar ko ieceļ neatkarīgu ievērojamu personu komitejas divus locekļus saskaņā ar 11. panta 1. punktu Eiropas Parlamenta un Padomes Regulā (ES, Euratom) Nr. 1141/2014 par Eiropas politisko partiju un Eiropas politisko fondu statusu un finansēšanu

EIROPAS SAVIENĪBAS PADOME,

ņemot vērā Līgumu par Eiropas Savienības darbību,

ņemot vērā Eiropas Atomenerģijas kopienas dibināšanas līgumu,

ņemot vērā Eiropas Parlamenta un Padomes Regulu (ES, Euratom) Nr. 1141/2014 (2014. gada 22. oktobris) par Eiropas politisko partiju un Eiropas politisko fondu statusu un finansēšanu ([1]) un jo īpaši tās 11. panta 1. punktu,

tā kā:

(1) Ar Regulas (ES, Euratom) Nr. 1141/2014 11. panta 1. punktu ir izveidota neatkarīgu ievērojamu personu komiteja ("komiteja").

(2) Regulas (ES, Euratom) Nr. 1141/2014 11. panta 1. punkts paredz, ka komitejā ir jābūt sešiem locekļiem, no kuriem Eiropas Parlaments, Padome un Komisija katrs ieceļ divus locekļus. Komitejas locekļus ikreiz ieceļ sešu mēnešu laikā no brīža, kad beigusies pirmā pēc katrām Eiropas Parlamenta vēlēšanām rīkotā Eiropas Parlamenta sesija. Locekļu pilnvaras nav atjaunojamas,

IR PIEŅĒMUSI ŠO LĒMUMU.

1. pants

1. Par neatkarīgu ievērojamu personu komitejas locekļiem uz minētās komitejas pilnvaru termiņu ar šo tiek iecelti:

— *Algis KRUPAVIČIUS* kungs,

— *Christian WALDHOFF* kungs.

2. Katrs izraudzītais loceklis tiek iecelts, ja viņš paraksta deklarāciju par neatkarību un interešu konflikta neesamību, kas pievienota šim lēmumam.

2. pants

Šis lēmums stājas spēkā nākamajā dienā pēc tā publicēšanas *Eiropas Savienības Oficiālajā Vēstnesī.*

Briselē, 2019. gada 10. decembrī

Padomes vārdā –
priekšsēdētāja
T. TUPPURAINEN

([1]) OV L 317, 4.11.2014., 1. lpp.

PIELIKUMS

DEKLARĀCIJA PAR NEATKARĪBU UN INTEREŠU KONFLIKTA NEESAMĪBU

Es, apakšā parakstījies, ..., apliecinu, ka esmu ņēmis vērā 11. panta 1. punktu Eiropas Parlamenta un Padomes Regulā (ES, Euratom) Nr. 1141/2014 par Eiropas politisko partiju un Eiropas politisko fondu statusu un finansēšanu un ka savus pienākumus kā neatkarīgu ievērojamu personu komitejas loceklis pildīšu pilnīgi neatkarīgi un pilnībā ievērojot minētās regulas noteikumus.

Es nelūgšu un nepieņemšu iestāžu vai valdību, vai kādu citu struktūru, biroju vai aģentūru norādījumus. Es atturēšos no jebkādām darbībām, kas nav savietojamas ar manu pienākumu raksturu.

Es apliecinu, ka, cik man zināms, neesmu interešu konflikta situācijā. Interešu konflikts pastāv tad, ja manu kā neatkarīgu ievērojamu personu komitejas locekļa pienākumu neatkarīgu un objektīvu pildīšanu nelabvēlīgi ietekmē iemesli, kas saistīti ar ģimeni, personīgo dzīvi, politisko piederību vai valstspiederību, filozofisko vai reliģisko pārliecību, ekonomiskām interesēm vai jebkādām citām ar saņēmēju kopīgām interesēm.

Jo īpaši es apliecinu, ka neesmu Eiropas Parlamenta deputāts, ne arī Padomes vai Komisijas loceklis. Man nav vēlēta mandāta. Es neesmu Eiropas Savienības iestāžu ierēdnis vai cits darbinieks. Es neesmu un nekad neesmu bijis nodarbināts nevienā Eiropas politiskajā partijā vai Eiropas politiskajā fondā.

...,

[DATUMS +
izraudzītā neatkarīgu
ievērojamu personu komitejas
locekļa PARAKSTS]

KOMISIJAS LĒMUMS (ES) 2019/2140

(2019. gada 21. oktobris)

par valsts atbalstu SA.52194 – 2019/C (ex 2018/FC) – Slovākijas Republika – Slovākijas mazumtirdzniecības apgrozījuma nodoklis

(izziņots ar dokumenta numuru C(2019) 7474)

(Autentisks ir tikai teksts slovāku valodā)

(Dokuments attiecas uz EEZ)

EIROPAS KOMISIJA,

ņemot vērā Līgumu par Eiropas Savienības darbību un jo īpaši tā 108. panta 2. punkta pirmo daļu,

tā kā:

1. PROCEDŪRA

(1) Slovākijas parlaments 2018. gada 13. decembrī pieņēma Likumu par īpašo nodevu par mazumtirdzniecības ķēdēm ("likums par mazumtirdzniecības nodokli") ([1]), ar ko ieviesa nodokli, ko piemēro to mazumtirgotāju apgrozījumam, kuri pārdod pārtiku galapatērētājiem ("mazumtirdzniecības nodoklis"). Likums par mazumtirdzniecības nodokli stājās spēkā 2019. gada 1. janvārī. Pirmais periods, par kuru tika iekasēts uzkrātais nodoklis, bija no 2019. gada janvāra līdz martam, un šis nodoklis bija jāsamaksā līdz 2019. gada aprīļa beigām.

(2) Komisija uzzināja par mazumtirdzniecības nodokli, pamatojoties uz tirgus informāciju, ko tā saņēma, sākot no 2018. gada oktobra. Komisija 2018. gada 21. decembrī saņēma sūdzību, kurā apgalvots, ka saskaņā ar likumu par mazumtirdzniecības nodokli dažiem mazumtirgotājiem piešķirtie atbrīvojumi no nodokļa veido valsts atbalstu.

(3) Komisijas dienesti 2019. gada 11. janvārī Slovākijas Republikai nosūtīja vēstuli, kurā tie pieprasīja informāciju par mazumtirdzniecības nodokli. Komisijas dienesti 2019. gada 22. janvārī minēto sūdzību pārsūtīja Slovākijas Republikai ar iespēju sniegt piezīmes.

(4) Komisija 2019. gada 7. februārī saņēma Slovākijas Republikas atbildi uz Komisijas 2019. gada 11. janvāra vēstuli, kā arī tās piezīmes par sūdzību.

(5) Komisijas dienesti 2019. gada 13. februārī nosūtīja Slovākijas Republikai vēstuli, tajā izklāstot savu provizorisko viedokli šajā jautājumā, informējot Slovākijas Republiku par to, ka Komisija apsver apturēšanas rīkojuma izdošanu saskaņā ar Padomes Regulas (ES) 2015/1589 ([2]) 13. panta 1. punktu un dod tai iespēju iesniegt piezīmes.

(6) Slovākijas Republika 2019. gada 5. martā iesniedza savu atbildi uz Komisijas 2019. gada 13. februāra vēstuli.

(7) Ar 2019. gada 2. aprīļa vēstuli Komisija informēja Slovākijas Republiku par savu lēmumu sākt procedūru, pamatojoties uz Līguma par Eiropas Savienības darbību ("LESD") 108. panta 2. punktu attiecībā uz pasākumu, kas ieviests ar likumu par mazumtirdzniecības nodokli ("procedūras sākšanas lēmums"). Komisija arī pieprasīja nekavējoties apturēt pasākumu saskaņā ar Regulas (ES) 2015/1589 13. panta 1. punktu.

(8) Procedūras sākšanas lēmums tika publicēts *Eiropas Savienības Oficiālajā Vēstnesī* ([3]). Komisija aicināja ieinteresētās personas iesniegt tai savas piezīmes par atbalsta pasākumu.

(9) Slovākijas Republika 2019. gada 13. maija vēstulē iesniedza apsvērumus attiecībā uz procedūras sākšanas lēmumu un informēja Komisiju, ka likums par mazumtirdzniecības nodokli ir atcelts.

([1]) 2018. gada 13. decembra Likums Nr. 385/2018 *Coll.* par īpašo nodevu par mazumtirdzniecības ķēdēm un par grozījumiem Likumā Nr. 595/2003 *Coll.* par ienākuma nodokli, kurā veikti turpmāki grozījumi.

([2]) Padomes 2015. gada 13. jūlija Regula (ES) 2015/1589, ar ko nosaka sīki izstrādātus noteikumus Līguma par Eiropas Savienības darbību 108. panta piemērošanai (OV L 248, 24.9.2015., 9. lpp.).

([3]) OV C 194, 7.6.2019., 11. lpp.

(10) Pēc Slovākijas Republikas 2019. gada 13. maijā iesniegtās informācijas Komisijas dienesti 2019. gada 29. maijā nosūtīja Slovākijas Republikai vēstuli, kurā tie pieprasīja papildu informāciju par likuma par mazumtirdzniecības nodokli juridisko statusu. Slovākijas Republika 2019. gada 10. jūnijā iesniedza savu atbildi Komisijai.

(11) Komisija nesaņēma piezīmes no ieinteresētajām personām par procedūras sākšanas lēmumu.

2. PASĀKUMA APRAKSTS

(12) Likums par mazumtirdzniecības nodokli ieviesa nodokli ar šādām galvenajām iezīmēm:

a) 2,5 % nodoklis attiecas uz to mazumtirgotāju neto apgrozījumu, kas pārdod pārtiku (tostarp apgrozījumu, kas iegūts no nepārtikas preču pārdošanas);

b) ja vismaz 25 % no to apgrozījuma rada pārtikas produktu pārdošana galapatērētājiem;

c) ja tie darbojas vismaz 15 % no visiem Slovākijas administratīvajiem rajoniem;

d) franšīzes un tirdzniecības apvienību biedri vai locekļi ir uzskatāmi par atsevišķiem nodokļu maksātājiem, lai izpildītu nosacījumus attiecībā uz mazumtirdzniecības nodokļa piemērošanu;

e) no nodokļa ir atbrīvoti šādi mazumtirgotāji:

1) mazie un vidējie uzņēmumi, kā definēts Komisijas Regulā (ES) Nr. 651/2014 ([4]);

2) sabiedriskās ēdināšanas uzņēmumi,

3) mazumtirgotāji, kas ir pārtikas ražotāji (vai kas saistīti ar pārtikas ražotājiem), no kuru neto apgrozījuma vismaz 80 % tiek iegūti no to ražotās pārtikas pārdošanas galapatērētājiem;

4) mazumtirgotāji, no kuru apgrozījuma vismaz 80 % rodas no vienas kategorijas pārtikas pārdošanas;

5) mazumtirgotāji, kuriem maksājamais nodoklis nepārsniedz 5000 euro ceturksnī;

f) nodokļu bāze neietver tādu mazumtirdzniecības punktu neto apgrozījumu, kuri atrodas:

1) vismazāk attīstītajos rajonos Slovākijā un kuros ir ne vairāk kā 10 darbinieki;

2) pašvaldībās, kurās ir ne vairāk kā trīs tirdzniecības uzņēmumi, kas pārdod pārtiku galapatērētājiem.

(13) Saskaņā ar likumu par mazumtirdzniecības nodokli, Lauksaimniecības ministrija izmanto neto ieņēmumus no mazumtirdzniecības nodokļa, jo īpaši, nolūkā atbalstīt lauksaimniecības un pārtikas nozares. Neto ieņēmumi ir starpība starp a) mazumtirdzniecības nodokļu ieņēmumiem un b) uzņēmumu ienākuma nodokļa samazinājuma summu saistībā ar mazumtirdzniecības nodokļa atskaitījumu.

3. PASĀKUMA ATCELŠANA

(14) Slovākijas Republika ar 2019. gada 13. maija vēstuli informēja Komisiju, ka likums par mazumtirdzniecības nodokli ir atcelts ar 2019. gada 9. aprīļa Likumu Nr. 88/2019 ("Atcelšanas likums") (skatīt 9. apsvērumu). Tādējādi Slovākijas Republika pauda nostāju, ka Komisijas veiktā oficiālā izmeklēšana vairs nav būtiska.

(15) Atbildot uz lūgumu sniegt sīkāku informāciju, Slovākijas Republika ar 2019. gada 10. jūnija vēstuli informēja Komisiju, ka likums par mazumtirdzniecības nodokli nav atcelts ar atpakaļejošu spēku, jo tiesiskuma pamatprincips Slovākijas Republikā aizliedz nodokļu tiesību aktu piemērošanu ar atpakaļejošu spēku. Atcelšanas likums stājās spēkā 2019. gada 9. aprīlī, un likums par mazumtirdzniecības nodokli no minētā datuma tika atcelts.

([4]) Komisijas 2014. gada 17. jūnija Regula (ES) Nr. 651/2014, ar ko noteiktas atbalsta kategorijas atzīst par saderīgām ar iekšējo tirgu, piemērojot Līguma 107. un 108. pantu (OV L 187, 26.6.2014., 1. lpp.).

(16) Turklāt pēc Komisijas dienestu pieprasījuma Slovākijas Republika informēja, ka uzņēmumiem, uz kuriem attiecās atceltais likums par mazumtirdzniecības nodokli attiecīgajā periodā, kad tas bija spēkā, nebija pienākuma maksāt mazumtirdzniecības nodokli un ka Slovākijas Republikai nebija likumīgas tiesības panākt mazumtirdzniecības nodokļa maksājuma izpildi. Visbeidzot, Slovākijas Republika apstiprināja, ka neviens uzņēmums nav veicis mazumtirdzniecības nodokļa maksājumu.

(17) Tādējādi saskaņā ar Slovākijas Republikas sniegto informāciju likums par mazumtirdzniecības nodokli ir atcelts un nav radījis nekādus nodokļu maksājumus vai nodokļu saistības par laikposmu, kurā tas bija spēkā.

(18) Ņemot vērā to, ka Slovākijas Republika ir atcēlusi likumu par mazumtirdzniecības nodokli, oficiālā izmeklēšanas procedūra, kas uzsākta attiecībā uz atbalsta pasākumu saskaņā ar minēto tiesību aktu, ir zaudējusi savu pamatu.

4. **SECINĀJUMS**

(19) LESD 108. panta 2. punktā noteiktā procedūra ir zaudējusi pamatu saistībā ar to, ka Slovākijas Republika ir atcēlusi likumu par mazumtirdzniecības nodokli, un tā būtu jāslēdz,

IR PIEŅĒMUSI ŠO LĒMUMU.

1. pants

Tā kā Slovākijas Republika ir atcēlusi likumu par mazumtirdzniecības nodokli, oficiālā izmeklēšanas procedūra saskaņā ar Līguma par Eiropas Savienības darbību 108. panta 2. punktu, kas uzsākta 2019. gada 2. aprīlī attiecībā uz atbalsta pasākumu saistībā ar likumu par mazumtirdzniecības nodokli, ir zaudējusi savu pamatu un ir slēgta.

2. pants

Šis lēmums ir adresēts Slovākijas Republikai.

Briselē, 2019. gada 21. oktobrī

Komisijas vārdā –

Komisijas locekle

Margrethe VESTAGER

TIESĪBU AKTI, KO PIEŅEM STRUKTŪRAS, KURAS IZVEIDOTAS AR STARPTAUTISKIEM NOLĪGUMIEM

Saskaņā ar starptautisko publisko tiesību normām juridisks spēks ir tikai ANO EEK dokumentu oriģināliem. Šo noteikumu statuss un spēkā stāšanās datums jāpārbauda ANO EEK statusa dokumenta TRANS/WP.29/343 jaunākajā redakcijā, kas pieejama tīmekļa vietnē: http://www.unece.org/trans/main/wp29/wp29wgs/wp29gen/wp29fdocstts.html

ANO Noteikumi Nr. 14 – Vienoti noteikumi par transportlīdzekļu apstiprināšanu attiecībā uz drošības jostu stiprinājumiem [2019/2141]

Ar visiem grozījumiem līdz

09. sērijas grozījumiem – spēkā stāšanās datums: 2018. gada 29. decembris

SATURA RĀDĪTĀJS

NOTEIKUMI

1. Darbības joma
2. Definīcijas
3. Apstiprinājuma pieteikums
4. Apstiprinājums
5. Specifikācijas
6. Testi
7. Drošības jostu stiprinājumu inspicēšana statisko testu laikā un pēc tiem
8. Pārveidojumi un transportlīdzekļa tipa apstiprinājuma paplašinājums
9. Ražošanas atbilstība
10. Sankcijas par ražošanas neatbilstību
11. Ekspluatācijas instrukcijas
12. Ražošanas pilnīga izbeigšana
13. Par apstiprinājuma testu veikšanu atbildīgo tehnisko dienestu un tipa apstiprinātāju iestāžu nosaukumi un adreses
14. Pārejas noteikumi

PIELIKUMI

1. Paziņojums
2. Apstiprinājuma marķējuma zīmes izkārtojumi
3. Efektīvo jostu stiprinājumu atrašanās vieta
4. “H” punkta un rumpja faktiskā leņķa noteikšanas procedūra mehānisko transportlīdzekļu sēdvietām
5. Vilkšanas ierīce
6. Minimālais stiprinājuma punktu skaits un apakšējo stiprinājumu atrašanās vieta
7. Dinamiskais tests kā alternatīva drošības jostu stiprinājumu statiskajam izturības testam
8. Manekena specifikācijas

1. DARBĪBAS JOMA

Šos noteikumus piemēro:

M un N kategorijas ([1]) transportlīdzekļiem attiecībā uz to drošības jostu stiprinājumiem, kuras paredzētas pieaugušiem braucējiem uz priekšu vai uz aizmuguri, vai sāņus vērstos sēdekļos.

2. DEFINĪCIJAS

Šajos noteikumos:

2.1. "transportlīdzekļa apstiprinājums" ir tāda transportlīdzekļa tipa apstiprinājums, kas aprīkots ar stiprinājumiem dotajiem drošības jostu tipiem;

2.2. "transportlīdzekļa tips" ir mehānisko transportlīdzekļu kategorija, kuri neatšķiras tādos būtiskos aspektos kā to transportlīdzekļa struktūras vai sēdekļa struktūras sastāvdaļu izmēri, forma un materiāli, pie kurām stiprina drošības jostu stiprinājumus, un, ja stiprinājumu izturību pārbauda saskaņā ar dinamisko testu – ierobežošanas sistēmas jebkādas sastāvdaļas raksturlielumi, īpaši slodzes ierobežotāja funkcijas, kura ietekmē drošības jostu stiprinājumiem pieliktos spēkus;

2.3. "jostu stiprinājumi" ir transportlīdzekļa struktūras vai sēdekļa struktūras daļas, vai transportlīdzekļa jebkuras citas daļas, pie kurām stiprina drošības jostu komplektus;

2.4. "efektīvais jostas stiprinājums" ir punkts, ko izmanto, lai ierastā veidā, kā norādīts 5.4. punktā, noteiktu drošības jostas katras daļas leņķi attiecībā pret tās lietotāju, proti, punkts, kurā josta būtu jānostiprina, lai iegūtu tādu pašu izvietojumu, kāds paredzēts jostas lietošanas laikā, un kas var būt vai var nebūt faktiskais jostas stiprinājums atkarībā no drošības jostas cieto daļu konfigurācijas tās stiprināšanas vietā pie jostas stiprinājuma.

2.4.1. Piemēram, gadījumā,

2.4.1.1. ja transportlīdzekļa struktūrā vai sēdekļa struktūrā izmanto jostas vadotni, par efektīvo jostas stiprinājumu uzskata vadotnes viduspunktu vietā, kur josta iziet no vadotnes jostas lietotāja pusē; un

2.4.1.2. ja josta no lietotāja iet tieši uz ievilcēju, kas stiprināts pie transportlīdzekļa struktūras vai sēdekļa struktūras bez jostas vadotnes starpniecības, par efektīvo jostas stiprinājumu uzskata jostas spoles ass krustpunktu ar plakni, kas iet caur jostas viduslīniju uz spoles;

2.5. "grīda" ir transportlīdzekļa virsbūves lejasdaļa, kas savieno transportlīdzekļa sienas. Šajā kontekstā tā ietver stiprības ribas, presētus profilus un citus iespējamus pastiprinājumus, pat ja tie atrodas zem grīdas, tādus kā garensijas un šķērssijas;

2.6. "sēdeklis" ir struktūra, kas var būt vai nebūt integrēta transportlīdzekļa struktūrā un kurā paredzēts sēdēt vienai pieaugušai personai, kopā ar tās apdari. Termins aptver gan atsevišķu sēdekli, gan sola daļu, kurā paredzēts sēdēt vienai personai;

2.6.1. "priekšējais pasažiera sēdeklis" ir jebkurš sēdeklis, kur konkrētā sēdekļa "vistālāk priekšā esošais H punkts" atrodas vertikālā šķērsplaknē, kura iet caur autovadītāja R punktu, vai tās priekšā;

2.6.2. "uz priekšu vērsts sēdeklis" ir sēdeklis, ko var izmantot, transportlīdzeklim esot kustībā, un kas ir vērsts uz transportlīdzekļa priekšpusi tā, ka sēdekļa vertikālā simetrijas plakne ar transportlīdzekļa vertikālo simetrijas plakni veido leņķi, kas mazāks par +10° vai -10°;

2.6.3. "uz aizmuguri vērsts sēdeklis" ir sēdeklis, ko var izmantot, transportlīdzeklim esot kustībā, un kas ir vērsts uz transportlīdzekļa aizmuguri tā, ka sēdekļa vertikālā simetrijas plakne ar transportlīdzekļa vertikālo simetrijas plakni veido leņķi, kas mazāks par +10° vai –10°;

([1]) Kā noteikts Konsolidētajā rezolūcijā par transportlīdzekļu konstrukciju (R.E.3), dokuments ECE/TRANS/WP.29/78/Rev.6, 2. punkts.

2.6.4. "sāņus vērsts sēdeklis" ir sēdeklis, ko var izmantot, transportlīdzeklim esot kustībā, un kas ir vērsts uz transportlīdzekļa sāniem tā, ka sēdekļa vertikālā simetrijas plakne ar transportlīdzekļa vertikālo simetrijas plakni veido 90° (± 10°) leņķi;

2.7. "sēdekļu grupa" ir vai nu sola veida sēdeklis, vai atsevišķi sēdekļi, bet novietoti blakus (t. i., tā, ka viena sēdekļa vistālāk priekšā esošie stiprinājumi ir vienā rindā ar otra sēdekļa vistālāk aizmugurē esošajiem stiprinājumiem vai uz priekšu no tiem un vienā rindā ar otra sēdekļa vistālāk priekšā esošajiem stiprinājumiem vai aiz tiem), un kur var sēdēt viena vai vairākas pieaugušas personas;

2.8. "sols" ir struktūra kopā ar tās apdari, kur paredzēts sēdēt vairāk nekā vienai pieaugušai personai;

2.9. "sēdekļa tips" ir sēdekļu kategorija, kas neatšķiras tādos būtiskos aspektos kā:

2.9.1. sēdekļa struktūras forma, izmēri un materiāli;

2.9.2. regulēšanas sistēmu un visu fiksācijas sistēmu tipi un izmēri;

2.9.3. jostas stiprinājumu pie sēdekļa, sēdekļa stiprinājuma un saistīto transportlīdzekļa struktūras daļu tips un izmēri;

2.10. "sēdekļa stiprinājums" ir sistēma, ar kuras palīdzību sēdekļa mezgls ir piestiprināts transportlīdzekļa struktūrai, tostarp transportlīdzekļa struktūras saistītās daļas;

2.11. "regulēšanas sistēma" ir ierīce, ar ko sēdekli vai tā daļas var noregulēt stāvoklī, kas ir piemērots sēdoša braucēja ķermeņa morfoloģijai; šī ierīce var pieļaut, jo īpaši:

2.11.1. garenisku pārvietojumu;

2.11.2. vertikālu pārvietojumu;

2.11.3. leņķisku pārvietojumu;

2.12. "pārvietošanas sistēma" ir ierīce, kas ļauj sēdeklim vai kādai tā daļai tikt pārvietotai vai rotētai bez fiksēta starpstāvokļa, lai ļautu viegli piekļūt telpai aiz konkrētā sēdekļa;

2.13. "fiksācijas sistēma" ir jebkāda ierīce, kas nodrošina sēdekļa un tā daļu noturēšanu jebkādā lietošanas stāvoklī un kas ietver ierīces gan sēdekļa atzveltnes fiksācijai attiecībā pret sēdekli, gan sēdekļa fiksācijai attiecībā pret transportlīdzekli;

2.14. "atskaites zona" ir telpa starp divām vertikālām garenplaknēm, kas atrodas 400 mm attālumā viena no otras un ir simetriskas attiecībā pret H punktu, un kuru apraksta galvas formas aparāta rotācija no vertikāla uz horizontālu virzienu, kā aprakstīts Noteikumu Nr. 21 1. pielikumā. Aparātu novieto, kā aprakstīts minētajā Noteikumu Nr. 21 pielikumā, un iestata maksimālo garumu 840 mm;

2.15. "slodzes uz krūškurvi ierobežošanas funkcija" ir drošības jostas un/vai sēdekļa, un/vai transportlīdzekļa jebkura daļa, kas paredzēta, lai sadursmes gadījumā ierobežotu uz braucēja krūškurvi iedarbojošos ierobežojošo spēku līmeni.

3. APSTIPRINĀJUMA PIETEIKUMS

3.1. Pieteikumu transportlīdzekļa tipa apstiprinājumam attiecībā uz jostu stiprinājumiem iesniedz transportlīdzekļa ražotājs vai tā pienācīgi pilnvarots pārstāvis.

3.2. Tam pievieno šādus dokumentus trijos eksemplāros un šādas ziņas:

3.2.1. transportlīdzekļa vispārīgās struktūras rasējumus pienācīgā mērogā, parādot jostu stiprinājumu un efektīvo jostas stiprinājumu (kad attiecināms) atrašanās vietas, un jostu stiprinājumu detalizētus rasējumus;

3.2.2. izmantoto materiālu, kas var ietekmēt jostas stiprinājumu izturību, specifikācijas;

3.2.3. jostas stiprinājumu tehnisko aprakstu;

3.2.4. gadījumā, kad jostas stiprinājumi ir piestiprināti sēdekļa struktūrai:

3.2.4.1. transportlīdzekļa tipa detalizētu aprakstu attiecībā uz sēdekļu, sēdekļu stiprinājumu un to regulēšanas un fiksācijas sistēmu konstrukciju;

3.2.4.2. sēdekļu, to stiprinājumu pie transportlīdzekļa un to regulēšanas un fiksācijas sistēmu rasējumus pienācīgā mērogā un detalizācijā;

3.2.5. pierādījumus, ka drošības josta vai ierobežošanas sistēma, kas izmantota stiprinājumu apstiprināšanas testā, atbilst Noteikumiem Nr. 16 gadījumā, ja vieglā automobiļa ražotājs izvēlas alternatīvo dinamisko izturības testu.

3.3. Pēc ražotāja izvēles dienestam iesniedz apstiprināmo transportlīdzekļa tipu reprezentējošu transportlīdzekli vai transportlīdzekļa daļas, ko apstiprināšanas testus veicošais tehniskais dienests uzskata par būtiskām drošības jostas stiprinājumu testā.

4. APSTIPRINĀJUMS

4.1. Ja atbilstīgi šiem noteikumiem apstiprināšanai iesniegtais transportlīdzeklis atbilst šo noteikumu attiecīgajām prasībām, piešķir šī transportlīdzekļa tipa apstiprinājumu.

4.2. Katram apstiprinātajam tipam piešķir apstiprinājuma numuru. Tā pirmie divi cipari (pašlaik 08, kas atbilst 08. grozījumu sērijai) norāda grozījumu sēriju, kura ietver jaunākos būtiskos tehniskos grozījumus, kas šajos noteikumos izdarīti apstiprinājuma izdošanas laikā. Viena un tā pati Nolīguma puse nedrīkst piešķirt tādu pašu numuru citam transportlīdzekļa tipam, kas definēts 2.2. punktā.

4.3. Paziņojumu par transportlīdzekļa tipa apstiprinājumu, apstiprinājuma paplašinājumu, atteikumu, anulēšanu vai ražošanas pilnīgu izbeigšanu atbilstīgi šiem noteikumiem nosūta šos noteikumus piemērojošajām 1958. gada Nolīguma pusēm, izmantojot šo noteikumu 1. pielikumā dotajam paraugam atbilstošu veidlapu.

4.4. Uz visiem transportlīdzekļiem, kas atbilst saskaņā ar šiem noteikumiem apstiprinātam transportlīdzekļa tipam, skaidri redzamā un viegli pieejamā vietā, kas norādīta apstiprinājuma veidlapā, liek starptautisku apstiprinājuma marķējuma zīmi, kas sastāv no:

4.4.1. apļa, kas aptver burtu "E", un tam līdzās esoša tās valsts pazīšanas numura, kura piešķīrusi apstiprinājumu ([2]);

4.4.2. pa labi no 4.4.1. punktā noteiktā apļa – šo noteikumu numura;

([2]) 1958. gada Nolīguma pušu pazīšanas numuri ir doti Konsolidētās rezolūcijas par transportlīdzekļu konstrukciju (R.E.3) 3. pielikumā, dokuments ECE/TRANS/WP.29/78/Rev.6 – http://www.unece.org/trans/main/wp29/wp29wgs/wp29gen/wp29resolutions.html

4.4.3. ja tipu apstiprina saskaņā ar 7. pielikuma dinamisko testu, pa labi no šo noteikumu numura – burta "e".

4.5. Ja transportlīdzeklis atbilst transportlīdzekļa tipam, kas apstiprināts saskaņā ar vienu vai vairākiem citiem noteikumiem, kas pievienoti Nolīgumam, valstī, kura ir piešķīrusi apstiprinājumu saskaņā ar šiem noteikumiem, 4.4.1. punktā noteiktais simbols nav jāatkārto; šādā gadījumā papildu numurus un simbolus no visiem noteikumiem, saskaņā ar kuriem piešķirts apstiprinājums valstī, kas piešķīrusi apstiprinājumu saskaņā ar šiem noteikumiem, norāda vertikālās slejās pa labi no 4.4.1. punktā noteiktā simbola.

4.6. Apstiprinājuma marķējuma zīmei jābūt skaidri salasāmai un neizdzēšamai.

4.7. Apstiprinājuma marķējuma zīmi liek ražotāja piestiprinātās transportlīdzekļa datu plāksnītes tuvumā vai uz tās.

4.8. Šo noteikumu 2. pielikumā doti apstiprinājuma marķējuma zīmes izkārtojuma piemēri.

5. SPECIFIKĀCIJAS

5.1. Definīcijas (skatīt 3. pielikumu)

5.1.1. H punkts ir atskaites punkts, kā noteikts šo noteikumu 4. pielikuma 2.3. punktā, kas jānosaka saskaņā ar minētajā pielikumā norādīto procedūru.

5.1.1.1. H' punkts ir atskaites punkts, kas atbilst H, kā noteikts 5.1.1. punktā, kuru nosaka katrai normālajai pozīcijai, kādā sēdekli lieto.

5.1.1.2. R punkts ir sēdvietas atskaites punkts, kas definēts šo noteikumu 4. pielikuma 2.4. punktā.

5.1.2. Telpiskā atskaites sistēma ir definēta šo noteikumu 4. pielikuma 2. papildinājumā.

5.1.3. Punkti L_1 un L_2 ir apakšējie efektīvie jostas stiprinājumi.

5.1.4. C punkts ir punkts, kas atrodas 450 mm vertikāli virs R punkta. Tomēr, ja attālums S, kā noteikts 5.1.6. punktā, nav mazāks kā 280 mm un ja ražotājs izvēlas alternatīvo formulu BR = 260 mm + 0,8 S, kas norādīta 5.4.3.3. punktā, vertikālajam attālumam starp C un R ir jābūt 500 mm.

5.1.5. Leņķi α1 un α2 ir attiecīgi leņķi starp horizontālu plakni un plaknēm, kas ir perpendikulāras sēdekļa vertikālajai gareniskajai vidusplaknei un iet caur R punktu un L_1, un L_2 punktu.

Ja sēdeklis ir regulējams, šo prasību izpilda arī attiecībā uz H punktiem visos normālos vadīšanas vai braukšanas stāvokļos, ko norādījis transportlīdzekļa ražotājs.

5.1.6. S ir attālums milimetros starp augšējiem efektīvajiem jostas stiprinājumiem un atskaites plakni P, kas ir paralēla transportlīdzekļa gareniskajai vidusplaknei un kuru definē šādi:

5.1.6.1. ja sēdvietas stāvokli precīzi nosaka sēdekļa forma, plakne P ir šā sēdekļa vidusplakne;

5.1.6.2. ja sēdvietas stāvoklis nav precīzi noteikts:

5.1.6.2.1. vadītāja sēdekļa plakne P ir vertikāla plakne, kas ir paralēla transportlīdzekļa gareniskajai vidusplaknei, kura iet caur stūres rata centru stūres rata aploces plaknē, kad stūres rats, ja tas ir regulējams, ir centrālajā pozīcijā;

5.1.6.2.2. plaknei P priekšējam ārējam pasažierim ir jābūt simetriskai vadītāja plaknei P;

5.1.6.2.3. plaknei P aizmugurējai ārējai sēdvietai ir jābūt ražotāja norādītai ar nosacījumu, ka tiek ievēroti šādi ierobežojumi attālumam A starp transportlīdzekļa garenisko vidusplakni un plakni P:

A ir vienāds ar vai lielāks nekā 200 mm, ja sols ir konstruēts tikai diviem pasažieriem,

A ir vienāds ar vai lielāks nekā 300 mm, ja sols ir konstruēts vairāk nekā diviem pasažieriem.

5.2. Vispārīgas specifikācijas

5.2.1. Drošības jostu stiprinājumus konstruē, izgatavo un izvieto tā, lai:

5.2.1.1. varētu uzstādīt piemērotu drošības jostu. Priekšējo ārējo vietu jostas stiprinājumiem ir jābūt piemērotiem drošības jostām, kas ietver ievilcēju un vadskriemeli, jo īpaši ņemot vērā jostu stiprinājumu izturības raksturlielumus, ja vien ražotājs neiesniedz transportlīdzekli, kurš aprīkots ar citu tipu drošības jostām, kas ietver ievilcējus. Ja stiprinājumi ir piemēroti tikai konkrētiem drošības jostu tipiem, šos tipus norāda 4.3. punktā minētajā veidlapā;

5.2.1.2. līdz minimumam samazinātu jostas slīdēšanas risku tās pareizas lietošanas gadījumā;

5.2.1.3. līdz minimumam samazinātu siksnas bojājuma risku, nonākot saskarē ar transportlīdzekļa vai sēdekļa struktūras asām, stingrām daļām;

5.2.1.4. normālos lietošanas apstākļos transportlīdzeklis varētu atbilst šo noteikumu prasībām.

5.2.1.5. Ja stiprinājumi var ieņemt dažādus stāvokļus, lai ļautu personām iekāpt transportlīdzeklī un ierobežotu braucējus, šo noteikumu specifikācijas piemēro stiprinājumiem efektīvas ierobežošanas stāvoklī.

5.3. Minimālais nodrošināmais jostu stiprinājumu skaits

5.3.1. Jebkuru M un N kategorijas transportlīdzekli (izņemot tos M_2 vai M_3 kategorijas transportlīdzekļus, kas pieder I vai A klasei[1]) aprīko ar drošības jostu stiprinājumiem, kas atbilst šo noteikumu prasībām.

Ja M_2 vai M_3 kategorijas transportlīdzekļi, kas pieder I vai A klasei[1], ir aprīkoti ar drošības jostu stiprinājumiem, šiem stiprinājumiem jāatbilst šo noteikumu prasībām.

5.3.1.1. Drošības jostu sistēmas, kas apstiprināta kā S tipa josta (ar ievilcēju(-iem) vai bez tā(-iem)) saskaņā ar Noteikumiem Nr. 16, stiprinājumiem jāatbilst Noteikumu Nr. 14 prasībām, bet papildu stiprinājums vai stiprinājumi, kas nodrošina kājstarpes jostas (mezgla) uzstādīšanu, ir atbrīvoti no šo noteikumu prasībām attiecībā uz izturību un atrašanās vietu.

5.3.2. Minimālajam drošības jostu stiprinājumu skaitam katrai uz priekšu, uz aizmuguri un sāņus vērstai sēdvietai jāatbilst 6. pielikumā noteiktajam.

5.3.3. Tomēr N_1 kategorijas transportlīdzekļu ārējām, ne priekšējām sēdvietām, kas norādītas 6. pielikumā un atzīmētas ar simbolu Ø, ir atļauti divi apakšējie stiprinājumi, ja starp sēdekli un tuvāko transportlīdzekļa sānsienu ir eja, kura paredzēta pasažieru piekļūšanai pārējām transportlīdzekļa daļām.

Telpu starp sēdekli un sānsienu uzskata par eju, ja attālums starp šo sānsienu, visām durvīm esot aizvērtām, un vertikālu garenplakni, kas iet caur konkrētā sēdekļa viduslīniju, mērot R punkta vietā un perpendikulāri transportlīdzekļa gareniskajai vidusplaknei, ir lielāks nekā 500 mm.

5.3.4. Priekšējām vidējām sēdvietām, kas norādītas 6. pielikumā un apzīmētas ar simbolu *, divus apakšējos stiprinājumus uzskata par pietiekamiem, ja vējstikls atrodas ārpus Noteikumu Nr. 21 1. pielikumā definētās atskaites zonas; ja tas atrodas atskaites zonā, vajadzīgi trīs stiprinājumi.

Attiecībā uz jostu stiprinājumiem vējstiklu uzskata par atskaites zonas daļu, ja tas spēj nonākt statiskā saskarē ar testa aparātu atbilstīgi Noteikumu Nr. 21 1. pielikumā aprakstītajai metodei.

5.3.5. Katrā sēdvietā, kas 6. pielikumā atzīmēta ar simbolu symbol ⫫, nodrošina trīs stiprinājumus. Drīkst nodrošināt divus stiprinājumus, ja tiek izpildīts viens no šiem nosacījumiem:

5.3.5.1. tieši priekšā ir sēdeklis vai citas transportlīdzekļa daļas, kas atbilst Noteikumu Nr. 80 1. papildinājuma 3.5. punktam, vai

5.3.5.2. neviena transportlīdzekļa daļa neatrodas atskaites zonā vai nevar atrasties atskaites zonā, transportlīdzeklim atrodoties kustībā, vai

5.3.5.3. transportlīdzekļa daļas minētajā atskaites zonā atbilst enerģijas absorbcijas prasībām, kas noteiktas Noteikumu Nr. 80 6. papildinājumā.

5.3.5.4. Vadītāja sēdeklim nepiemēro 5.3.5.1. līdz 5.3.5.3. punktu.

5.3.6. Visiem sēdekļiem vai sēdvietām, ko paredzēts lietot tikai nekustīgā transportlīdzeklī, kā arī visiem jebkuru transportlīdzekļu sēdekļiem, uz kuriem neattiecas 5.3.1. līdz 5.3.4. punkts, jostu stiprinājumi netiek prasīti. Tomēr, ja transportlīdzeklis ir aprīkots ar stiprinājumiem šādiem sēdekļiem, šiem stiprinājumiem jāatbilst šo noteikumu nosacījumiem. Jebkādam stiprinājumam, kuru paredzēts lietot tikai kopā ar jostu personai ar invaliditāti, vai jebkurai citai ierobežošanas sistēmai saskaņā ar Noteikumu Nr. 107, ievērojot 02. sērijas grozījumus, 8. pielikumu nav obligāti jāatbilst šo noteikumu prasībām.

5.3.7. Divstāvu transportlīdzekļa augšstāva gadījumā prasības attiecībā uz vidējo priekšējo sēdvietu piemēro arī ārējām priekšējām sēdvietām.

5.3.8. Saskaņā ar šiem noteikumiem tādu sēdekļu gadījumā, ko var pagriezt vai novietot citos virzienos, lietojot, kad transportlīdzeklis ir nekustīgs, 5.3.1. punkta prasības piemēro tikai tiem virzieniem, kas paredzēti normālai lietošanai, transportlīdzeklim esot kustībā uz ceļa. Informācijas dokumentā par to iekļauj piezīmi.

5.4. Jostu stiprinājumu atrašanās vietas (sk. 3. pielikuma 1. attēlu)

5.4.1. Vispārīgi

5.4.1.1. Jebkuras jostas stiprinājumi drīkst pilnībā atrasties transportlīdzekļa struktūrā vai sēdekļa struktūrā, vai citā transportlīdzekļa daļā, vai dalīti starp šīm vietām.

5.4.1.2. Jebkuru jostas stiprinājumu drīkst izmantot divu blakus esošu drošības jostu galu savienošanai ar nosacījumu, ka tiek izpildītas testu prasības.

5.4.2. Apakšējā efektīvā jostas stiprinājuma atrašanās vieta

5.4.2.1. Priekšējie sēdekļi, M_1 kategorijas transportlīdzeklis

M_1 kategorijas mehāniskajos transportlīdzekļos leņķim α_1 (ne sprādzes pusē) ir jābūt diapazonā no 30 līdz 80 grādiem, un leņķim α_2 (sprādzes pusē) ir jābūt diapazonā no 45 līdz 80 grādiem. Abas prasības attiecībā uz leņķiem ir jāizpilda visos priekšējo sēdekļu normālas pārvietošanas stāvokļos. Ja vismaz viens no leņķiem α_1 un α_2 ir nemainīgs (piem., stiprinājums ir fiksēts sēdeklī) visos normālas lietošanas stāvokļos, tā vērtībai ir jābūt 60 ± 10°. Tādu regulējamu sēdekļu gadījumā, kam ir regulēšanas sistēma, un kuru atzveltnes leņķis ir mazāks nekā 20° (sk. 3. pielikuma 1. attēlu), leņķa α1 vērtība drīkst būt mazāka nekā iepriekš noteiktā minimālā vērtība (30°) ar nosacījumu, ka nevienā normālas lietošanas stāvoklī tas nav mazāks kā 20°.

5.4.2.2. Aizmugurējie sēdekļi, M_1 kategorijas transportlīdzeklis

M_1 kategorijas mehāniskajos transportlīdzekļos visu aizmugurējo sēdekļu leņķim α_1 un α_2 ir jābūt diapazonā no 30 līdz 80 grādiem. Ja aizmugurējie sēdekļi ir regulējami, minētajiem leņķiem ir jāizpildās visos normālas pārvietošanas stāvokļos.

5.4.2.3. Priekšējie sēdekļi, no M_1 atšķirīgas transportlīdzekļu kategorijas

Mehāniskajos transportlīdzekļos, kas nav M_1 kategorijas, priekšējo sēdekļu visos normālas pārvietošanas stāvokļos leņķim α_1 un α_2 jābūt starp 30 un 80 grādiem. Ja transportlīdzeklī ar maksimālo masu, kas nepārsniedz 3,5 tonnas, vismaz viens no leņķiem α_1 un α_2 ir nemainīgs priekšējo sēdekļu visos normālas lietošanas stāvokļos, tā vērtībai ir jābūt 60 ± 10° (piem., stiprinājums ir fiksēts sēdeklī).

5.4.2.4. Aizmugurējie sēdekļi un īpaši priekšējie vai aizmugurējie sēdekļi, no M_1 atšķirīgas transportlīdzekļu kategorijas

Transportlīdzekļos, kuri nav M_1 kategorijas:

a) solu;

b) regulējamu sēdekļu (priekšējie un aizmugurējie) ar regulēšanas sistēmu un atzveltnes leņķi mazāku nekā 20° (sk. 3. pielikuma 1. attēlu); un

c) citu aizmugurējo sēdekļu

leņķi α_1 un α_2 drīkst būt starp 20° un 80° jebkurā normālas lietošanas stāvoklī. Ja transportlīdzeklī ar maksimālo masu, kas nepārsniedz 3,5 tonnas, vismaz viens no leņķiem α_1 un α_2 ir nemainīgs priekšējo sēdekļu visos normālas lietošanas stāvokļos, tā vērtībai ir jābūt 60 ± 10° (piem., stiprinājums ir fiksēts sēdeklī).

M_2 un M_3 kategoriju transportlīdzekļu sēdekļu gadījumā, kas nav priekšējie sēdekļi, leņķim α_1 un α_2 jābūt starp 45 un 90 grādiem visos normālas lietošanas stāvokļos.

5.4.2.5. Attālums starp divām vertikālām plaknēm, kas ir paralēlas transportlīdzekļa vertikālajai gareniskajai vidusplaknei un kas katra iet caur vienu no diviem tās pašas drošības jostas apakšējiem efektīvajiem jostas stiprinājumiem L_1 un L_2, nedrīkst būt mazāks kā 350 mm. Sāņus vērstu sēdekļu gadījumā attālums starp divām vertikālām plaknēm, kas ir paralēlas sēdekļa vertikālajai gareniskajai vidusplaknei un kas katra iet caur vienu no diviem tās pašas drošības jostas apakšējiem efektīvajiem jostas stiprinājumiem L_1 un L_2, nedrīkst būt mazāks kā 350 mm. Ja M_1 un N_1 kategorijas transportlīdzekļu aizmugurējā sēdekļu rindā ir tikai viena vidējā sēdvieta, minētais attālums šai vidējai sēdvietai nedrīkst būt mazāks kā 240 mm ar nosacījumu, ka aizmugurējās rindas vidējo sēdekli nav iespējams apmainīt pret jebkuru citu transportlīdzekļa sēdekli. Sēdekļa gareniskajai vidusplaknei ir jāatrodas starp punktiem L_1 un L_2 un jāatrodas vismaz 120 mm attālumā no šiem punktiem.

5.4.3. Augšējā efektīvā jostas stiprinājuma atrašanās vieta (sk. 3. pielikumu)

5.4.3.1. Ja tiek izmantota jostas vadotne vai līdzīga ierīce, kas ietekmē augšējā efektīvā stiprinājuma atrašanās vietu, šo atrašanās vietu nosaka ierastā veidā, ņemot vērā stiprinājuma stāvokli, kad jostas gareniskā viduslīnija iet caur J_1 punktu, ko nosaka secīgi no R punkta ar šādiem trijiem segmentiem:

RZ: rumpja līnijas segments, mērīts augšup no R punkta un 530 mm garš;

ZX: segments, kas ir perpendikulārs transportlīdzekļa gareniskajai vidusplaknei, mērīts no Z punkta stiprinājuma virzienā un 120 mm garš;

XJ_1: segments, kas ir perpendikulārs RZ un ZX segmentu noteiktajai plaknei, mērīts virzienā uz priekšu no X punkta un 60 mm garš.

J_2 punktu nosaka pēc simetrijas ar J_1 punktu pret garenisko vertikālo plakni, kas iet caur konkrētajā sēdeklī novietotā manekena rumpja līniju, kas aprakstīta 5.1.2. punktā.

Ja izmanto divdurvju konfigurāciju, lai nodrošinātu piekļūšanu gan priekšējiem, gan aizmugures sēdekļiem, un augšējais stiprinājums ir ierīkots "B" statnē, sistēmai jābūt konstruētai tā, lai neapgrūtinātu iekāpšanu transportlīdzeklī vai izkāpšanu no tā.

5.4.3.2. Augšējam efektīvajam stiprinājumam jāatrodas zem FN plaknes, kura ir perpendikulāra sēdekļa gareniskajai vidusplaknei un veido 65° leņķi ar rumpja līniju. Aizmugurējo sēdekļu gadījumā šo leņķi drīkst samazināt līdz 60°. FN plaknei ir jābūt novietotai, lai šķērsotu rumpja līniju D punktā tā, ka DR = 315 mm + 1,8 S. Tomēr, ja S ≤ 200 mm, tad DR = 675 mm.

5.4.3.3. Augšējam efektīvajam jostas stiprinājumam jāatrodas aiz FK plaknes, kas ir perpendikulāra sēdekļa gareniskajai vidusplaknei un šķērso rumpja līniju 120° leņķī B punktā tā, ka BR = 260 mm + S. Ja S ≥ 280 mm, ražotājs pēc saviem ieskatiem drīkst izmantot BR = 260 mm + 0,8 S.

5.4.3.4. S vērtība nedrīkst būt mazāka kā 140 mm.

5.4.3.5. Augšējam efektīvajam jostas stiprinājumam jāatrodas uz aizmuguri no vertikālas plaknes, kas ir perpendikulāra transportlīdzekļa gareniskajai vidusplaknei un iet caur R punktu, kā parādīts 3. pielikumā.

5.4.3.6. Augšējam efektīvajam jostas stiprinājumam jāatrodas virs horizontālas plaknes, kas iet caur 5.1.4. punktā definēto C punktu.

5.4.3.6.1. Neatkarīgi no 5.4.3.6. punkta prasībām pasažieru sēdekļu efektīvais augšējais jostas stiprinājums M_2 un M_3 kategorijas transportlīdzekļos drīkst būt ieregulējams zemāk nekā šajā specifikācijā ar nosacījumu, ka ir izpildītas šādas prasības:

a) drošības jostai vai sēdeklim ir jābūt pastāvīgi marķētam, lai identificētu augšējā efektīvā jostas stiprinājuma vietu, kura ir vajadzīga, lai izpildītu augšējā stiprinājuma vietas minimālā augstuma prasību, kas noteikta 5.4.3.6. punktā. Šim marķējumam skaidri jānorāda lietotājam, kad stiprinājums ir stāvoklī, kas piemērots, lai to izmantotu vidējas miesasbūves pieaudzis cilvēks;

b) augšējam efektīvajam stiprinājumam ir jābūt konstruētam tā, lai pieļautu tā augstuma regulēšanu ar manuālu regulēšanas ierīci, kas ir viegli pieejama, kad jostas lietotājs sēž, un ir ērti un viegli lietojama;

c) augšējam efektīvajam stiprinājumam ir jābūt konstruētam tā, lai novērstu jebkādu nejaušu stiprinājuma kustību uz augšu, kas samazinātu ierīces efektivitāti normālas lietošanas laikā;

d) ražotājam transportlīdzekļa rokasgrāmatā jāietver skaidras norādes par šādu sistēmu regulēšanu kopā ar ieteikumiem par lietošanas piemērotību un ierobežojumiem attiecībā uz īsa auguma braucējiem.

Tomēr, ja ierīce regulēšanai plecu augstumā nav tieši saistīta ar transportlīdzekļa struktūru vai sēdekļa struktūru, bet tā izveidota kā elastīga regulēšanas ierīce plecu augstumā:

e) iepriekš a) un d) apakšpunktā minētās prasības ir jāizpilda kā daļu tipa apstiprinājuma atbilstīgi Noteikumiem Nr. 14, izmantojot uzstādāmo ierobežošanas sistēmu;

f) vajadzīgs pierādījums, ka drošības josta kopā ar tās elastīgo regulēšanu plecu augstumā atbilst Noteikumu Nr. 16 prasībām attiecībā uz ierobežošanas sistēmām; b) un c) apakšpunkta prasības ir jāizpilda kā daļu tipa apstiprinājuma atbilstīgi Noteikumu Nr. 16 8.3. punktam.

5.4.3.7. Papildus augšējam stiprinājumam, kas minēts 5.4.3.1. punktā, drīkst nodrošināt citus augšējos efektīvos stiprinājumus, ja tiek izpildīts viens no šādiem nosacījumiem:

5.4.3.7.1. papildu stiprinājumi atbilst 5.4.3.1. līdz 5.4.3.6. punkta prasībām;

5.4.3.7.2. papildu stiprinājumus var izmantot bez instrumentu palīdzības, tie atbilst 5.4.3.5. un 5.4.3.6. punkta prasībām un atrodas vienā no zonām, ko nosaka, pārvietojot šo noteikumu 3. pielikuma 1. attēlā redzamo zonu vertikāli augšup vai lejup par 80 mm.

5.4.3.7.3. Stiprinājums(-i) ir paredzēts(-i) jostu sistēmai, atbilst 5.4.3.6. punktā noteiktajām prasībām, ja tas (tie) ir izvietots(-i) aiz šķērsplaknes, kas iet caur atskaites līniju, un atrodas:

5.4.3.7.3.1. viena stiprinājuma gadījumā – zonā, kas ir kopīga diviem divskaldņiem, kurus definē vertikāles, kuras iet caur punktiem J_1 un J_2, kā noteikts 5.4.3.1. punktā, un kuru horizontālie posmi ir redzami šo noteikumu 3. pielikuma 2. attēlā;

5.4.3.7.3.2. divu stiprinājumu gadījumā – vienā no diviem minētajiem divskaldņiem ar nosacījumu, ka neviens no stiprinājumiem neatrodas tālāk kā 50 mm no simetriski attiecībā pret P plakni esošā otra stiprinājuma, kā noteikts 5.1.6. punktā konkrētajam sēdeklim.

5.5. Stiprinājumu vītņoto urbumu izmēri

5.5.1. Stiprinājuma vītņotā urbuma izmēram jābūt 7/16 collas (20 UNF 2B).

5.5.2. Ja ražotājs transportlīdzekli aprīkojis ar drošības jostām, kuras ir nostiprinātas visos stiprinājumos, kas noteikti attiecīgajam sēdeklim, šiem stiprinājumiem nav obligāti jāatbilst 5.5.1. punkta prasībai ar nosacījumu, ka tie atbilst pārējiem šo noteikumu nosacījumiem. Turklāt 5.5.1. punkta prasību nepiemēro papildu stiprinājumiem, kas atbilst 5.4.3.7.3. punkta prasībai.

5.5.3. Jābūt iespējai noņemt drošības jostu, nebojājot stiprinājumus.

6. TESTI

6.1. Drošības jostu stiprinājumu vispārīgie testi

6.1.1. Piemērojot 6.2. punkta noteikumus un pēc ražotāja pieprasījuma:

6.1.1.1. testus drīkst veikt transportlīdzekļa struktūrai vai pilnīgi pabeigtam transportlīdzeklim;

6.1.1.2. testi drīkst aprobežoties tikai ar viena sēdekļa vai vienas sēdekļu grupas stiprinājumiem ar nosacījumu, ka:

a) attiecīgajiem stiprinājumiem ir tādi paši uzbūves raksturlielumi kā citu sēdekļu vai sēdekļu grupu stiprinājumiem; un

b) ja šādi stiprinājumi ir pilnīgi vai daļēji uzstādīti sēdeklim vai sēdekļu grupai, sēdekļa vai sēdekļu grupas uzbūves raksturlielumi ir tādi paši kā pārējiem sēdekļiem vai sēdekļu grupām;

6.1.1.3. logi un durvis drīkst būt vai nebūt uzstādītas, aizvērtas vai neaizvērtas;

6.1.1.4. drīkst uzstādīt jebkādu stiprinājumu, kādu parasti nodrošina un kas varētu uzlabot transportlīdzekļa struktūras stingrumu.

6.1.2. Sēdekļus uzstāda un novieto braukšanas vai lietošanas stāvoklī, kādu izvēlas par apstiprināšanas testu veikšanu atbildīgais tehniskais dienests, lai nodrošinātu visnelabvēlīgākos apstākļus sistēmas izturībai. Sēdekļu stāvokli norāda ziņojumā. Sēdekļa atzveltni, ja tās slīpums ir regulējams, fiksē, kā noteicis ražotājs, vai, ja šādas norādes nav, stāvoklī, kas atbilst efektīvajam sēdekļa atzveltnes leņķim iespējami tuvu 25° M_1 un N_1 kategorijas transportlīdzekļos un 15° – visu citu kategoriju transportlīdzekļos.

6.2. Transportlīdzekļa nostiprināšana drošības jostas stiprinājumu testiem

6.2.1. Metode, ko izmanto transportlīdzekļa nostiprināšanai testa laikā, nedrīkst pastiprināt drošības jostu stiprinājumus un to stiprināšanas zonu vai mazināt struktūras normālu deformāciju.

6.2.2. Nostiprināšanas ierīci uzskata par apmierinošu, ja tā neietekmē zonu visā struktūras platumā un ja transportlīdzeklis vai struktūra ir bloķēta vai fiksēta priekšpusē attālumā, kas nav mazāks kā 500 mm no testējamā stiprinājuma, un tiek noturēts vai fiksēts aizmugurē ne mazāk kā 300 mm no šā stiprinājuma.

6.2.3. Ieteicams struktūru novietot uz balstiem, kas izvietoti aptuveni vienā līnijā ar riteņu asīm vai, ja tas nav iespējams, vienā līnijā ar balstiekārtas stiprinājuma punktiem.

6.2.4. Ja izmanto nostiprināšanas metodi, kas nav aprakstīta šo noteikumu 6.2.1. līdz 6.2.3. punktā, sniedz pierādījumus, ka tā ir ekvivalenta.

6.3. Vispārīgās testa prasības drošības jostu stiprinājumiem

6.3.1. Visus tās pašas sēdekļu grupas jostu stiprinājumus testē vienlaicīgi. Tomēr, ja pastāv risks, ka sēdekļu un/vai stiprinājumu nesimetrisks slogojums var radīt atteices, drīkst veikt papildu testu ar nesimetrisku slogojumu.

6.3.2. Vilces spēku pieliek 10° ± 5° leņķī virs horizontāles plaknē, kas paralēla transportlīdzekļa gareniskajai vidusplaknei.

Veic priekšslogojumu 10 procentu apjomā no mērķa slogojuma, ievērojot ± 30 procentu pielaidi; slodzi palielina līdz 100 procentiem attiecīgā mērķa slogojuma.

6.3.3. Pilnīgu slogojumu sasniedz iespējami ātri, un maksimālais slodzes pielikšanas laiks ir 60 sekundes.

Tomēr ražotājs drīkst pieprasīt slodzes sasniegšanu 4 sekunžu laikā.

Jostu stiprinājumiem jāiztur noteiktā slodze vismaz 0,2 sekundes.

6.3.4. Šo noteikumu 6.4. punktā aprakstītajos testos izmantojamās vilkšanas ierīces ir parādītas 5. pielikumā. Ierīces, kas parādītas 5. pielikuma 1. attēlā, novieto uz sēdekļa spilvena un pēc tam, kad iespējams, iespiež sēdekļa atzveltnē, vienlaicīgi ap tām cieši savelkot jostu. Ierīci, kas parādīta 5. pielikuma 2. attēlā, novieto pozīcijā, pārliek ierīcei jostu un cieši savelk. Izpildot šo darbību, uz drošības jostu stiprinājumiem nedrīkst iedarboties priekšslogojums, kas pārsniedz minimāli nepieciešamo testa ierīces pareizai novietošanai.

Vilkšanas ierīcēm ar izmēru 254 mm vai 406 mm, kuras izmanto katrā sēdvietā, jābūt tādām, ka to platums ir iespējami tuvs attālumam starp apakšējiem stiprinājumiem.

Vilkšanas ierīces novietojumam jānovērš jebkādas savstarpējas ietekmes vilkšanas testa laikā, kuras nelabvēlīgi ietekmē slodzi un slodzes sadalījumu.

6.3.5. Jostas stiprinājumus sēdekļiem, kuri aprīkoti ar augšējiem jostas stiprinājumiem, testē šādos apstākļos.

6.3.5.1. Priekšējie ārējie sēdekļi

Jostas stiprinājumus pakļauj 6.4.1. punktā noteiktajam testam, kurā slodzes uz tiem pārnes ierīce, kas atveido tādas trīspunktu jostas ģeometriju, kura aprīkota ar ievilcēju ar vadskriemeli vai jostas vadotni augšējā jostas stiprinājumā. Turklāt, ja stiprinājumu skaits ir lielāks, nekā norādīts 5.3. punktā, šos stiprinājumus pakļauj 6.4.5. punktā noteiktajam testam, kurā slodzes uz stiprinājumiem pārnes ierīce, kas atveido tāda tipa drošības jostas ģeometriju, kādu tajos paredzēts piestiprināt.

6.3.5.1.1. Gadījumā, ja ievilcējs nav pievienots prasītajam ārējam apakšējam jostas stiprinājumam, vai gadījumā, ja ievilcējs pievienots augšējam jostas stiprinājumam, arī apakšējos jostas stiprinājumus pakļauj 6.4.3. punktā noteiktajam testam.

6.3.5.1.2. Minētajā gadījumā 6.4.1. un 6.4.3. punktā noteiktos testus var veikt divām atšķirīgām struktūrām, ja to pieprasa ražotājs.

6.3.5.2. Aizmugurējie ārējie sēdekļi un visi vidējie sēdekļi

Jostas stiprinājumus pakļauj 6.4.2. punktā noteiktajam testam, kurā slodzes uz tiem pārnes ierīce, kas atveido tādas trīspunktu drošības jostas ģeometriju, kurai nav ievilcēja, un 6.4.3. punktā noteiktajam testam, kurā slodzes uz diviem apakšējiem jostas stiprinājumiem pārnes ierīce, kas atveido klēpja jostas ģeometriju. Abus testus var veikt divām atšķirīgām struktūrām, ja to pieprasa ražotājs.

6.3.5.3. Ja ražotājs aprīko savu transportlīdzekli ar drošības jostām, attiecīgos jostu stiprinājumus pēc ražotāja pieprasījuma drīkst pakļaut tikai testam, kurā slodzes uz tiem pārnes ierīce, kas atveido tāda tipa drošības jostu ģeometriju, kādas tajos paredzēts piestiprināt.

6.3.6. Ja ārējiem sēdekļiem un vidējiem sēdekļiem nav jostu augšējo stiprinājumu, jostu apakšējos stiprinājumus pakļauj 6.4.3. punktā noteiktajam testam, kurā slodzes uz šiem stiprinājumiem pārnes ierīce, kas atveido klēpja jostas ģeometriju.

6.3.7. Ja transportlīdzeklis ir konstruēts arī citādām ierīcēm, kas jostas neļauj pievienot tieši jostas stiprinājumiem, neizmantojot papildu rullīšus vai citas līdzīgas ierīces, vai kurām vajadzīgi jostas stiprinājumi papildus 5.3. punktā minētajiem, šo drošības jostu vai trošu, rullīšu un citu līdzīgu ierīču kopumu, kas atveido drošības jostas iekārtu, piestiprina jostas stiprinājumiem transportlīdzeklī ar šādu ierīci un jostas stiprinājumus pakļauj attiecīgiem 6.4. punktā noteiktajiem testiem.

6.3.8. Drīkst izmantot testa metodi, kas atšķiras no 6.3. punktā noteiktās, bet ir jāsniedz pierādījumi, ka tā ir ekvivalenta.

6.4. Īpašas testa prasības drošības jostu stiprinājumiem

6.4.1. Tādas trīspunktu drošības jostas konfigurācijas tests, kura aprīkota ar ievilcēju ar vadskriemeli vai siksnas vadotni augšējā jostas stiprinājumā

6.4.1.1. Augšējo jostas stiprinājumu aprīko ar speciālu vadskriemeli vai vadotni stieplei vai jostai, kas piemērota slodzes pārnešanai no vilkšanas ierīces, vai ar ražotāja iesniegtu vadskriemeli vai vadotni.

6.4.1.2. Vilkšanas ierīcei (sk. 5. pielikuma 2. attēlu), kura pievienota tās pašas jostas stiprinājumiem ar tādas ierīces palīdzību, kas atveido šīs drošības jostas ķermeņa augšdaļas siksnas ģeometriju, pieliek testa slodzi 1 350 daN ±20 daN. Tādu transportlīdzekļu gadījumā, kuri nav M_1 vai N_1 kategorijas transportlīdzekļi, testa slodze ir 675 daN ±20 daN, bet M_3 un N_3 transportlīdzekļiem testa slodze ir 450 daN ±20 daN.

6.4.1.3. Tajā pašā laikā vilkšanas ierīcei (sk. 5. pielikuma 1. attēlu), kura pievienota abiem apakšējiem jostas stiprinājumiem, pieliek 1 350 daN ±20 daN lielu vilces spēku. Tādu transportlīdzekļu gadījumā, kuri nav M_1 vai N_1 kategorijas transportlīdzekļi, testa slodze ir 675 ±20 daN, bet M_3 un N_3 transportlīdzekļiem testa slodze ir 450 ±20 daN.

6.4.2. Tādas trīspunktu drošības jostas konfigurācijas tests, kura nav aprīkota ar ievilcēju vai ir aprīkota ar ievilcēju augšējā jostas stiprinājumā

6.4.2.1. Vilkšanas ierīcei (sk. 5. pielikuma 2. attēlu), kura pievienota augšējam jostas stiprinājumam un tās pašas jostas pretējam apakšējam stiprinājumam, izmantojot ievilcēju, ja ražotājs tādu iesniedzis, kas fiksēts augšējā jostas stiprinājumā, pieliek 1 350 daN ±20 daN lielu testa slodzi. Tādu transportlīdzekļu gadījumā, kuri nav M_1 vai N_1 kategorijas transportlīdzekļi, testa slodze ir 675 ±20 daN, bet M_3 un N_3 transportlīdzekļiem testa slodze ir 450 ±20 daN.

6.4.2.2. Tajā pašā laikā vilkšanas ierīcei (sk. 5. pielikuma 1. attēlu), kura pievienota apakšējiem jostas stiprinājumiem, pieliek 1 350 daN ±20 daN lielu vilces spēku. Tādu transportlīdzekļu gadījumā, kuri nav M_1 vai N_1 kategorijas transportlīdzekļi, testa slodze ir 675 ±20 daN, bet M_3 un N_3 kategorijas transportlīdzekļiem testa slodze ir 450 ±20 daN.

6.4.3. Klēpja jostas konfigurācijas tests

Vilkšanas ierīcei (sk. 5. pielikuma 1. attēlu), kura pievienota abiem apakšējiem jostas stiprinājumiem, pieliek 2 225 daN ±20 daN lielu testa slodzi. Tādu transportlīdzekļu gadījumā, kuri nav M_1 vai N_1 kategorijas transportlīdzekļi, testa slodze ir 1 110 ±20 daN, bet M_3 un N_3 transportlīdzekļiem testa slodze ir 740 ±20 daN.

6.4.4. Tādu jostas stiprinājumu tests, kuri pilnībā atrodas sēdekļa struktūrā vai ir dalīti starp transportlīdzekļa struktūru un sēdekļa struktūru

6.4.4.1. Veic attiecīgi 6.4.1., 6.4.2. un 6.4.3. punktā noteiktos testus, tajā pašā laikā katram sēdeklim un sēdekļu grupai papildus pieliekot turpmāk norādīto spēku.

6.4.4.2. Slodzes, kas norādītas 6.4.1., 6.4.2. un 6.4.3. punktā, papildina ar spēku, kas vienāds ar nokomplektēta sēdekļa divdesmitkārtīgu masu. Inerces slodzi pieliek sēdeklim vai attiecīgām sēdekļa daļām atbilstīgi attiecīgā sēdekļa masas fiziskajai ietekmei uz sēdekļa stiprinājumiem. Slodzi vai slodzes, ko pieliek papildus, un slodzes sadalījumu nosaka ražotājs un saskaņo ar tehnisko dienestu.

M_2 un N_2 kategorijas transportlīdzekļu gadījumā šim spēkam jābūt vienādam ar nokomplektēta sēdekļa desmitkārtīgu masu; M_3 un N_3 kategorijai tam jābūt vienādam ar nokomplektēta sēdekļa masu, reizinātu ar 6,6.

6.4.5. Īpaša tipa jostas konfigurācijas tests

6.4.5.1. Vilkšanas ierīcei (sk. 5. pielikuma 2. attēlu), kura šādas drošības jostas stiprinājumiem pievienota ar ierīci, kas atveido ķermeņa augšdaļas jostas vai jostu ģeometriju, pieliek testa slodzi 1 350 daN ±20 daN.

6.4.5.2. Tajā pašā laikā vilkšanas ierīcei (sk. 5. pielikuma 3. attēlu), kura pievienota abiem apakšējiem jostas stiprinājumiem, pieliek 1 350 ±20 daN lielu vilces spēku.

6.4.5.3. Tādu transportlīdzekļu gadījumā, kuri nav M_1 vai N_1 kategorijas transportlīdzekļi, testa slodze ir 675 ±20 daN, bet M_3 un N_3 transportlīdzekļiem testa slodze ir 450 ±20 daN.

6.4.6. Tests uz aizmuguri vērstu sēdekļu gadījumā

6.4.6.1. Stiprinājuma punktus testē atbilstīgi spēkiem, kas norādīti attiecīgi 6.4.1., 6.4.2. vai 6.4.3. punktā. Katrā no gadījumiem testa slodzei ir jāatbilst M_3 vai N_3 transportlīdzekļiem noteiktajai.

6.4.6.2. Testa slodzi vērš uz priekšu attiecībā pret konkrēto sēdvietu saskaņā ar 6.3. punktā noteikto procedūru.

6.4.7. Tests sāņus vērstu sēdekļu gadījumā

6.4.7.1. Stiprinājuma punktus testē atbilstīgi spēkiem, kas 6.4.3. punktā norādīti M_3 transportlīdzekļiem.

6.4.7.2. Testa slodzi vērš uz priekšu attiecībā pret transportlīdzekli saskaņā ar 6.3. punktā noteikto procedūru. Ja sāņus vērsti sēdekļi ir grupēti kopā uz pamatstruktūras, drošības jostas stiprinājuma punktus testē atsevišķi katrai grupas sēdvietai. Turklāt pamatstruktūru testē, kā aprakstīts 6.4.8. punktā.

6.4.7.3. Sāņus vērstu sēdekļu testēšanai pielāgota vilkšanas ierīce ir attēlota 5. pielikuma 1.b attēlā.

6.4.8. Sāņus vērstu sēdekļu pamatstruktūras tests

6.4.8.1. Sāņus vērsta sēdekļa vai sāņus vērstu sēdekļu grupas pamatstruktūru testē atbilstīgi spēkiem, kas 6.4.3. punktā noteikti M_3 transportlīdzekļiem.

6.4.8.2. Testa slodzi vērš uz priekšu attiecībā pret transportlīdzekli saskaņā ar 6.3. punktā noteikto procedūru. Ja sāņus vērsti sēdekļi ir grupēti kopā, pamatstruktūru testē vienlaicīgi visām grupas sēdvietām.

6.4.8.3. Spēku, kas noteikti 6.4.3. un 6.4.4. punktā, pielikšanas punktam jābūt iespējami tuvu H punktam un jāatrodas uz līnijas, kuru nosaka horizontāla plakne un vertikāla šķērsplakne, kas iet caur katras sēdvietas attiecīgo H punktu.

6.5. Sēdekļu grupas gadījumā, kā aprakstīts 7. pielikuma 1. punktā, pēc vieglā automobiļa ražotāja izvēles kā alternatīvu 6.3. un 6.4. punktā noteiktajam statiskajam testam var veikt 7. pielikumā noteikto dinamisko testu.

7. DROŠĪBAS JOSTU STIPRINĀJUMU INSPICĒŠANA STATISKO TESTU LAIKĀ UN PĒC TIEM

7.1. Visiem stiprinājumiem jāspēj izturēt 6.3. un 6.4. punktā noteikto testu. Paliekoša deformācija, tostarp jebkura stiprinājuma vai apkārtējās zonas daļējs plīsums vai lūzums, nav atteice, ja prasītais spēks tiek izturēts noteikto laiku. Testa laikā ievēro minimālās atstarpes apakšējiem efektīvajiem jostu stiprinājumiem, kas noteiktas 5.4.2.5. punktā, un 5.4.3.6. punkta prasības augšējiem efektīvajiem jostu stiprinājumiem.

7.1.1. Attiecībā uz M_1 kategorijas transportlīdzekļiem, kuru kopējā pieļaujamā masa nepārsniedz 2,5 tonnas, augšējais efektīvais drošības jostas stiprinājums testa laikā nedrīkst pārvietoties uz priekšu no šķērsplaknes, kas iet caur attiecīgā sēdekļa R punktu un C punktu (sk. šo noteikumu 3. pielikuma 1. attēlu), ja augšējais drošības jostas stiprinājums ir piestiprināts sēdekļa struktūrai.

Transportlīdzekļos, kas nav iepriekš minētie, augšējais efektīvais drošības jostas stiprinājums testa laikā nedrīkst pārvietoties uz priekšu no šķērsplaknes, kuras slīpums ir 10° virzienā uz priekšu un kura iet caur sēdekļa R punktu.

Testa laikā mēra augšējā efektīvā stiprinājuma punkta maksimālo pārvietojumu.

Ja augšējā efektīvā stiprinājuma punkta pārvietojums pārsniedz iepriekš minēto ierobežojumu, ražotājs pierāda tehniskajam dienestam, ka braucējs netiek apdraudēts. Piemēram, lai parādītu pietiekamu izdzīvošanas telpu, drīkst veikt testa procedūru saskaņā ar Noteikumiem Nr. 94 vai ratiņu testu ar atbilstīgu impulsu.

7.2. Transportlīdzekļos, kuros tiek izmantotas pārvietošanas un fiksēšanas ierīces, kas ļauj visu sēdekļu lietotājiem pamest transportlīdzekli, šādām ierīcēm pēc vilces spēka iedarbības pārtraukšanas joprojām jābūt darbināmām ar roku.

7.3. Pēc testa fiksē to stiprinājumu un struktūru jebkādus bojājumus, uz kurām testu laikā iedarbojusies slodze.

7.4. Izdarot atkāpi, augšējiem stiprinājumiem, kas uzstādīti vienam vai vairākiem sēdekļiem M_3 kategorijas transportlīdzekļos un tādos M_2 kategorijas transportlīdzekļos, kuru maksimālā masa pārsniedz 3,5 tonnas, un kas atbilst Noteikumu Nr. 80 prasībām, nav obligāti jāatbilst 7.1. punkta prasībām par atbilstību 5.4.3.6. punktam.

8. PĀRVEIDOJUMI UN TRANSPORTLĪDZEKĻA TIPA APSTIPRINĀJUMA PAPLAŠINĀJUMS

8.1. Par jebkādu transportlīdzekļa tipa pārveidojumu ziņo tipa apstiprinātājai iestādei, kas apstiprinājusi transportlīdzekļa tipu. Iestāde tad drīkst vai nu:

8.1.1. uzskatīt, ka izdarītajiem pārveidojumiem nevarētu būt vērā ņemama negatīva ietekme un ka transportlīdzeklis jebkurā gadījumā joprojām atbilst prasībām, vai

8.1.2. pieprasīt atkārtotu testa ziņojumu no tehniskā dienesta, kas atbildīgs par testu veikšanu.

8.2. Apstiprinājuma apliecinājumu vai atteikumu, precizējot izmaiņas, saskaņā ar 4.3. punktā noteikto procedūru paziņo šos noteikumus piemērojošajām Nolīguma pusēm.

8.3. Kompetentā iestāde, kas izdod apstiprinājuma paplašinājumu, šādam paplašinājumam piešķir sērijas numuru un informē par to pārējās šos noteikumus piemērojošās 1958. gada Nolīguma puses, izmantojot šo noteikumu 1. pielikumā dotajam paraugam atbilstošu paziņojuma veidlapu.

9. RAŽOŠANAS ATBILSTĪBA

Ražošanas atbilstības procedūrām jāatbilst Nolīguma 1. pielikumā (E/ECE/TRANS/505/Rev.3) noteiktajām, ievērojot šādas prasības.

9.1. Katram transportlīdzeklim, kam ir šajos noteikumos noteiktā apstiprinājuma marķējuma zīme, ir jāatbilst apstiprinātajam transportlīdzekļa tipam attiecībā uz detaļām, kuras ietekmē drošības jostu stiprinājumu raksturlielumus.

9.2. Lai verificētu atbilstību, kas noteikta 9.1. punktā, izlases veidā pārbauda pietiekamu skaitu sērijveidā ražotu transportlīdzekļu, kam ir šajos noteikumos prasītā apstiprinājuma marķējuma zīme.

9.3. Parasti iepriekš minētajās pārbaudēs veic tikai mērījumus. Tomēr nepieciešamības gadījumā transportlīdzekļus pakļauj dažiem no 6. punktā aprakstītajiem testiem, ko izvēlas apstiprināšanas testus veicošais tehniskais dienests.

10. SANKCIJAS PAR RAŽOŠANAS NEATBILSTĪBU

10.1. Atbilstīgi šiem noteikumiem piešķirtu transportlīdzekļa tipa apstiprinājumu drīkst anulēt, ja netiek izpildīta 9.1. punktā noteiktā prasība vai ja tā drošības jostas stiprinājumi neiztur 9. punktā noteiktās pārbaudes.

10.2. Ja šos noteikumus piemērojoša Nolīguma puse anulē tās iepriekš piešķirtu apstiprinājumu, tā nekavējoties informē par to pārējās šos noteikumus piemērojošās Nolīguma puses, izmantojot šo noteikumu 1. pielikumā dotajam paraugam atbilstošu paziņojuma veidlapu.

11. EKSPLUATĀCIJAS INSTRUKCIJAS

Nacionālās iestādes drīkst pieprasīt transportlīdzekļu, kurus tās reģistrējušas, ražotājiem ekspluatācijas instrukcijā skaidri norādīt:

11.1. kur atrodas stiprinājumi; un

11.2. kāda tipa jostām stiprinājumi ir paredzēti (sk. 1. pielikuma 5. pozīciju).

12. RAŽOŠANAS PILNĪGA IZBEIGŠANA

Ja apstiprinājuma turētājs pilnībā izbeidz ražot saskaņā ar šiem noteikumiem apstiprinātu drošības jostu stiprinājumu tipu, tas par to informē iestādi, kas piešķīrusi apstiprinājumu. Saņēmusi attiecīgu paziņojumu, minētā iestāde informē par to pārējās šos noteikumus piemērojošās 1958. gada Nolīguma puses, izmantojot šo noteikumu 1. pielikumā dotajam paraugam atbilstošu paziņojuma veidlapu.

13. PAR APSTIPRINĀJUMA TESTU VEIKŠANU ATBILDĪGO TEHNISKO DIENESTU UN TIPA APSTIPRINĀTĀJU IESTĀŽU NOSAUKUMI UN ADRESES

Šos noteikumus piemērojošās 1958. gada Nolīguma puses paziņo Apvienoto Nāciju Organizācijas sekretariātam par apstiprinājuma testu veikšanu atbildīgo tehnisko dienestu nosaukumu un adresi un to tipa apstiprinātāju iestāžu nosaukumu un adresi, kuras piešķir apstiprinājumu un kurām jānosūta veidlapas, kas apliecina citās valstīs izdotu apstiprinājumu vai apstiprinājuma paplašinājumu, atteikumu vai anulēšanu.

14. PĀREJAS NOTEIKUMI

14.1. No 06. sērijas grozījumu oficiālā spēkā stāšanās datuma neviena Nolīguma puse, kura piemēro šos noteikumus, neatsakās piešķirt EEK apstiprinājumus atbilstīgi šiem noteikumiem, kas grozīti ar 06. sērijas grozījumiem.

14.2. Pēc diviem gadiem no šo noteikumu 06. sērijas grozījumu stāšanās spēkā Nolīguma puses, kuras piemēro šos noteikumus, piešķir EEK tipa apstiprinājumus tikai tad, ja ir izpildītas šo noteikumu prasības, ievērojot 06. sērijas grozījumus.

14.3. Pēc septiņiem gadiem no šo noteikumu 06. sērijas grozījumu stāšanās spēkā Nolīguma puses, kas piemēro šos noteikumus, drīkst atteikties atzīt apstiprinājumus, kas nav piešķirti saskaņā ar šo noteikumu 06. sērijas grozījumiem. Tomēr paliek spēkā esošie apstiprinājumi tām transportlīdzekļu kategorijām, kuras neskar šo noteikumu 06. sērijas grozījumi, un Nolīguma puses, kuras piemēro šos noteikumus, turpina tos pieņemt.

14.4. Attiecībā uz transportlīdzekļiem, kurus neskar 7.1.1. punkts, paliek spēkā apstiprinājumi, kas piešķirti saskaņā ar šo noteikumu 04. sērijas grozījumiem.

14.5. Attiecībā uz transportlīdzekļiem, kurus neskar šo noteikumu 05. sērijas grozījumu 4. papildinājums, piešķirtie apstiprinājumi paliek spēkā, ja tie ir piešķirti saskaņā ar 05. sērijas grozījumiem līdz tās 3. papildinājumam.

14.6. No 05. sērijas grozījumu 5. papildinājuma oficiālā spēkā stāšanās datuma neviena Nolīguma puse, kura piemēro šos noteikumus, neatsakās piešķirt apstiprinājumus saskaņā ar šiem noteikumiem, kuros grozījumi izdarīti ar 05. sērijas grozījumu 5. papildinājumu.

14.7. Attiecībā uz transportlīdzekļiem, kurus neskar šo noteikumu 05. sērijas grozījumu 5. papildinājums, esošie apstiprinājumi paliek spēkā, ja tie ir piešķirti saskaņā ar 05. sērijas grozījumiem līdz tās 3. papildinājumam.

14.8. No 2005. gada 20. februāra attiecībā uz M_1 kategorijas transportlīdzekļiem Nolīguma puses, kuras piemēro šos noteikumus, piešķir apstiprinājumus tikai tad, ja ir izpildītas šo noteikumu prasības, ievērojot 05. sērijas grozījumu 5. papildinājumu.

14.9. No 2007. gada 20. februāra attiecībā uz M_1 kategorijas transportlīdzekļiem Nolīguma puses, kas piemēro šos noteikumus, drīkst atteikties atzīt apstiprinājumus, kas nav piešķirti saskaņā ar šo noteikumu 05. sērijas grozījumu 5. papildinājumu.

14.10. No 2006. gada 16. jūlija attiecībā uz N kategorijas transportlīdzekļiem Nolīguma puses, kuras piemēro šos noteikumus, piešķir apstiprinājumu tikai tad, ja transportlīdzekļa tips atbilst šo noteikumu prasībām, ievērojot 05. sērijas grozījumu 5. papildinājumu.

14.11. No 2008. gada 16. jūlija attiecībā uz N kategorijas transportlīdzekļiem Nolīguma puses, kas piemēro šos noteikumus, drīkst atteikties atzīt apstiprinājumus, kas nav piešķirti saskaņā ar šo noteikumu 05. sērijas grozījumu 5. papildinājumu.

14.12. No 07. sērijas grozījumu oficiālā spēkā stāšanās datuma neviena Nolīguma puse, kura piemēro šos noteikumus, neatsakās piešķirt apstiprinājumus saskaņā ar šiem noteikumiem, kas grozīti ar 07. sērijas grozījumiem.

14.13. Pēc 24 mēnešiem no 07. sērijas grozījumu spēkā stāšanās datuma Nolīguma puses, kuras piemēro šos noteikumus, piešķir apstiprinājumus tikai tad, ja ir izpildītas šo noteikumu prasības, ievērojot 07. sērijas grozījumus.

14.14. Pēc 36 mēnešiem no 07. sērijas grozījumu spēkā stāšanās datuma Nolīguma puses, kas piemēro šos noteikumus, drīkst atteikties atzīt apstiprinājumus, kas nav piešķirti saskaņā ar šo noteikumu 07. sērijas grozījumiem.

14.15. Neatkarīgi no 14.13. un 14.14. punkta transportlīdzekļu kategorijām, kuras neskar 07. sērijas grozījumi, paliek spēkā apstiprinājumi atbilstīgi šo noteikumu iepriekšējo sēriju grozījumiem, un Nolīguma puses, kuras piemēro šos noteikumus, turpina tos pieņemt.

14.16. Ja laikā, kad notiek pievienošanās šiem noteikumiem, nav nacionālo prasību par atvāžamo sēdekļu obligātu aprīkošanu ar drošības jostu stiprinājumiem, Nolīguma puses drīkst turpināt atļaut šo neaprīkošanu nacionālā apstiprinājuma vajadzībām, un šādā gadījumā šīm autobusu kategorijām nevar piešķirt tipa apstiprinājumu atbilstīgi šiem noteikumiem.

14.17. No 07. sērijas grozījumu 2. papildinājuma oficiālā spēkā stāšanās datuma neviena Nolīguma puse, kura piemēro šos noteikumus, neatsakās piešķirt tipa apstiprinājumu saskaņā ar šiem noteikumiem, kas grozīti ar 07. sērijas grozījumu 2. papildinājumu.

14.18. Pēc 12 mēnešiem no 07. grozījumu sērijas 2. papildinājuma oficiālā spēkā stāšanās datuma Nolīguma puses, kuras piemēro šos noteikumus, piešķir tipa apstiprinājumus tikai tiem transportlīdzekļu tipiem, kas atbilst šo noteikumu prasībām, ievērojot 07. sērijas grozījumu 2. papildinājumu.

14.19. Nolīguma puses, kuras piemēro šos noteikumus, neatsakās piešķirt apstiprinājumu paplašinājumus pat tādā gadījumā, ja nav izpildītas 07. sērijas grozījumu 2. papildinājuma prasības.

14.20. No 08. sērijas grozījumu oficiālā spēkā stāšanās datuma Nolīguma puse, kas piemēro šos noteikumus, neatsakās piešķirt apstiprinājumus vai atzīt tipa apstiprinājumus atbilstīgi šiem noteikumiem, kuri grozīti ar 08. sērijas grozījumiem.

14.21. Nolīguma puses, kas piemēro šos noteikumus, neatsakās piešķirt tipa apstiprinājumu paplašinājumus esošiem tipiem, pamatojoties uz nosacījumiem, kas bija spēkā sākotnējā apstiprinājuma laikā.

14.22. Nolīguma pusēm, kuras piemēro šos noteikumus, pēc 08. sērijas grozījumu stāšanās spēkā nav pienākuma pieņemt tipa apstiprinājumus, kas piešķirti saskaņā ar jebkuriem no šo noteikumu iepriekšējo sēriju grozījumiem.

14.23. No 09. sērijas grozījumu oficiālā spēkā stāšanās datuma neviena Nolīguma puse, kas piemēro šos noteikumus, neatsakās piešķirt vai pieņemt ANO tipa apstiprinājumus atbilstīgi šiem noteikumiem, kas grozīti ar 09. sērijas grozījumiem.

14.24. No 2019. gada 1. septembra Nolīguma pusēm, kas piemēro šos noteikumus, nav pienākuma pieņemt ANO tipa apstiprinājumus atbilstīgi iepriekšējo sēriju grozījumiem, kas pirmo reizi izdoti pēc 2019. gada 1. septembra.

14.25. Līdz 2025. gada 1. septembrim Nolīguma puses, kuras piemēro šos noteikumus, pieņem ANO tipa apstiprinājumus atbilstīgi iepriekšējo sēriju grozījumiem, kas pirmo reizi izdoti pirms 2019. gada 1. septembra.

14.26. No 2025. gada 1. septembra Nolīguma pusēm, kuras piemēro šos noteikumus, nav pienākuma pieņemt tipa apstiprinājumus, kas izdoti saskaņā ar šo noteikumu iepriekšējo sēriju grozījumiem.

14.27. Neatkarīgi no iepriekšējiem pārejas noteikumiem Nolīguma pusēm, kuras sāk šo noteikumu piemērošanu pēc jaunākās sērijas grozījumu spēkā stāšanās datuma, nav pienākuma atzīt ANO tipa apstiprinājumus, kas piešķirti saskaņā ar jebkuriem no šo noteikumu iepriekšējo sēriju grozījumiem, tām ir tikai pienākums pieņemt ANO tipa apstiprinājumu, kas piešķirts saskaņā ar 09. sērijas grozījumiem.

14.28. Neatkarīgi no 14.26. punkta Nolīguma puses, kas piemēro šos noteikumus, turpina atzīt ANO tipa apstiprinājumus, kas izdoti saskaņā ar šo ANO noteikumu iepriekšējo sēriju grozījumiem, attiecībā uz transportlīdzekļiem/transportlīdzekļu sistēmām, kuras neskar ar 09. sērijas grozījumiem izdarītās izmaiņas.

14.29. Nolīguma puses, kas piemēro šos noteikumus, neatsakās piešķirt ANO tipa apstiprinājumus saskaņā ar šo noteikumu jebkuras iepriekšējās sērijas grozījumiem vai to paplašinājumus.

1. PIELIKUMS

PAZIŅOJUMS

(maksimālais formāts: A4 (210 × 297 mm))

E 1 ...

Izdevējs: iestādes nosaukums

.....

.....

.....

par: apstiprinājuma piešķiršanu,

apstiprinājuma paplašināšanu,

apstiprinājuma atteikšanu,

apstiprinājuma anulēšanu,

ražošanas pilnīgu izbeigšanu

transportlīdzekļa tipam attiecībā uz drošības jostu stiprinājumiem atbilstīgi ANO Noteikumiem Nr. 14.

Apstiprinājuma Nr. ..... Paplašinājuma Nr. ....

1. Mehāniskā transportlīdzekļa tirdzniecības nosaukums vai tirdzniecības zīme .....
2. Transportlīdzekļa tips .....
3. Ražotāja nosaukums un adrese.....
4. Ja attiecināms, ražotāja pārstāvja nosaukums un adrese .....
5. To jostu tipu un ievilcēju apzīmējums, ko atļauts pierīkot stiprinājumiem, ar kādiem transportlīdzeklis ir aprīkots:

						Stiprinājums pie *	
						transportlīdzekļa struktūras	sēdekļa struktūras
Priekšā	Sēdeklis labajā pusē	{	apakšējie stiprinājumi augšējais stiprinājums	{	ārpusē iekšpusē		
	Vidējais sēdeklis	{	apakšējie stiprinājumi augšējais stiprinājums	{	labajā pusē kreisajā pusē		
	Sēdeklis kreisajā pusē	{	apakšējie stiprinājumi augšējais stiprinājums	{	ārpusē iekšpusē		
Aizmugurē	Sēdeklis labajā pusē	{	apakšējie stiprinājumi augšējais stiprinājums	{	ārpusē iekšpusē		
	Vidējais sēdeklis	{	apakšējie stiprinājumi augšējais stiprinājums	{	labajā pusē kreisajā pusē		
	Sēdeklis kreisajā pusē	{	apakšējie stiprinājumi augšējais stiprinājums	{	ārpusē iekšpusē		

* Faktiskajā vietā ieraksta šādu(-us) burtu(-us):

"A"	trīspunktu jostai,
"B"	klēpja jostai,
"S"	speciāla tipa jostām; šādā gadījumā tipu norāda iedaļā "Piezīmes",
"Ar", "Br" vai "Sr"	jostām ar ievilcējiem,
"Ae", "Be" vai "Se"	jostām ar enerģijas absorbcijas ierīci,
"Are", "Bre" vai "Sre"	jostām ar ievilcējiem un enerģijas absorbcijas ierīcēm vismaz vienā stiprinājumā.

Piezīmes: ....

6. Sēdekļu apraksts[3].....

7. Sēdekļa vai tā daļu regulēšanas, pārvietošanas un fiksēšanas sistēmu apraksts[3]: .....

8. Sēdekļa stiprinājuma apraksts[3]: .....

9. Konkrētā tipa drošības jostas apraksts, kura vajadzīga tāda stiprinājuma gadījumā, kas atrodas sēdekļa struktūrā vai kas satur enerģijas izkliedēšanas ierīci: .....

10. Transportlīdzeklis iesniegts apstiprināšanai (datums):.....

11. Par apstiprināšanas testu veikšanu atbildīgais tehniskais dienests: .....

12. Šā dienesta izdotā ziņojuma datums: .....

13. Šā dienesta izdotā ziņojuma numurs: .....

14. Apstiprinājums piešķirts/paplašināts/atteikts/anulēts[2]

15. Apstiprinājuma marķējuma zīmes atrašanās vieta uz transportlīdzekļa: .....

16. Vieta: .....

17. Datums: .....

18. Paraksts: .....

19. Šim paziņojumam pievienoti šādi dokumenti, kuri iesniegti tipa apstiprinātājai iestādei, kas piešķīrusi apstiprinājumu, un kurus var saņemt pēc pieprasījuma:

    jostu stiprinājumu un transportlīdzekļa struktūras rasējumi, shēmas un plāni;

    jostu stiprinājumu un transportlīdzekļa struktūras fotoattēli;

    sēdekļu, to stiprinājumu pie transportlīdzekļa, sēdekļu un to daļu regulēšanas un pārvietošanas sistēmu un to fiksēšanas ierīču rasējumi, shēmas un plāni[3];

    sēdekļu, to stiprinājumu, sēdekļu un to daļu regulēšanas un pārvietošanas sistēmu un to fiksēšanas ierīču fotoattēli[3].

---

1 Tās valsts pazīšanas numurs, kas piešķīrusi/paplašinājusi/atteikusi/anulējusi apstiprinājumu (apstiprinājuma prasības skatīt noteikumos).
2 Nevajadzīgo svītrot.
3 Tikai tad, ja stiprinājums ir pierīkots sēdeklim vai ja sēdeklis balsta jostu.

2. PIELIKUMS

APSTIPRINĀJUMA MARĶĒJUMA ZĪMES IZKĀRTOJUMI

A PARAUGS

(skatīt šo noteikumu 4.4. punktu)

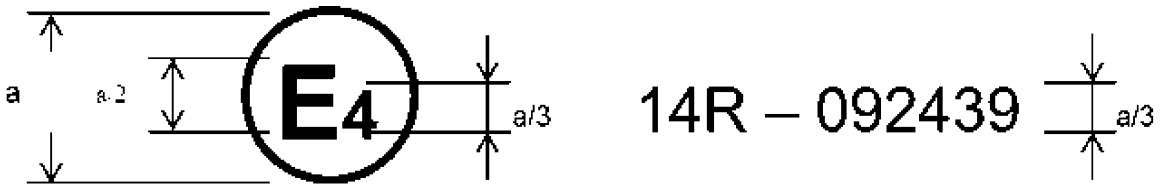

a = 8 mm min.

Attēlotā apstiprinājuma marķējuma zīme uz transportlīdzekļa norāda, ka konkrētais transportlīdzekļa tips attiecībā uz drošības jostu stiprinājumiem ir apstiprināts Nīderlandē (E 4) atbilstīgi ANO Noteikumiem Nr. 14 ar numuru 092439. Pirmie divi apstiprinājuma numura cipari norāda, ka ANO noteikumi Nr. 14 jau ietvēra 09. sērijas grozījumus, kad apstiprinājums tika piešķirts.

B PARAUGS

(skatīt šo noteikumu 4.5. punktu)

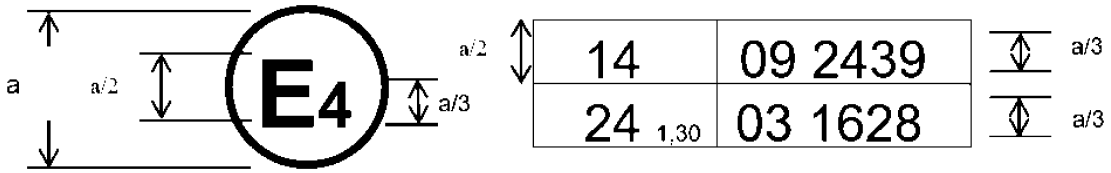

a = 8 mm min.

Attēlotā apstiprinājuma marķējuma zīme uz transportlīdzekļa norāda, ka konkrētais transportlīdzekļa tips ir apstiprināts Nīderlandē (E 4) atbilstīgi ANO Noteikumiem Nr. 14 un 24 ([1]). (Pēdējo minēto noteikumu gadījumā koriģētā absorbcijas koeficienta vērtība ir 1,30 m^{-1}.) Apstiprinājuma numura cipari norāda, ka šo apstiprinājumu piešķiršanas datumos ANO Noteikumi Nr. 14 ietvēra 09. sērijas grozījumus un ANO Noteikumi Nr. 24 ietvēra 03. sērijas grozījumus.

([1]) Otrais numurs norādīts tikai kā piemērs.

3. PIELIKUMS

EFEKTĪVO JOSTU STIPRINĀJUMU ATRAŠANĀS VIETA

1. attēls

Efektīvo jostu stiprinājumu zonas

(Rasējumā redzams viens piemērs, kur augšējais stiprinājums ir piestiprināts transportlīdzekļa virsbūves sānu panelim)

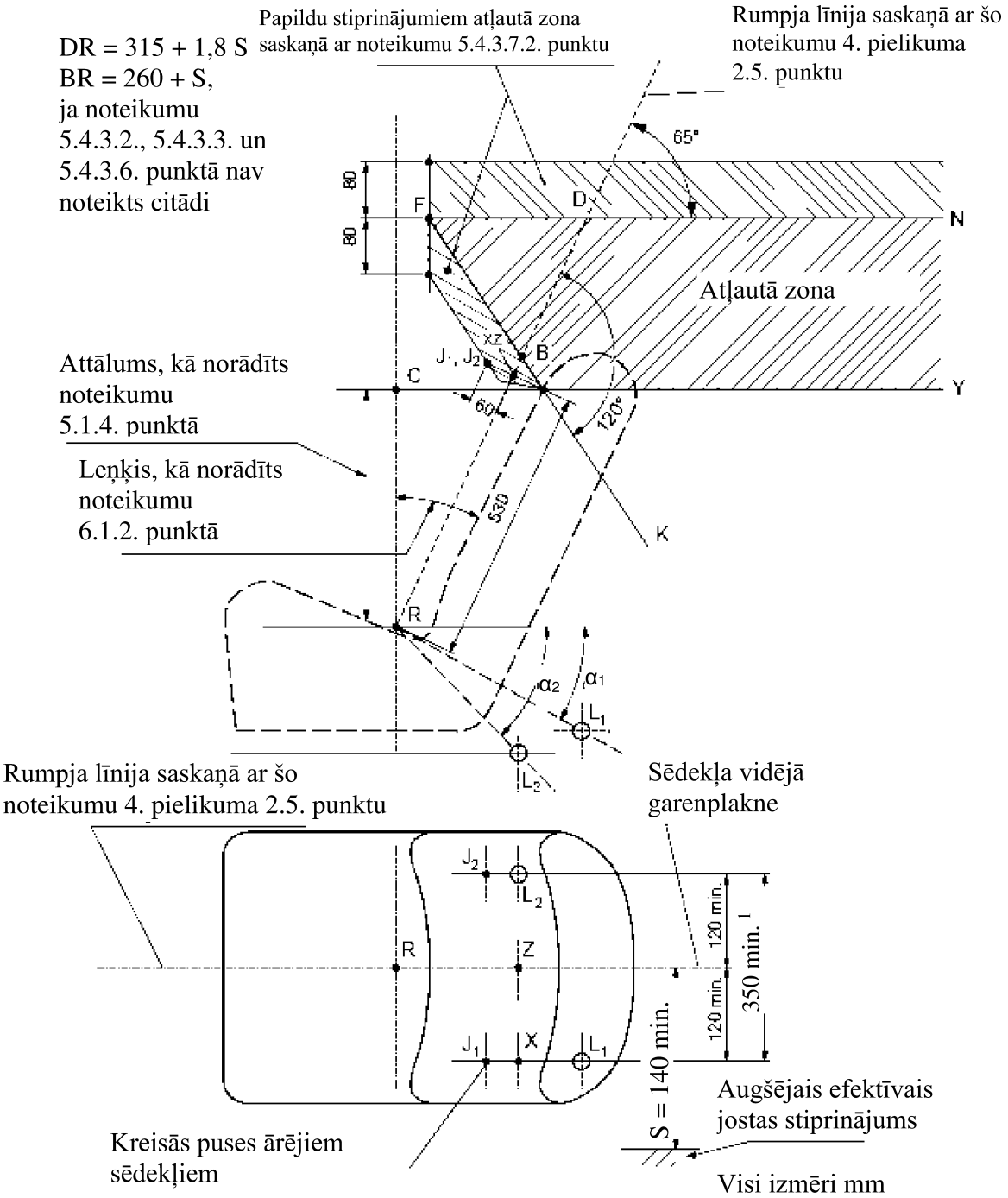

1 Vismaz 240 mm M_1 un N_1 kategorijas transportlīdzekļu aizmugurējām vidējām sēdvietām.

2. attēls

Augšējie efektīvie stiprinājumi, kas atbilst noteikumu 5.4.3.7.3. punktam

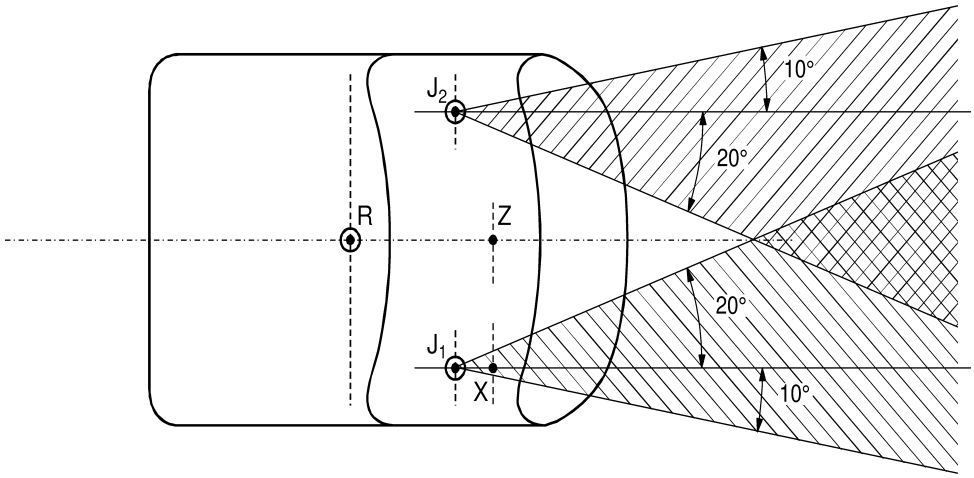

4. PIELIKUMS

H punkta un rumpja faktiskā leņķa noteikšanas procedūra mehānisko transportlīdzekļu sēdvietām ([1])

1. papildinājums – H punkta trīsdimensiju mašīnas apraksts ([1])

2. papildinājums – Telpiskā atskaites sistēma ([1])

3. papildinājums – Atskaites dati attiecībā uz sēdvietām ([1])

([1]) Procedūra ir aprakstīta Konsolidētās rezolūcijas par transportlīdzekļu konstrukciju (R.E.3) 1. pielikumā (dokuments ECE/TRANS/WP.29/78/Rev.6)

5. PIELIKUMS

VILKŠANAS IERĪCE

1. attēls

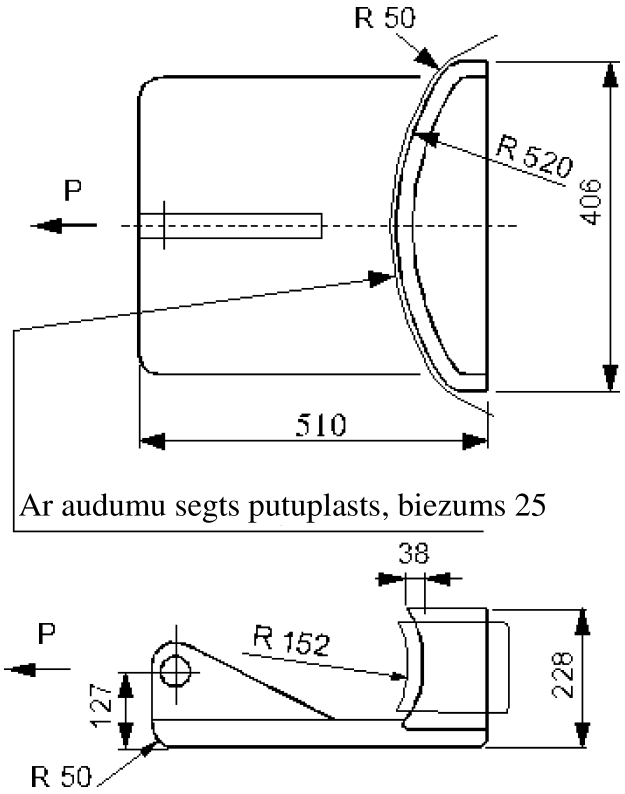

Visi izmēri doti milimetros (mm)

1.a attēls

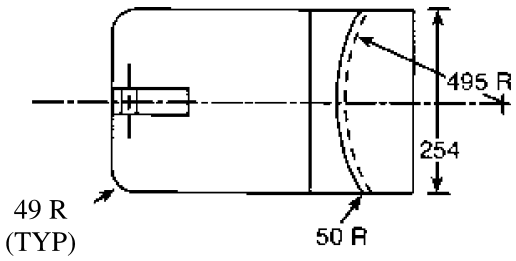

PIEZĪMES
1. Bloks, pārklāts ar porainu gumiju un segts ar audumu ar vid. blīvumu 25
2. Visi izmēri milimetros (mm)

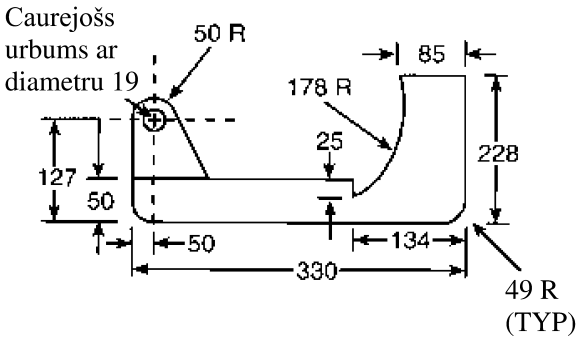

1.b attēls

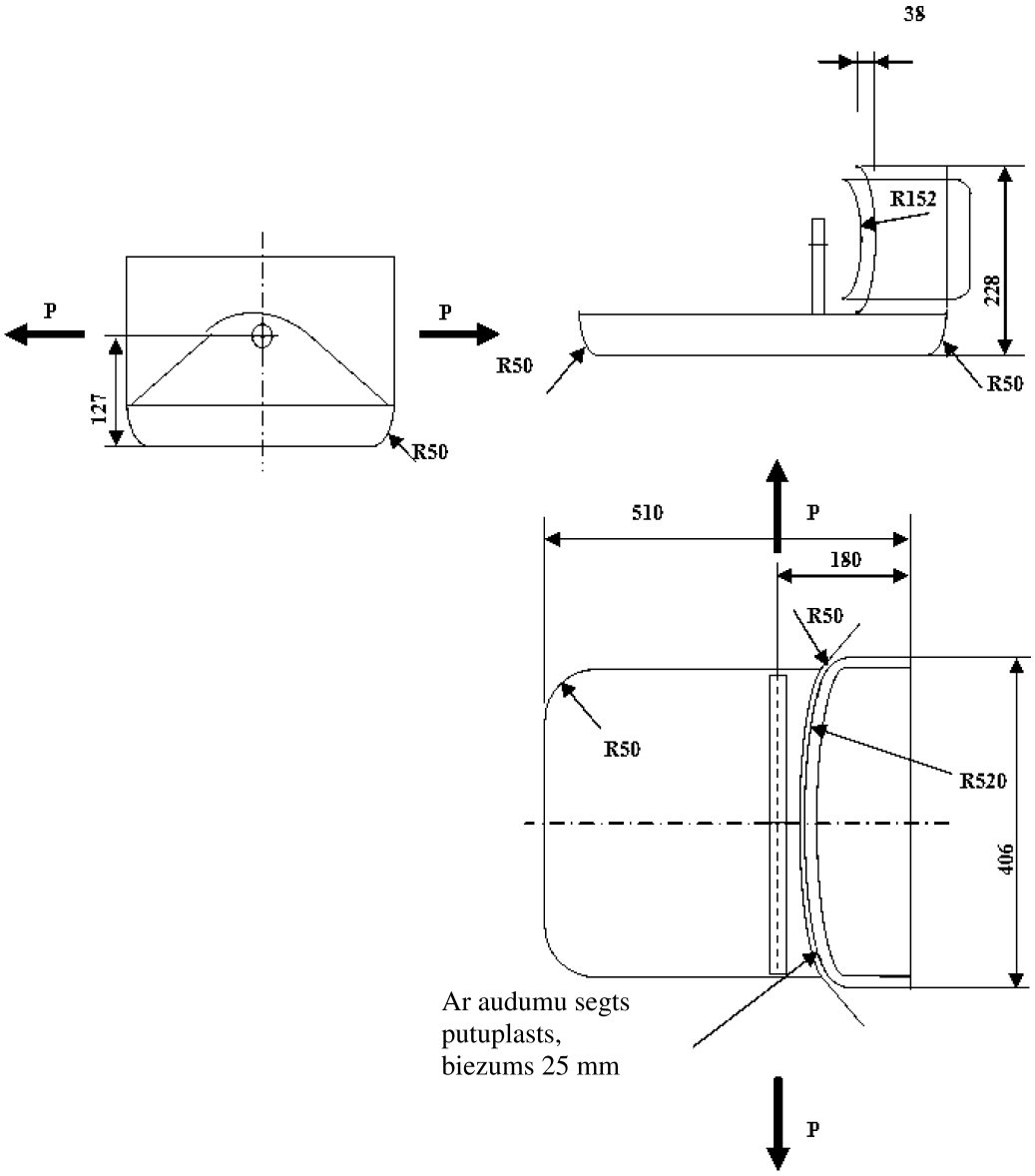
38
R152
228
P
P
R50
R50
127
R50
510
P
180
R50
R50
R520
406
Ar audumu segts
putuplasts,
biezums 25 mm
P

2. attēls

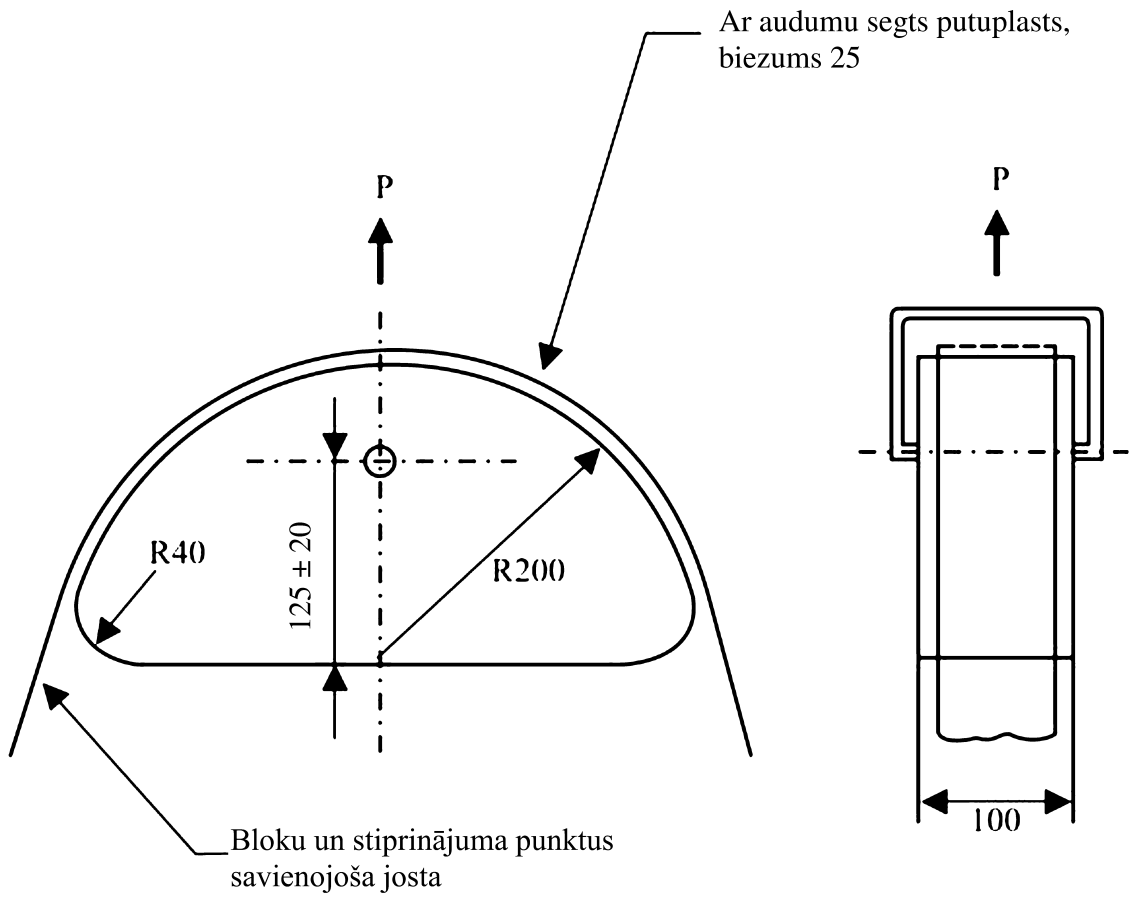

Visi izmēri doti milimetros

Lai nostiprinātu jostu, plecu jostas vilkšanas ierīci drīkst pārveidot, pievienojot divas virzošās apmales un/vai dažas bultskrūves, lai novērstu jostas nokrišanu vilkšanas testa laikā.

3. attēls

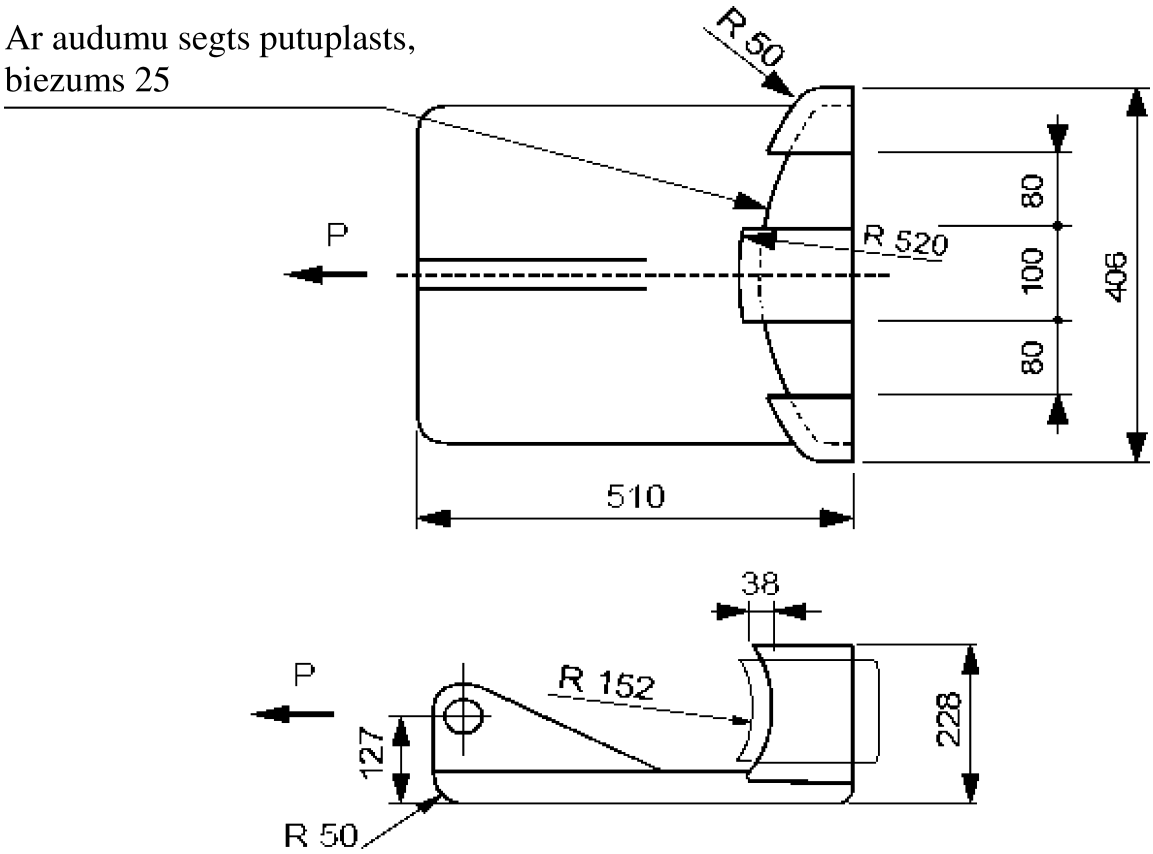

Visi izmēri doti milimetros

6. PIELIKUMS

MINIMĀLAIS STIPRINĀJUMA PUNKTU SKAITS UN APAKŠĒJO STIPRINĀJUMU ATRAŠANĀS VIETA

Transportlīdzekļa kategorija	Uz priekšu vērstas sēdvietas				Uz aizmuguri vērstas	Sāņus vērstas
	Ārējās		Vidējās			
	Priekšējās	Citas	Priekšējās	Citas		
M_1	3	3	3	3	2	—
$M_2 \leq 3{,}5$ tonnas	3	3	3	3	2	—
$M_2 > 3{,}5$ tonnas	3 ⊕	3 vai 2 ╬	3 vai 2 ╬	3 vai 2 ╬	2	—
M_3	3 ⊕	3 vai 2 ╬	3 vai 2 ╬	3 vai 2 ╬	2	2
N_1	3	3 vai 2 Ø	3 vai 2 *	2	2	—
N_2 un N_3	3	2	3 vai 2 *	2	2	—

Simbolu atšifrējums

2: divi apakšējie stiprinājumi, kas ļauj uzstādīt B tipa drošības jostu vai Br, Br3, Br4m vai Br4Nm tipa drošības jostas, ja tas prasīts Konsolidētās rezolūcijas par transportlīdzekļu konstrukciju (R.E.3) 13. pielikuma 1. papildinājumā.

3: divi apakšējie stiprinājumi un viens augšējais stiprinājums, kas ļauj uzstādīt A tipa trīspunktu drošības jostu vai Ar, Ar4m vai Ar4Nm tipa drošības jostas, ja tas prasīts Konsolidētās rezolūcijas par transportlīdzekļu konstrukciju (R.E.3) 13. pielikuma 1. papildinājumā.

Ø: attiecas uz 5.3.3. punktu. (Atļauti divi stiprinājumi, ja sēdeklis ir ejas iekšpusē.)

*: attiecas uz 5.3.4. punktu. (Atļauti divi stiprinājumi, ja vējstikls ir ārpus atskaites zonas.)

╬ attiecas uz 5.3.5. punktu. (Atļauti divi stiprinājumi, ja atskaites zonā nekas neatrodas.)

⊕ attiecas uz 5.3.7. punktu. (Īpašs noteikums attiecībā uz transportlīdzekļa augšējo stāvu.)

PAPILDINĀJUMS

APAKŠĒJO STIPRINĀJUMU ATRAŠANĀS VIETA – TIKAI LEŅĶU PRASĪBAS

Sēdeklis		M_1	Nav M_1
Priekšējais *	sprādzes puse (α_2)	45–80°	30–80°
	nav sprādzes puse (α_1)	30–80°	30–80°
	nemainīgs leņķis	50–70 °	50–70 °
	sols – sprādzes puse (α_2)	45–80°	20–80 °
	sols – nav sprādzes puse (α_1)	30–80°	20–80 °
	regulējams sēdeklis ar sēdekļa atzveltnes leņķi < 20°	45–80° (α_2)* 20–80°(α_1)*	20–80°
Aizmugurē-jais ≠		30–80 °	20–80° Ψ
Atvāžams	Jostas stiprinājums nav prasīts. Ja uzstādīts: skatīt leņķa prasības priekšai un aizmugurei.		

Simbolu atšifrējums

≠: ārējais un vidējais.

*: ja leņķis nav nemainīgs, skatīt 5.4.2.1. punktu.

Ψ: 45–90° M_2 un M_3 transportlīdzekļu sēdekļu gadījumā.

7. PIELIKUMS

DINAMISKAIS TESTS KĀ ALTERNATĪVA DROŠĪBAS JOSTU STIPRINĀJUMU STATISKAJAM IZTURĪBAS TESTAM

1. DARBĪBAS JOMA

Šajā pielikumā aprakstīts dinamiskais tests ar ratiņiem, ko var veikt kā alternatīvu drošības jostu stiprinājumu statiskajam izturības testam, kas noteikts šo noteikumu 6.3. un 6.4. punktā.

Šo alternatīvu var piemērot pēc vieglā automobiļa ražotāja pieprasījuma tādas sēdekļu grupas gadījumā, kad visas sēdvietas ir aprīkotas ar trīspunktu drošības jostām, kurām paredzēta slodzes uz krūškurvi ierobežošanas funkcija, un kad sēdekļu grupa ietver papildu sēdvietu, kuras augšējais drošības jostas stiprinājums atrodas sēdekļa struktūrā.

2. PRIEKŠRAKSTI

2.1. Dinamiskajā testā, kas noteikts šā pielikuma 3. punktā, nedrīkst notikt neviena stiprinājuma vai apkārtējās zonas plīsums. Plānots plīsums, kas nepieciešams slodzes ierobežošanas ierīces funkcionēšanai, tomēr ir pieļaujams.

Ir jāievēro šo noteikumu 5.4.2.5. punktā norādītās apakšējo efektīvo stiprinājumu minimālās atstarpes un šo noteikumu 5.4.3.6. punktā norādītās prasības augšējiem efektīvajiem stiprinājumiem, kas attiecīgā gadījumā papildinātas ar turpmāk 2.1.1. punktā dotajām.

2.1.1. M_1 kategorijas transportlīdzekļos, kuru kopējā pieļaujamā masa nepārsniedz 2,5 tonnas, augšējais drošības jostas stiprinājums, ja tas ir piestiprināts sēdekļa struktūrai, nedrīkst pārvietoties uz priekšu no šķērsplaknes, kas iet caur attiecīgā sēdekļa R punktu un C punktu (sk. šo noteikumu 3. pielikuma 1. attēlu).

Transportlīdzekļos, kas nav iepriekš minētie, augšējais drošības jostas stiprinājums nedrīkst pārvietoties uz priekšu no šķērsplaknes, kuras slīpums ir 10° virzienā uz priekšu un kura iet caur sēdekļa R punktu.

2.2. Transportlīdzekļos, kuros tiek izmantotas pārvietošanas un fiksēšanas ierīces, kas ļauj visu sēdekļu lietotājiem pamest transportlīdzekli, šādām ierīcēm pēc testa joprojām jābūt darbināmām ar roku.

2.3. Transportlīdzekļa īpašnieka rokasgrāmatā ir jāiekļauj norādes, ka ikvienu drošības jostu drīkst aizstāt tikai ar apstiprinātu drošības jostu, kas paredzēta konkrētajai sēdvietai transportlīdzeklī, un jo īpaši jānorāda tās sēdvietas, kuras drīkst aprīkot tikai ar atbilstīgu drošības jostu, kas aprīkota ar slodzes ierobežotāju.

3. DINAMISKĀ TESTA NOSACĪJUMI

3.1. Vispārīgi nosacījumi

Šajā pielikumā aprakstītajam testam piemēro šo noteikumu 6.1. punktā aprakstītos vispārīgos nosacījumus.

3.2. Uzstādīšana un sagatavošana

3.2.1. Ratiņi

Ratiņiem jābūt konstruētiem tā, lai pēc testa nerastos paliekoša deformācija. Tie jāvada tā, lai trieciena fāzē novirze nepārsniegtu 5° vertikālā plaknē un 2° horizontālā plaknē.

3.2.2. Transportlīdzekļa struktūras nostiprināšana

Transportlīdzekļa struktūras daļu, ko uzskata par būtisku transportlīdzekļa stingrumam attiecībā uz sēdekļu stiprinājumiem un drošības jostu stiprinājumiem, nostiprina uz ratiņiem saskaņā ar šo noteikumu 6.2. punktā aprakstītajam prasībām.

3.2.3. Ierobežošanas sistēmas

3.2.3.1. Ierobežošanas sistēmas (nokomplektētus sēdekļus, drošības jostu komplektus un slodzes ierobežošanas ierīces) montē uz transportlīdzekļa struktūras saskaņā ar sērijveida ražojuma transportlīdzekļa specifikācijām.

Uz testa ratiņiem var uzmontēt transportlīdzekļa vidi, kas atrodas pretī testējamajam sēdeklim (kontrolmērinstrumentu paneli, sēdekli utt. atkarībā no testējamā sēdekļa). Ja ir priekšējais gaisa spilvens, tas ir jādeaktivē.

3.2.3.2. Pēc vieglā automobiļa ražotāja pieprasījuma, un par testu veikšanu atbildīgajam tehniskajam dienestam piekrītot, ierobežošanas sistēmu dažas sastāvdaļas, kas nav nokomplektēti sēdekļi, drošības jostu komplekti un slodzes ierobežošanas ierīces, drīkst nemontēt uz testa ratiņiem vai drīkst aizstāt ar sastāvdaļām, kurām ir ekvivalents vai mazāks stingrums un kuru izmēri ietilpst transportlīdzekļa iekšējā aprīkojuma izmēros ar nosacījumu, ka testējamā konfigurācija ir vismaz tikpat nelabvēlīga kā sērijveida konfigurācija attiecībā uz spēkiem, kas iedarbojas uz sēdekli un drošības jostu stiprinājumiem.

3.2.3.3. Sēdekļus iestata, kā prasīts šo noteikumu 6.1.2. punktā, lietošanas stāvoklī, ko izvēlas par testu veikšanu atbildīgais tehniskais dienests un kas atbilst visnelabvēlīgākajiem apstākļiem attiecībā uz stiprinājumu izturību, un kas ir saderīgs ar manekenu ievietošanu transportlīdzeklī.

3.2.4. Manekeni

Katrā sēdeklī novieto un ar transportlīdzeklī uzstādīto drošības jostu piesprādzē manekenu, kura izmēri un masa ir noteikta 8. pielikumā.

Netiek prasīta manekenu aprīkošana ar mērinstrumentiem.

3.3. Tests

3.3.1. Ratiņus darbina tā, lai testa laikā to ātruma izmaiņa būtu 50 km/h. Ratiņu palēninājumam jāietilpst robežās, kas norādītas Noteikumu Nr. 16 8. pielikumā.

3.3.2. Ja attiecināms, papildu ierobežošanas ierīces (priekšspriegošanas ierīces u. c., izņemot gaisa spilvenus) aktivizējas saskaņā ar automobiļa ražotāja norādījumiem.

3.3.3. Ir jāpārbauda, vai drošības jostu stiprinājumu pārvietojums nepārsniedz šā pielikuma 2.1. un 2.1.1. punktā noteiktās robežas.

8. PIELIKUMS

MANEKENA SPECIFIKĀCIJAS (*)

Masa	97,5 ±5 kg
Augstums iztaisnoti sēdus	965 mm
Gūžu platums (sēdus)	415 mm
Gūžu apkārtmērs (sēdus)	1 200 mm
Vidukļa apkārtmērs (sēdus)	1 080 mm
Krūškurvja dziļums	265 mm
Krūškurvja apkārtmērs	1 130 mm
Plecu augstums	680 mm
Visu garuma izmēru pielaide	±5 procenti

Piezīme. Turpmāk attēlā dota skice ar izmēru skaidrojumu.

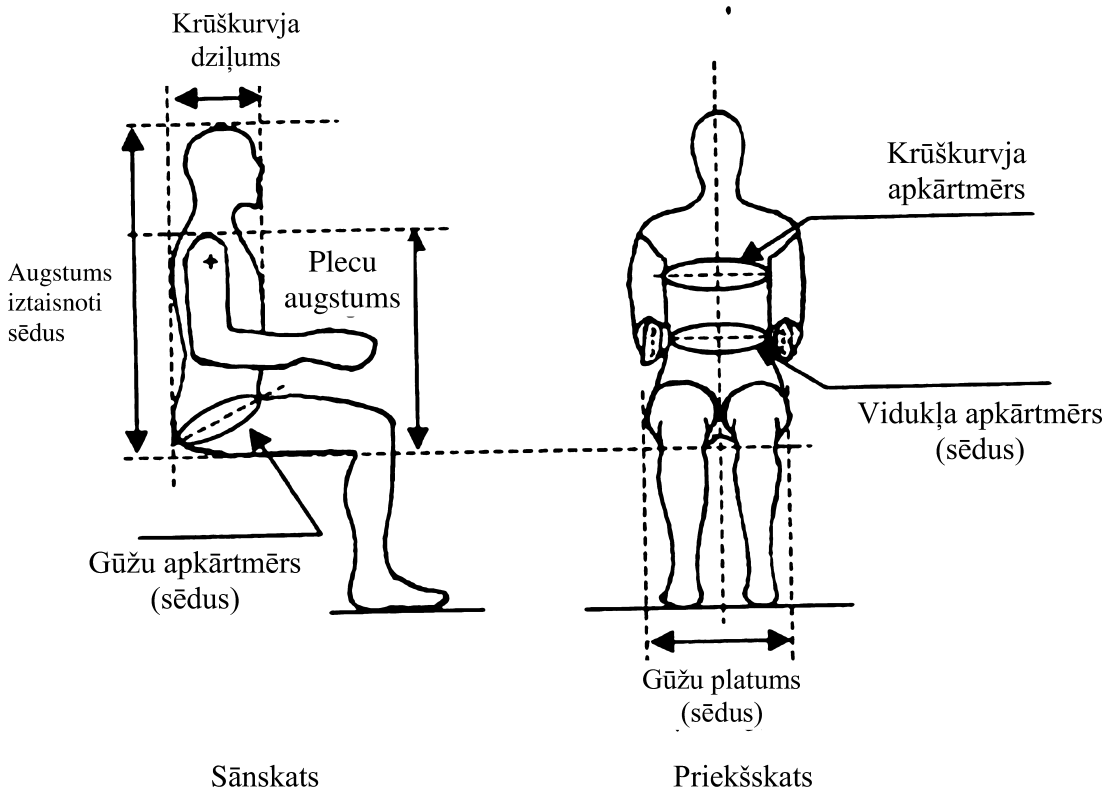

(*) Par ekvivalentām uzskata ierīces, kas aprakstītas Austrālijas projektēšanas normās (*Australian Design Rule (ADR) 4/03*) un Mehānisko transportlīdzekļu federālajā drošības standartā (*Federal Motor Vehicle Safety Standard, FMVSS Nr. 208*).

Saskaņā ar starptautisko publisko tiesību normām juridisks spēks ir tikai ANO EEK dokumentu oriģināliem. Šo noteikumu statuss un spēkā stāšanās datums jāpārbauda ANO EEK statusa dokumenta TRANS/WP.29/343 jaunākajā redakcijā, kas pieejama tīmekļa vietnē: http://www.unece.org/trans/main/wp29/wp29wgs/wp29gen/wp29fdocstts.html

ANO Noteikumi Nr. 145 – Vienoti noteikumi par transportlīdzekļu apstiprināšanu attiecībā uz ISOFIX stiprinājumu sistēmām, ISOFIX augšējiem enkurstiprinājumiem un i-Size sēdvietām [2019/2142]

Spēkā stāšanās datums: 2018. gada 19. jūlijs

Šis dokuments ir tikai dokumentēšanas rīks. Autentisks un juridiski saistošs teksts ir: ECE/TRANS/WP.29/2017/133.

Satura rādītājs

Noteikumi

1. Darbības joma

2. Definīcijas

3. Apstiprinājuma pieteikums

4. Apstiprinājums

5. Specifikācijas

6. Testi

7. Pārveidojumi un transportlīdzekļa tipa apstiprinājuma paplašinājums

8. Ražošanas atbilstība

9. Sankcijas par ražošanas neatbilstību

10. Ražošanas pilnīga izbeigšana

11. Par apstiprināšanas testu veikšanu atbildīgo tehnisko dienestu un tipa apstiprinātāju iestāžu nosaukumi un adreses

Pielikumi

1. Paziņojums

2. Apstiprinājuma marķējuma zīmes izkārtojumi

3. "H" punkta un rumpja faktiskā leņķa noteikšanas procedūra mehānisko transportlīdzekļu sēdvietām

   1. papildinājums – "H" punkta telpiskās mašīnas (3-D H mašīna) apraksts

   2. papildinājums – Telpiskā atskaites sistēma

   3. papildinājums – Atskaites dati par sēdvietām

4. *ISOFIX* stiprinājumu sistēmas un *ISOFIX* augšējie enkurstiprinājumi

5. *i-Size* sēdvieta

1. DARBĪBAS JOMA

Šos noteikumus piemēro:

a) M_1 kategorijas transportlīdzekļiem attiecībā uz to *ISOFIX* stiprinājumu sistēmām un to *ISOFIX* augšējiem enkurstiprinājumiem, kas paredzēti bērna ierobežotājsistēmām. Citām transportlīdzekļu kategorijām, kas aprīkotas ar *ISOFIX* stiprinājumiem, arī jāatbilst šo noteikumu nosacījumiem;

b) jebkuras kategorijas transportlīdzekļiem attiecībā uz to *i-Size* sēdvietām, ja tādas ir definējis transportlīdzekļa ražotājs.

2. DEFINĪCIJAS

Šajos noteikumos:

2.1. "transportlīdzekļa apstiprinājums" ir transportlīdzekļa tipa apstiprinājums attiecībā uz *ISOFIX* stiprinājumu sistēmām, *ISOFIX* augšējiem enkurstiprinājumiem un *i-Size* sēdvietām, ja tādas ir;

2.2. "transportlīdzekļa tips" ir mehānisko transportlīdzekļu kategorija, kas neatšķiras tādos būtiskos aspektos kā to transportlīdzekļa struktūras vai sēdekļa struktūras sastāvdaļu izmēri, formas un materiāli, pie kurām stiprina *ISOFIX* stiprinājumu sistēmas un *ISOFIX* augšējos enkurstiprinājumus, ja tādi ir, un ierobežotājsistēmas jebkādas sastāvdaļas raksturlielumi, jo īpaši slodzes ierobežotāja funkcijas, kura ietekmē uz stiprinājumiem darbojošos spēkus, ja stiprinājumu izturību pārbauda saskaņā ar dinamisko testu, kā arī ja grīdas izturību pārbauda saskaņā ar statisko testu *i-Size* sēdvietu gadījumā;

2.3. "grīda" ir transportlīdzekļa virsbūves lejasdaļa, kas savieno transportlīdzekļa sānsienas. Šajā kontekstā tā ietver stiprības ribas, presētus profilus un citus iespējamus pastiprinājumus, pat ja tie atrodas zem grīdas, tādus kā garensijas un šķērssijas;

2.4. "sēdeklis" ir struktūra kopā ar tās apdari, kas var būt vai nebūt integrēta transportlīdzekļa struktūrā un kurā paredzēts sēdēt vienai pieaugušai personai. Termins aptver gan atsevišķu sēdekli, gan sola daļu, kurā paredzēts sēdēt vienai personai;

2.5. "priekšējais pasažiera sēdeklis" ir jebkurš sēdeklis, kur konkrētā sēdekļa "vistālāk priekšā esošais H punkts" atrodas vertikālā šķērsplaknē, kura iet caur vadītāja R punktu, vai tās priekšā;

2.6. "sēdekļu grupa" ir vai nu sola veida sēdeklis, vai atsevišķi sēdekļi, bet novietoti blakus (t. i., tā, ka viena sēdekļa vistālāk priekšā esošie stiprinājumi ir vienā rindā ar otra sēdekļa vistālāk aizmugurē esošajiem stiprinājumiem vai uz priekšu no tiem un vienā rindā ar otra sēdekļa vistālāk priekšā esošajiem stiprinājumiem vai aiz tiem), un kur var sēdēt viena vai vairākas pieaugušas personas;

2.7. "sols" ir struktūra kopā ar tās apdari, kur paredzēts sēdēt vairāk nekā vienai pieaugušai personai;

2.8. "ISOFIX" ir tāda sistēma bērna ierobežotājsistēmu savienošanai ar transportlīdzekli, kurai ir divi stingri stiprinājumi pie transportlīdzekļa, divi atbilstīgi, stingri stiprinājumi uz bērna ierobežotājsistēmas un līdzeklis bērna ierobežotājsistēmas gareniskās rotācijas ierobežošanai;

2.9. "ISOFIX pozīcija" ir pozīcija, kas ļauj uzstādīt:

a) vai nu universālu, uz priekšu vērstu *ISOFIX* bērna ierobežotājsistēmu, kā definēts ANO Noteikumos Nr. 44;

b) vai daļēji universālu, uz priekšu vērstu *ISOFIX* bērna ierobežotājsistēmu, kā definēts ANO Noteikumos Nr. 44;

c) vai daļēji universālu, uz aizmuguri vērstu *ISOFIX* bērna ierobežotājsistēmu, kā definēts ANO Noteikumos Nr. 44;

d) vai daļēji universālu, sāņus vērstu *ISOFIX* bērna ierobežotājsistēmu, kā definēts ANO Noteikumos Nr. 44;

e) vai specifisku transportlīdzekļa *ISOFIX* bērna ierobežotājsistēmu, kā definēts ANO Noteikumos Nr. 44;

f) vai *i-Size* integrētas klases bērna ierobežotājsistēmu, kā definēts ANO Noteikumos Nr. 129;

g) vai specifisku transportlīdzekļa *ISOFIX* bērna ierobežotājsistēmu, kā definēts ANO Noteikumos Nr. 129;

2.10. "ISOFIX apakšējais stiprinājums" ir viens stingrs, apaļš, horizontāls stienis 6 mm diametrā, transportlīdzekļa vai sēdekļa struktūrā, pie kura stiprina un ierobežo *ISOFIX* bērna ierobežotājsistēmu ar *ISOFIX* fiksatoriem;

2.11. "ISOFIX stiprinājumu sistēma" ir sistēma, kas sastāv no diviem *ISOFIX* apakšējiem stiprinājumiem un kura ir konstruēta *ISOFIX* bērna ierobežotājsistēmas piestiprināšanai kopā ar pretrotācijas ierīci;

2.12. "ISOFIX fiksators" ir viens no diviem savienojumiem, kas atbilst ANO Noteikumu Nr. 44 vai ANO Noteikumu Nr. 129 prasībām un kas atrodas *ISOFIX* bērna ierobežotājsistēmas struktūrā, un kas ir saderīgs ar *ISOFIX* apakšējo stiprinājumu;

2.13. "ISOFIX bērna ierobežotājsistēma" ir bērna ierobežotājsistēma, kas atbilst ANO Noteikumu Nr. 44 vai ANO Noteikumu Nr. 129 prasībām un kas jāstiprina pie *ISOFIX* stiprinājumu sistēmas;

2.14. "Statiskā spēka pielikšanas ierīce (*SFAD*)" ir testa palīgierīce, ar ko saslēdz transportlīdzekļa *ISOFIX* stiprinājumu sistēmas un ko izmanto, lai verificētu to izturības un transportlīdzekļa vai sēdekļa struktūras spējas ierobežot rotāciju statiskā testā. Apakšējo stiprinājumu un augšējo enkurstiprinājumu testa palīgierīce ir aprakstīta 4. pielikuma 1. un 2. attēlā, kā arī $SFAD_{SL\ (Support\ Leg)}$ *i-Size* sēdvietas novērtēšanai attiecībā uz transportlīdzekļa grīdas izturību. Šādas $SFAD_{SL}$ piemērs ir dots 5. pielikuma 3. attēlā;

2.15. "pretrotācijas ierīce":

a) universālās *ISOFIX* bērna ierobežotājsistēmas pretrotācijas ierīce sastāv no *ISOFIX* augšējā enkurstiprinājuma;

b) daļēji universālās *ISOFIX* bērna ierobežotājsistēmas pretrotācijas ierīce sastāv vai nu no augšējā enkurstiprinājuma, vai transportlīdzekļa kontrolmērinstrumentu paneļa vai balsta, kas paredzēts ierobežotāja rotācijas mazināšanai frontāla trieciena laikā;

c) *i-Size* bērna ierobežotājsistēmas pretrotācijas ierīce sastāv vai nu no augšējā enkurstiprinājuma, vai balsta, kas paredzēts ierobežotāja rotācijas mazināšanai frontāla trieciena laikā;

d) *ISOFIX*, *i-Size*, universālajām un daļēji universālajām bērna ierobežotājsistēmām pats transportlīdzekļa sēdeklis nav pretrotācijas ierīce;

2.16. "ISOFIX augšējais enkurstiprinājums" ir līdzeklis, tāds kā stienis, kas atrodas noteiktā zonā, konstruēts, lai tam pievienotu *ISOFIX* augšējā enkurstiprinājuma savienotāju un lai pārnestu tā ierobežojošo spēku uz transportlīdzekļa struktūru;

2.17. "ISOFIX augšējā enkurstiprinājuma savienotājs" ir ierīce, kas paredzēta stiprināšanai pie *ISOFIX* augšējā enkurstiprinājuma;

2.18. "ISOFIX augšējā enkurstiprinājuma kāsis" ir *ISOFIX* augšējā enkurstiprinājuma savienotājs, ko parasti izmanto, lai *ISOFIX* augšējā enkurstiprinājuma jostu pievienotu *ISOFIX* augšējam enkurstiprinājumam, kā norādīts šo noteikumu 4. pielikuma 3. attēlā;

2.19. "ISOFIX augšējā enkurstiprinājuma josta" ir drošības josta (vai tās ekvivalents), kas sniedzas no *ISOFIX* bērna ierobežotājsistēmas augšas līdz *ISOFIX* augšējam enkurstiprinājumam un kas ir aprīkota ar regulēšanas ierīci, spriegojuma atbrīvošanas ierīci un *ISOFIX* augšējā enkurstiprinājuma savienotāju;

2.20. "vadierīce" ir paredzēta, lai palīdzētu *ISOFIX* bērna ierobežotājsistēmu uzstādošajai personai, fiziski vadot *ISOFIX* bērna ierobežotāja *ISOFIX* fiksatorus pareizai salāgošanai ar *ISOFIX* apakšējiem stiprinājumiem, atvieglojot saslēgšanu;

2.21. "bērna ierobežošanas palīgierīce" ir palīgierīce atbilstīgi vienai no *ISOFIX* izmēru klasēm, kas definētas ANO Noteikumu Nr. 16 17. pielikuma 2. papildinājuma 4. punktā, un jo īpaši, kuru izmēri ir doti iepriekš minētajā 4. punktā, no 1. attēla līdz 7. attēlam. Šīs bērna ierobežošanas palīgierīces (*CRF*) ir izmantotas ANO Noteikumos Nr. 16, lai pārbaudītu, kuras *ISOFIX* bērna ierobežotājsistēmas izmēra klases var ievietot transportlīdzekļa *ISOFIX* pozīcijās. Šajos noteikumos izmanto arī vienu no *CRF*, tā saukto vai nu ISO/F2, vai ISO/F2X, kas ir aprakstīta ANO Noteikumos Nr. 16 (17. pielikuma 2. papildinājums), lai pārbaudītu jebkuras *ISOFIX* stiprinājumu sistēmas atrašanās vietu un iespēju tai piekļūt;

2.22. "balsta pamatnes novērtēšanas tilpums" ir tilpums, kā parādīts šo noteikumu 5. pielikuma 1. un 2. attēlā, kurā balstās ANO Noteikumos Nr. 129 definētā *i-Size* bērna ierobežotājsistēma un kas tāpēc saskaras ar transportlīdzekļa grīdu;

2.23. "transportlīdzekļa grīdas kontaktvirsma" ir zona, kas veidojas, transportlīdzekļa grīdas augšējai virsmai (ietverot apdari, paklāju, pututplastu utt.) saskaroties ar balsta pamatnes novērtēšanas tilpumu, un ir konstruēta, lai izturētu ANO Noteikumos Nr. 129 definētās *i-Size* bērna ierobežotājsistēmas balsta pamatnes spēkus;

2.24. "*i-Size* sēdvieta" ir sēdvieta, ja tādu ir definējis transportlīdzekļa ražotājs, kura ir konstruēta *i-Size* bērna ierobežotājsistēmu uzņemšanai un atbilst šajos noteikumos noteiktajām prasībām.

3. APSTIPRINĀJUMA PIETEIKUMS

3.1. Pieteikumu transportlīdzekļa tipa apstiprinājumam attiecībā uz *ISOFIX* stiprinājumu sistēmām, *ISOFIX* augšējiem enkurstiprinājumiem un *i-Size* sēdvietām, ja tādas ir, iesniedz transportlīdzekļa ražotājs vai tā pienācīgi pilnvarots pārstāvis.

3.2. Tam pievieno šādus dokumentus trijos eksemplāros un šādu informāciju:

3.2.1. transportlīdzekļa vispārīgās struktūras rasējumus pienācīgā mērogā, parādot *ISOFIX* stiprinājumu sistēmu, *ISOFIX* augšējo enkurstiprinājumu, ja tādi ir, atrašanās vietas un *i-Size* sēdvietu gadījumā – transportlīdzekļa grīdas kontaktvirsmu un *ISOFIX* stiprinājumu sistēmu, ja tādas ir, *ISOFIX* augšējo enkurstiprinājumu, ja tādi ir, un punktu, kuros tos stiprina, detalizētus rasējumus;

3.2.2. izmantoto materiālu specifikāciju, kuri var ietekmēt *ISOFIX* stiprinājumu sistēmu un *ISOFIX* augšējo enkurstiprinājumu, ja tādi ir, un *i-Size* sēdvietu gadījumā transportlīdzekļa grīdas kontaktvirsmas izturību;

3.2.3. *ISOFIX* stiprinājumu sistēmu un *ISOFIX* augšējo enkurstiprinājumu, ja tādi ir, tehnisko aprakstu;

3.2.4. gadījumā, ja *ISOFIX* stiprinājumu sistēmas un *ISOFIX* augšējie enkurstiprinājumi, ja tādi ir, tiek stiprināti pie sēdekļa struktūras:

3.2.4.1. transportlīdzekļa tipa detalizētu aprakstu attiecībā uz sēdekļu, uz sēdekļu stiprinājumu un to regulēšanas un fiksēšanas sistēmu konstrukciju;

3.2.4.2. sēdekļu, to stiprinājumu pie transportlīdzekļa un to regulēšanas un fiksēšanas sistēmu rasējumus pienācīgā mērogā un detalizācijā.

3.3. Pēc ražotāja izvēles apstiprināšanas testus veicošajam tehniskajam dienestam iesniedz apstiprināmā tipa reprezentatīvu transportlīdzekli vai transportlīdzekļa daļas, kuras apstiprināšanas testus veicošais tehniskais dienests uzskata par būtiskām, lai testētu *ISOFIX* stiprinājumu sistēmas, *ISOFIX* augšējos enkurstiprinājumus, ja tādi ir, un grīdas kontaktvirsmas *i-Size* sēdvietu gadījumā.

4. APSTIPRINĀJUMS

4.1. Ja apstiprināšanai atbilstīgi šiem noteikumiem iesniegtais transportlīdzeklis atbilst šo noteikumu attiecīgajām prasībām, piešķir minētā transportlīdzekļa tipa apstiprinājumu.

4.2. Katram apstiprinātajam tipam piešķir apstiprinājuma numuru. Tā pirmie divi cipari norāda grozījumu sēriju, kura ietver jaunākos būtiskos tehniskos grozījumus, kas šajos noteikumos izdarīti apstiprinājuma izdošanas laikā. Viena un tā pati līgumslēdzēja puse nedrīkst piešķirt tādu pašu numuru citam transportlīdzekļa tipam, kas definēts 2.2. punktā.

4.3. Paziņojumu par transportlīdzekļa tipa apstiprinājumu, apstiprinājuma paplašinājumu, atteikumu, anulēšanu vai ražošanas pilnīgu izbeigšanu saskaņā ar šiem noteikumiem nosūta šos noteikumus piemērojošajām 1958. gada Nolīguma pusēm, izmantojot šo noteikumu 1. pielikumā dotajam paraugam atbilstošu veidlapu.

4.4. Uz visiem transportlīdzekļiem, kas atbilst saskaņā ar šiem noteikumiem apstiprinātam transportlīdzekļa tipam, skaidri redzamā un viegli pieejamā vietā, kas norādīta apstiprinājuma veidlapā, liek starptautisku apstiprinājuma marķējuma zīmi, kas sastāv no:

4.4.1. apļa, kas aptver burtu "E", un tam līdzās esoša tās valsts pazīšanas numura, kura piešķīrusi apstiprinājumu ([1]);

4.4.2. pa labi no 4.4.1. punktā minētā apļa – šo noteikumu numura.

4.5. Ja transportlīdzeklis atbilst transportlīdzekļa tipam, kas apstiprināts saskaņā ar vienu vai vairākiem citiem noteikumiem, kas pievienoti Nolīgumam, valstī, kura ir piešķīrusi apstiprinājumu saskaņā ar šiem noteikumiem, 4.4.1. punktā noteiktais simbols nav jāatkārto; šādā gadījumā noteikumu numurus un papildu simbolus no visiem tiem noteikumiem, saskaņā ar kuriem piešķirts apstiprinājums valstī, kas piešķīrusi apstiprinājumu saskaņā ar šiem noteikumiem, norāda vertikālās slejās pa labi no 4.4.1. punktā noteiktā simbola.

4.6. Apstiprinājuma marķējuma zīmei jābūt skaidri salasāmai un neizdzēšamai.

4.7. Apstiprinājuma marķējuma zīmi liek ražotāja piestiprinātās transportlīdzekļa datu plāksnītes tuvumā vai uz tās.

4.8. Šo noteikumu 2. pielikumā doti apstiprinājuma marķējuma zīmes izkārtojuma piemēri.

5. SPECIFIKĀCIJAS

5.1. Definīcijas

5.1.1. H punkts ir atskaites punkts, kā noteikts šo noteikumu 3. pielikumā, kas jānosaka saskaņā ar minētajā pielikumā norādīto procedūru.

5.1.1.1. H' punkts ir atskaites punkts, atbilstošs H, kā noteikts 5.1.1. punktā, kuru nosaka sēdekļa visiem normāliem lietošanas stāvokļiem;

5.1.1.2. R ir sēdekļa atskaites punkts, kas definēts šo noteikumu 3. pielikuma 3. papildinājumā;

5.1.2. Telpiskā atskaites sistēma ir definēta šo noteikumu 3. pielikuma 2. papildinājumā.

([1]) 1958. gada Nolīguma pušu pazīšanas numuri ir norādīti Konsolidētās rezolūcijas par transportlīdzekļu konstrukciju (R.E.3) 3. pielikumā (dokuments ECE/TRANS/WP.29/78/Rev.6).
www.unece.org/trans/main/wp29/wp29wgs/wp29gen/wp29resolutions.html

5.2. Vispārīgas specifikācijas

5.2.1. Jebkādu *ISOFIX* stiprinājumu sistēmu un jebkādu *ISOFIX* augšējo enkurstiprinājumu, kas ir uzstādīts vai ko ir paredzēts uzstādīt *ISOFIX* bērna ierobežotājsistēmai, kā arī jebkuru *i-Size* sēdvietu transportlīdzekļa grīdas kontaktvirsmu projektē, izgatavo un izvieto tā, lai:

5.2.1.1. jebkura *ISOFIX* stiprinājumu sistēma un jebkurš augšējais enkurstiprinājums, kā arī jebkura *i-Size* sēdvietu transportlīdzekļa grīdas kontaktvirsma normālas lietošanas apstākļos ļautu transportlīdzeklim atbilst šo noteikumu nosacījumiem.

Jebkurai *ISOFIX* stiprinājumu sistēmai un jebkuram *ISOFIX* augšējam enkurstiprinājumam, ko var pievienot jebkuram transportlīdzeklim, arī jāatbilst šo noteikumu nosacījumiem. Līdz ar to šādus stiprinājumus apraksta tipa apstiprinājuma pieteikuma dokumentā;

5.2.1.2. *ISOFIX* stiprinājumu sistēmas un *ISOFIX* augšējā enkurstiprinājuma izturība būtu konstruēta jebkurai *ISOFIX* bērna ierobežotājsistēmai masas grupā 0; 0+; 1, kā noteikts ANO Noteikumos Nr. 44;

5.2.1.3. *ISOFIX* stiprinājumu sistēma, *ISOFIX* augšējais enkurstiprinājums un *i-Size* sēdvietu transportlīdzekļa grīdas kontaktvirsma būtu konstruēta *i-Size* integrētas klases bērna ierobežotājsistēmai, kā definēts ANO Noteikumos Nr. 129.

5.2.2. *ISOFIX* stiprinājumu sistēmas, konstrukcija un izvietojums

5.2.2.1. Jebkādai *ISOFIX* stiprinājumu sistēmai ir jābūt 6 mm ±0,1 mm diametra šķērseniskam(-iem), horizontālam (-iem), stingram(-iem) stienim(-ņiem), kas aptver divas, 25 mm minimālā lietderīgā garuma zonas, kuras atrodas uz tās pašas ass, kas noteikta 4. pielikuma 4. attēlā.

5.2.2.2. Jebkādai transportlīdzekļa sēdvietā uzstādītai *ISOFIX* stiprinājumu sistēmai jāatrodas ne mazāk kā 120 mm aiz projektētā H punkta, kā noteikts šo noteikumu 4. pielikumā, mērot horizontāli un līdz stieņa centram.

5.2.2.3. Jebkurai transportlīdzeklī uzstādītai *ISOFIX* stiprinājumu sistēmai ir jābūt iespējai pievienot vai nu *ISOFIX* bērna ierobežošanas palīgierīci "ISO/F2", vai "ISO/F2X", kā to noteicis transportlīdzekļa ražotājs, kas aprakstīta ANO Noteikumos Nr. 16 (17. pielikuma 2. papildinājums).

I-Size pozīcijās ir jāievietojas *ISOFIX* bērna ierobežošanas palīgierīcēm "ISO/F2X" un "ISO/R2" kopā ar balsta pamatnes novērtēšanas tilpumu, kā noteikts ANO Noteikumos Nr. 16 (17. pielikuma 2. papildinājums). Turklāt *i-Size* sēdvietās jāievietojas ISO/B2 klases bērna ierobežošanas palīgierīcei, kā noteikts ANO Noteikumos Nr. 16 (17. pielikuma 5. papildinājums).

5.2.2.4. *ISOFIX* bērna ierobežošanas palīgierīces, kā noteicis transportlīdzekļa ražotājs 5.2.2.3. punktā, apakšējai virsmai ir jābūt šādiem stāvokļa leņķu ierobežojumiem, mērot leņķus attiecībā pret transportlīdzekļa atskaites plaknēm, kā noteikts šo noteikumu 3. pielikuma 2. papildinājumā:

a) tangāža: 15° ± 10°;

b) sānsvere: 0° ± 5°;

c) orpēšana: 0° ± 10°.

Ar nosacījumu, ka 5.2.2.4. punktā noteiktās vērtības nav pārsniegtas, *i-Size* pozīcijām ir pieļaujams, ka mazākais balsta garums saskaņā ar balsta pamatnes novērtēšanas tilpumu rezultējas lielākā tangāžas leņķī, nekā citādi tas izrietētu no transportlīdzekļa sēdekļa vai struktūras. Jābūt iespējai uzstādīt *ISOFIX* bērna ierobežošanas palīgierīci pie palielināta tangāžas leņķa. Šo punktu nepiemēro ISO/B2 izmēra bērna ierobežošanas palīgierīcēm.

5.2.2.5. *ISOFIX* stiprinājuma sistēmām ir pastāvīgi jāatrodas savā pozīcijā vai jābūt ieslēpjamām. Ieslēpjamu stiprinājumu gadījumā prasībām attiecībā uz *ISOFIX* stiprinājumu sistēmu ir jābūt izpildītām izmantošanas pozīcijā.

5.2.2.6. Katram *ISOFIX* apakšējā stiprinājuma stienim (kad tas tiek izmantots) vai katrai pastāvīgi uzstādītai vadierīcei ir jābūt redzamai, nesaspiežot sēdekļa spilvenu vai sēdekļa atzveltni, skatoties uz stieni vai vadierīci vertikālā garenplaknē, kas iet caur stieņa vai vadierīces centru, pa līniju, kas veido augšup vērstu 30 grādu lielu leņķi ar horizontālu plakni.

Alternatīva iepriekš minētajai prasībai ir pastāvīgs marķējums transportlīdzeklī līdzās katram stienim vai vadierīcei. Šo marķējumu pēc ražotāja izvēles veido viens no turpmāk minētajiem elementiem:

5.2.2.6.1. vismaz 4. pielikuma 12. attēlā redzamais simbols, kas sastāv no apļa vismaz 13 mm diametrā un satur piktogrammu, kas atbilst šādiem nosacījumiem:

a) piktogramma kontrastē ar apļa fonu;

b) piktogramma atrodas tuvu katram sistēmas stienim;

5.2.2.6.2. vārds "*ISOFIX*" ir ar lielajiem burtiem, kuru augstums ir vismaz 6 mm.

5.2.2.7. Prasības, kas noteiktas 5.2.2.6. punktā, nepiemēro *i-Size* sēdvietām. *I-Size* sēdvietas marķē saskaņā ar 5.2.4.1. punktu.

5.2.3. *ISOFIX* augšējie enkurstiprinājumi, konstrukcija un izvietošana

Pēc automobiļa ražotāja pieprasījuma var alternatīvi izmantot 5.2.3.1. un 5.2.3.2. punktā aprakstītās metodes.

Metodi, kas aprakstīta 5.2.3.1. punktā, var izmantot tikai tad, ja *ISOFIX* pozīcija atrodas uz transportlīdzekļa sēdekļa.

5.2.3.1. Atbilstīgi 5.2.3.3. un 5.2.3.4. punktam *ISOFIX* augšējā enkurstiprinājuma daļai, kas ir konstruēta sasaistei ar *ISOFIX* augšējā enkurstiprinājuma savienotāju, ir jāatrodas ne tālāk kā 2 000 mm no katras apzīmētās sēdvietas, kam tā ir uzstādīta, pleca atskaites punkta un iekrāsotajā zonā, kā parādīts 4. pielikuma 6. līdz 10. attēlā, ar norādi uz šablonu, kas aprakstīts SAE J 826 (1995. gada jūlijs) un parādīts 4. pielikuma 5. attēlā, saskaņā ar šādiem nosacījumiem:

5.2.3.1.1. šablona "H" punkts atrodas konstrukcijas vienīgajā "H" punktā, sēdeklim esot galējā apakšējā un atpakaļ atvirzītā stāvoklī, izņemot, ja šablons ir novietots sāniski pa vidu starp diviem *ISOFIX* apakšējiem stiprinājumiem;

5.2.3.1.2. šablona rumpja līnijas leņķis pret šķērsenisku vertikālo plakni ir tāds pats kā sēdekļa atzveltnes tās visstateniskākajā stāvoklī, un

5.2.3.1.3. šablons ir novietots vertikālā garenplaknē, kurā atrodas šablona H punkts.

5.2.3.2. *ISOFIX* augšējā enkurstiprinājuma zonas alternatīvai noteikšanai drīkst izmantot palīgierīci "ISO/F2", kā noteikts ANO Noteikumos Nr. 16 (17. pielikuma 2. papildinājuma 2. attēls), *ISOFIX* pozīcijā, kas aprīkota ar *ISOFIX* apakšējiem stiprinājumiem, kā parādīts 4. pielikuma 11. attēlā.

Sēdvietai ir jābūt sēdekļa galējam aizmugurējam zemākajam stāvoklim ar sēdekļa atzveltni tās nominālajā stāvoklī vai jāatbilst transportlīdzekļa ražotāja ieteiktajai.

Sānskatā *ISOFIX* augšējam enkurstiprinājumam ir jāatrodas aiz "ISO/F2" palīgierīces aizmugurējās skaldnes.

Krustpunkts starp "ISO/F2" palīgierīces aizmugurējo skaldni un horizontālu līniju (4. pielikuma 11. attēla 3. atsauce), uz kuras atrodas pēdējais stingrais punkts ar cietību pēc Šora A skalas lielāku nekā 50 sēdekļa atzveltnes augšā, definē 4. atskaites punktu (4. pielikuma 11. attēls) uz "ISO/F2" palīgierīces viduslīnijas. Šajā atskaites punktā maksimālais leņķis 45° virs horizontālās līnijas definē augšējā enkurstiprinājuma zonas augšējo robežu.

Augšskatā 4. atskaites punktā (4. pielikuma 11. attēlā) maksimālais leņķis 90° uz aizmuguri un sāniem un skatā no aizmugures maksimālais leņķis 40° definē divus tilpumus, kas ierobežo *ISOFIX* augšējā enkurstiprinājuma stiprināšanas zonu.

ISOFIX augšējā enkurstiprinājuma jostas (5) sākums atrodas "ISO/F2" palīgierīces krustpunktā ar plakni, kas atrodas 550 mm virs "ISO/F2" palīgierīces horizontālas skaldnes (1) uz "ISO/F2" palīgierīces viduslīnijas (6).

Turklāt *ISOFIX* augšējam enkurstiprinājumam jāatrodas vairāk nekā 200 mm, bet ne vairāk kā 2 000 mm no *ISOFIX* augšējā enkurstiprinājuma jostas sākuma uz "ISO/F2" palīgierīces aizmugurējās skaldnes, mērot pa jostu, kad tā nostiepta pāri sēdekļa atzveltnei uz *ISOFIX* augšējo enkurstiprinājumu.

5.2.3.3. Tā *ISOFIX* augšējā enkurstiprinājuma daļa transportlīdzeklī, kura ir konstruēta sasaistei ar *ISOFIX* augšējā enkurstiprinājuma savienotāju, drīkst atrasties ārpus iekrāsotajām zonām, kas minētas 5.2.3.1. vai 5.2.3.2. punktā, ja atrašanās vieta šajā zonā nav piemērota un transportlīdzeklis ir aprīkots ar virzīšanas ierīci, kas:

5.2.3.3.1. nodrošina, ka *ISOFIX* augšējā enkurstiprinājuma josta funkcionē tā, it kā tā stiprinājuma daļa, kura konstruēta sasaistei ar *ISOFIX* augšējo enkurstiprinājumu, atrastos iekrāsotajā zonā; un

5.2.3.3.2. ir vismaz 65 mm aiz rumpja līnijas, ja virzīšanas ierīce ir mīksta tīklojuma tipa vai izvirzāma ierīce, vai vismaz 100 mm aiz rumpja līnijas, ja virzīšanas ierīce ir fiksēta un cieta; un

5.2.3.3.3. testēšanas laikā pēc uzstādīšanas tā, kā to paredzēts lietot, ierīce ir pietiekami izturīga, lai kopā ar *ISOFIX* augšējo enkurstiprinājumu izturētu šo noteikumu 6.2. punktā minēto slodzi.

5.2.3.4. Enkurstiprinājums var būt ievietots sēdekļa atzveltnē ar nosacījumu, ka tas neatrodas jostas aptīšanas zonā transportlīdzekļa sēdekļa atzveltnes augšā.

5.2.3.5. *ISOFIX* augšējā enkurstiprinājuma izmēriem jābūt tādiem, kas ļauj pievienot *ISOFIX* augšējā enkurstiprinājuma kāsi, kā norādīts 3. attēlā.

Ap katru *ISOFIX* augšējo enkurstiprinājumu nodrošina atstarpi, lai tam varētu pievienot vai no tā atvienot.

Visiem stiprinājumiem, kas atrodas uz aizmuguri no jebkādas *ISOFIX* stiprinājumu sistēmas un kurus varētu izmantot, lai pievienotu *ISOFIX* augšējā enkurstiprinājuma kāsi vai *ISOFIX* augšējā enkurstiprinājuma savienotāju, ir jābūt tā konstruētiem, lai novērstu nepareizu izmantošanu, to panākot ar vienu vai vairākiem šādiem pasākumiem:

a) konstruējot visus šādus stiprinājumus *ISOFIX* augšējā enkurstiprinājuma zonā kā *ISOFIX* augšējos enkurstiprinājumus; vai

b) marķējot tikai *ISOFIX* augšējos enkurstiprinājumus, izmantojot vienu no simboliem vai tā spoguļattēlu, kā noteikts 4. pielikuma 13. attēlā; vai

c) marķējot šādus stiprinājumus, kas neatbilst a) vai b) apakšpunktam, ar skaidru norādi, ka šos stiprinājumus nevajadzētu izmantot kombinācijā ar jebkādu *ISOFIX* stiprinājumu sistēmu.

Katra pārsegta *ISOFIX* augšējā enkurstiprinājuma pārsegam jābūt identificētam, piemēram, ar kādu no simboliem, kas doti 4. pielikuma 13. attēlā, vai šo simbolu spoguļattēliem; pārsegam ir jābūt noņemamam bez instrumentu lietošanas.

5.2.4. Prasības *i-Size* sēdvietām

Katrai transportlīdzekļa ražotāja noteiktai *i-Size* sēdvietai jāatbilst 5.2.1. līdz 5.2.4.3. punktā noteiktajām prasībām.

5.2.4.1. Marķējumi

Katrai *i-Size* sēdvietai jābūt pastāvīgi marķētai pie attiecīgās sēdvietas *ISOFIX* apakšējo stiprinājumu sistēmas (stieņa vai vadierīces).

Minimālajam marķējumam jābūt 5. pielikuma 4. attēlā dotajam simbolam, kas sastāv no kvadrāta ar vismaz 13 mm malas garumu un satur piktogrammu, kura atbilst šādiem nosacījumiem:

a) piktogramma kontrastē ar kvadrāta fonu;

b) piktogramma atrodas tuvu katram sistēmas stienim.

5.2.4.2. Ģeometriskās prasības ar *i-Size* balstiem savienotām *i-Size* sēdvietām

Papildus 5.2.2. un 5.2.3. punktā noteiktajām prasībām verificē, ka transportlīdzekļa grīdas augšējā virsma (ieskaitot apdari, paklāju, pututplastu utt.) krustojas ar abām ierobežojošajām virsmām balsta pamatnes novērtēšanas tilpuma x- un y- virzienā, kā parādīts šo noteikumu 5. pielikuma 1. un 2. attēlā.

Balsta pamatnes novērtēšanas tilpumu apraksta (sk. arī šo noteikumu 5. pielikuma 1. un 2. attēlu):

a) platumā – divas plaknes, kas ir paralēlas un atrodas 100 mm attālumā no bērna ierobežošanas palīgierīces, kas uzstādīta attiecīgajā sēdvietā, gareniskās vidusplaknes; un

b) garumā – divas plaknes, kas ir perpendikulāras plaknei, kuru nosaka bērna ierobežošanas palīgierīces apakšējā virsma un kura ir perpendikulāra bērna ierobežošanas palīgierīces gareniskajai vidusplaknei, 585 mm un 695 mm attālumā no plaknes, kas iet caur *ISOFIX* apakšējo stiprinājumu viduslīnijām, un ir perpendikulāras *CRF* apakšējai virsmai; un

c) augstumā – divas plaknes, kas ir paralēlas bērna ierobežotāja apakšējai virsmai un atrodas 270 mm un 525 mm zem tās.

Tangāžas leņķi, ko izmanto minētajam ģeometriskajam novērtējumam, mēra, kā noteikts 5.2.2.4. punktā.

Atbilstību šai prasībai drīkst pierādīt ar fizisku testu vai datorsimulāciju, vai reprezentatīviem rasējumiem.

5.2.4.3. Prasības transportlīdzekļa grīdas izturībai *i-Size* sēdvietās

Visai transportlīdzekļa grīdas kontaktvirsmai (sk. 5. pielikuma 1. un 2. attēlu) jābūt pietiekami izturīgai, lai izturētu pieliktās slodzes, testējot saskaņā ar 6.2.4.5. punktu.

5.3. Nodrošināmo *ISOFIX* pozīciju minimālais skaits

5.3.1. Jebkuru M_1 kategorijas transportlīdzekli aprīko ar vismaz divām *ISOFIX* pozīcijām, kas atbilst šo noteikumu prasībām.

Vismaz divām no visām *ISOFIX* pozīcijām jābūt aprīkotām gan ar *ISOFIX* stiprinājumu sistēmu, gan ar *ISOFIX* augšējo enkurstiprinājumu.

ANO Noteikumos Nr. 16 noteikto *ISOFIX* palīgierīču, ko var uzstādīt katrā *ISOFIX* pozīcijā, tips un skaits ir noteikts ANO Noteikumos Nr. 16.

5.3.2. Neatkarīgi no 5.3.1. punkta, ja transportlīdzeklis ir aprīkots tikai ar vienu sēdekļu rindu, *ISOFIX* pozīcija nav obligāta.

5.3.3. Neatkarīgi no 5.3.1. punkta vismaz vienu no divām *ISOFIX* pozīciju sistēmām uzstāda otrajā sēdekļu rindā.

5.3.4. Neatkarīgi no 5.3.1. punkta M_1 kategorijas transportlīdzekļos ir jābūt tikai vienai *ISOFIX* pozīciju sistēmai transportlīdzekļos, kuros:

a) nav vairāk kā divas pasažieru durvis; un

b) ir aizmugurējā noteiktā sēdvieta, kurā *ISOFIX* stiprinājumus nevar uzstādīt atbilstoši 5.2.2. punkta prasībām, jo tam traucē transmisijas un/vai balstiekārtas sastāvdaļas; un

c) jaudas un masas attiecības koeficients (PMR) ir lielāks nekā 140 saskaņā ar ANO Noteikumu Nr. 51 definīcijām un saskaņā ar jaudas un masas attiecības (PMR)definīciju:

$PMR = (Pn/m_t) \times 1\,000$ kg/kW

kur:

Pn: maksimālā (nominālā) motora jauda, izteikta kW ([2]);

m_{ro}: nokomplektēta transportlīdzekļa masa, izteikta kg;

$m_t = m_{ro}$ (M_1 kategorijas transportlīdzekļiem);

un

d) motors attīsta maksimālo (nominālo) jaudu lielāku nekā 200 kW.[2]

Šādam transportlīdzeklim ir vajadzīga tikai viena *ISOFIX* stiprinājumu sistēma un *ISOFIX* augšējais enkurstiprinājums priekšējai noteiktajai pasažiera sēdvietai apvienojumā ar drošības spilvena deaktivēšanas ierīci (ja šī sēdvieta ir aprīkota ar drošības spilvenu), un brīdinājuma zīme, kas norāda, ka *ISOFIX* pozīcija nav pieejama otrajā sēdekļu rindā.

5.3.5. Ja *ISOFIX* stiprinājumu sistēma ir uzstādīta priekšējā sēdvietā, kas ir aizsargāta ar frontālo gaisa spilvenu, uzstāda šī gaisa spilvena deaktivēšanas ierīci.

5.3.6. Neatkarīgi no 5.3.1. punkta integrētas(-u) "iebūvētas(-u)" bērna ierobežotājsistēmas(-u) gadījumā nodrošināmo *ISOFIX* pozīciju skaitu nosaka, no divi atņemot 0, 0+ vai 1 masas grupas integrēto "iebūvēto" bērna ierobežotājsistēmu skaitu.

5.3.7. Transportlīdzekļus ar nolaižamu jumtu, kā definēts Konsolidētās rezolūcijas par transportlīdzekļu konstrukciju (R.E.3) 2.9.1.5. punktā, kuriem ir vairāk nekā viena sēdekļu rinda, aprīko ar vismaz diviem *ISOFIX* apakšējiem stiprinājumiem. Gadījumā, ja šādos transportlīdzekļos ir nodrošināts *ISOFIX* augšējais enkurstiprinājums, tam jāatbilst attiecīgajiem šo noteikumu nosacījumiem.

5.3.8. Ja transportlīdzeklis ir aprīkots ar vienu sēdekļa pozīciju katrā rindā, vajadzīga tikai viena *ISOFIX* pozīcija pasažiera pozīcijā. Gadījumā, ja šādos transportlīdzekļos ir nodrošināts *ISOFIX* augšējais enkurstiprinājums, tam jāatbilst attiecīgajiem šo noteikumu nosacījumiem. Tomēr, ja pasažiera sēdvietā nav iespējams uzstādīt pat vismazāko uz priekšu vērstu *ISOFIX* palīgierīci (kā definēts ANO Noteikumu Nr. 16 17. pielikuma 2. papildinājumā), *ISOFIX* pozīcija nav obligāta ar nosacījumu, ka šādam transportlīdzeklim ir noteikta bērna ierobežotājsistēma.

5.3.9. Neatkarīgi no 5.3.1. punkta *ISOFIX* pozīcijas nav obligātas neatliekamās medicīniskās palīdzības transportlīdzekļos un katafalkos, kā arī transportlīdzekļos, kurus paredzēts lietot bruņotajiem spēkiem, civilās aizsardzības dienestam, ugunsdzēsības dienestiem un sabiedriskās kārtības uzturēšanas dienestiem.

5.3.10. Neatkarīgi no 5.3.1. līdz 5.3.4. punkta vienu vai vairākas obligātās *ISOFIX* pozīcijas drīkst aizstāt ar *i-Size* sēdvietām.

6. TESTI

6.1. Transportlīdzekļa nostiprināšana *ISOFIX* stiprinājumu testiem

6.1.1. Metode, ko izmanto transportlīdzekļa nostiprināšanai testa laikā, nedrīkst būt tāda, kas pastiprina *ISOFIX* stiprinājumus un to stiprinājumu zonas vai mazina struktūras normālu deformāciju.

6.1.2. Stiprināšanas ierīci uzskata par apmierinošu, ja tā neietekmē zonu, kas sniedzas visā struktūras platumā, un ja transportlīdzeklis vai struktūra tiek bloķēta vai fiksēta priekšā attālumā, kas nav mazāks kā 500 mm no testējamā stiprinājuma, un tiek turēta vai fiksēta aizmugurē ne mazāk kā 300 mm no šā stiprinājuma.

([2]) (Nominālā) motora jauda ir motora jauda, izteikta kW (EEK) un mērīta saskaņā ar ANO Noteikumos Nr. 85 noteikto EEK metodi.

6.1.3. Ieteicams, lai struktūra atrastos uz balstiem, kas novietoti aptuveni vienā līnijā ar riteņu asīm vai, ja tas nav iespējams, vienā līnijā ar balstiekārtas stiprinājuma punktiem.

6.1.4. Ja izmanto stiprināšanas metodi, kas atšķiras no šo noteikumu 6.1.1. līdz 6.1.3. punktā noteiktās, jāsniedz pierādījumi, ka tā ir ekvivalenta.

6.2. Prasības statiskajam testam

6.2.1. *ISOFIX* stiprinājumu sistēmu stiprību testē, pieliekot statiskā spēka pielikšanas ierīcei (*SFAD*), kurai cieši pieslēgti *ISOFIX* savienojumi, 6.2.4.3. punktā noteiktos spēkus.

ISOFIX augšējā enkurstiprinājuma gadījumā veic papildu testu, kā noteikts 6.2.4.4. punktā.

I-Size sēdvietas gadījumā papildus veic balsta pamatnes testu, kā noteikts 6.2.4.5. punktā.

Visas vienas sēdekļu rindas *ISOFIX* pozīcijas un/vai *i-Size* sēdvietas, kuras var lietot vienlaicīgi, testē vienlaicīgi.

6.2.2. Testu drīkst veikt pilnībā pabeigtam transportlīdzeklim vai pietiekami lielām transportlīdzekļa daļām, kas ir reprezentatīvas attiecībā uz transportlīdzekļa struktūras izturību un stingrumu.

Logi un durvis drīkst būt uzstādītas vai neuzstādītas, aizvērtas vai neaizvērtas.

Drīkst uzstādīt jebkādu aprīkojumu, kas parasti tiek uzstādīts un kas varētu ietekmēt transportlīdzekļa struktūru.

Testu drīkst aprobežot ar *ISOFIX* vai *i-Size* pozīciju attiecībā uz tikai vienu sēdekli vai sēdekļu grupu ar nosacījumu, ka:

a) attiecīgajai *ISOFIX* vai *i-Size* pozīcijai ir tādi paši struktūras raksturlielumi kā citu sēdekļu vai sēdekļu grupas *ISOFIX* vai *i-Size* pozīcijām; un

b) ja šādas *ISOFIX* vai *i-Size* pozīcijas ir pilnīgi vai daļēji uzstādītas sēdeklim vai sēdekļu grupai, tad sēdekļa vai sēdekļu grupas, vai *i-Size* sēdvietu gadījumā – grīdas struktūras raksturlielumi ir tādi paši kā pārējiem sēdekļiem vai sēdekļu grupām.

6.2.3. Ja sēdekļi un pagalvis ir regulējami, tos testē tehniskā dienesta noteiktajā stāvoklī, ievērojot vieglā automobiļa ražotāja noteikto ierobežojumu diapazonu, kā noteikts ANO Noteikumu Nr. 16 17. pielikuma 3. papildinājumā.

6.2.4. Spēki, virzieni un pārvietojumu robežas

6.2.4.1. *SFAD* apakšējam priekšējam šķērsim centrā pieliek 135 N ± 15 N lielu spēku nolūkā noregulēt *SFAD* aizmugurējā pagarinājuma stāvokli uz priekšu vai uz aizmuguri, lai *SFAD* un tās balsts nebūtu savienoti par vaļīgu vai par stingru.

6.2.4.2. Statiskā spēka pielikšanas ierīcei (*SFAD*) spēkus pieliek virzienā uz priekšu un slīpi saskaņā ar 1. tabulu.

1. tabula

Testa spēku virzieni

Uz priekšu	0° ± 5°	8 kN ±0,25 kN
Slīpi	75° ± 5° (uz abām pusēm attiecībā pret virzienu uz priekšu vai nelabvēlīgākajā sāniskajā virzienā, ja tāds ir, vai, ja abas puses ir simetriskas, tikai uz vienu pusi)	5 kN ±0,25 kN

Katru no šiem testiem drīkst veikt dažādām struktūrām, ja to pieprasa ražotājs.

Spēkus virzienā uz priekšu pieliek 10° ± 5° lielā sākotnējā spēka pielikšanas leņķī virs horizontāles. Spēku slīpā virzienā pieliek horizontāli 0° ± 5° leņķī. Noteiktajā slogošanas punktā X, kas norādīts 4. pielikuma 2. attēlā, pieliek 500 N ± 25 N lielu priekšslogojuma spēku. Slodzes pilnīgu sasniegšanu nodrošina iespējami ātri, iekļaujoties maksimālajā slodzes pielikšanas laikā, kas ir 30 sekundes. Tomēr ražotājs drīkst pieprasīt, lai slodze tiktu sasniegta 2 sekunžu laikā. Spēku notur vismaz 0,2 sekundes.

Visus mērījumus veic saskaņā ar ISO 6487 ar 60 Hz CFC vai jebkādu ekvivalentu metodi.

6.2.4.3. Tikai *ISOFIX* stiprinājumu sistēmas testi

6.2.4.3.1. Tests ar spēku virzienā uz priekšu

SFAD X punkta horizontālajam pārvietojumam garenvirzienā (pēc priekšslogošanas) 8 kN ±0,25 kN spēka pielikšanas laikā jābūt ierobežotam līdz 125 mm, un paliekošo deformāciju, tostarp *ISOFIX* jebkura apakšējā stiprinājuma un to aptverošās zonas daļēju plīsumu vai lūzumu, neuzskata par atteici, ja prasītā slodze tiek izturēta noteikto laiku.

6.2.4.3.2. Tests ar spēku virzienā slīpi

SFAD X punkta pārvietojumam spēka pielikšanas virzienā (pēc priekšslogošanas) 5 kN ±0,25 kN spēka pielikšanas laikā jābūt ierobežotam līdz 125 mm, un paliekošo deformāciju, tostarp jebkura *ISOFIX* apakšējā stiprinājuma un to aptverošās zonas daļēju plīsumu vai lūzumu, neuzskata par atteici, ja prasītā slodze tiek izturēta noteikto laiku.

6.2.4.4. *ISOFIX* stiprinājumu sistēmu un *ISOFIX* augšējā enkurstiprinājuma tests

Starp *SFAD* un augšējo enkurstiprinājumu pieliek 50 N ± 5 N stiepes priekšslogojumu. X punkta horizontālajam pārvietojumam (pēc priekšslogošanas) 8 kN ±0,25 kN spēka pielikšanas laikā jābūt ierobežotam līdz 125 mm, un paliekošo deformāciju, tostarp *ISOFIX* jebkura apakšējā stiprinājuma un augšējā enkurstiprinājuma vai to aptverošās zonas daļēju plīsumu vai lūzumu, neuzskata par atteici, ja prasītā slodze tiek izturēta noteikto laiku.

6.2.4.5. *I-Size* sēdvietu tests

Papildus 6.2.4.3. un 6.2.4.4. punktā noteiktajiem testiem veic testu ar pārveidotu statiskā spēka pielikšanas ierīci, kura sastāv no *SFAD* un satur balsta pamatnes testa ierīci, kā parādīts 5. pielikuma 3. attēlā. Balsta pamatnes testa ierīces garumu un platumu noregulē tā, lai novērtētu transportlīdzekļa grīdas kontaktvirsmu, kā noteikts 5.2.4.2. punktā (sk. arī šo noteikumu 5. pielikuma 1. un 2. attēlu). Balsta pamatnes testa ierīces augstumu noregulē tā, lai balsta pamatnes testa ierīces pēda saskartos ar transportlīdzekļa grīdas augšējo virsmu. Ja augstums regulējams pa fiksētiem soļiem, izvēlas pirmo ierobu, kad pēda stabili stāv uz grīdas; ja balsta pamatnes testa ierīces augstums regulējams ne pa soļiem/nepārtraukti, *SFAD* tangāžas leņķi palielina par 1,5 +/– 0,5 grādiem balsta pamatnes testa ierīces augstuma regulējuma dēļ.

SFAD X punkta horizontālajam pārvietojumam (pēc priekšslogošanas) 8 kN ±0,25 kN spēka pielikšanas laikā ir jābūt ierobežotam līdz 125 mm, un paliekošo deformāciju, tostarp *ISOFIX* jebkura apakšējā stiprinājuma un grīdas kontaktvirsmas vai apkārtējās zonas daļēju plīsumu vai lūzumu, neuzskata par atteici, ja prasītā slodze tiek izturēta noteikto laiku.

2. tabula

Pārvietojuma robežas

Spēka virziens	SFAD X punkta maksimālais pārvietojums
Uz priekšu	125 mm garenvirzienā
Slīpi	125 mm spēka virzienā

6.2.5. Papildu spēki

6.2.5.1. Sēdekļa inerces spēki

Uzstādīšanas pozīcijā, kurā slodze tiek pārnesta uz nokomplektētu transportlīdzekļa sēdekli, nevis tieši uz transportlīdzekļa struktūru, veic testu, lai nodrošinātu, ka transportlīdzekļa sēdekļa stiprinājumi pie transportlīdzekļa struktūras ir pietiekami izturīgi. Šajā testā sēdeklim vai attiecīgajai nokomplektēta sēdekļa daļai horizontāli un garenvirzienā uz priekšu pieliek spēku, kas vienāds ar nokomplektēta sēdekļa attiecīgo daļu divdesmitkārtīgu masu, kas atbilst konkrētā sēdekļa masas fiziskajai ietekmei uz sēdekļa stiprinājumiem. Papildus pieliekamo slodzi vai slodzes un slodzes sadalījumu nosaka ražotājs, to saskaņojot ar tehnisko dienestu.

Pēc ražotāja pieprasījuma papildu slodzi drīkst pielikt *SFAD* X punktā, veicot iepriekš aprakstītos statiskos testus.

Ja augšējais enkurstiprinājums ir integrēts transportlīdzekļa sēdeklī, šo testu veic ar *ISOFIX* augšējo enkurstiprinājumu.

Nedrīkst rasties lūzumi, un ir jāizpilda 2. tabulā norādītās pārvietojuma prasības.

Piezīme. Šis tests nav obligāti jāveic gadījumā, ja transportlīdzekļa drošības jostu sistēmas jebkāds stiprinājums ir integrēts transportlīdzekļa sēdekļa struktūrā un ja transportlīdzekļa sēdeklis jau ir testēts un apstiprināts, kā izturējis stiprinājumu slodzes testus, kādi šajos noteikumos prasīti pieauguša pasažiera ierobežošanai.

7. PĀRVEIDOJUMI UN TRANSPORTLĪDZEKĻA TIPA APSTIPRINĀJUMA PAPLAŠINĀJUMS

7.1. Par visiem transportlīdzekļa tipa pārveidojumiem ziņo tai tipa apstiprinātājai iestādei, kas apstiprinājusi transportlīdzekļa tipu. Iestāde tad drīkst vai nu:

7.1.1. uzskatīt, ka izdarītajiem pārveidojumiem nevarētu būt vērā ņemamas negatīvas sekas un ka transportlīdzeklis jebkurā gadījumā joprojām atbilst prasībām, vai

7.1.2. pieprasīt atkārtotu testa ziņojumu no tehniskā dienesta, kas atbildīgs par testu veikšanu.

7.2. Par apstiprinājuma apliecinājumu vai atteikumu, norādot pārveidojumus, saskaņā ar 4.3. punktā noteikto procedūru paziņo šos noteikumus piemērojošajām Nolīguma pusēm.

7.3. Kompetentā iestāde, kas izdod apstiprinājuma paplašinājumu, šādam paplašinājumam piešķir sērijas numuru un informē par to pārējās šos noteikumus piemērojošās 1958. gada Nolīguma puses, izmantojot šo noteikumu 1. pielikumā dotajam paraugam atbilstošu paziņojuma veidlapu.

8. RAŽOŠANAS ATBILSTĪBA

Ražošanas atbilstības procedūrām jāatbilst Nolīguma 1. pielikumā (E/ECE/TRANS/505/Rev.3) noteiktajām, ievērojot šādas prasības.

8.1. Katram transportlīdzeklim, kam ir šajos noteikumos noteiktā apstiprinājuma marķējuma zīme, jāatbilst apstiprinātajam transportlīdzekļa tipam attiecībā uz detaļām, kuras ietekmē *ISOFIX* stiprinājumu sistēmas un *ISOFIX* augšējā enkurstiprinājuma raksturlielumus.

8.2. Lai verificētu atbilstību, kā noteikts 8.1. punktā, pārbaudēm izlases veidā pakļauj pietiekamu skaitu sērijveidā ražotu transportlīdzekļu, kam ir šajos noteikumos prasītā apstiprinājuma marķējuma zīme.

8.3. Parasti iepriekš minētajās pārbaudēs tikai veic mērījumus. Tomēr nepieciešamības gadījumā transportlīdzekļus pakļauj dažiem no 6. punktā aprakstītajiem testiem, ko izvēlas apstiprināšanas testus veicošais tehniskais dienests.

9. SANKCIJAS PAR RAŽOŠANAS NEATBILSTĪBU

9.1. Apstiprinājumu, kas piešķirts transportlīdzekļa tipam atbilstīgi šiem noteikumiem, drīkst anulēt, ja netiek izpildīta 8.1. punktā noteiktā prasība vai ja tā *ISOFIX* stiprinājumu sistēma un *ISOFIX* augšējais enkurstiprinājums neiztur 8. punktā noteiktās pārbaudes.

9.2. Ja šos noteikumus piemērojoša Nolīguma puse anulē tās iepriekš piešķirtu apstiprinājumu, tā nekavējoties informē par to pārējās šos noteikumus piemērojošās Nolīguma puses, izmantojot šo noteikumu 1. pielikumā dotajam paraugam atbilstošu paziņojuma veidlapu.

10. RAŽOŠANAS PILNĪGA IZBEIGŠANA

Ja apstiprinājuma turētājs pilnībā izbeidz ražot *ISOFIX* stiprinājumu sistēmas un *ISOFIX* augšējā enkurstiprinājuma tipu, kas apstiprināts saskaņā ar šiem noteikumiem, tas attiecīgi informē iestādi, kas piešķīrusi apstiprinājumu. Saņēmusi attiecīgu paziņojuma, minētā iestāde informē par to pārējās šos noteikumus piemērojošās 1958. gada Nolīguma puses, izmantojot šo noteikumu 1. pielikumā dotajam paraugam atbilstošu paziņojuma veidlapu.

11. PAR APSTIPRINĀŠANAS TESTU VEIKŠANU ATBILDĪGO TEHNISKO DIENESTU UN TIPA APSTIPRINĀTĀJU IESTĀŽU NOSAUKUMI UN ADRESES

Šos noteikumus piemērojošās 1958. gada Nolīguma puses paziņo Apvienoto Nāciju Organizācijas sekretariātam par apstiprināšanas testu veikšanu atbildīgo tehnisko dienestu nosaukumu un adresi un to tipa apstiprinātāju iestāžu nosaukumu un adresi, kuras piešķir apstiprinājumu un kurām jānosūta veidlapas, kas apliecina citās valstīs izdotu apstiprinājumu vai apstiprinājuma paplašinājumu, atteikumu vai anulēšanu.

1. PIELIKUMS

PAZIŅOJUMS

(maksimālais formāts: A4 (210 × 297 mm))

E 1 ...

Izdevējs: iestādes nosaukums:
.....
.....

par [2]: apstiprinājuma piešķiršanu

apstiprinājuma paplašināšanu

apstiprinājuma atteikšanu
apstiprinājuma anulēšanu
ražošanas pilnīgu izbeigšanu

transportlīdzekļa tipam attiecībā uz *ISOFIX* stiprinājumu sistēmām un *ISOFIX* augšējiem enkurstiprinājumiem, un *i-Size* sēdvietām, ja tādas ir, atbilstīgi ANO Noteikumiem Nr. 145.

Apstiprinājuma Nr. ..... Paplašinājuma Nr. .....

1. Mehāniskā transportlīdzekļa tirdzniecības nosaukums vai tirdzniecības zīme .....
2. Transportlīdzekļa tips .....
3. Ražotāja nosaukums un adrese .....
4. Ražotāja pārstāvja nosaukums un adrese, ja attiecināms .....

   .....
5. Sēdekļu apraksts [3]

   Izmanto papildu spēku saskaņā ar šo ANO noteikumu 6.2.5.1. punktu: jā/nē[2]
   Papildu spēks: .....
   Izmanto atbrīvojumu saskaņā ar 6.2.5.1. punkta piezīmi, pamatojoties uz drošības jostas stiprinājuma testiem atbilstoši ANO Noteikumu Nr. 14 6.4.4. punktam: jā/nē[2]
   Apstiprinājuma Nr. atbilstīgi ANO Noteikumiem Nr. 14: .....
6. Izmanto *ISOFIX* atbrīvojumu, ko pieļauj 5.3.8. punkts: jā/nē[2] .....
7. Transportlīdzeklis iesniegts apstiprināšanai (datums): .....
8. Par apstiprināšanas testu veikšanu atbildīgais tehniskais dienests: .....

   .....
9. Šā dienesta izdotā ziņojuma datums: .....
10. Šā dienesta izdotā ziņojuma numurs: .....
11. Apstiprinājums piešķirts/paplašināts/atteikts/anulēts[2]
12. Apstiprinājuma marķējuma zīmes atrašanās vieta uz transportlīdzekļa: .....
13. Vieta: .....
14. Datums: .....
15. Paraksts: .....
16. Šim paziņojumam pievienoti šādi dokumenti, kuri iesniegti tipa apstiprinātājai iestādei, kas piešķīrusi apstiprinājumu, un kurus var saņemt pēc pieprasījuma:

    ISOFIX stiprinājumu sistēmu, augšējo enkurstiprinājumu, ja tādi ir, *i-Size* sēdvietu, ja tādas ir, transportlīdzekļa grīdas kontaktvirsmas un transportlīdzekļa struktūras rasējumi, shēmas un plāni;

---

[1] Tās valsts pazīšanas numurs, kura piešķīrusi, paplašinājusi, atteikusi vai anulējusi apstiprinājumu (apstiprināšanas prasības skatīt noteikumos).
[2] Lieko svītrot.
[3] Tikai tad, ja stiprinājums ir pierīkots sēdeklim vai ja sēdeklis balsta jostu.

ISOFIX stiprinājumu sistēmu, augšējā enkurstiprinājuma, ja tāds ir, *i-Size* sēdvietu, ja tādas ir, transportlīdzekļa grīdas kontaktvirsmas un transportlīdzekļa struktūras fotoattēli;

sēdekļu, to stiprinājumu transportlīdzeklī rasējumi, shēmas un plāni;

sēdekļu, to stiprinājumu fotoattēli.

2. PIELIKUMS

APSTIPRINĀJUMA MARĶĒJUMA ZĪMES IZKĀRTOJUMI

A PARAUGS

(skatīt šo noteikumu 4.4. punktu)

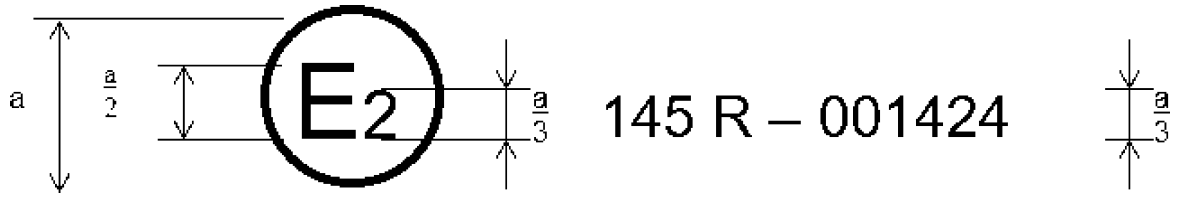

a = min. 8 mm

Attēlotā apstiprinājuma marķējuma zīme uz transportlīdzekļa parāda, ka konkrētais transportlīdzekļa tips attiecībā uz *ISOFIX* stiprinājumu sistēmām, *ISOFIX* augšējiem enkurstiprinājumiem un *i-Size* sēdvietām ir apstiprināts Francijā (E 2) atbilstīgi ANO Noteikumiem Nr. 145 ar numuru 001424. Apstiprinājuma numura pirmie divi cipari norāda, ka apstiprinājums ir piešķirts saskaņā ar ANO Noteikumiem Nr. 145 to sākotnējā redakcijā.

B PARAUGS

(skatīt šo noteikumu 4.5. punktu)

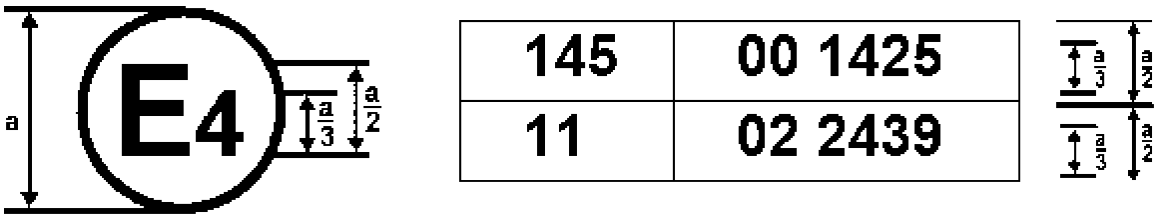

a = min. 8 mm

Attēlotā apstiprinājuma marķējuma zīme uz transportlīdzekļa parāda, ka konkrētais transportlīdzekļa tips ir apstiprināts Nīderlandē (E 4) atbilstīgi ANO Noteikumiem Nr. 145 un 11 (*)*. Apstiprinājuma numuri norāda, ka šo apstiprinājumu piešķiršanas datumos ANO Noteikumi Nr. 145 bija sākotnējā redakcijā un ANO Noteikumos Nr. 11 bija iekļauti 02. sērijas grozījumi.

(*) Otrais numurs norādīts tikai kā piemērs.

3. PIELIKUMS

"H" PUNKTA UN RUMPJA FAKTISKĀ LEŅĶA NOTEIKŠANAS PROCEDŪRA MEHĀNISKO TRANSPORTLĪDZEKĻU SĒDVIETĀM [1]

1. papildinājums — "H" punkta telpiskās mašīnas (3-D H mašīna) apraksts [1]
2. papildinājums — Telpiskā atskaites sistēma [1]
3. papildinājums — Atskaites dati par sēdvietām [1]

[1] Procedūra ir aprakstīta Konsolidētās rezolūcijas par transportlīdzekļu konstrukciju (R.E.3) 1. pielikumā un tā 1., 2. un 3. papildinājumā (dokuments ECE/TRANS/WP.29/78/Rev.6)

4. PIELIKUMS

ISOFIX STIPRINĀJUMU SISTĒMAS UN ISOFIX AUGŠĒJIE ENKURSTIPRINĀJUMI

1. attēls

Statiskā spēka pielikšanas ierīce (*SFAD*), skati izometrijā

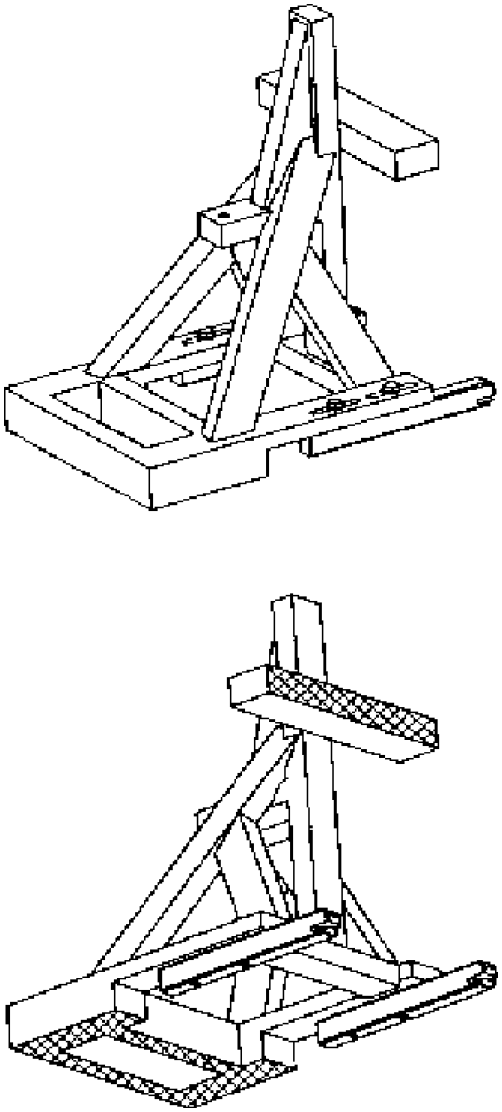

2. attēls

Statiskā spēka pielikšanas ierīce (*SFAD*), izmēri

Izmēri milimetros

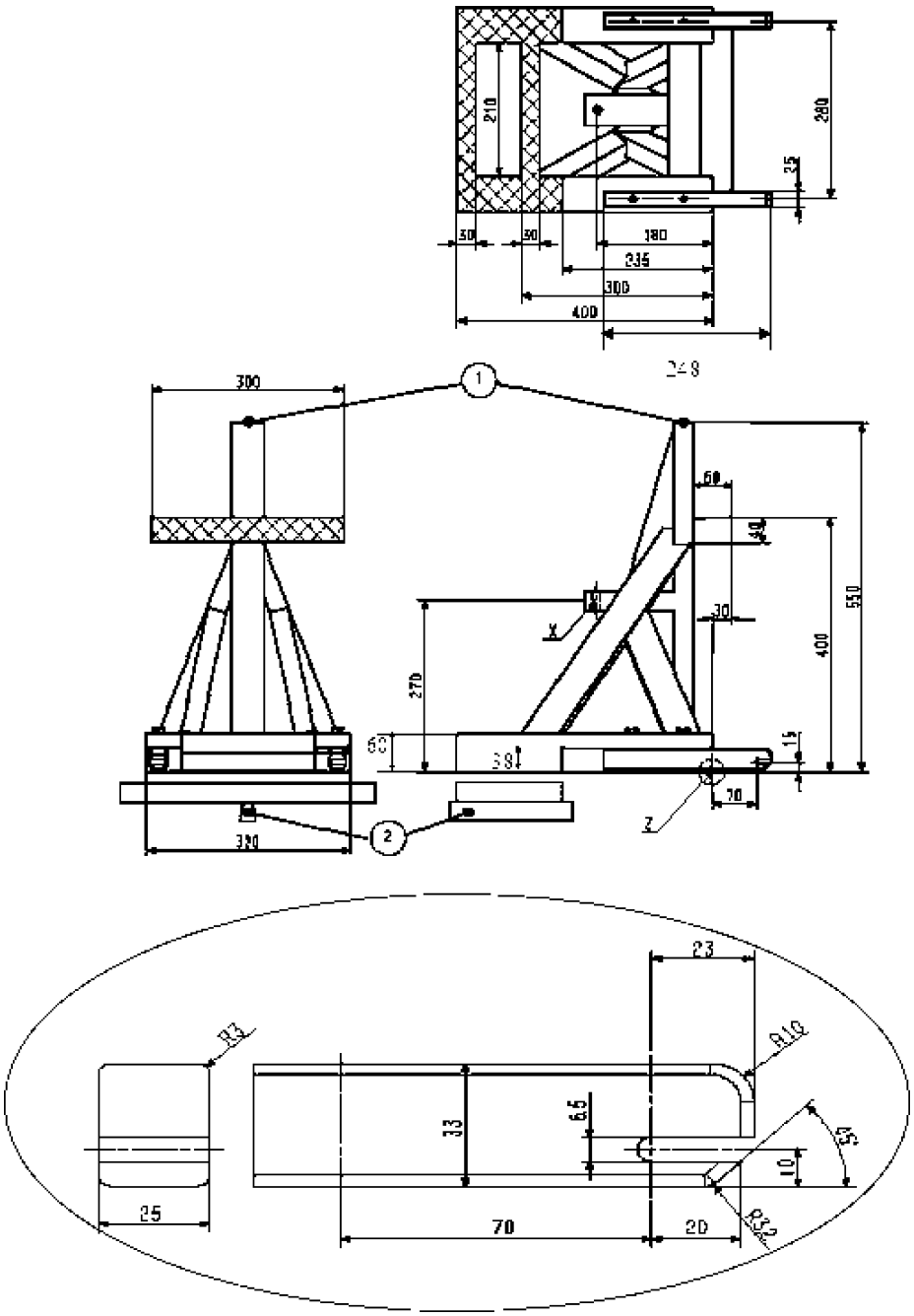

Paskaidrojumi

1. Augšējā enkurstiprinājuma stiprināšanas punkts.

2. Šarnīrsavienojums stingruma testēšanai, kā aprakstīts turpmāk.

SFAD stingrums Kad tā pievienota stingram(-iem) stiprinājuma stienim(-ņiem) ar *SFAD* priekšējā šķērselementa palīdzību, ko centrā notur garenisks šarnīrs 25 mm zem *SFAD* pamatnes (lai *SFAD* pamatnei ļautu liekties un vērpties), X punkta pārvietojums nedrīkst būt lielāks kā 2 mm jebkurā virzienā, kad tiek pielikti spēki saskaņā ar šo noteikumu 6.2.4.2. punkta 1. tabulu. *ISOFIX* stiprinājumu sistēmas jebkādu deformāciju neiekļauj mērījumos.

3. attēls

ISOFIX augšējā enkurstiprinājuma savienotāja (kāša tipa) izmēri

Izmēri milimetros

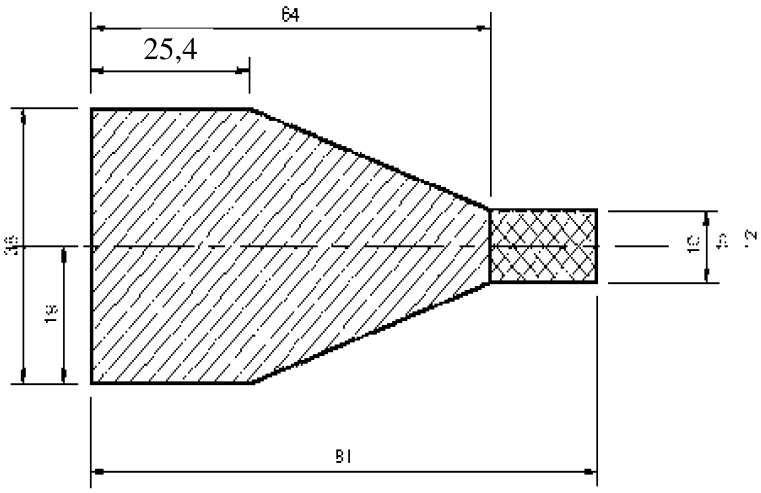

Augšskats

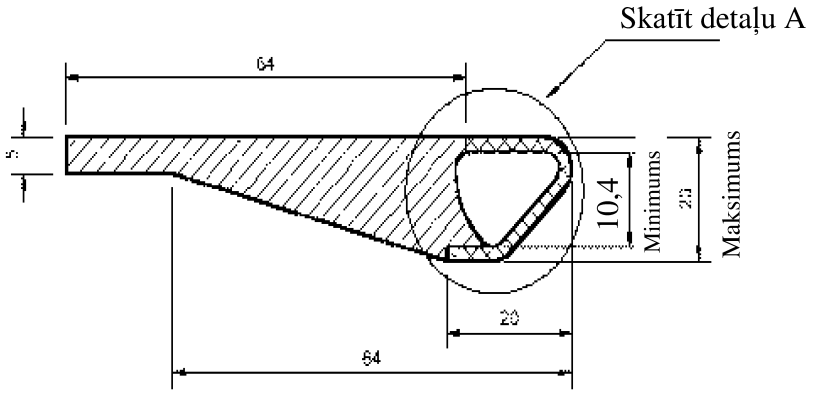

Sānskats

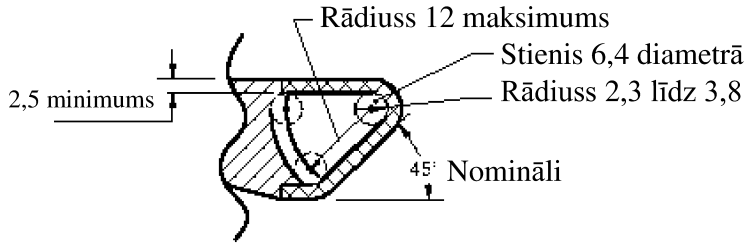

Detaļa A

Paskaidrojumi:

Apkārtējā struktūra (ja ir)

Zona, kur pilnībā jāatrodas enkurstiprinājuma jostas kāša saskarnes profilam

4. attēls

Attālums starp abām apakšējo stiprinājumu zonām

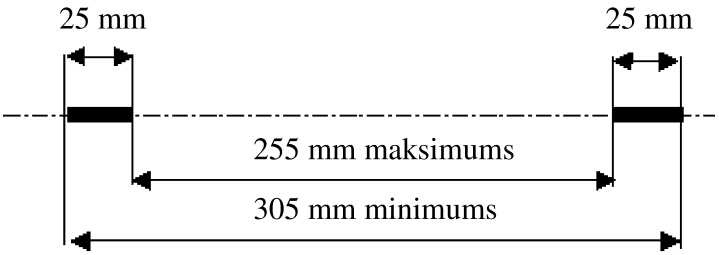

5. attēls

Divdimensiju šablons

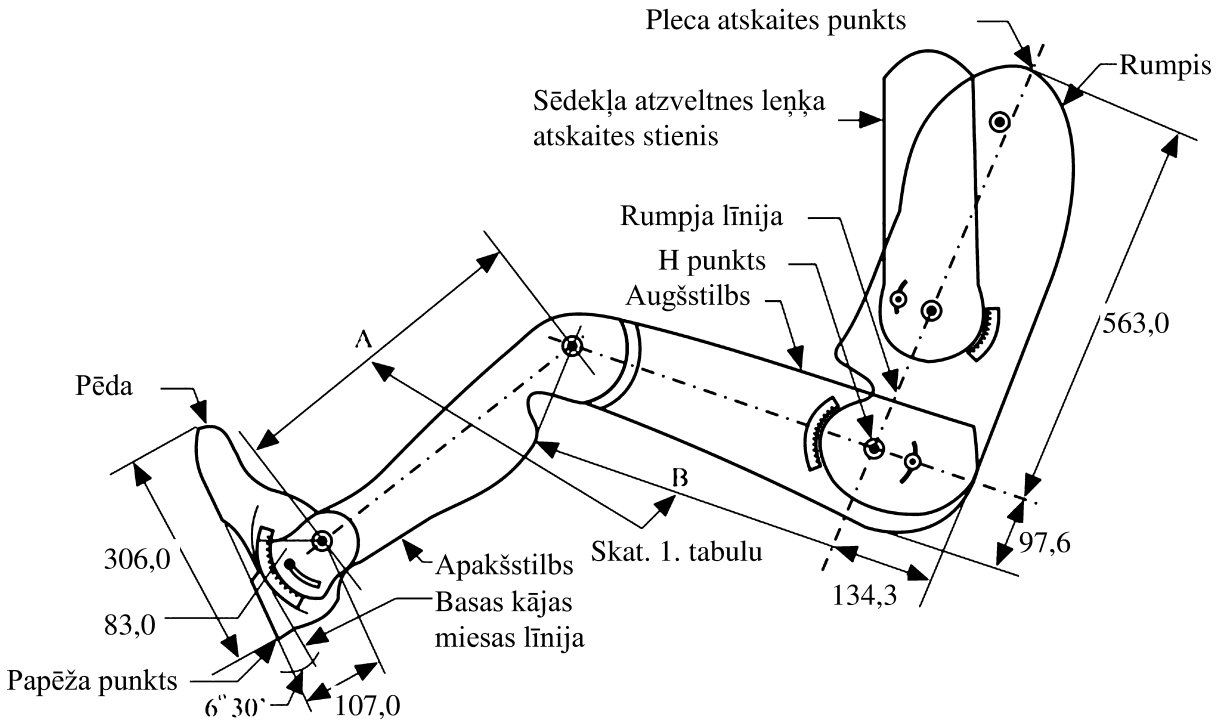

Piezīme. Izmēri ir norādīti milimetros.

6. attēls

ISOFIX augšējā enkurstiprinājuma atrašanās vieta, ISOFIX zona – sānskats

Izmēri milimetros

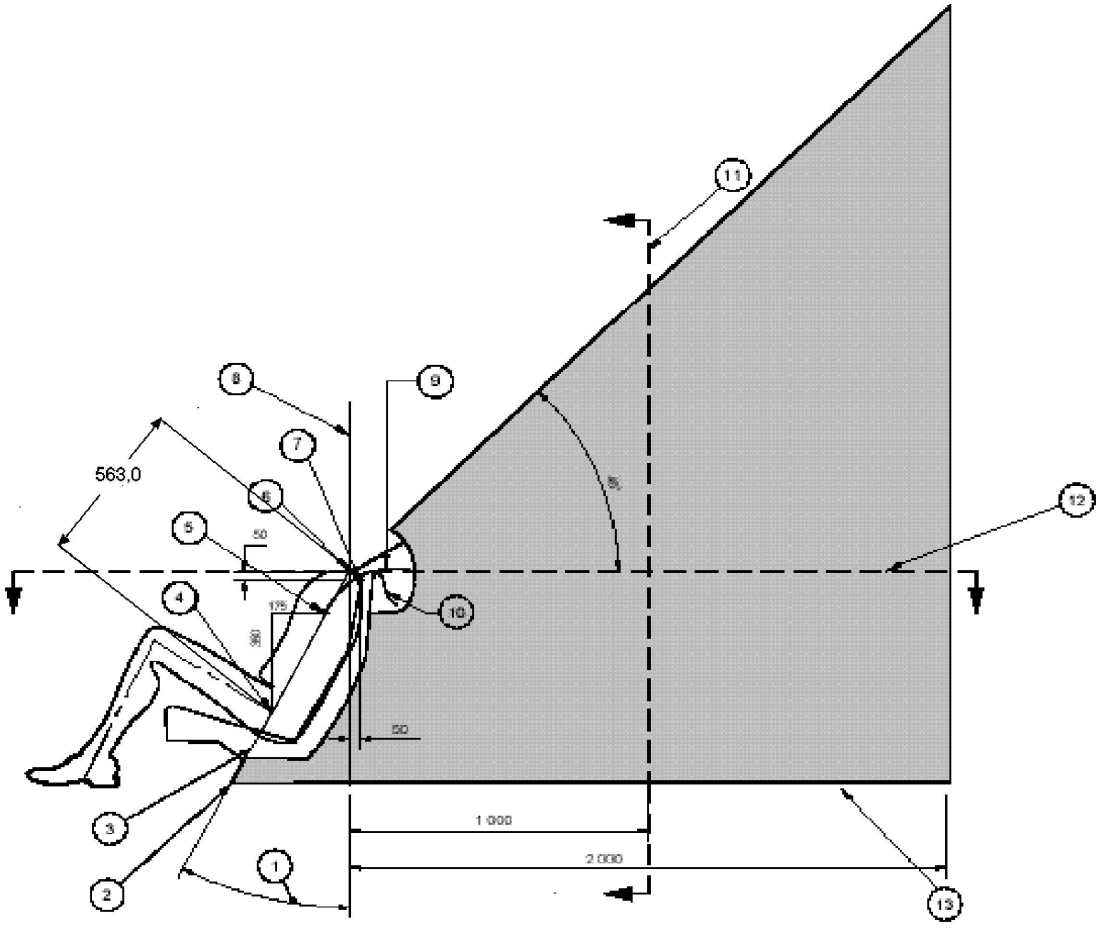

Paskaidrojumi

1. Muguras leņķis
2. Rumpja līnijas atskaites plaknes un grīdas paneļa krustpunkts
3. Rumpja līnijas atskaites plakne
4. H punkts
5. "V" punkts
6. "R" punkts
7. "W" punkts
8. Vertikālā garenplakne
9. Jostas aptīšanas garums no "V" punkta: 250 mm.
10. Jostas aptīšanas garums no "W" punkta: 200 mm.
11. "M" plaknes šķērsgriezums
12. "R" plaknes šķērsgriezums
13. Līnija reprezentē transportlīdzeklim raksturīgo grīdas paneļa virsmu noteiktajā zonā.

Piezīmes

1. Augšējā enkurstiprinājuma daļa, kas konstruēta sasaistei ar augšējā enkurstiprinājuma kāsi un kam jāatrodas iekrāsotajā zonā.
2. "R" punkts: pleca atskaites punkts.
3. "V" punkts: V atskaites punkts, 350 mm vertikāli virs un 175 mm horizontāli atpakaļ no H punkta.
4. "W" punkts: W atskaites punkts, 50 mm vertikāli zem un 50 mm horizontāli atpakaļ no "R" punkta.

5. “M” plakne: M atskaites plakne, 1 000 mm horizontāli atpakaļ no “R” punkta.

6. Zonas vistālāk priekšā esošās virsmas iegūst, zonas priekšpusē virzot abas apliecošās līnijas pilnā to garumā. Apliecošās līnijas atveido tipisku augšējā enkurstiprinājuma jostu minimālo ieregulēto garumu vai nu no *CRS* augšas (W punkts), vai zemāk uz *CRS* muguras (V punkts).

7. attēls

ISOFIX augšējā enkurstiprinājuma atrašanās vieta, _ISOFIX_ zona – palielināts aptīšanas laukuma sānskats

Izmēri milimetros

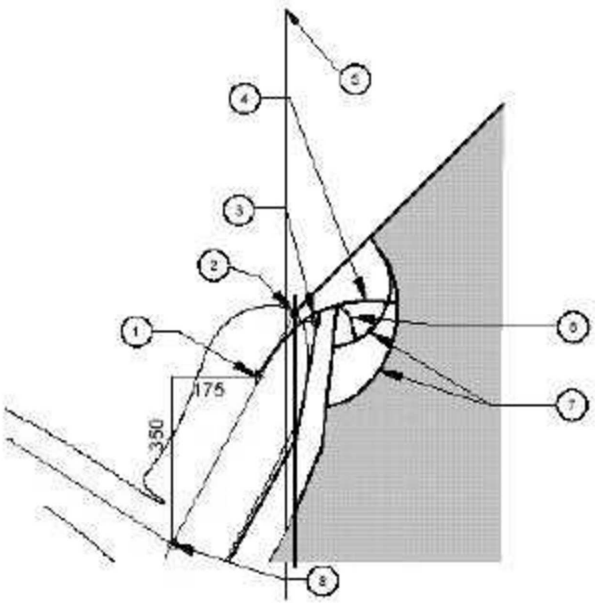

Paskaidrojumi

1. “V” punkts

2. “R” punkts

3. “W” punkts

4. Jostas aptīšanas garums no “V” punkta: 250 mm.

5. Vertikālā garenplakne

6. Jostas aptīšanas garums no “W” punkta: 200 mm.

7. Loki, ko veido aptīšanas garumi.

8. H punkts

Piezīmes

1. Augšējā enkurstiprinājuma daļa, kas konstruēta sasaistei ar augšējā enkurstiprinājuma kāsi un kam jāatrodas iekrāsotajā zonā.

2. “R” punkts: pleca atskaites punkts.

3. “V” punkts: V atskaites punkts, 350 mm vertikāli virs un 175 mm horizontāli atpakaļ no H punkta.

4. “W” punkts: W atskaites punkts, 50 mm vertikāli zem un 50 mm horizontāli atpakaļ no “R” punkta.

5. “M” plakne: M atskaites plakne, 1 000 mm horizontāli atpakaļ no “R” punkta.

6. Zonas vistālāk priekšā esošās virsmas iegūst, zonas priekšpusē virzot abas apliecošās līnijas pilnā to garumā. Apliecošās līnijas atveido tipisku augšējā enkurstiprinājuma jostu minimālo ieregulēto garumu vai nu no *CRF* augšas (W punkts), vai zemāk uz *CRF* muguras (V punkts).

8. attēls

ISOFIX augšējā enkurstiprinājuma atrašanās vieta, ISOFIX zona – virsskats

(R plaknes šķērsgriezums)

Izmēri milimetros

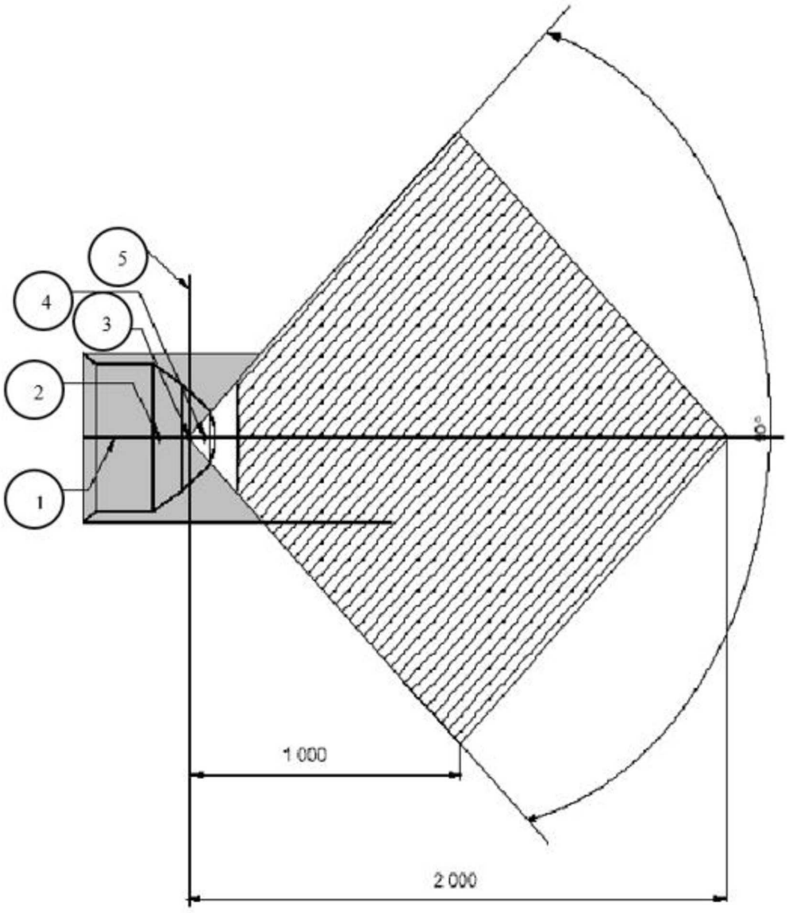

Paskaidrojumi

1. Vidusplakne
2. "V" punkts
3. "R" punkts
4. "W" punkts
5. Vertikāla garenplakne

Piezīmes

1. Augšējā enkurstiprinājuma daļa, kas konstruēta sasaistei ar augšējā enkurstiprinājuma kāsi un kam jāatrodas iekrāsotajā zonā.
2. "R" punkts: pleca atskaites punkts.
3. "V" punkts: V atskaites punkts, 350 mm vertikāli virs un 175 mm horizontāli atpakaļ no H punkta.
4. "W" punkts: W atskaites punkts, 50 mm vertikāli zem un 50 mm horizontāli atpakaļ no "R" punkta.

9. attēls

ISOFIX augšējā enkurstiprinājuma atrašanās vieta, ISOFIX zona – pretskats

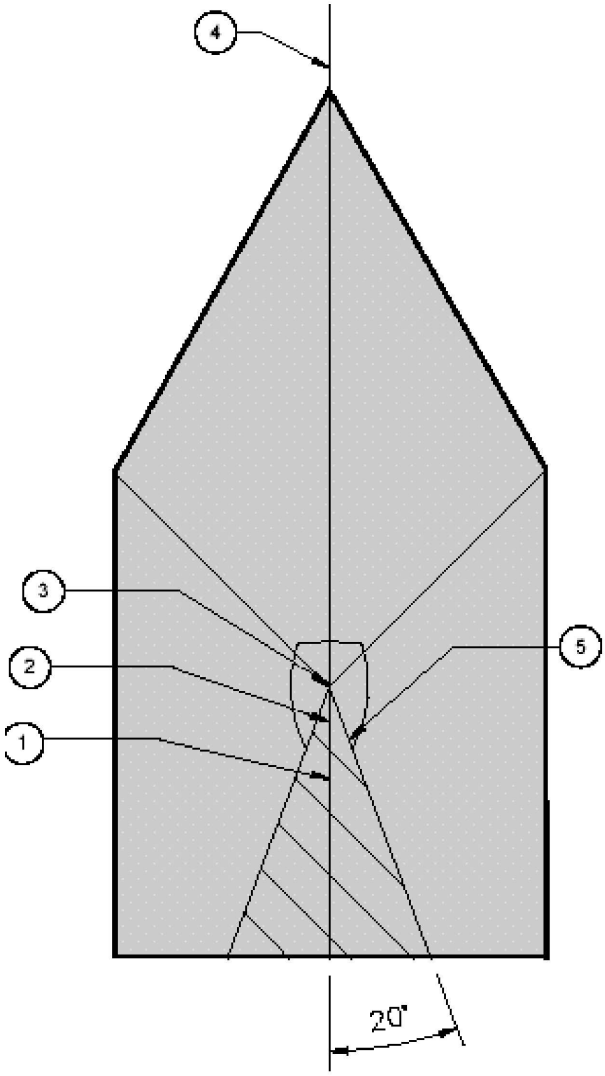

Paskaidrojumi

1. "V" punkts
2. "W" punkts
3. "R" punkts
4. Vidusplakne
5. Skats uz zonu gar rumpja atskaites plakni

Piezīmes

1. Augšējā enkurstiprinājuma daļa, kas konstruēta sasaistei ar augšējā enkurstiprinājuma kāsi un kam jāatrodas iekrāsotajā zonā.
2. "R" punkts: pleca atskaites punkts.
3. "V" punkts: V atskaites punkts, 350 mm vertikāli virs un 175 mm horizontāli atpakaļ no H punkta.
4. "W" punkts: W atskaites punkts, 50 mm vertikāli zem un 50 mm horizontāli atpakaļ no "R" punkta.

10. attēls

ISOFIX augšējā enkurstiprinājuma atrašanās vieta, ISOFIX zona – telpisks shematisks skats

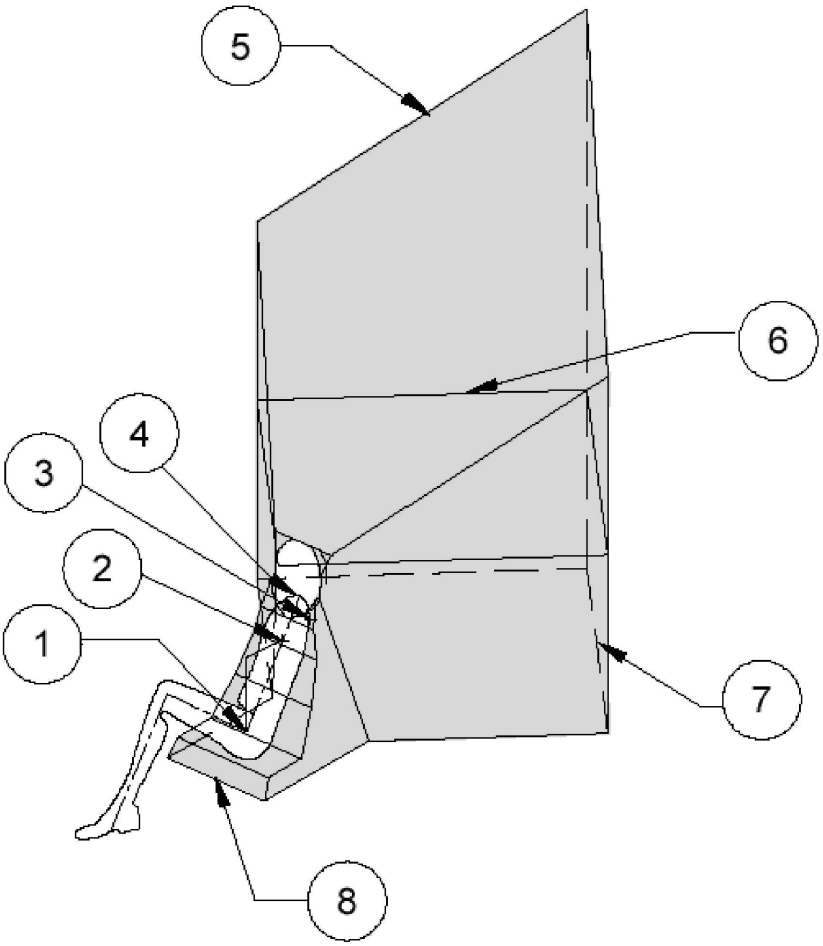

Paskaidrojumi

1. "H" punkts

2. "V" punkts

3. "W" punkts

4. "R" punkts

5. Plakne 45° leņķī

6. "R" plaknes šķērsgriezums

7. Grīdas paneļa virsma

8. Zonas priekšējā mala

Piezīmes

1. Augšējā enkurstiprinājuma daļa, kas konstruēta sasaistei ar augšējā enkurstiprinājuma kāsi un kam jāatrodas iekrāsotajā zonā.

2. "R" punkts: pleca atskaites punkts.

11. attēls

Augšējā enkurstiprinājuma atrašanās vietas alternatīva noteikšanas metode, izmantojot "ISO/F2" (B) palīgierīci, *ISOFIX* zona – sānskats, augšskats un skats no aizmugures

Izmēri milimetros

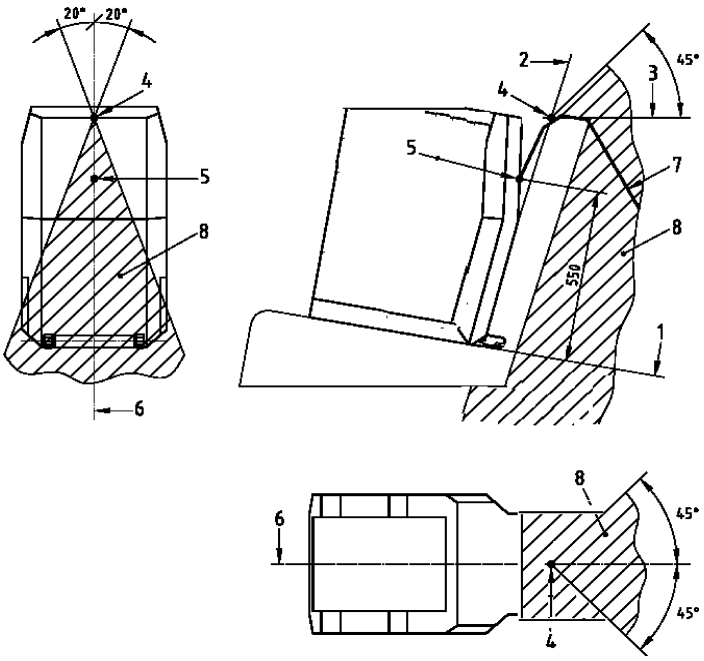

1. "ISO/F2" (B) palīgierīces horizontālā skaldne
2. "ISO/F2" (B) palīgierīces aizmugurējā skaldne
3. Sēdekļa atzveltnes augšas horizontāla pieskare (pēdējais stingrais punkts ar cietību vairāk nekā 50 pēc Šora A skalas)
4. Krustpunkts starp 2. un 3.
5. Enkura atskaites punkts
6. "ISO/F2" (B) palīgierīces viduslīnija
7. Augšējā enkurstiprinājuma josta
8. Stiprinājuma zonas robežas

12. attēls

***ISOFIX* apakšējā stiprinājuma simbols**

Piezīmes

1. Zīmējums nav mērogā.
2. Simbolu var rādīt spoguļattēlā.
3. Simbola krāsa – pēc ražotāja izvēles.

13. attēls

Zem pārsega esoša augšējā enkurstiprinājuma atrašanās vietas identificēšanas simbols

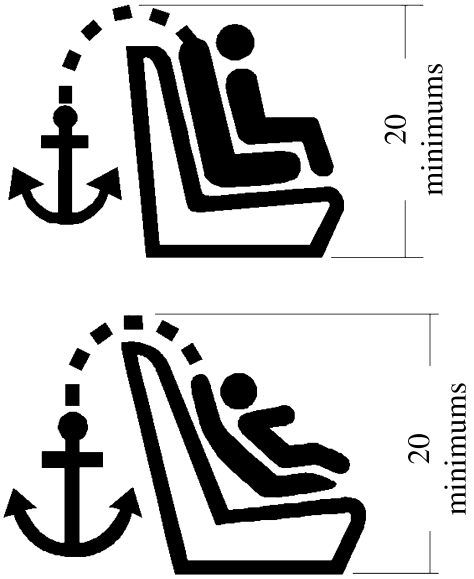

Piezīmes

1. Izmēri milimetros.
2. Zīmējums nav mērogā.
3. Simbolam jābūt skaidri redzamam, to izceļot ar kontrastējošu krāsu vai pienācīgu reljefu, ja tas ir liets vai presēts.

5. PIELIKUMS

***i-SIZE* sēdvieta**

1. attēls

2. Balsta pamatnes novērtēšanas tilpuma telpisks attēlojums

Izmēri milimteros

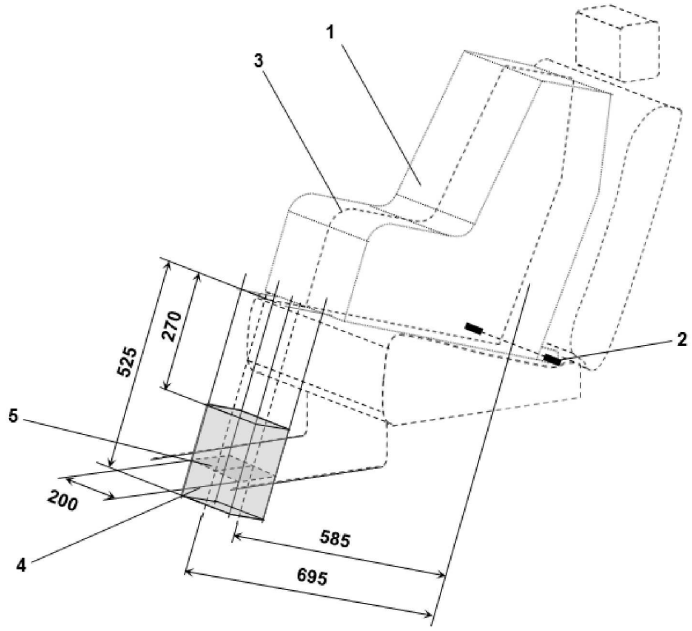

Paskaidrojumi

1. Bērna ierobežošanas palīgierīce (*CRF*)
2. *ISOFIX* apakšējo stiprinājumu stienis
3. *CRF* gareniskā vidusplakne
4. Balsta pamatnes novērtēšanas tilpums
5. Transportlīdzekļa grīdas kontaktvirsma

Piezīme. Zīmējums nav mērogā.

2. attēls

Balsta pamatnes novērtēšanas tilpuma sānskats

Izmēri milimteros

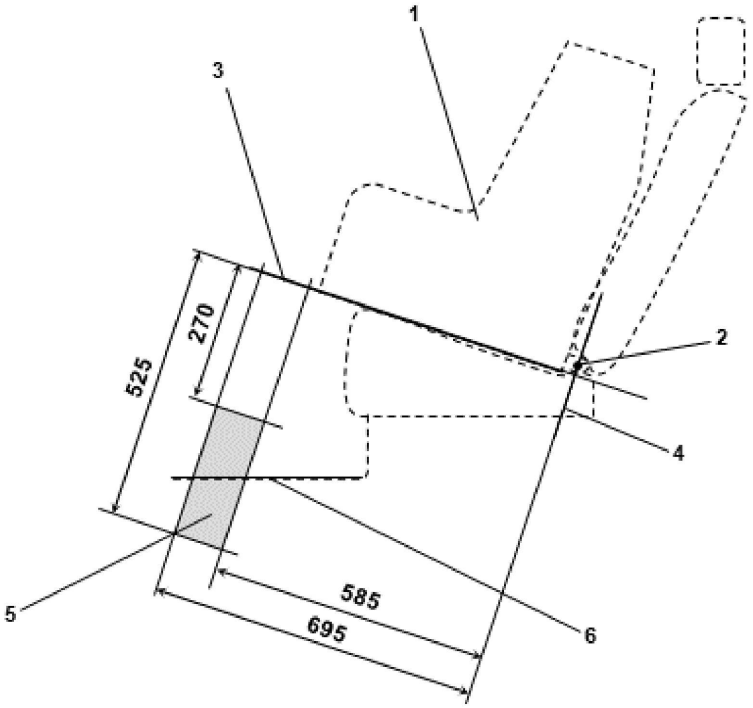

Paskaidrojumi

1. Bērna ierobežošanas palīgierīce (*CRF*)
2. *ISOFIX* apakšējo stiprinājumu stienis
3. Plakne, ko veido *CRF* apakšējā virsma, kad tā uzstādītanoteiktajā sēdvietā.
4. Plakne, kas iet caur apakšējo stiprinājumu stieni un ir perpendikulāra *CRF* gareniskajai vidusplaknei un perpendikulāra plaknei, ko veido*CRF* apakšējā virsma, kad tā uzstādīta noteiktajā sēdvietā.
5. Balsta pamatnes novērtēšanas tilpums, kurā jāatrodas transportlīdzekļa grīdai. Šis tilpums atveido *i-Size* bērna ierobežotājsistēmas balsta garuma un augstuma regulēšanas diapazonu.
6. Transportlīdzekļa grīda

Piezīme. Zīmējums nav mērogā.

3. attēls

Pārveidotas statiskā spēka pielikšanas ierīces ar balsta pamatnes testa ierīci ($SFAD_{SL}$) piemērs, parādot prasīto balsta pamatnes regulēšanas diapazonu un izmērus

Izmēri milimteros

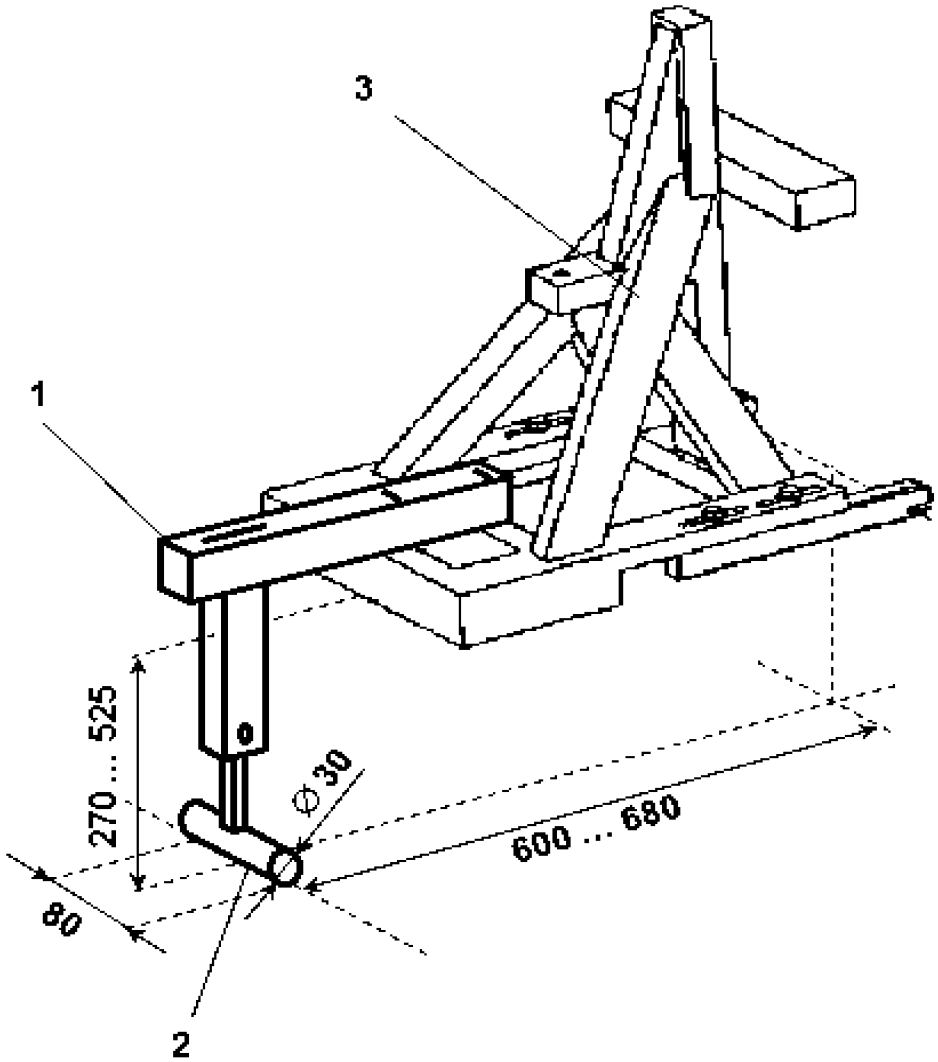

Paskaidrojumi.

1. Balsta testa ierīce
2. Balsta pamatne
3. *SFAD* (kā definēts šo noteikumu 4. pielikumā)

Piezīmes

1. Zīmējums nav mērogā.
2. Balsta testa ierīcei:
   a) jānodrošina testēšana visā transportlīdzekļa grīdas kontaktvirsmā atsevišķām *i-Size* sēdvietām;
   b) ir jābūt stingri piestiprinātai pie *SFAD* tā, lai *SFAD* pieliktie spēki nepastarpināti radītu testa spēku pielikšanu transportlīdzekļa grīdai, nemazinot testa pretspēkus amortizācijas dēļ pašā balsta testa ierīcē vai tās deformācijas dēļ.
3. Balsta pamatnei jāsastāv no cilindra, kura platums ir 80 mm un diametrs ir 30 mm un kura abu sānu virsmu malu noapaļojuma rādiuss ir 2,5 mm.
4. Ja augstumu regulē pa soļiem, regulēšanas solis nedrīkst būt lielāks kā 20 mm.

4. attēls

***I-Size* sēdvietas identificēšanai izmantojamais simbols**

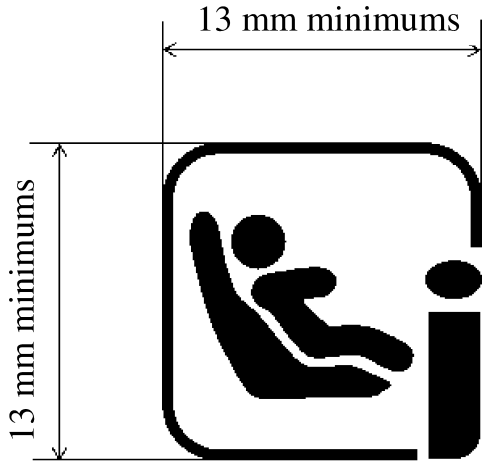

Piezīmes

1. Zīmējums nav mērogā.
2. Simbola krāsas izvēle ir ražotāja ziņā.

LABOJUMI

Labojums Komisijas Regulā (ES) 2019/1966 (2019. gada 27. novembris), ar ko groza un labo II, III un V pielikumu Eiropas Parlamenta un Padomes Regulai (EK) Nr. 1223/2009 par kosmētikas līdzekļiem

("Eiropas Savienības Oficiālais Vēstnesis" L 307, 2019. gada 28. novembris)

19. lappusē I un II pielikumu aizstāj ar šādiem:

"I PIELIKUMS

1. Regulas (EK) Nr. 1223/2009 II pielikumu groza šādi:

pievieno šādus ierakstus:

Atsauces numurs	Vielas identifikācija		
	Ķīmiskais nosaukums / *INN*	*CAS* numurs	EK numurs
a	b	c	d
"1612	Fosmets (ISO); *S*-[(1,3-diokso-1,3-dihidro-2*H*- izoindol-2-il)metil]-*O*,*O*-dimetilfosforditioāts; *O*,*O*-dimetil-*S*-ftalimidometilfosforditioāts	732-11-6	211-987-4
1613	Kālija permanganāts	7722-64-7	231-760-3
1614	2-benzil-2-dimetilamino-4′-morfolinobutirofenons	119313-12-1	404-360-3
1615	Hizalofop-*p*-tefurils (ISO); (+/–) tetrahidrofurfuril-(*R*)-2-[4-(6-hlorkvinoksalīn-2-iloksi)feniloksi]propionāts	200509-41-7	414-200-4
1616	Propikonazols (ISO); (2*RS*,4*RS*;2*RS*,4*SR*)-1-{[2-(2,4-dihlorfenil)-4-propil-1,3-dioksolān-2-il]metil}-1*H*-1,2,4-triazols	60207-90-1	262-104-4
1617	Pinoksadēns (ISO); 8-(2,6-dietil-4-metilfenil)-7-okso-1,2,4,5-tetrahidro-7*H*-pirazol[1,2-d][1,4,5]oksadiazepīn-9-il 2,2-dimetilpropanoāts	243973-20-8	635-361-9
1618	Tetrametrīns (ISO); (1,3-diokso-1,3,4,5,6,7-heksahidro-2*H*-izoindol-2-il)metil-2,2-dimetil-3-(2-metilprop-1-ēn-1-il)ciklopropān-karboksilāts	7696-12-0	231-711-6
1619	(1,3,4,5,6,7-heksahidro-1,3-diokso-2*H*-izoindol-2-il)metil-(1*R*-trans)-2,2-dimetil-3-(2-metilprop-1-enil) ciklopropānkarboksilāts	1166-46-7	214-619-0

Atsauces numurs	Vielas identifikācija		
	Ķīmiskais nosaukums / *INN*	*CAS* numurs	EK numurs
a	b	c	d
1620	Spirodiklofēns (ISO); 3-(2,4-dihlorfenil)-2-okso1-oksaspiro[4.5]dec-3-ēn-4-il 2,2-dimetilbutirāts	148477-71-8	604-636-5
1621	Šādu vielu reakcijas masa: 1-[2-(2-aminobutoksi)etoksi]but-2-ilamīns un 1-({[2-(2-aminobutoksi)etoksi]metil} propoksi)but-2-ilamīns	897393-42-9	447-920-2
1622	1-vinilimidazols	1072-63-5	214-012-0
1623	Amizulbroms (ISO); 3-(3-brom-6-fluor-2-metilindol-1-ilsulfonil)-*N*,*N*-dimetil-1*H*-1,2,4-triazol-1-sulfonamīds	348635-87-0	672-776-4”

2. Regulas (EK) Nr. 1223/2009 III pielikumu groza šādi:

pielikuma 98. ierakstu aizstāj ar šādu:

“98	2-hidroksibenzoskābe (*)	Salicilskābe	69-72-7	200-712-3	a) Tāds kosmētikas līdzeklis matiem, ko noskalo	a) 3,0 %	Neizmantot līdzekļos, kas paredzēti bērniem līdz 3 gadu vecumam.	Nelietot bērniem līdz 3 gadu vecumam (**).
					b) Citi produkti, izņemot ķermeņa losjonus, acu ēnas, skropstu tušas, acu kontūrzīmuļus, lūpukrāsas, rullīšdezodorantus	b) 2,0 %	Neizmantot lietojumos, ar kuriem ieelpas ceļā var tikt eksponētas galapatērētāja plaušas.	
							Neizmantot mutes dobumam paredzētos līdzekļos.	
							Mērķiem, kas nav mērķis kavēt mikroorganismu attīstību līdzeklī. Šim mērķim jābūt redzamam līdzekļa noformējumā	

(*) Kā konservants, sk. V pielikuma Nr. 3.
(**) Attiecas tikai uz līdzekļiem, kurus varētu izmantot bērniem līdz 3 gadu vecumam.”

3. Regulas (EK) Nr. 1223/2009 V pielikumu groza šādi:

pielikuma 3. ierakstu aizstāj ar šādu:

Atsauces numurs	Vielas identifikācija				Nosacījumi			Lietošanas noteikumu un brīdinājumu formulējums
	Ķīmiskais nosaukums / *INN*	Kopīgais nosaukums sastāvdaļu glosārijā	*CAS* numurs	EK numurs	Kosmētikas līdzekļa veids, ķermeņa daļas	Maksimālā pieļaujamā koncentrācija gatavā maisījumā	Citi	
a	b	c	d	e	f	g	h	i
"3	Salicilskābe (*) un tās sāļi	Salicylic acid	69-72-7	200-712-3		0,5 % (skābe)	Neizmantot līdzekļos, kas paredzēti bērniem līdz 3 gadu vecumam. Neizmantot mutes dobumam paredzētos līdzekļos. Neizmantot lietojumos, ar kuriem ieelpas ceļā var tikt eksponētas galapatērētāja plaušas.	Nelietot bērniem līdz 3 gadu vecumam (**).
		Calcium salicylate, magnesium salicylate, MEA- salicylate, sodium salicylate, potassium salicylate, TEA-salicylate	824-35-1, 18917-89-0, 59866-70-5, 54-21-7, 578-36-9, 2174-16-5	212-525-4, 242-669-3, 261-963-2, 200-198-0, 209-421-6, 218-531-3		0,5 % (skābe)	Neizmantot līdzekļos, kas paredzēti bērniem līdz 3 gadu vecumam, izņemot šampūnus.	Nelietot bērniem līdz 3 gadu vecumam (***).

(*) Lietojumiem, kuros neizmanto par konservantu, sk. III pielikuma 98. ierakstu.
(**) Attiecas tikai uz līdzekļiem, kurus varētu izmantot bērniem līdz 3 gadu vecumam.
(***) Attiecas tikai uz līdzekļiem, kuri var tikt izmantoti bērniem līdz 3 gadu vecumam un kuri nonāk ilgstošā saskarē ar ādu."

II PIELIKUMS

1. Regulas (EK) Nr. 1223/2009 II pielikumu labo šādi:

a) pielikuma 395. ierakstu aizstāj ar šādu:

Atsauces numurs	Vielas identifikācija		
	Ķīmiskais nosaukums / *INN*	*CAS* numurs	EK numurs
“395	Hidroksi-8-hinolīns un tā sulfāts bis(8-hidroksihinolīnija) sulfāts, izņemot III pielikuma 51. ierakstā paredzētos sulfāta lietojumus.	148-24-3 134-31-6	205-711-1 205-137-1”;

b) pielikuma 1396. ierakstu aizstāj ar šādu:

Atsauces numurs	Vielas identifikācija		
	Ķīmiskais nosaukums / *INN*	*CAS* numurs	EK numurs
a	b	c	d
“1396	Borāti, tetraborāti, oktaborāti un borskābes sāļi un esteri, tostarp:		
	dinātrija oktaborāts, bezūdens [1];	12008-41-2 [1]	234-541-0 [1]
	dinātrija oktaborāta tetrahidrāts [2];	12280-03-4 [2]	234-541-0 [2]
	2-aminoetanols, monoesteris ar borskābi [3];	10377-81-8 [3]	233-829-3 [3]
	2-hidroksipropilamonija dihidrogēnortoborāts [4];	68003-13-4 [4]	268-109-8 [4]
	kālija borāts, borskābes kālija sāls [5];	12712-38-8 [5]	603-184-6 [5]
	trioktildodecilborāts [6];	– [6]	– [6]
	cinka borāts [7];	1332-07-6 [7]	215-566-6 [7]
	nātrija borāts, dinātrija tetraborāts, bezūdens; borskābes nātrija sāls [8];	1330-43-4 [8]	215-540-4 [8]
	tetrabora dinātrija heptaoksīds, hidrāts [9];	12267-73-1 [9]	235-541-3 [9]
	ortoborskābes nātrija sāls [10];	13840-56-7 [10]	237-560-2 [10]
	dinātrija tetraborāta dekahidrāts; boraka dekahidrāts [11];	1303-96-4 [11]	215-540-4 [11]
	dinātrija tetraborāta pentahidrāts; boraka pentahidrāts [12].	12179-04-3 [12]	215-540-4 [12]”;

c) pielikuma 1507. ierakstu aizstāj ar šādu:

Atsauces numurs	Vielas identifikācija		
	Ķīmiskais nosaukums / *INN*	*CAS* numurs	EK numurs
“1507	Diaminotoluols, metilfenilēndiamīns, tehnisks produkts: [4-metil-m-fenilēndiamīna un 2-metil-m-fenilēndiamīna] reakcijas masa	–	–”;

d) iekļauj šādus ierakstus:

Atsauces numurs	Vielas identifikācija		
	Ķīmiskais nosaukums / INN	*CAS* numurs	EK numurs
a	b	c	d
“1624	Pirimikarbs (ISO); 2-(dimetilamino)-5,6-dimetilpirimidīn-4-il-dimetilkarbamāts	23103-98-2	245-430-1
1625	1,2-dihlorpropāns; propilēndihlorīds	78-87-5	201-152-2
1626	Fenols, dodecil-, sazarotas virknes [1];	121158-58-5 [1]	310-154-3 [1]
	fenols, 2-dodecil-, sazarotas virknes [2];	1801269-80-6 [2]	– [2]
	fenols, 3-dodecil-, sazarotas virknes [3];	1801269-77-1 [3]	– [3]
	fenols, 4-dodecil-, sazarotas virknes [4];	210555-94-5 [4]	640-104-9 [4]
	fenols, (tetrapropenil) atvasinājumi [5]	74499-35-7 [5]	616-100-8 [5]
1627	Kumatetralils (ISO); 4-hidroksi-3-(1,2,3,4-tetrahidro-1-naftil)kumarīns	5836-29-3	227-424-0
1628	Difenakums (ISO); 3-(3-bifenil-4-il-1,2,3,4-tetrahidro-1-naftil)-4-hidroksikumarīns	56073-07-5	259-978-4
1629	Brodifakums (ISO); 4-hidroksi-3-(3-(4’-brom-4-bifenilil)-1,2,3,4-tetrahidro-1-naftil)kumarīns	56073-10-0	259-980-5
1630	Flokumafēns (ISO); šādu vielu reakcijas masa: *cis*-4-hidroksi-3-(1,2,3,4-tetrahidro-3-(4-(4-trifluormetilbenziloksi)fenil)-1-naftil)kumarīns un *trans*-4-hidroksi-3-(1,2,3,4-tetrahidro-3-(4-(4-trifluormetilbenziloksi)fenil)-1-naftil)kumarīns	90035-08-8	421-960-0

1631	Acetohlors (ISO); 2-hlor-*N*-(etoksimetil)-*N*-(2-etil-6-metilfenil)acetamīds	34256-82-1	251-899-3
1632	Reprezentatīva sastāva e-stikla mikrošķiedras	–	–
1633	Reprezentatīva sastāva stikla mikrošķiedras	–	–
1634	Bromadiolons (ISO); 3-[3-(4'-brombifenil4-il)-3-hidroksi-1-fenilpropil]-4-hidroksi-2*H*-hromen-2-ons	28772-56-7	249-205-9
1635	Difetialons (ISO); 3-[3-(4'-brombifenil-4-il)-1,2,3,4-tetrahidronaftalēn-1-il]-4-hidroksi-2*H*-1-benzotiopiran-2-ons	104653-34-1	600-594-7
1636	Perfluornonān-1-skābe [1]	375-95-1 [1]	206-801-3 [1]
	un tās nātrija [2]	21049-39-8 [2]	– [2]
	un amonija [3] sāļi	4149-60-4 [3]	– [3]
1637	Dicikloheksilftalāts	84-61-7	201-545-9
1638	3,7-dimetilokta-2,6-diēnnitrils	5146-66-7	225-918-0
1639	Bupirimāts (ISO); 5-butil-2-etilamino-6-metilpirimidīn-4-il-dimetilsulfamāts	41483-43-6	255-391-2
1640	Triflumizols (ISO) 1*E*-*N*-[4-hlor-2-(trifluormetil)fenil]-1-(1*H*-imidazol-1-il)-2-propoksietanimīns	68694-11-1	604-708-8
1641	*terc*-butilhidroperoksīds	75-91-2	200-915-7”

2. Regulas (EK) Nr. 1223/2009 III pielikumu labo šādi:

a) pielikuma 9. ierakstu aizstāj ar šādu:

Atsauces numurs	Vielas identifikācija				Ierobežojumi			Lietošanas noteikumu un brīdinājumu formulējums
	Ķīmiskais nosaukums / INN	Kopīgais nosaukums sastāvdaļu glosārijā	CAS numurs	EK numurs	Kosmētikas līdzekļa veids, ķermeņa daļas	Maksimālā pieļaujamā koncentrācija gatavā maisījumā	Citi	
a	b	c	d	e	f	g	h	i
"9	Metilfenilēndiamīni, to N-aizvietotie atvasinājumi un to sāļi [1], izņemot vielas, kas šajā pielikumā iekļautas ar atsauces numuriem 9a un 9b, un vielas, kas II pielikumā iekļautas ar atsauces numuriem 364., 413., 1144., 1310., 1313. un 1507.				Matu krāsošanai paredzēta viela oksidējošos matu krāsošanas līdzekļos		a) Vispārējai lietošanai	a) Uz etiķetes jānorāda: sajaukšanas proporcijas. "⚠Matu krāsvielas var izraisīt smagu alerģisku reakciju. Izlasīt un ievērot norādījumus. Šis līdzeklis nav paredzēts personām, kas jaunākas par 16 gadiem. Melnās hennas tetovējumi, kas nav permanenti, var paaugstināt alerģijas risku. Matus nekrāsot, ja: — uz sejas ir izsitumi vai galvas āda ir jutīga, kairināta vai bojāta, — pēc matu krāsošanas ir bijusi kāda reakcija, — agrāk ir bijusi reakcija uz melnās hennas tetovējumu, kas nav noturīgs. Satur fenilēndiamīnus (toluoldiamīnus). Nelietot skropstu vai uzacu krāsošanai."
							b) Profesionālai lietošanai	b) Uz etiķetes jānorāda:

Atsauces numurs	Vielas identifikācija				Ierobežojumi			Lietošanas noteikumu un brīdinājumu formulējums
	Ķīmiskais nosaukums / INN	Kopīgais nosaukums sastāvdaļu glosārijā	*CAS* numurs	EK numurs	Kosmētikas līdzekļa veids, ķermeņa daļas	Maksimālā pieļaujamā koncentrācija gatavā maisījumā	Citi	
a	b	c	d	e	f	g	h	i
							Attiecībā uz a) un b): pēc sajaukšanas oksidējošos apstākļos, matos lietotā maksimālā koncentrācija nedrīkst pārsniegt 5 %, kas aprēķināti kā brīvā bāze.	sajaukšanas proporcijas. “Tikai profesionālai lietošanai. Matu krāsvielas var izraisīt smagu alerģisku reakciju. Izlasīt un ievērot norādījumus. Šis līdzeklis nav paredzēts personām, kas jaunākas par 16 gadiem. Melnās hennas tetovējumi, kas nav permanenti, var paaugstināt alerģijas risku. Matus nekrāsot, ja: — uz sejas ir izsitumi vai galvas āda ir jutīga, kairināta vai bojāta, — pēc matu krāsošanas ir bijusi kāda alerģiska reakcija, — agrāk ir bijusi reakcija uz melnās hennas tetovējumu, kas nav noturīgs. Satur fenilēndiamīnus (toluoldiamīnus). Lietot piemērotus cimdus.””;

b) pielikumā iekļauj šādu ierakstu:

Atsauces numurs	Vielas identifikācija				Ierobežojumi			Lietošanas noteikumu un brīdinājumu formulējums
	Ķīmiskais nosaukums / *INN*	Kopīgais nosaukums sastāvdaļu glosārijā	*CAS* numurs	EK numurs	Kosmētikas līdzekļa veids, ķermeņa daļas	Maksimālā pieļaujamā koncentrācija gatavā maisījumā	Citi	
a	b	c	d	e	f	g	h	i
“51	Bis(8-Hidroksihinolīnija) sulfāts	Oksihinolīna sulfāts	134-31-6	205-137-1	Ūdeņraža peroksīda stabilizators tādos kosmētikas līdzekļos matiem, ko noskalo.	(0,3 % kā bāze)		
					Ūdeņraža peroksīda stabilizators tādos kosmētikas līdzekļos matiem, ko nenoskalo.	(0,03 % kā bāze)””		

ISSN 1977-0715 (elektroniskais izdevums)
ISSN 1725-5112 (papīra izdevums)

Eiropas Savienības Publikāciju birojs
2985 Luksemburga
LUKSEMBURGA

LV