Europos Sąjungos
oficialusis leidinys

L 324

Leidimas
lietuvių kalba

Teisės aktai

62 metai

2019 m. gruodžio 13 d.

Turinys

II *Ne teisėkūros procedūra priimami aktai*

SPRENDIMAI

★ **2019 m. lapkričio 21 d. Tarybos Sprendimas (ES) 2019/2135 dėl pozicijos, kurios Europos Sąjungos vardu turi būti laikomasi trečiajame Minamatos konvencijos dėl gyvsidabrio šalių konferencijos susitikime dėl sprendimo dėl laipsniško dantų amalgamos atsisakymo, kuriuo iš dalies keičiamas tos konvencijos A priedas, priėmimo** 1

★ **2019 m. gruodžio 5 d. Tarybos Sprendimas (ES) 2019/2136 kuriuo suteikiami įgaliojimai pradėti derybas dėl 1992 m. Tarptautinio cukraus susitarimo pakeitimų** 3

★ **2019 m. gruodžio 5 d. Tarybos sprendimas (ES) 2019/2137 kuriuo nustatoma, kad Rumunija nesiėmė veiksmingų priemonių, kuriomis būtų atsižvelgiama į 2019 m. birželio 14 d. Tarybos rekomendaciją** 5

★ **2019 m. gruodžio 5 d. Tarybos įgyvendinimo sprendimas (ES) 2019/2138 kuriuo iš dalies keičiamas Sprendimas 2007/441/EB, leidžiantis Italijos Respublikai taikyti priemones, nukrypstančias nuo Direktyvos 2006/112/EB dėl pridėtinės vertės mokesčio bendros sistemos 26 straipsnio 1 dalies a punkto ir 168 straipsnio** 7

★ **2019 m. gruodžio 10 d. Tarybos sprendimas (ES, Euratomas) 2019/2139 kuriuo skiriami du nepriklausomų žymių asmenų komiteto nariai pagal Europos Parlamento ir Tarybos reglamento (ES, Euratomas) Nr. 1141/2014 dėl Europos politinių partijų ir Europos politinių fondų statuto ir finansavimo 11 straipsnio 1 dalį** 9

★ **2019 m. spalio 21 d. Komisijos Sprendimas (ES) 2019/2140 dėl valstybės pagalbos SA.52194–2019/C (*ex* 2018/FC) – Slovakijos Respublika – Slovakijos mažmeninės prekybos apyvartos mokestis** *(pranešta dokumentu Nr. C(2019) 7474)* [1] 11

TARPTAUTINIAIS SUSITARIMAIS ĮSTEIGTŲ ORGANŲ PRIIMTI AKTAI

★ **Jungtinių Tautų taisyklė Nr. 14. Suvienodintos transporto priemonių tvirtinimo nuostatos atsižvelgiant į saugos diržo tvirtinimo įtaisus [2019/2141]** 14

[1] Tekstas svarbus EEE.

LT

Aktai, kurių pavadinimai spausdinami paprastu šriftu, yra susiję su kasdieniu žemės ūkio reikalų valdymu ir paprastai galioja ribotą laikotarpį.

Visų kitų aktų pavadinimai spausdinami ryškesniu šriftu ir prieš juos dedama žvaigždutė.

★ **Jungtinių Tautų taisyklė Nr. 145. Suvienodintos nuostatos dėl transporto priemonių patvirtinimo atsižvelgiant į ISOFIX tvirtinimo sistemas ir ISOFIX viršutinės juostos tvirtinimo įtaisus bei i dydžio sėdimąsias vietas [2019/2142]** 47

Klaidų ištaisymas

★ **2019 m. lapkričio 27 d. Komisijos reglamento (ES) 2019/1966, kuriuo iš dalies keičiami ir ištaisomi Europos Parlamento ir Tarybos reglamento (EB) Nr. 1223/2009 dėl kosmetikos gaminių II, III ir V priedai, klaidų ištaisymas** (OL L 307, 2019 11 28) 80

II

(Ne teisėkūros procedūra priimami aktai)

SPRENDIMAI

TARYBOS SPRENDIMAS (ES) 2019/2135

2019 m. lapkričio 21 d.

dėl pozicijos, kurios Europos Sąjungos vardu turi būti laikomasi trečiajame Minamatos konvencijos dėl gyvsidabrio šalių konferencijos susitikime dėl sprendimo dėl laipsniško dantų amalgamos atsisakymo, kuriuo iš dalies keičiamas tos konvencijos A priedas, priėmimo

EUROPOS SĄJUNGOS TARYBA,

atsižvelgdama į Sutartį dėl Europos Sąjungos veikimo, ypač į jos 192 straipsnio 1 dalį kartu su 218 straipsnio 9 dalimi,

atsižvelgdama į Europos Komisijos pasiūlymą,

kadangi:

(1) Minamatos konvencija dėl gyvsidabrio ([1]) (toliau – Konvencija) buvo Sąjungos sudaryta Tarybos sprendimu (ES) 2017/939 ([2]) ir įsigaliojo 2017 m. rugpjūčio 16 d.;

(2) pagal Sprendimą MC-1/1 dėl darbo tvarkos taisyklių, kurį Konvencijos šalių konferencija priėmė per pirmąjį susitikimą, šalys turi dėti visas pastangas, kad visais esminiais klausimais būtų susitarta bendru sutarimu;

(3) 2019 m. lapkričio 25–29 d. trečiajame Konvencijos šalių konferencijos susitikime (COP3) turėtų būti priimtas Sprendimas (toliau – siūlomas sprendimas) dėl laipsniško dantų amalgamos atsisakymo, kuriuo iš dalies keičiamas Konvencijos A priedas;

(4) tikslinga nustatyti poziciją, kurios Sąjungos vardu turi būti laikomasi COP3, kadangi siūlomas sprendimas, jeigu jis bus priimtas, turės teisinę galią, nes Konvencijos šalys turės imtis priemonių, kad įgyvendintų jį nacionaliniu ir (arba) regiono lygmeniu arba abiem lygmenimis;

(5) siūlomu sprendimu nuo 2022 m. bus uždrausta gaminti, importuoti ir eksportuoti dantų amalgamą, kai ji naudojama pieniniams dantims, taip pat vaikų iki 15 metų dantims, nėščių ar krūtimi maitinančių moterų dantims gydyti. Siūlomame sprendime numatoma išplėsti šį draudimą ir nuo 2025 m. uždrausti gaminti, importuoti ir eksportuoti visais kitais tikslais naudojamą dantų amalgamą, išskyrus tuos atvejus, kai nėra alternatyvų be gyvsidabrio. Siūlomame sprendime numatoma iš dalies pakeisti Konvencijos A priedą ir taip Konvencijoje įgyvendinti tuos draudimus;

(6) Europos Parlamento ir Tarybos reglamento (ES) 2017/852 ([3]) dėl gyvsidabrio 10 straipsnio 2 dalimi nuo 2018 m. liepos 1 d. Sąjungoje uždrausta naudoti dantų amalgamą pieniniams dantims gydyti, taip pat vaikų iki 15 metų dantims, nėščių ar krūtimi maitinančių moterų dantims gydyti, o to reglamento 19 straipsnyje nustatyta, kad Komisija įvertins galimybę palaipsniui Sąjungoje atsisakyti dantų amalgamos naudojimo ilguoju laikotarpiu, pageidautina iki 2030 m., ir iki 2020 m. birželio 30 d. pateiks Europos Parlamentui ir Tarybai šio vertinimo ataskaitą;

(7) be to, pagal Reglamento (ES) 2017/852 10 straipsnio 1, 4 ir 6 dalis reikalaujama, kad dantų amalgamos Sąjungoje turi būti naudojamos tik iš anksto paruoštose dozuotose kapsulėse, kad odontologijos įstaigose, kuriose naudojama dantų amalgama arba pašalinami dantų amalgamos užpildai ar tokių užpildų turintys dantys, būtų įrengti amalgamos separatoriai, ir kad odontologai turi užtikrinti, kad jų amalgamos atliekas, įskaitant amalgamos likučius, daleles, užpildus ir dantis arba jų dalis, užterštas dantų amalgama, tvarkytų ir surinktų įgaliota atliekų tvarkymo įstaiga ar įmonė;

([1]) OL L 142, 2017 6 2, p. 6.

([2]) 2017 m. gegužės 11 d. Tarybos sprendimas (ES) 2017/939 dėl Minamatos konvencijos dėl gyvsidabrio sudarymo Europos Sąjungos vardu (OL L 142, 2017 6 2, p. 4).

([3]) 2017 m. gegužės 17 d. Europos Parlamento ir Tarybos reglamentas (ES) 2017/852 dėl gyvsidabrio, kuriuo panaikinamas Reglamentas (EB) Nr. 1102/2008 (OL L 137, 2017 5 24, p. 1).

(8) Sąjunga sprendimo priėmimui COP3 turėtų pritarti tik tuo atveju, jei tas sprendimas atitinka Sąjungos *acquis*. Todėl siūlomam sprendimui turėtų būti pritarta tik tiek, kiek jo nuostatos susijusios su laipsnišku dantų amalgamo pieniniams dantims, taip pat vaikų iki 15 metų dantims, nėščių ar krūtimi maitinančių moterų dantims gydymo atsisakymu,

PRIĖMĖ ŠĮ SPRENDIMĄ:

1 Straipsnis

Pozicija, kurios Sąjungos vardu turi būti laikomasi trečiajame Minamatos konvencijos dėl gyvsidabrio šalių konferencijos susitikime (COP3), yra pritarti, kad būtų priimtas Sąjungos *acquis* atitinkantis Sprendimas dėl dantų amalgamos naudojimo laipsniško atsisakymo.

2 Straipsnis

Atsižvelgdami į COP3 eigą, Sąjungos atstovai, pasikonsultavę su valstybėmis narėmis vietoje vykstančiuose koordinaciniuose posėdžiuose, gali susitarti dėl 1 straipsnyje nurodytos pozicijos koregavimo kiek tai atitinka Sąjungos *acquis* be tolesnio Tarybos sprendimo.

3 Straipsnis

Šis sprendimas įsigalioja jo priėmimo dieną.

Priimta Briuselyje 2019 m. lapkričio 21 d.

Tarybos vardu
Pirmininkė
H. KOSONEN

TARYBOS SPRENDIMAS (ES) 2019/2136

2019 m. gruodžio 5 d.

kuriuo suteikiami įgaliojimai pradėti derybas dėl 1992 m. Tarptautinio cukraus susitarimo pakeitimų

EUROPOS SĄJUNGOS TARYBA,

atsižvelgdama į Sutartį dėl Europos Sąjungos veikimo, ypač į jos 207 straipsnio 4 dalies pirmą pastraipą kartu su 218 straipsnio 3 ir 4 dalimis,

atsižvelgdama į Europos Komisijos rekomendaciją,

kadangi:

(1) Tarybos sprendimu 92/580/EEB ([1]) Sąjunga tapo 1992 m. Tarptautinio cukraus susitarimo ([2]) (TCS) šalimi ir Tarptautinės cukraus organizacijos (TCO) nare;

(2) nuo 1995 m. Sąjunga pritardavo, kad TCS būtų pratęsiamas dvejų metų laikotarpiams. 2019 m. liepos 19 d. per 55-ąją Tarptautinės cukraus tarybos (TCT) sesiją Komisija, gavusi Tarybos leidimą, išreiškė palankią poziciją dėl TCS galiojimo pratęsimo ne ilgesniam kaip dvejų metų laikotarpiui, kuris baigiasi 2021 m. gruodžio 31 d.;

(3) 2019 m. liepos 19 d. TCT priėmė sprendimą pratęsti TCS dvejiems metams iki 2021 m. gruodžio 31 d.;

(4) pagal TCS 8 straipsnį TCT vykdo visas funkcijas, reikalingas TCS nuostatoms įgyvendinti, arba užtikrina jų vykdymą. Pagal TCS 13 straipsnį visi TCT sprendimai priimami iš esmės bendru sutarimu. Nesant bendro sutarimo, sprendimai priimami paprasta balsų dauguma, išskyrus atvejus, kai TCS nustatyta, kad sprendimas turi būti priimtas specialia balsų dauguma;

(5) pagal TCS 25 straipsnį visų TCO narių balsų suma – 2 000 balsų. Kiekvienas TCO narys turi nustatytą balsų skaičių. Jis kasmet koreguojamas remiantis iš anksto TCS nustatytais kriterijais;

(6) Sąjunga yra suinteresuota prisijungti prie tarptautinio cukraus susitarimo, nes cukraus sektorius svarbus daugeliui valstybių narių ir Europos cukraus sektoriaus ekonomikai;

(7) tačiau TCS institucinė struktūra, ir ypač balsų paskirstymas TCO nariams, pagal kurį taip pat nustatomas finansinis narių įnašas TCO, nebeatitinka pasaulinės cukraus rinkos realijų;

(8) pagal TCS taisykles dėl finansinių įnašų TCO nuo 1992 m. Sąjungos finansinis įnašas išliko toks pats, nors pasaulinė cukraus rinka, visų pirma santykinė Sąjungos padėtis joje, nuo to laiko iš esmės pasikeitė. Todėl pastaraisiais metais Sąjunga TCO prisiėmė neproporcingai didelę biudžeto išlaidų dalį ir atsakomybę;

(9) Tarybos sprendimu (ES) 2017/2242 ([3]) Komisija gavo Tarybos įgaliojimus pradėti derybas Tarptautinėje cukraus taryboje su kitomis TCS šalimis siekiant atnaujinti TCS, visų pirma kiek tai susiję su ISO narių balsų skaičiaus ir finansinių įnašų neatitiktimi jų santykinei padėčiai pasaulinėje cukraus rinkoje. Šie įgaliojimai galioja iki 2019 m. gruodžio 31 d.;

([1]) 1992 m. lapkričio 13 d. Tarybos sprendimas 92/580/EEB dėl 1992 m. Tarptautinio cukraus susitarimo pasirašymo ir sudarymo (OL L 379, 1992 12 23, p. 15).

([2]) 1992 m. Tarptautinis cukraus susitarimas (OL L 379, 1992 12 23, p. 16).

([3]) 2017 m. lapkričio 30 d. Tarybos sprendimas (ES) 2017/2242, kuriuo suteikiami įgaliojimai pradėti derybas dėl 1992 m. Tarptautinio cukraus susitarimo pakeitimų (OL L 322, 2017 12 7, p. 29).

(10) remdamasi įgaliojimais, suteiktais Sprendimu (ES) 2017/2242, Komisija pradėjo derybas su TCO valstybėmis narėmis ir pateikė pasiūlymų dėl TCS 25 straipsnio pakeitimo. 2019 m. liepos 19 d. TCT priėmė sprendimą iki savo posėdžio, vyksiančio 2019 m. lapkričio mėn., pradėti derybas dėl dalinės TCS peržiūros vadovaujantis Jungtinių Tautų prekybos ir plėtros konferencijos (UNCTAD) gairėmis. Gavusi kelių TCO valstybių narių prašymus, TCT nusprendė, kad oficialios derybos bus vedamos ne tik dėl Sąjungos pasiūlytos TCS 25 straipsnio peržiūros, bet ir dėl kitų TCS sričių. Šios kitos sritys – tai visų pirma TCS tikslai ir darbo programa. Remiantis TCT sprendimu, šios derybos turi būti užbaigtos ne vėliau kaip 2021 m. gruodžio 31 d.;

(11) todėl reikia, kad Taryba suteiktų naujus įgaliojimus, kurie apimtų platesnę derybų aprėptį ir ilgesnį laikotarpį;

(12) visi tose derybose sutarti pakeitimai turėtų būti priimti TCS 44 straipsnyje nustatyta tvarka. Pagal tą straipsnį TCT specialiu balsavimu gali rekomenduoti TCO nariams iš dalies pakeisti TCS. Sąjunga, kaip TCT narė, pagal TCS 7 straipsnį turėtų galėti dalyvauti derybose dėl TCS institucinės struktūros pakeitimo;

(13) todėl tikslinga, kad Komisijai būtų leista pradėti derybas TCT dėl TCS pakeitimų ir būtų priimtos derybų gairės, o vesdama derybas Komisija toliau konsultuotųsi su specialiuoju komitetu, paskirtu Sprendimu (ES) 2017/2242,

PRIĖMĖ ŠĮ SPRENDIMĄ:

1 straipsnis

1. Komisija įgaliojama pradėti derybas dėl 1992 m. Tarptautinio cukraus susitarimo pakeitimų.

2. Derybos vedamos remiantis Tarybos derybiniais nurodymais, pateiktais šio sprendimo papildyme.

2 straipsnis

Derybos vedamos konsultuojantis su Biržos prekių darbo grupe.

3 straipsnis

Šis sprendimas taikomas iki 2021 m. gruodžio 31 d.

4 straipsnis

Šis sprendimas skirtas Komisijai.

Priimta Briuselyje 2019 m. gruodžio 5 d.

Tarybos vardu
Pirmininkas
M. LINTILÄ

TARYBOS SPRENDIMAS (ES) 2019/2137

2019 m. gruodžio 5 d.

kuriuo nustatoma, kad Rumunija nesiėmė veiksmingų priemonių, kuriomis būtų atsižvelgiama į 2019 m. birželio 14 d. Tarybos rekomendaciją

EUROPOS SĄJUNGOS TARYBA,

atsižvelgdama į Sutartį dėl Europos Sąjungos veikimo,

atsižvelgdama į 1997 m. liepos 7 d. Tarybos reglamentą (EB) Nr. 1466/97 dėl biudžeto būklės priežiūros stiprinimo ir ekonominės politikos priežiūros bei koordinavimo ([1]), ypač į jo 10 straipsnio 2 dalies 4 pastraipą,

atsižvelgdama į Europos Komisijos rekomendaciją,

kadangi:

(1) 2017 m. birželio mėn. ir 2018 m. birželio mėn. Taryba pagal Sutarties 121 straipsnio 4 dalį nustatė, kad atitinkamai 2016 ir 2017 m. buvo labai nukrypta nuo Rumunijos vidutinio laikotarpio biudžeto tikslo arba nuo koregavimo plano, kuriuo to tikslo siekiama. Atsižvelgdama į tuos nustatytus didelius nukrypimus, 2017 m. birželio 16 d. ([2]) ir 2018 m. birželio 22 d. ([3]) Taryba Rumunijai pateikė rekomendacijas imtis būtinų priemonių tiems nukrypimams pašalinti. Vėliau Taryba nustatė, kad Rumunija nesiėmė veiksmingų priemonių, kuriomis būtų atsižvelgta į tas rekomendacijas, bei 2017 m. gruodžio 5 d. ([4]) ir 2018 m. gruodžio 4 d. ([5]) atitinkamai pateikė patikslintas rekomendacijas. Vėliau Taryba nustatė, kad Rumunija nesiėmė veiksmingų priemonių, kuriomis būtų atsižvelgta į tas patikslintas rekomendacijas;

(2) 2019 m. birželio 14 d. Taryba nustatė, kad 2018 m. Rumunijoje vėl buvo labai nukrypta nuo koregavimo plano, kuriuo siekiama vidutinio laikotarpio biudžeto tikslo. Remdamasi tuo Taryba pateikė rekomendaciją ([6]) Rumunijai imtis būtinų priemonių užtikrinti, kad grynųjų pirminių valdžios sektoriaus išlaidų ([7]) nominalus augimas 2019 m. neviršytų 4,5 %, o 2020 m. –5,1 %; tai atitiktų 1,0 % bendrojo vidaus produkto (BVP) metinį struktūrinį koregavimą 2019 m. ir 0,75 % BVP – 2020 m. Taryba Rumunijai taip pat rekomendavo visas nenumatytas pajamas panaudoti deficitui mažinti ir biudžeto konsolidavimo priemonėmis augimui palankiu būdu užtikrinti ilgalaikį valdžios sektoriaus struktūrinio balanso pagerėjimą. Taryba Rumunijai nustatė 2019 m. spalio 15 d. terminą, iki kurio reikėjo pateikti ataskaitą dėl priemonių, kurių imtasi atsižvelgiant į 2019 m. birželio 14 d. rekomendaciją;

(3) 2019 m. rugsėjo 25 d. Komisija Rumunijoje surengė sustiprintos priežiūros vizitą, per kurį vykdė stebėseną vietoje pagal Reglamento (EB) Nr. 1466/97–11 straipsnio 2 dalį. Rumunijos valdžios institucijoms perdavusi preliminarias išvadas, kad jos galėtų pateikti savo pastabas, 2019 m. lapkričio 20 d. Komisija savo išvadas pateikė Tarybai. Tos išvados paskelbtos viešai. Komisijos ataskaitoje daroma išvada, kad Rumunijos valdžios institucijos planuoja imtis struktūrinio koregavimo tik nuo 2022 m., dėl to neketina imtis priemonių pagal 2019 m. birželio 14 d. Tarybos rekomendaciją;

([1]) OL L 209, 1997 8 2, p. 1.

([2]) 2017 m. birželio 16 d. Tarybos rekomendacija dėl didelio pastebėto nukrypimo nuo koregavimo plano, kuriuo siekiama vidutinio laikotarpio biudžeto tikslo, ištaisymo Rumunijoje (OL C 216, 2017 7 6, p. 1).

([3]) 2018 m. birželio 22 d. Tarybos rekomendacija dėl didelio pastebėto nukrypimo nuo koregavimo plano, kuriuo siekiama vidutinio laikotarpio biudžeto tikslo, ištaisymo Rumunijoje (OL C 223, 2018 6 27, p. 3).

([4]) 2017 m. gruodžio 5 d. Tarybos rekomendacija dėl didelio pastebėto nukrypimo nuo koregavimo plano, kuriuo siekiama vidutinio laikotarpio biudžeto tikslo, ištaisymo Rumunijoje (OL L 439, 2017 12 20, p. 1).

([5]) 2018 m. gruodžio 4 d. Tarybos rekomendacija dėl didelio pastebėto nukrypimo nuo koregavimo plano, kuriuo siekiama vidutinio laikotarpio biudžeto tikslo, ištaisymo Rumunijoje (OL C 460, 2018 12 21, p. 1).

([6]) 2019 m. birželio 14 d. Tarybos rekomendacija ištaisyti pastebėtą didelį nukrypimą nuo koregavimo plano, kuriuo siekiama vidutinio laikotarpio biudžeto tikslo, Rumunijoje (OL C 210, 2019 6 21, p. 1).

([7]) Grynąsias pirmines valdžios sektoriaus išlaidas sudaro visos valdžios sektoriaus išlaidos, atmetus palūkanų išlaidas, Sąjungos fondų pajamomis visiškai kompensuojamas Sąjungos programų išlaidas ir išlaidų nedarbo išmokoms nediskrecinius pokyčius. Nacionaliniu lygmeniu finansuojamas bendrojo pagrindinio kapitalo formavimas išlyginamas per ketverių metų laikotarpį. Įskaičiuojamos diskrecinės su pajamomis susijusios priemonės arba įstatymais nustatytas pajamų padidėjimas. Vienkartinės priemonės, susijusios tiek su pajamomis, tiek su išlaidomis, neįskaičiuojamos.

(4) 2019 m. spalio 15 d. Rumunijos valdžios institucijos pateikė ataskaitą dėl priemonių, kurių imtasi atsižvelgiant į 2019 m. birželio 14 d. Tarybos rekomendaciją. Ataskaitoje nepateikiama išsami atskirų biudžeto kategorijų projekcija ir į ją neįtrauktas kiekvienos minėtos priemonės poveikis biudžetui. Todėl ataskaita netenkina Tarybos rekomenduojamo ataskaitų teikimo reikalavimo. Ataskaitoje Rumunijos valdžios institucijos pakartojo, kad jų 2019 m. tikslas tebėra 2,8 % BVP nominalus deficitas – toks pat kaip ir 2019 m. konvergencijos programoje. Jei nominalaus deficito tikslas būtų pasiektas, valdžios sektoriaus deficitas, palyginti su 2018 m., tik šiek tiek sumažėtų, nepaisant to, kad Rumunijos ekonomika sparčiai auga. 2020 m. Rumunijos valdžios institucijos siekia 2,9 % BVP nominalaus deficito, didesnio negu 2,7 % BVP, nustatyto 2019 m. konvergencijos programoje. Apskritai ataskaitoje nurodytų priemonių fiskalinis poveikis yra mažesnis negu 2019 m. birželio 14 d. Tarybos rekomendacijoje nustatytas reikalavimas;

(5) remiantis Komisijos 2019 m. rudens prognoze, 2019 m. grynųjų pirminių valdžios sektoriaus išlaidų augimas turėtų būti 12,8 %, gerokai didesnis už rekomenduojamą 4,5 % augimą (nukrypimas −2,5 % BVP). Numatoma, kad struktūrinis balansas pablogės 0,8 % BVP, palyginti su rekomenduojamu 1,0 % BVP pagerėjimu (nukrypimas −1,8 % BVP). Todėl abu rodikliai rodo, kad bus nukrypta nuo rekomenduojamo koregavimo. Bendrame vertinime patvirtinamas nukrypimas nuo rekomenduojamo koregavimo 2019 m.;

(6) remiantis Komisijos 2019 m. rudens prognoze, 2020 m. grynųjų pirminių valdžios sektoriaus išlaidų augimas turėtų būti 11,1 %, gerokai didesnis už rekomenduojamą 5,1 % augimą (nukrypimas −1,8 % BVP). Numatoma, kad struktūrinis balansas pablogės 0,8 % BVP, palyginti su rekomenduojamu 0,75 % BVP pagerėjimu (nukrypimas −1,6 % BVP). Taigi, abu rodikliai rodo, kad gali būti panašiu mastu nukrypta nuo reikiamo koregavimo. Bendrame vertinime patvirtinamas nukrypimas nuo rekomenduojamo koregavimo 2020 m.;

(7) be to, Komisijos 2019 m. rudens prognozėje numatoma, kad 2019 m. valdžios sektoriaus deficitas bus 3,6 %, o 2020 m. −4,4 %, t. y. viršys Sutartyje nustatytą 3 % BVP pamatinę vertę;

(8) iš to, kas išdėstyta pirmiau, galima daryti išvadą, kad Rumunija nepakankamai atsižvelgė į 2019 m. birželio 14 d. Tarybos rekomendaciją,

PRIĖMĖ ŠĮ SPRENDIMĄ:

1 straipsnis

Rumunija nesiėmė veiksmingų priemonių, kuriomis būtų atsižvelgiama į 2019 m. birželio 14 d. Tarybos rekomendaciją.

2 straipsnis

Šis sprendimas skirtas Rumunijai.

Priimta Briuselyje 2019 m. gruodžio 5 d.

Tarybos vardu
Pirmininkas
M. LINTILÄ

TARYBOS ĮGYVENDINIMO SPRENDIMAS (ES) 2019/2138

2019 m. gruodžio 5 d.

kuriuo iš dalies keičiamas Sprendimas 2007/441/EB, leidžiantis Italijos Respublikai taikyti priemones, nukrypstančias nuo Direktyvos 2006/112/EB dėl pridėtinės vertės mokesčio bendros sistemos 26 straipsnio 1 dalies a punkto ir 168 straipsnio

EUROPOS SĄJUNGOS TARYBA,

atsižvelgdama į Sutartį dėl Europos Sąjungos veikimo,

atsižvelgdama į 2006 m. lapkričio 28 d. Tarybos direktyvą 2006/112/EB dėl pridėtinės vertės mokesčio bendros sistemos ([1]), ypač į jos 395 straipsnio 1 dalies pirmą pastraipą,

atsižvelgdama į Europos Komisijos pasiūlymą,

kadangi:

(1) Direktyvos 2006/112/EB 168 straipsniu nustatoma apmokestinamųjų asmenų teisė atskaityti pridėtinės vertės mokestį (PVM), taikomą tiems asmenims tiekiamoms prekėms ar teikiamoms paslaugoms, jei jos naudojamos jų apmokestinamiesiems sandoriams. Tos direktyvos 26 straipsnio 1 dalies a punkte nustatyta, kad veiklai skirto turto dalies naudojimas apmokestinamojo asmens arba jo darbuotojų privatiems poreikiams arba, platesne prasme, ne verslo tikslais laikomas paslaugų teikimu už atlygį;

(2) Tarybos sprendimu 2007/441/EB ([2]) Italijai leidžiama iki 40 % apriboti teisę į PVM atskaitą pagal Direktyvos 2006/112/EB 168 straipsnį, kai PVM apmokestinamos tam tikros tam tikrų motorinių kelių transporto priemonių, kurios naudojamos ne vien verslo reikmėms, išlaidos. Be to, transporto priemonių, kurioms taikomas tas 40 % apribojimas, atveju Italijos prašoma atleisti apmokestinamuosius asmenis nuo prievolės laikyti, kad šių transporto priemonių naudojimas privatiems poreikiams būtų laikomas paslaugų teikimu už atlygį pagal Direktyvos 2006/112/EB 26 straipsnio 1 dalies a punktą. Sprendimas 2007/441/EB, kurio galiojimas pratęstas kelis kartus, nustos galioti 2019 m. gruodžio 31 d.;

(3) raštu (jį Komisija užregistravo 2019 m. balandžio 12 d.) Italija paprašė leidimo dar vienam laikotarpiui iki 2022 m. gruodžio 31 d. toliau taikyti nukrypti leidžiančias priemones, kurias leista taikyti Sprendimu 2007/441/EB (toliau – nukrypti leidžiančios priemonės);

(4) pagal Direktyvos 2006/112/EB 395 straipsnio 2 dalies antrą pastraipą Komisija 2019 m. gegužės 13 d. raštu pranešė kitoms valstybėms narėms apie Italijos prašymą. 2019 m. gegužės 14 d. raštu Komisija pranešė Italijai turinti visą informaciją, kuri yra būtina prašymui įvertinti;

(5) kartu su prašymu Italija Komisijai pridėjo ataskaitą, kurioje peržiūrėtas teisei atskaityti PVM taikomas procentinis apribojimas, kaip reikalaujama Sprendimo 2007/441/EB 6 straipsnio antroje pastraipoje. Remiantis šiuo metu turima informacija, Italijos nuomone, dabartinė 40 % norma vis dar yra pagrįsta. Be to, Italija teigia, kad reikalavimo į apskaitą įtraukti PVM, taikomą motorinių transporto priemonių naudojimui privatiems poreikiams, sustabdymas iki tos 40 % ribos vis dar būtinas siekiant užtikrinti, kad priemonė būtų išsami ir nuosekli. Pasak Italijos taip būtų užkirstas kelias dvigubam apmokestinimui. Italija taip pat laikosi nuomonės, kad tos nukrypti leidžiančios priemonės grindžiamos poreikiu supaprastinti PVM surinkimo procedūrą ir išvengti mokesčių slėpimo atliekant neteisingą registravimą ir pateikiant suklastotas mokesčių deklaracijas;

(6) šių nukrypti leidžiančių priemonių taikymas turėtų būti pratęsiamas tokiam laikotarpiui, kurio reikia siekiant įvertinti jų veiksmingumą ir procentinės normos tinkamumą. Todėl Italijai turėtų būti leidžiama toliau taikyti nukrypti leidžiančias priemones iki 2022 m. gruodžio 31 d.;

([1]) OL L 347, 2006 12 11, p. 1.

([2]) 2007 m. birželio 18 d. Tarybos sprendimas 2007/441/EB, leidžiantis Italijos Respublikai taikyti priemones, nukrypstančias nuo Direktyvos 2006/112/EB dėl pridėtinės vertės mokesčio bendros sistemos 26 straipsnio 1 dalies a punkto ir 168 straipsnio (OL L 165, 2007 6 27, p. 33).

(7) kad, Italijos nuomone, būtinų nukrypti leidžiančių priemonių taikymą būtų galima pratęsti po 2022 m., turėtų būti nustatytas prašymo gauti tokį leidimą terminas. Be to, pagal Sprendimo 2007/441/EB 6 straipsnio antrą pastraipą turėtų būti reikalaujama, kad prie tokio prašymo pratęsti taikymą Italija kartu pridėtų ataskaitą, kurioje peržiūrėtas teisei atskaityti PVM taikomas procentinis apribojimas;

(8) nukrypti leidžiančios priemonės turės tik nedidelį poveikį bendrai galutinio vartojimo etapu surenkamų mokesčių sumai ir neturės neigiamo poveikio Sąjungos nuosaviems ištekliams iš PVM;

(9) todėl Sprendimas 2007/441/EB turėtų būti atitinkamai iš dalies pakeistas,

PRIĖMĖ ŠĮ SPRENDIMĄ:

1 straipsnis

Sprendimas 2007/441/EB iš dalies keičiamas taip:

1. 6 straipsnis pakeičiamas taip:

„*6 straipsnis*

Prašymas dėl šiame sprendime numatytų nukrypti leidžiančių priemonių taikymo laikotarpio pratęsimo Komisijai pateikiamas iki 2022 m. balandžio 1 d. Su tokiu prašymu pateikiama ataskaita, kurioje peržiūrėtas procentinis apribojimas, kuris remiantis šiuo sprendimu taikomas teisei atskaityti PVM.“;

2. 7 straipsnis pakeičiamas taip:

„*7 straipsnis*

Šis sprendimas nustoja galioti 2022 m. gruodžio 31 d.“

2 straipsnis

Šis sprendimas įsigalioja jo pranešimo dieną.

Jis taikomas nuo 2020 m. sausio 1 d.

3 straipsnis

Šis sprendimas skirtas Italijos Respublikai.

Priimta Briuselyje 2019 m. gruodžio 5 d.

Tarybos vardu
Pirmininkas
M. LINTILÄ

TARYBOS SPRENDIMAS (ES, Euratomas) 2019/2139

2019 m. gruodžio 10 d.

kuriuo skiriami du nepriklausomų žymių asmenų komiteto nariai pagal Europos Parlamento ir Tarybos reglamento (ES, Euratomas) Nr. 1141/2014 dėl Europos politinių partijų ir Europos politinių fondų statuto ir finansavimo 11 straipsnio 1 dalį

EUROPOS SĄJUNGOS TARYBA

atsižvelgdama į Sutartį dėl Europos Sąjungos veikimo,

atsižvelgdama į Europos atominės energijos bendrijos steigimo sutartį,

atsižvelgdama į 2014 m. spalio 22 d. Europos Parlamento ir Tarybos reglamentą (ES, Euratomas) Nr. 1141/2014 dėl Europos politinių partijų ir Europos politinių fondų statuto ir finansavimo ([1]), ypač į jo 11 straipsnio 1 dalį,

kadangi:

(1) Reglamento (ES, Euratomas) Nr. 1141/2014 11 straipsnio 1 dalimi įsteigiamas nepriklausomų žymių asmenų komitetas (toliau – komitetas);

(2) Reglamento (ES, Euratomas) Nr. 1141/2014 11 straipsnio 1 dalyje numatyta, kad komitetą turi sudaryti šeši nariai; Europos Parlamentas, Taryba ir Komisija skiria po du narius. Komitetas turi būti atnaujinamas per šešis mėnesius po to, kai baigiasi pirmoji po kiekvienų rinkimų į Europos Parlamentą vykstanti Europos Parlamento sesija. Narių įgaliojimai negali būti atnaujinami,

PRIĖMĖ ŠĮ SPRENDIMĄ:

1 straipsnis

1. Nepriklausomų žymių asmenų komiteto nariais to komiteto kadencijos laikotarpiui skiriami:

— Algis KRUPAVIČIUS,

— Christian WALDHOFF.

2. Paskyrimas vykdomas su sąlyga, kad kiekvienas paskirtas narys pasirašo šio sprendimo priede pateiktą deklaraciją dėl nepriklausomumo ir interesų konflikto nebuvimo.

2 straipsnis

Šis sprendimas įsigalioja kitą dieną po jo paskelbimo *Europos Sąjungos oficialiajame leidinyje*.

Priimta Briuselyje 2019 m. gruodžio 10 d.

Tarybos vardu
Pirmininkė
T. TUPPURAINEN

([1]) OL L 317, 2014 11 4, p. 1.

PRIEDAS

DEKLARACIJA DĖL NEPRIKLAUSOMUMO IR INTERESŲ KONFLIKTO NEBUVIMO

Aš, toliau pasirašęs (-iusi), ……. pareiškiu, kad susipažinau su Europos Parlamento ir Tarybos reglamento (ES, Euratomas) Nr. 1141/2014 dėl Europos politinių partijų ir Europos politinių fondų statuto ir finansavimo 11 straipsnio 1 dalimi ir vykdysiu savo kaip nepriklausomų žymių asmenų komiteto nario pareigas visiškai nepriklausomai ir visapusiškai laikydamasis (-i) to reglamento nuostatų.

Nesieksiu gauti jokios institucijos ar vyriausybės arba jokios kitos įstaigos, biuro ar agentūros nurodymų ir jų nevykdysiu. Susilaikysiu nuo bet kokių veiksmų, kurie yra nesuderinami su mano pareigų pobūdžiu.

Pareiškiu, kad, kiek man žinoma, nėra su manimi susijusio interesų konflikto. Interesų konfliktas kyla, kai nepriklausomų žymių asmenų komiteto nario pareigas nešališkai ir objektyviai vykdyti trukdo priežastys, susijusios su šeima, asmeniniu gyvenimu, politinėmis, pilietinėmis, filosofinėmis ar religinėmis pažiūromis, ekonominiu interesu arba kitu su gavėju turimu bendru interesu.

Visų pirma, pareiškiu, kad nesu Europos Parlamento, Tarybos ar Komisijos narys (-ė). Neturiu rinkimų mandato. Nesu Europos Sąjungos pareigūnas arba kitas tarnautojas. Nesu jokios Europos politinės partijos arba Europos politinio fondo dabartinis ar buvęs darbuotojas.

Priimta …

[DATA + paskirtojo
nepriklausomų žymių asmenų
komiteto nario
PARAŠAS]

KOMISIJOS SPRENDIMAS (ES) 2019/2140

2019 m. spalio 21 d.

dėl valstybės pagalbos SA.52194–2019/C (*ex* 2018/FC) – Slovakijos Respublika – Slovakijos mažmeninės prekybos apyvartos mokestis

(pranešta dokumentu Nr. C(2019) 7474)

(Tekstas autentiškas tik slovakų kalba)

(Tekstas svarbus EEE)

EUROPOS KOMISIJA,

atsižvelgdama į Sutartį dėl Europos Sąjungos veikimo, ypač į jos 108 straipsnio 2 dalies pirmą pastraipą,

kadangi:

1. PROCEDŪRA

1. 2018 m. gruodžio 13 d. Slovakijos Parlamentas priėmė Aktą dėl specialaus mokesčio taikymo mažmeninės prekybos tinklams (toliau – Aktas dėl mažmeninės prekybos mokesčio) ([1]), kuriuo mažmeninės prekybos subjektams, parduodantiems maisto prekes galutiniams vartotojams, nustatytas apyvartos mokestis (toliau – mažmeninės prekybos mokestis). Aktas dėl mažmeninės prekybos mokesčio įsigaliojo 2019 m. sausio 1 d. Pirmasis laikotarpis, už kurį skaičiuotas mokestis, apėmė 2019 m. sausio–kovo mėn., o sumokėti mokestį reikėjo iki 2019 m. balandžio mėn. pabaigos.

2. Komisija apie mažmeninės prekybos mokestį sužinojo iš rinkos informacijos, kurią gauna nuo 2018 m. spalio mėn. 2018 m. gruodžio 21 d. Komisija gavo skundą, kuriame buvo tvirtinama, kad atleidimas nuo mokesčio pagal Aktą dėl mažmeninės prekybos mokesčio prilygsta valstybės pagalbai tam tikriems mažmeninės prekybos subjektams.

3. 2019 m. sausio 11 d. Komisijos tarnybos nusiuntė raštą Slovakijos Respublikai, prašydamos pateikti informaciją apie mažmeninės prekybos mokestį. 2019 m. sausio 22 d. Komisijos tarnybos perdavė skundą Slovakijos Respublikai, kad ši galėtų pateikti pastabų, jei jų turėtų.

4. 2019 m. vasario 7 d. Komisija gavo Slovakijos Respublikos atsakymą į 2019 m. sausio 11 d. Komisijos raštą ir pastabas dėl skundo.

5. 2019 m. vasario 13 d. Komisijos tarnybos Slovakijos Respublikai nusiuntė raštą, kuriame išdėstė savo preliminarią poziciją šiuo klausimu ir pranešė Slovakijos Respublikai, kad svarsto galimybę pagal Tarybos reglamento (ES) 2015/1589 ([2]) 13 straipsnio 1 dalį priimti įsakymą sustabdyti pagalbos teikimą, bei suteikė Slovakijos Respublikai galimybę pateikti dėl to pastabas.

6. 2019 m. kovo 5 d. Slovakijos Respublika pateikė atsakymą į 2019 m. vasario 13 d. Komisijos raštą.

7. 2019 m. balandžio 2 d. raštu Komisija informavo Slovakijos Respubliką apie savo sprendimą dėl Akte dėl mažmeninės prekybos mokesčio nustatytos priemonės pradėti Sutarties dėl Europos Sąjungos veikimo (toliau – SESV) 108 straipsnio 2 dalyje nurodytą procedūrą (toliau – sprendimas pradėti procedūrą). Remdamasi Reglamento (ES) 2015/1589 13 straipsnio 1 dalimi, Komisija taip pat pareikalavo nedelsiant sustabdyti priemonės taikymą.

8. Sprendimas pradėti procedūrą paskelbtas *Europos Sąjungos oficialiajame leidinyje* ([3]). Komisija paragino suinteresuotąsias šalis pateikti savo pastabas dėl pagalbos priemonės.

9. Slovakijos Respublika 2019 m. gegužės 13 d. raštu pateikė pastabas dėl sprendimo pradėti procedūrą ir pranešė Komisijai, kad Aktas dėl mažmeninės prekybos mokesčio panaikintas.

([1]) 2018 m. gruodžio 13 d. Aktas Nr. 385/2018 *Coll.* dėl specialaus mokesčio taikymo mažmeninės prekybos tinklams ir dėl Akto Nr. 595/2003 *Coll.* dėl pelno mokesčio su vėlesniais pakeitimais pakeitimų.

([2]) 2015 m. liepos 13 d. Tarybos reglamentas (ES) 2015/1589, nustatantis išsamias Sutarties dėl Europos Sąjungos veikimo 108 straipsnio taikymo taisykles (OL L 248, 2015 9 24, p. 19).

([3]) OL C 194, 2019 6 7, p. 11.

10. Remdamosi Slovakijos Respublikos 2019 m. gegužės 13 d. pateikta informacija, 2019 m. gegužės 29 d. Komisijos tarnybos nusiuntė raštą Slovakijos Respublikai ir paprašė pateikti papildomos informacijos apie Akto dėl mažmeninės prekybos mokesčio teisinį statusą. 2019 m. birželio 10 d. Slovakijos Respublika pateikė savo atsakymą Komisijai.

11. Komisija negavo suinteresuotųjų šalių pastabų dėl sprendimo pradėti procedūrą.

2. PRIEMONĖS APRAŠYMAS

12. Akte dėl mažmeninės prekybos mokesčio nustatytas mokestis, pasižymintis šiais pagrindiniais ypatumais:

a) grynajai mažmeninės prekybos subjektų, prekiaujančių maisto prekėmis, apyvartai (įskaitant ne maisto prekių pardavimo apyvartą) taikomas 2,5 % mokestis;

b) jei ne mažiau kaip 25 % jų apyvartos sudaro maisto prekių pardavimas galutiniams vartotojams;

c) jei jie vykdo veiklą ne mažiau kaip 15 % visų Slovakijos administracinių apskričių;

d) pagal mažmeninės prekybos mokesčio taikymo sąlygas frančizės tinklų ir prekybos susivienijimų nariai ir (arba) su jais susiję subjektai laikomi atskirais mokesčių mokėtojais;

e) nuo mokesčio atleidžiami šie mažmeninės prekybos subjektai:

1. mažosios ir vidutinės įmonės, apibrėžtos Komisijos reglamente (ES) Nr. 651/2014 ([4]),

2. viešojo maitinimo įstaigos,

3. mažmeninės prekybos subjektai, kurie yra maisto prekių gamintojai (arba yra susiję su maisto prekių gamintojais), kurių ne mažiau kaip 80 % grynosios apyvartos sudaro jų pagamintų maisto prekių pardavimas galutiniams vartotojams,

4. mažmeninės prekybos subjektai, kurių bent 80 % apyvartos sudaro vienos klasės maisto prekių pardavimas,

5. mažmeninės prekybos subjektai, kurių mokėtinas mokestis neviršija 5 000 EUR per ketvirtį;

f) į mokesčio bazę neįtraukiama grynoji apyvarta, gauta mažmeninės prekybos vietose, esančiose:

1. mažiausiai išsivysčiusiose Slovakijos apskrityse, jeigu tose prekybos vietose dirba ne daugiau kaip 10 darbuotojų,

2. savivaldybėse, kuriose maisto prekės galutiniams vartotojams parduodamos ne daugiau kaip trijose mažmeninės prekybos vietose.

13. Akte dėl mažmeninės prekybos mokesčio nurodyta, kad Žemės ūkio ministerija iš mažmeninės prekybos mokesčio surinktas grynąsias pajamas panaudoja visų pirma žemės ūkio ir maisto sektoriams remti. Grynosios pajamos – a) pajamų iš mažmeninės prekybos mokesčio ir b) sumos, kuria sumažėja pelno mokestis dėl mažmeninės prekybos mokesčio atskaitos, skirtumas.

3. PRIEMONĖS PANAIKINIMAS

14. 2019 m. gegužės 13 d. raštu Slovakijos Respublika pranešė Komisijai, kad 2019 m. balandžio 9 d. Aktu Nr. 88/2019 (toliau – panaikinimo aktas) (žr. pirmiau 9 konstatuojamąją dalį) Aktas dėl mažmeninės prekybos mokesčio buvo panaikintas. Todėl Slovakijos Respublika išdėstė savo poziciją, kad Komisijos vykdomas oficialus tyrimas nebėra aktualus.

15. Atsakydama į prašymą pateikti išsamesnę informaciją, 2019 m. birželio 10 d. raštu Slovakijos Respublika pranešė Komisijai, kad Aktas dėl mažmeninės prekybos mokesčio buvo panaikintas ne atgaline data, nes pagal pagrindinį teisinės valstybės principą, kurio yra laikomasi Slovakijos Respublikoje, mokesčių teisės aktai negali būti taikomi atgaline data. Panaikinimo aktas įsigaliojo 2019 m. balandžio 9 d. ir Aktas dėl mažmeninės prekybos mokesčio buvo panaikintas nuo tos dienos.

([4]) 2014 m. birželio 17 d. Komisijos reglamentas (ES) Nr. 651/2014, kuriuo tam tikrų kategorijų pagalba skelbiama suderinama su vidaus rinka taikant Sutarties 107 ir 108 straipsnius (OL L 187, 2014 6 26, p. 1).

16. Be to, Komisijos tarnybų prašymu Slovakijos Respublika nurodė, kad subjektams, kuriems Akto dėl mažmeninės prekybos mokesčio galiojimo laikotarpiu tas aktas buvo taikomas, prievolės mokėti mažmeninės prekybos mokestį nebuvo ir kad Slovakijos Respublika teisės pagal teisės normas imtis priverstinių mažmeninės prekybos mokesčio surinkimo priemonių neturėjo. Galiausiai Slovakijos Respublika patvirtino, kad nė vienas subjektas mažmeninės prekybos mokesčio nemokėjo.

17. Taigi, remiantis Slovakijos Respublikos pateikta informacija, Aktas dėl mažmeninės prekybos mokesčio buvo panaikintas, jo galiojimo laikotarpiu jokie mokesčiai nebuvo mokėti ir jokių mokestinių įsipareigojimų neatsirado.

18. Atsižvelgiant į tai, kad Slovakijos Respublika Aktą dėl mažmeninės prekybos mokesčio panaikino, dėl pagalbos priemonės, taikytos pagal minėtą aktą, pradėta oficiali tyrimo procedūra neteko pagrindo.

4. **IŠVADA**

19. Slovakijos Respublikai panaikinus Aktą dėl mažmeninės prekybos mokesčio, SESV 108 straipsnio 2 dalyje nustatyta procedūra neteko pagrindo ir turėtų būti baigta,

PRIĖMĖ ŠĮ SPRENDIMĄ:

1 straipsnis

Kadangi Slovakijos Respublika Aktą dėl mažmeninės prekybos mokesčio panaikino, 2019 m. balandžio 2 d. pagal Sutarties dėl Europos Sąjungos veikimo 108 straipsnio 2 dalį pradėta oficiali tyrimo procedūra dėl pagalbos priemonės, taikytos pagal Aktą dėl mažmeninės prekybos mokesčio, neteko pagrindo ir yra baigiama.

2 straipsnis

Šis sprendimas skirtas Slovakijos Respublikai.

Priimta Briuselyje 2019 m. spalio 21 d.

Komisijos vardu

Margrethe VESTAGER

Komisijos narė

TARPTAUTINIAIS SUSITARIMAIS ĮSTEIGTŲ ORGANŲ PRIIMTI AKTAI

Pagal tarptautinę viešąją teisę juridinę galią turi tik JT EEK tekstų originalai. Šios taisyklės statusas ir įsigaliojimo data turėtų būti tikrinami pagal paskutinę statusą nurodančio JT EEK dokumento TRANS/WP.29/343 versiją, kurią galima rasti http://www.unece.org/trans/main/wp29/wp29wgs/wp29gen/wp29fdocstts.html

Jungtinių Tautų taisyklė Nr. 14. Suvienodintos transporto priemonių tvirtinimo nuostatos atsižvelgiant į saugos diržo tvirtinimo įtaisus [2019/2141]

Įtrauktas visas galiojantis tekstas, įskaitant:

09 serijos pakeitimus. Įsigaliojimo data: 2018 m. gruodžio 29 d.

TURINYS

TAISYKLĖ

1. Taikymo sritis
2. Apibrėžtys
3. Patvirtinimo paraiška
4. Patvirtinimas
5. Specifikacijos
6. Bandymai
7. Patikrinimas atliekant saugos diržo tvirtinimo įtaisų statinius bandymus ir po jų
8. Transporto priemonių patvirtinto tipo pakeitimas ir išplėtimas
9. Gamybos atitiktis
10. Sankcijos už gamybos neatitiktį
11. Eksploatacijos instrukcijos
12. Visiškas gamybos nutraukimas
13. Už patvirtinimo bandymus atsakingų techninių tarnybų ir tipo patvirtinimo institucijų pavadinimai ir adresai
14. Pereinamojo laikotarpio nuostatos

PRIEDAI

1. Pranešimas
2. Patvirtinimo ženklo išdėstymas
3. Veiksmingo diržų tvirtinimo įtaisų vieta
4. Taško „H“ ir tikrojo liemens kampo nustatymo tvarka motorinių transporto priemoniųsėdimosiose vietose
5. Traukos įtaisas
6. Mažiausias tvirtinimo vietų skaičius ir apatinių tvirtinimo įtaisų vieta
7. Dinaminis bandymas kaip alternatyva saugos diržo tvirtinimo įtaisų statiniam tvirtumo bandymui
8. Manekeno specifikacijos

1. TAIKYMO SRITIS

Ši taisyklė taikoma:

M ir N kategorijos transporto priemonėms ([1]) dėl jų saugos diržų, skirtų į priekį arba atgal ar į šoną atsuktoms suaugusiųjų sėdynėms, tvirtinimo įtaisų.

2. APIBRĖŽTYS

Šioje taisyklėje:

2.1. Transporto priemonės patvirtinimas – transporto priemonės tipo, kuriame įrengti nurodytų tipų saugos diržų tvirtinimo įtaisai, patvirtinimas.

2.2. Transporto priemonių tipas – motorinių transporto priemonių kategorija, nesiskirianti šiais esminiais aspektais: transporto priemonės konstrukcijos arba sėdynių, prie kurių tvirtinami saugos diržų tvirtinimo įtaisai, matmenimis, linijomis ir sudedamųjų dalių medžiagomis, o jei tvirtinimo įtaisų tvirtumas bandomas dinaminiu bandymu – kiekvienos tvirtinimo sistemos sudedamosios dalies charakteristikomis, ypač atsižvelgiant į apkrovos ribotuvo veikimą, darantį įtaką jėgoms, kurios veikia saugos diržų tvirtinimo įtaisus.

2.3. Diržų tvirtinimo įtaisai – transporto priemonės arba sėdynių konstrukcijos dalys arba bet kuri kita transporto priemonės dalis, prie kurios tvirtinami saugos diržai.

2.4. Veiksmingo diržo tvirtinimo įtaisas – taškas, įprastai naudojamas nustatyti, kaip nurodyta 5.4 punkte, kiekvienos saugos diržo dalies kampui jį užsisegusio asmens atžvilgiu; tai vieta, prie kurios reikėtų pritvirtinti juostą, kad juostos padėtis būtų tokia, kokia turėtų būti ją užsisegus; šis taškas priklausomai nuo prie tvirtinimo įtaiso esančių saugos diržo kietųjų dalių gali būti, bet gali ir nebūti tikrasis diržo tvirtinimo taškas.

2.4.1. Pavyzdžiui, kai:

2.4.1.1. transporto priemonės arba sėdynės konstrukcijoje naudojamas juostos kreipiklis, veiksmingo diržo tvirtinimo tašku laikomas kreipiklio vidurio taškas, kuriame juosta išlenda iš kreipiklio diržo naudotojo pusėje; ir

2.4.1.2. kai diržas eina tiesiai nuo juosiamo asmens į įtraukiklį, pritaisytą prie transporto priemonės arba sėdynės konstrukcijos be tarpinio kreipiklio, veiksmingo diržo tvirtinimo tašku laikoma diržo ritės ašies sankirta su plokštuma, kuri kerta suvyniotos ant ritės diržo juostos vidurio liniją.

2.5. Grindys – apatinė transporto priemonės kėbulo dalis, jungianti transporto priemonės šonines sienas. Šiuo atveju grindys apima ir iškyšas, įpresuotas vietas bei kitus sutvirtinimus, net jeigu jie yra po grindimis, pvz., išilginiai ir skersiniai konstrukcijos elementai.

2.6. Sėdynė – konstrukcija, kuri gali būti neatsiejama nuo transporto priemonės konstrukcijos, arba atskira konstrukcija, parengta naudoti ir skirta sėdėti vienam suaugusiam asmeniui. Terminas taikomas ir atskirai sėdynei, ir keliavietės sėdynės daliai, skirtai sėdėti vienam asmeniui;

2.6.1. priekinė keleivio sėdynė – bet kokia sėdynė, kurios labiausiai į priekį nutolęs taškas H yra vertikalioje skersinėje plokštumoje, kertančioje vairuotojo tašką R, arba prieš ją;

2.6.2. priekinės krypties sėdynė – sėdynė, kuri gali būti naudojama transporto priemonei judant ir yra atsukta į transporto priemonės priekį taip, kad vertikali sėdynės simetrijos plokštuma su vertikalia transporto priemonės simetrijos plokštuma sudaro mažesnį nei +10° arba –10° kampą;

2.6.3. atgal atsukta sėdynė – sėdynė, kuri gali būti naudojama transporto priemonei judant ir kuri yra atsukta į transporto priemonės galą taip, kad vertikali sėdynės simetrijos plokštuma su vertikalia transporto priemonės simetrijos plokštuma sudaro mažesnį negu +10 ° arba -10 ° kampą;

([1]) Kaip apibrėžta Suvestinėje rezoliucijoje dėl transporto priemonių konstrukcijos (R.E.3), dokumentas ECE/TRANS/WP.29/78/Rev.6, 2 punktas.

2.6.4. šoninės krypties sėdynė – sėdynė, kuri gali būti naudojama transporto priemonei judant ir yra atsukta į transporto priemonės šoną taip, kad vertikali sėdynės simetrijos plokštuma su vertikalia transporto priemonės simetrijos plokštuma sudaro 90° (± 10°) kampą.

2.7. Sėdynių grupė – keliavietė sėdynė arba kelios atskiros, bet viena šalia kitos įrengtos, sėdynės (t. y. įtaisytos taip, kad vienos iš šių sėdynių priekiniai tvirtinimo įtaisai yra vienoje linijoje su galiniais tvirtinimo įtaisais arba į priekį nuo jų ir vienoje linijoje su kitos sėdynės tvirtinimo įtaisais arba už jų), skirtos sėdėti vienam arba keliems suaugusiems asmenims.

2.8. Keliavietė sėdynė – parengta naudoti konstrukcija, skirta sėdėti daugiau kaip vienam suaugusiam asmeniui.

2.9. Sėdynės tipas – sėdynių kategorija, nesiskirianti šiais esminiais aspektais:

2.9.1. sėdynės konstrukcijos forma, matmenimis ir medžiagomis;

2.9.2. reguliavimo ir visų fiksavimo įtaisų tipais ir matmenimis;

2.9.3. sėdynės diržo tvirtinimo įtaisų, sėdynės tvirtinimo įtaiso ir susijusių transporto priemonės konstrukcijos dalių tipu ir matmenimis.

2.10. Sėdynės tvirtinimo įtaisas – sistema, kuria sėdynė pritvirtinama prie transporto priemonės konstrukcijos, įskaitant susijusias transporto priemonės konstrukcijos dalis.

2.11. Reguliavimo sistema – įtaisas, kuriuo gali būti reguliuojama sėdynė arba jos dalys, kad sėdynė geriau tiktų sėdinčio asmens kūno sudėjimui; tuo įtaisu visų pirma galima:

2.11.1. keisti sėdynės padėtį išilgine kryptimi;

2.11.2. keisti sėdynės padėtį vertikalia kryptimi;

2.11.3. keisti polinkio kampą.

2.12. Poslinkio sistema – įtaisas, kuriuo galima pastumti arba pasukti sėdynę arba vieną iš jos dalių be fiksuotos tarpinės padėties, kad keleiviai galėtų lengvai pasiekti už tos sėdynės esančią vietą.

2.13. Fiksavimo sistema – bet kuris įtaisas, užtikrinantis, kad sėdynė ir jos dalys bus išlaikomos bet kurioje naudojimo padėtyje, ir apimantis įtaisus, kuriais sėdynės atlošas užfiksuojamas sėdynės atžvilgiu, o sėdynė – transporto priemonės atžvilgiu.

2.14. Atskaitos zona – vieta tarp dviejų 400 mm atstumu viena nuo kitos esančių ir taško H atžvilgiu simetriškų išilginių vertikalių plokštumų, kurią apibrėžia galvos pavidalo prietaiso, aprašyto Taisyklės Nr. 21 1 priede, sukimasis nuo vertikalios iki horizontalios padėties. Prietaiso padėtis nustatoma, kaip aprašyta minėtame Taisyklės Nr. 21 priede, o jo ilgis turi būti ne didesnis kaip 840 mm.

2.15. Krūtinės ląstos apkrovos ribotuvo funkcija – bet kuri saugos diržo ir (arba) sėdynės, ir (arba) transporto priemonės dalis, kurios paskirtis yra apriboti sulaikymo jėgų, veikiančių keleivio krūtinę per susidūrimą, lygį.

3. PATVIRTINIMO PARAIŠKA

3.1. Transporto priemonės tipo patvirtinimo paraišką, atsižvelgiant į vairo mechanizmą, teikia transporto priemonės gamintojas arba jo tinkamai įgaliotas atstovas.

3.2. Kartu su ja pateikiami trys toliau minimų dokumentų egzemplioriai ir šie duomenys:

3.2.1. bendros transporto priemonės konstrukcijos tinkamo mastelio brėžiniai, kuriuose turi būti parodytos diržų tvirtinimo įtaisų, veiksmingo diržų tvirtinimo įtaisų (tam tikrais atvejais) vietos, ir išsamūs diržų tvirtinimo įtaisų brėžiniai;

3.2.2. naudojamų medžiagų, kurios gali turėti įtakos diržų tvirtinimo įtaisų tvirtumui, specifikacijos;

3.2.3. diržų tvirtinimo įtaisų techninis aprašymas;

3.2.4. Jeigu saugos diržai pritvirtinti prie sėdynės konstrukcijos:

3.2.4.1. išsamus transporto priemonės tipo aprašymas sėdynių konstrukcijos, tvirtinimo įtaisų, jų reguliavimo ir fiksavimo sistemų atžvilgiu;

3.2.4.2. pakankamai išsamūs ir tinkamo mastelio sėdynių, jų tvirtinimo prie transporto priemonės įtaisų ir reguliavimo bei fiksavimo sistemų brėžiniai;

3.2.5. įrodymas, kad tvirtinimo įtaisų patvirtinimo bandyme naudota saugos diržų arba tvirtinimo sistema atitinka Taisyklę Nr. 16 tuo atveju, kai automobilio gamintojas pasirenka alternatyvų dinaminį tvirtumo bandymą.

3.3. Gamintojo nuožiūra techninei tarnybai pateikiama pavyzdinė tvirtintino tipo transporto priemonė arba transporto priemonės sudedamosios dalys, kurios tvirtinimo bandymus atliekančios techninės tarnybos nuomone yra svarbios atliekant bandymus su saugos diržų tvirtinimo įtaisais.

4. PATVIRTINIMAS

4.1. Jei pagal šią taisyklę tvirtinti pateikta transporto priemonė atitinka svarbius šios taisyklės reikalavimus, turi būti suteiktas to transporto priemonės tipo patvirtinimas.

4.2. Kiekvienam patvirtintam tipui suteikiamas patvirtinimo numeris. Pirmaisiais dviem skaitmenimis (šiuo metu 08 atitinka 08 pakeitimų seriją) nurodoma pakeitimų, į kuriuos įtraukti patvirtinant tipą padaryti naujausi ir svarbiausi taisyklės techniniai pakeitimai, serija. Ta pati susitariančioji šalis negali to paties numerio suteikti kitam transporto priemonės tipui, kaip pirmiau apibrėžta 2.2 punkte.

4.3. Pranešimas apie transporto priemonės tipo patvirtinimą, patvirtinto tipo išplėtimą, nepatvirtinimą, patvirtinimo panaikinimą arba visišką gamybos nutraukimą pagal šią taisyklę perduodamas šią taisyklę taikančioms 1958 m. Susitarimo šalims, naudojant šios taisyklės 1 priede pateikto pavyzdžio blanką.

4.4. Prie kiekvienos transporto priemonės, atitinkančios pagal šią taisyklę patvirtintą transporto priemonių tipą, aiškiai matomoje ir lengvai prieinamoje vietoje, nurodytoje patvirtinimo formoje, pritvirtinamas tarptautinis patvirtinimo ženklas, kurį sudaro:

4.4.1. apskritimas, kuriame įrašyta raidė E ir tipą patvirtinusios šalies skiriamasis numeris ([2]);

4.4.2. į dešinę nuo 4.4.1 punkte nurodyto apskritimo rašomas šios taisyklės numeris;

([2]) Skiriamieji 1958 m. Susitarimo susitariančiųjų šalių numeriai yra nurodyti Suvestinės rezoliucijos dėl transporto priemonių konstrukcijos (R.E.3) 3 priede, dokumentas ECE/TRANS/WP.29/78/Rev.6/– http://www.unece.org/trans/main/wp29/wp29wgs/wp29gen/wp29resolutions.html.

4.4.3. į dešinę nuo šios taisyklės numerio rašoma raidė e, kai tipas patvirtintas atlikus 7 priede nurodytą dinaminį bandymą.

4.5. Jei transporto priemonė atitinka transporto priemonės tipą, patvirtintą pagal vieną ar daugiau prie Susitarimo pridėtų taisyklių, pagal šią taisyklę patvirtinimą suteikusioje šalyje 4.4.1 punkte nustatyto simbolio galima nekartoti; tokiu atveju visų taisyklių, pagal kurias buvo suteiktas patvirtinimas (šalyje, suteikusioje patvirtinimą pagal šią taisyklę), papildomi numeriai ir simboliai išdėstomi vertikaliais stulpeliais į dešinę nuo 4.4.1 punkte nurodyto simbolio.

4.6. Patvirtinimo ženklas turi būti aiškiai įskaitomas ir nenutrinamas.

4.7. Patvirtinimo ženklas pateikiamas greta arba ant gamintojo pritvirtintos transporto priemonės duomenų plokštelės.

4.8. Šios taisyklės 2 priede pateikiami patvirtinimo ženklo išdėstymo pavyzdžiai.

5. SPECIFIKACIJOS

5.1. Apibrėžtys (žr. 3 priedą)

5.1.1. Taškas H yra atskaitos taškas, apibrėžtas šios taisyklės 4 priedo 2.3 punkte ir nustatomas tame priede nurodyta tvarka.

5.1.1.1. taškas H' yra atskaitos taškas, atitinkantis tašką H, kaip apibrėžta 5.1.1 punkte, ir nustatomas kiekvienai sėdynės įprasto naudojimo padėčiai;

5.1.1.2. taškas R yra sėdimosios vietos atskaitos taškas, apibrėžtas šios taisyklės 4 priedo 2.4 punkte.

5.1.2. Trimatė atskaitos sistema yra apibrėžta šios taisyklės 4 priedo 2 priedėlyje.

5.1.3. Taškai L_1 ir L_2 yra apatiniai veiksmingo diržo tvirtinimo taškai.

5.1.4. Taškas C yra 450 mm atstumu vertikaliai nutolęs į viršų nuo R taško. Tačiau, jei atstumas S, kaip apibrėžta 5.1.6 punkte, yra ne mažesnis kaip 280 mm ir jei gamintojas pasirinko 5.4.3.3 punkte apibrėžtą alternatyvią formulę BR = 260 mm + 0,8 S, atstumas vertikalia kryptimi nuo C iki R turi būti 500 mm.

5.1.5. α1 ir α2 kampai yra atitinkami kampai tarp horizontalios plokštumos ir plokštumų, kurios statmenos sėdynės išilginei vidurio plokštumai ir eina per taškus R ir L_1 bei L_2.

Jei sėdynė yra reguliuojama, šis reikalavimas turi būti įvykdytas ir H taškuose visose įprasto vairavimo ar važiavimo padėtyse, nurodytose transporto priemonės gamintojo.

5.1.6. S yra milimetrais išreikštas veiksmingo viršutinių diržo tvirtinimo taškų atstumas nuo atskaitos plokštumos P, lygiagrečios su transporto priemonės išilgine vidurio plokštuma ir apibrėžtos taip:

5.1.6.1. jeigu sėdimoji vieta nustatoma atsižvelgiant į sėdynės formą, plokštuma P turi būti šios sėdynės vidurio plokštuma;

5.1.6.2. kai nėra aiškiai nustatytos padėties:

5.1.6.2.1. vairuotojo sėdynės plokštuma P yra vertikali plokštuma, lygiagreti su transporto priemonės išilgine vidurio plokštuma, kuri eina per vairo centrą vairaračio plokštumoje, kai vairaratis, jei jis reguliuojamas, yra vidurinėje padėtyje;

5.1.6.2.2. priekinėje kraštinėje sėdimojoje vietoje sėdinčio keleivio plokštuma P turi būti simetriška vairuotojo plokštumai;

5.1.6.2.3. galinės kraštinės sėdimosios vietos plokštumą P nustato gamintojas, jei atsižvelgiama į atstumo A nuo transporto priemonės išilginės vidurio plokštumos iki plokštumos P ribas:

A lygus arba didesnis kaip 200 mm, jei keliavietė sėdynė skirta tik dviem keleiviams,

A lygus arba didesnis kaip 300 mm, jei keliavietė sėdynė skirta daugiau kaip dviem keleiviams.

5.2. Bendrosios specifikacijos

5.2.1. Saugos diržų tvirtinimo įtaisai turi būti suprojektuoti, pagaminti ir išdėstyti taip, kad:

5.2.1.1. būtų galima įrengti tinkamą saugos diržą. Priekinių kraštinių sėdimųjų vietų diržų tvirtinimo įtaisai turi būti tinkami saugos diržams, kuriuose yra įtraukiklis ir skriemulys, visų pirma atsižvelgiant į diržų tvirtinimo įtaisų tvirtumo charakteristikas, išskyrus atvejus, kai gamintojas transporto priemonę pateikia su įrengtais kitų tipų saugos diržais, kuriuose yra įtraukikliai. Jei tvirtinimo įtaisai tinka tik tam tikrų tipų saugos diržams, tie tipai turi būti nurodyti 4.3 punkte paminėtame blanke;

5.2.1.2. kuo labiau sumažintų teisingai naudojamo diržo nuslydimo pavojų;

5.2.1.3. kuo labiau sumažintų juostos sugadinimo dėl sąlyčio su aštriomis, standžiomis transporto priemonės arba sėdynės konstrukcijos dalimis pavojų;

5.2.1.4. nekliudytų įprastai naudojamai transporto priemonei atitikti šios taisyklės reikalavimus;

5.2.1.5. tvirtinimo įtaisams, kurių padėtys gali būti įvairiai keičiamos, kad asmenys galėtų įlipti į transporto priemonę ir būtų apsaugoti, ir kurių padėtis yra veiksmingo sulaikymo padėtis, turi būti taikomos šioje taisyklėje pateiktos specifikacijos.

5.3. Mažiausias diržų tvirtinimo įtaisų skaičius

5.3.1. Bet kurioje M ir N kategorijų transporto priemonėje (išskyrus M_2 arba M_3 kategorijų transporto priemones, priklausančias I arba A klasei [1]) turi būti įtaisyti saugos diržų tvirtinimo įtaisai, atitinkantys šios taisyklės reikalavimus.

Jeigu M_2 arba M_3 kategorijų transporto priemonėje, priklausančioje I arba A klasei[1] įtaisyti saugos diržų tvirtinimo įtaisai, jie turi atitikti šios taisyklės reikalavimus.

5.3.1.1. Diržų komplekto sistemos, pagal Taisyklę Nr. 16 patvirtintos kaip S tipo diržas (su įtraukikliu (-iais) arba be jo (jų)), turi atitikti Taisyklės Nr. 14 reikalavimus, bet papildomam tvirtinimo įtaisui ar įtaisams, naudojamiems įrengti tarpukojo juostą (įrenginį), netaikomi šios taisyklės tvirtumo ir vietos reikalavimai.

5.3.2. Mažiausias saugos diržų tvirtinimo įtaisų skaičius, nustatytas kiekvienai į priekį, atgal ar į šoną atsuktai sėdimajai vietai, nurodytas 6 priede.

5.3.3. Tačiau kraštinėse N_1 kategorijos transporto priemonių sėdimosiose vietose, išskyrus priekines, parodytose 6 priede ir paženklintose simboliu Ø, leidžiama įtaisyti du apatinius tvirtinimo įtaisus, jei tarp sėdynės ir artimiausios transporto priemonės šoninės sienos yra perėjimas, skirtas keleiviams patekti į kitas transporto priemonės vietas.

Tarpas tarp sėdynės ir šoninės sienos laikomas perėjimu, jei tarpas tarp šoninės sienos, visoms durims esant uždarytoms, ir vertikalios išilginės plokštumos, einančios per atitinkamos sėdynės vidurio liniją, matuojant taško R padėtyje ir statmenai transporto priemonės išilginei vidurio plokštumai, yra didesnis kaip 500 mm.

5.3.4. 6 priede parodytoms priekinėms centrinėms sėdimosioms vietoms, paženklintoms simboliu *, gali užtekti dviejų apatinių tvirtinimo įtaisų, kai priekinis stiklas yra už Taisyklės Nr. 21 1 priede apibrėžtos atskaitos zonos; jei stiklas yra atskaitos zonoje, reikia trijų tvirtinimo įtaisų.

Diržų tvirtinimo įtaisų atžvilgiu priekinis stiklas laikomas atskaitos zonos dalimi, kai jis gali statiškai paliesti bandymo įrenginį taikant Taisyklės Nr. 21 1 priede aprašytą metodą.

5.3.5. Kiekvienoje 6 priede ╬ simboliu paženklintoje sėdimojoje vietoje turi būti trys tvirtinimo įtaisai. Gali būti naudojami tik du tvirtinimo įtaisai, jei paisoma vienos iš šių sąlygų:

5.3.5.1. tiesiai priešais yra sėdynė arba kitų transporto priemonės, atitinkančios Taisyklės Nr. 80 1 priedėlio 3.5 punkto reikalavimus, dalių arba

5.3.5.2. jokia transporto priemonės dalis nėra atskaitos zonoje ir negali joje būti, kai transporto priemonė juda, arba

5.3.5.3. nurodytoje atskaitos zonoje esančios transporto priemonės dalys atitinka Taisyklės Nr. 80 6 priedėlyje nustatytus energijos sugerties reikalavimus.

5.3.5.4. 5.3.5.1–5.3.5.3 punktuose nustatyti reikalavimai netaikomi vairuotojo sėdynei.

5.3.6. Diržų tvirtinimo įtaisų nereikalaujama įrengti visose sulenkiamosiose sėdynėse arba sėdynėse, skirtose naudoti tik transporto priemonei stovint, taip pat visose bet kurios transporto priemonės sėdynėse, kurioms netaikomi 5.3.1–5.3.4 punktai. Tačiau, jei tokiose transporto priemonės sėdynėse tvirtinimo įtaisai yra įrengti, jie turi atitikti šios taisyklės reikalavimus. Šios taisyklės reikalavimų neprivalo atitikti tvirtinimo įtaisas, skirtas naudoti tik su neįgaliam asmeniui skirtu diržu ar kuria nors kita apsaugos sistema, vadovaujantis Taisyklės Nr. 107 su 02 serijos pakeitimais 8 priedu.

5.3.7. Dviaukštės transporto priemonės viršutinio aukšto vidurinei priekinei sėdimajai vietai skirti reikalavimai taip pat taikomi kraštinėms priekinėms sėdimosioms vietoms.

5.3.8. Kai sėdynės gali būti pasukamos arba nustatomos kitomis kryptimis ir yra pritaikytos naudoti transporto priemonei stovint, 5.3.1 punkto reikalavimai taikomi tik kryptims, kurios numatytos įprastai naudoti, transporto priemonei važiuojant taip, kaip nustatyta šioje taisyklėje. Informaciniame dokumente tuo tikslu turi būti įrašyta pastaba.

5.4. Diržų tvirtinimo įtaisų vieta (žr. 3 priedo 1 pav.)

5.4.1. Bendrosios nuostatos

5.4.1.1. Bet kurio diržo tvirtinimo įtaisai gali būti įrengti vien tik transporto priemonės konstrukcijoje, sėdynės konstrukcijoje, bet kurioje kitoje transporto priemonės dalyje arba paskirstyti šiose vietose.

5.4.1.2. Bet kuris diržo tvirtinimo įtaisas gali būti naudojamas dviejų gretimų saugos diržų galams pritvirtinti, jei įvykdyti bandymo reikalavimai.

5.4.2. Veiksmingo apatinio diržo tvirtinimo įtaiso vieta

5.4.2.1. Priekinės sėdynės M_1 kategorijos transporto priemonėje

M_1 kategorijos motorinėse transporto priemonėse α_1 kampas (ne užrakto pusėje) turi būti 30–80° intervale, o α_2 kampas (užrakto pusėje) turi būti 45–80° intervale. Abu kampų reikalavimai galioja visoms priekinių sėdynių įprastoms važiavimo padėtims. Kai bent vienas iš α_1 ir α_2 kampų yra pastovus (pvz., tvirtinimo įtaisas pritaisytas prie sėdynės) visose įprasto naudojimo padėtyse, jo reikšmė turi būti 60 ± 10°. Jeigu tai reguliuojamosios sėdynės su reguliavimo sistema, kai sėdynės atlošo kampas mažesnis kaip 20° (žr. 3 priedo 1 pav.), α1 kampas gali būti mažesnis nei pirmiau nustatyta minimali vertė (30°), jeigu jis ne mažesnis kaip 20° bet kurioje įprasto naudojimo padėtyje.

5.4.2.2. Galinės sėdynės M_1 kategorijos transporto priemonėje

M_1 kategorijos motorinėse transporto priemonėse α_1 ir α_2 kampai visose galinėse sėdynėse turi būti 30–80° intervale. Jei galinės sėdynės yra reguliuojamosios, pirmiau nurodyti kampai galioja visoms įprastoms važiavimo padėtims.

5.4.2.3. Priekinės sėdynės bet kurios kategorijos, išskyrus M_1, transporto priemonėse

Visų kategorijų, išskyrus M_1, motorinėse transporto priemonėse α_1 ir α_2 kampai visose priekinių sėdynių įprastose važiavimo padėtyse turi būti 30–80° intervale. Kai didžiausia transporto priemonės masė ne didesnė kaip 3,5 tonos, visose priekinių sėdynių įprasto naudojimo padėtyse bent vienas iš α_1 ir α_2 kampų turi būti pastovus, o jo vertė turi būti 60 ± 10° (pvz., tvirtinimo įtaisas pritaisytas prie sėdynės).

5.4.2.4. Galinės sėdynės ir specialios priekinės arba galinės sėdynės bet kurios kategorijos, išskyrus M_1, transporto priemonėse

Bet kurios kategorijos, išskyrus M_1, transporto priemonėse:

a) keliaviečių sėdynių,

b) reguliuojamųjų sėdynių (priekinių ir galinių) su reguliavimo įtaisu, kai sėdynės atlošo kampas mažesnis kaip 20° (žr. 3 priedo 1 pav.) ir

c) kitų galinių sėdynių

α_1 ir α_2 kampai gali būti 20–80° intervale bet kurioje įprasto naudojimo padėtyje. Kai didžiausia transporto priemonės masė ne didesnė kaip 3,5 tonos, visose priekinių sėdynių įprasto naudojimo padėtyse bent vienas iš α_1 ir α_2 kampų turi būti pastovus, o jo vertė turi būti 60 ± 10° (pvz., tvirtinimo įtaisas pritaisytas prie sėdynės).

M_2 ir M_3 kategorijų transporto priemonių sėdynių, išskyrus priekines, α_1 ir α_2 kampai turi būti 45–90° intervale visose įprasto naudojimo padėtyse.

5.4.2.5. Atstumas tarp dviejų vertikalių plokštumų, lygiagrečių su vertikalia išilgine vidurio plokštuma, kurių kiekviena eina per vieną iš dviejų apatinių to paties saugos diržo skirtingų veiksmingo tvirtinimo įtaisų L_1 ir L_2, turi būti ne mažesnis kaip 350 mm. Jeigu tai į šoną atsuktos sėdynės, atstumas tarp dviejų vertikalių plokštumų, lygiagrečių su sėdynės vertikalia išilgine vidurio plokštuma, kurių kiekviena eina per vieną iš dviejų apatinių to paties saugos diržo skirtingų veiksmingo tvirtinimo įtaisų L_1 ir L_2, turi būti ne mažesnis kaip 350 mm. Jeigu yra tik viena vidurinė sėdimoji vieta~~s~~ galinėje sėdynių eilėje M_1 ir N_1 kategorijų transporto priemonėse, minėtas atstumas turi būti ne mažesnis kaip 240 mm, jeigu tos vidurinės galinės sėdimosios vietos neįmanoma pakeisti bet kuria kita transporto priemonės sėdyne. Sėdynės išilginė vidurio plokštuma turi tęstis nuo L_1 iki L_2 taško ir nuo jų turi būti bent 120 mm atstumu.

5.4.3. Veiksmingo viršutinių diržo tvirtinimo įtaisų vieta (žr. 3 priedą)

5.4.3.1. Jeigu naudojamas juostos kreipiklis arba panašus įtaisas, darantis įtaką viršutiniam veiksmingo diržo tvirtinimo įtaisui, ši vieta nustatoma įprastu būdu, atsižvelgiant į tvirtinimo įtaiso vietą, kai juostos išilginė vidurio linija eina per J_1 tašką, kurio išdėstymas R taško atžvilgiu apibrėžiamas nurodytais trimis segmentais:

RZ: 530 mm ilgio liemens linijos segmentas, išmatuotas į viršų nuo R taško;

ZX: transporto priemonės išilginei vidurio plokštumai statmenas 120 mm ilgio segmentas, išmatuotas nuo Z taško tvirtinimo įtaiso kryptimi;

XJ_1: RZ ir ZX segmentais apibrėžtai plokštumai statmenas 60 mm ilgio segmentas, išmatuotas į priekį nuo X taško.

J_2 taškas yra nustatomas simetriškai J_1 taško atžvilgiu aplink išilginę vertikalią plokštumą, einančią per 5.1.2 punkte aprašytą tam tikroje sėdynėje esančio manekeno liemens liniją.

Kai priekinėms ir galinėms sėdynėms pasiekti naudojamas dvejų durų derinys, o viršutinis tvirtinimo įtaisas yra pritaisytas prie statmens B, sistema turi būti sukurta taip, kad netrukdytų įlipti į transporto priemonę arba iš jos išlipti.

5.4.3.2. Viršutinis veiksmingo tvirtinimo įtaisas turi būti žemiau plokštumos FN, kuri eina statmenai sėdynės išilginei vidurio plokštumai ir su liemens linija sudaro 65° kampą. Galinių sėdynių atveju kampas gali būti sumažintas iki 60°. FN plokštuma turi kirsti liemens liniją taške D taip, kad DR būtų lygus 315 mm + 1,8 S. Tačiau, kai S ≤ 200 mm, DR = 675 mm.

5.4.3.3. Viršutinis diržo veiksmingo tvirtinimo įtaisas turi būti už plokštumos FK, einančios statmenai sėdynės išilginei vidurio plokštumai ir kertančios liemens liniją 120° kampu B taške taip, kad BR būtų lygus 260 mm + S. Kai S ≥ 280 mm, gamintojas savo nuožiūra gali naudoti reikšmę BR = 260 mm + 0,8 S.

5.4.3.4. S vertė turi būti ne mažesnė kaip 140 mm.

5.4.3.5. Viršutinis diržo veiksmingo tvirtinimo įtaisas turi būti išdėstytas į galinę pusę nuo vertikalios plokštumos, statmenos transporto priemonės išilginei vidurio plokštumai ir einančios per tašką R, kaip parodyta 3 priede.

5.4.3.6. Viršutinis diržo veiksmingo tvirtinimo įtaisas turi būti virš horizontalios plokštumos, einančios per tašką C, apibrėžtą 5.1.4 punkte.

5.4.3.6.1. Nepaisant 5.4.3.6 punkto reikalavimų, viršutinis diržo veiksmingo tvirtinimo įtaisas, skirtas M_2 ir M_3 kategorijos transporto priemonių keleivių sėdynėms, gali būti reguliuojamas daugiau nei pirmiau nustatyta, jeigu laikomasi šių reikalavimų:

a) saugos diržas ar sėdynė turi būti paženklinta nuolatiniu ženklu nurodant viršutinių diržo veiksmingo tvirtinimo įtaiso padėtį, kuri turi atitikti būtiniausius viršutinio tvirtinimo įtaiso aukščio reikalavimus, nurodytus 5.4.3.6 punkte. Šis ženklas turi aiškiai rodyti vartotojui, kai tvirtinimo įtaisas yra padėtyje, tinkamoje naudoti suaugusiam vidutinio ūgio asmeniui;

b) viršutinis veiksmingo tvirtinimo įtaisas turi būti suprojektuotas taip, kad būtų galima pakeisti jo aukštį rankinio reguliavimo įtaisu, kuris būtų lengvai pasiekiamas diržą seginčiam sėdinčiam keleiviui ir patogus naudoti;

c) viršutinis veiksmingo tvirtinimo įtaisas turi būti suprojektuotas taip, kad nebūtų jokio tvirtinimo įtaiso atsitiktinio judėjimo aukštyn, kuris mažintų įtaiso veiksmingumą įprastomis naudojimo sąlygomis;

d) gamintojas turi įtraukti į transporto priemonės naudojimo vadovą aiškias tokių sistemų reguliavimo rekomendacijas kartu su patarimu dėl naudojimo tinkamumo ir ribojimų nedidelio ūgio keleiviams.

Tačiau, jeigu pečių aukščio reguliavimo įtaisas nėra tiesiogiai pritvirtintas prie transporto priemonės konstrukcijos arba sėdynės konstrukcijos, o yra lankstus pečių aukščio reguliavimo įtaisas:

e) a ir d punktuose minėti reikalavimai vis tiek turi būti vykdomi kaip dalis tipo patvirtinimo procedūros pagal Taisyklę Nr. 14 naudojant apsaugos sistemą, kuri turi būti sumontuota;

f) reikalingi įrodymai, kad saugos diržas kartu su lanksčiu peties aukščio reguliavimo įtaisu atitinka apsaugos sistemų reikalavimus pagal Taisyklę Nr. 16: b ir c punktuose nustatyti reikalavimai vykdomi pagal Taisyklės Nr. 16 8.3 punkto tipo patvirtinimo procedūrą.

5.4.3.7. Greta 5.4.3.1 punkte apibrėžto viršutinio tvirtinimo įtaiso gali būti naudojami kiti veiksmingo tvirtinimo viršutiniai įtaisai, jei įvykdyta viena iš toliau nurodytų sąlygų:

5.4.3.7.1. papildomi tvirtinimo įtaisai atitinka 5.4.3.1–5.4.3.6 punktų reikalavimus;

5.4.3.7.2. papildomi tvirtinimo įtaisai gali būti naudojami be įrankių pagal 5.4.3.5 ir 5.4.3.6 punktų reikalavimus ir jie įtaisyti viename iš plotų, apibrėžiamų 80 mm aukštyn arba žemyn vertikalia kryptimi paslenkamu plotu, parodytu šios taisyklės 3 priedo 1 paveiksle;

5.4.3.7.3. diržų komplektui skirtas tvirtinimo įtaisas (-ai) atitinka 5.4.3.6 punkte išdėstytus reikalavimus, jei jis yra už skersinės plokštumos, einančios per atskaitos liniją, ir yra:

5.4.3.7.3.1. jei tai vienas tvirtinimo įtaisas, dviejų susikertančių plokštumų, kurias apibrėžia vertikalės, einančios per J_1 ir J_2 taškus, apibrėžtus 5.4.3.1 punkte, ir kurių horizontalūs skerspjūviai yra parodyti šios taisyklės 3 priedo 2 paveiksle, bendrame plote;

5.4.3.7.3.2. jei tai du tvirtinimo įtaisai, bet kurioje iš pirmiau apibrėžtų dviejų susikertančių plokštumų, jei kiekvienas tvirtinimo įtaisas yra ne didesniu kaip 50 mm atstumu nuo simetriškai išdėstyto, veidrodinio kito tvirtinimo įtaiso atvaizdo vietos aplink susijusios sėdynės plokštumą P, kaip apibrėžta 5.1.6 punkte.

5.5. Srieginių tvirtinimo įtaisų angų matmenys

5.5.1. Tvirtinimo įtaiso srieginė anga turi būti 7/16 colio (20 UNF 2B).

5.5.2. Jei transporto priemonėje yra gamintojo įtaisyti saugos diržai, pritvirtinti prie visų tam tikrai sėdynei skirtų tvirtinimo įtaisų, tie tvirtinimo įtaisai gali neatitikti 5.5.1 punkto reikalavimų, jeigu jie atitinka kitus šios taisyklės reikalavimus. Be to, 5.5.1 punkto reikalavimai netaikomi papildomiems tvirtinimo įtaisams, kurie atitinka 5.4.3.7.3 punkto reikalavimus.

5.5.3. Turi būti įmanoma pašalinti saugos diržą nesugadinant tvirtinimo įtaiso.

6. BANDYMAI

6.1. Bendrieji saugos diržų tvirtinimo įtaisų bandymai

6.1.1. Pagal 6.2 punkto reikalavimus ir gamintojo prašymu:

6.1.1.1. bandymai gali būti atliekami naudojant transporto priemonės konstrukciją arba iki galo užbaigtą transporto priemonę;

6.1.1.2. bandymai gali būti atliekami su tvirtinimo įtaisais, susijusiais tik su viena sėdyne arba viena sėdynių grupe, jeigu:

a) bandomų tvirtinimo įtaisų konstrukcinės savybės yra tokios pačios kaip tvirtinimo įtaisų, susijusių su kitomis sėdynėmis arba sėdynių grupe; taip pat

b) sėdynės arba sėdynių grupės konstrukcinės savybės yra tokios pačios kaip kitų sėdynių arba sėdynių grupių, kai tokie tvirtinimo įtaisai visiškai arba iš dalies pritaisyti prie sėdynės arba sėdynių grupės;

6.1.1.3. langai ir durys gali būti įtaisyti arba ne, uždaryti arba ne;

6.1.1.4. gali būti pritaisyta bet kokia paprastai naudojama ir galinti prisidėti prie transporto priemonės konstrukcijos standumo įranga.

6.1.2. Sėdynės turi būti įtaisytos ir išdėstytos už tvirtinimo bandymus atsakingos techninės tarnybos parinktoje važiavimo arba naudojimo padėtyje, stengiantis, kad sistemos tvirtumo požiūriu būtų kuo nepalankesnės sąlygos. Sėdynių padėtis turi būti nurodyta ataskaitoje. Sėdynės atlošas, jeigu jo polinkis reguliuojamas, turi būti užfiksuotas gamintojo nustatytu būdu arba, jei nėra techninių sąlygų, turi būti nustatomas naudingas sėdynės atlošo polinkio kampas, kurio reikšmė būtų kuo artimesnė 25° (M_1 ir N_1 kategorijų transporto priemonėse), o visų kitų kategorijų transporto priemonėse – kuo artimesnė 15°.

6.2. Transporto priemonės įtvirtinimas atliekant saugos diržų tvirtinimo įtaisų bandymus

6.2.1. Dėl transporto priemonei per bandymą tvirtinti naudojamo būdo neturi padidėti saugos diržų tvirtinimo įtaisų ir jų tvirtinimo vietos tvirtumas arba sumažėti įprasta konstrukcijos deformacija.

6.2.2. Laikoma, kad tvirtinimo įtaisas atitinka nustatytus reikalavimus, jei nedaro poveikio plotui, einančiam per visą konstrukcijos plotį, ir jei transporto priemonė arba konstrukcija yra įtvirtinta arba užfiksuota priekyje ne mažesniu kaip 500 mm atstumu nuo bandomo tvirtinimo įtaiso ir laikoma arba užfiksuota gale ne mažesniu kaip 300 mm atstumu nuo to tvirtinimo įtaiso.

6.2.3. Rekomenduojama, kad konstrukcija remtųsi į atramas, padėtas maždaug ties ratų ašimis, arba, jeigu tai neįmanoma, ties pakabos tvirtinimo taškais.

6.2.4. Jei taikomas šios taisyklės 6.2.1–6.2.3 punktuose neaprašytas tvirtinimo būdas, turi būti įrodyta, kad jis yra lygiavertis.

6.3. Bendrieji saugos diržų tvirtinimo įtaisų bandymų reikalavimai

6.3.1. Visi tos pačios grupės saugos diržų tvirtinimo įtaisai turi būti bandomi vienu metu. Tačiau, jei yra pavojus, kad nesimetriška sėdynių ir (arba) tvirtinimo įtaisų apkrova gali sukelti gedimų, su nesimetriška apkrova galima atlikti papildomą bandymą.

6.3.2. Traukiamoji jėga turi veikti 10° ± 5° kampu virš horizontalės plokštumoje, lygiagrečioje su transporto priemonės viduriniąja išilgine plokštuma.

Turi būti taikoma išankstinė 10 % apkrova su ± 30 % dydžio tikslinės apkrovos leidžiamuoju nuokrypiu; apkrova turi būti didinama, kol pasiekia 100 % susijusios tikslinės apkrovos.

6.3.3. Visas apkrovos dydis turi būti pasiektas kuo greičiau, didžiausios apkrovos taikymo laikas – 60 sekundžių.

Tačiau gamintojas gali prašyti, kad reikiama apkrova būtų pasiekta per 4 sekundes.

Diržų tvirtinimo įtaisai turi išlaikyti nustatytą apkrovą ne trumpiau kaip 0,2 sekundės.

6.3.4. Per bandymus naudojami 6.4 punkte aprašyti traukos įtaisai yra parodyti 5 priede. 5 priedo 1 paveiksle parodyti įtaisai padedami ant sėdynės pagalvėlės ir, kai įmanoma, pastumiami sėdynės į galą atlošo link, kai diržo juosta standžiai juos apjuosia. 5 priedo 2 paveiksle parodytas įtaisas padedamas į vietą, diržo juosta uždedama ant įtaiso ir tvirtai patraukiama. Atliekant šį veiksmą, saugos diržo tvirtinimo įtaisams turi būti taikoma tik minimali išankstinė apkrova, reikalinga tam, kad bandymo įtaisas atsidurtų tinkamoje vietoje.

Kiekvienoje sėdimojoje vietoje naudojamas 254 mm arba 406 mm traukos įtaisas turi būti toks, kad jo plotis būtų kuo panašesnis į atstumą tarp apatinių tvirtinimo įtaisų.

Nustatant traukos įtaiso vietą, traukimo bandymo metu turi būti vengiama abipusės įtakos, kuri darytų neigiamą poveikį apkrovai ir apkrovos pasiskirstymui.

6.3.5. Sėdynių viršutiniai diržų tvirtinimo įtaisai bandomi laikantis toliau nurodytų sąlygų.

6.3.5.1. Priekinės kraštinės sėdynės

Diržo tvirtinimo įtaisai pateikiami 6.4.1 punkte nurodytam bandymui, kurį atliekant jiems perduodama apkrova, naudojant įtaisą, geometriškai atitinkantį trijose vietose tvirtinamą diržą su įtaisytu įtraukikliu, turinčiu skriemulį arba juostos kreipiklį greta viršutinio diržo tvirtinimo įtaiso. Be to, jei tvirtinimo įtaisų skaičius yra didesnis nei nurodyta 5.3 punkte, su šiais tvirtinimo įtaisais atliekamas 6.4.5 punkte nurodytas bandymas, kurį atliekant apkrova tvirtinimo įtaisams perduodama naudojant įtaisą, geometriškai atitinkantį saugos diržo, kuris prie jų bus pritaisomas, tipą.

6.3.5.1.1. Tuo atveju, kai įtraukiklis nėra pritaisytas prie kraštinio apatinio diržo tvirtinimo įtaiso arba kai įtraukiklis pritaisytas prie viršutinio diržo tvirtinimo įtaiso, su apatiniais diržo tvirtinimo įtaisais taip pat turi būti atliekamas 6.4.3 punkte nurodytas bandymas.

6.3.5.1.2. Jei gamintojas to pageidauja, pirmiau minėtu atveju 6.4.1 ir 6.4.3 punktuose nurodyti bandymai gali būti atliekami su dviem skirtingomis konstrukcijomis.

6.3.5.2. Galinės kraštinės sėdynės ir visos vidurinės sėdynės

Su diržo tvirtinimo įtaisais atliekamas 6.4.2 punkte nurodytas bandymas, kurį atliekant jiems perduodama apkrova naudojant įtaisą, geometriškai atitinkantį trijose vietose tvirtinamą saugos diržą be įtraukiklio, ir 6.4.3 punkte nurodytas bandymas, kurį atliekant apkrova perduodama dviem apatiniams diržo tvirtinimo įtaisams, naudojant įrenginį, geometriškai atitinkantį juosmens diržą. Jei gamintojas pageidauja, su dviem skirtingomis konstrukcijomis gali būti atliekami du bandymai.

6.3.5.3. Kai gamintojas šią transporto priemonę pateikia su saugos diržais, su atitinkamais diržų tvirtinimo įtaisais gamintojo prašymu gali būti atliekamas tik toks bandymas, per kurį apkrovos jiems perduodamos naudojant įtaisą, geometriškai atitinkantį prie tų įtaisų tvirtinamų diržų tipą.

6.3.6. Jei kraštinėms ir vidurinėms sėdynėms viršutiniai diržų tvirtinimo įtaisai nėra pateikiami, su apatiniais diržų tvirtinimo įtaisais atliekamas 6.4.3 punkte nurodytas bandymas, per kurį tiems įtaisams perduodamos apkrovos, naudojant geometriškai juosmens diržą atitinkantį įtaisą.

6.3.7. Jei transporto priemonėje galima įrengti kitus įtaisus, kurie be ričių ir kitų priemonių neleidžia juostų tiesiogiai tvirtinti prie diržo tvirtinimo įtaisų arba kuriems reikalingi papildomi diržo tvirtinimo įtaisai, neskaitant minėtųjų 5.3 punkte, saugos diržas arba laidai, ritės ir kita saugos diržo įranga prie diržo tvirtinimo įtaisų transporto priemonėje pritvirtinami tokiu įtaisu ir su diržo tvirtinimo įtaisais atliekami 6.4 punkte nurodyti bandymai.

6.3.8. Gali būti taikomas šios taisyklės 6.3 punkte neaprašytas bandymo metodas, bet turi būti įrodyta, kad jis yra lygiavertis.

6.4. Konkretūs saugos diržų tvirtinimo įtaisų bandymų reikalavimai

6.4.1. Trijose vietose tvirtinamo diržo, turinčio įtraukiklį ir skriemulį arba juostos kreipiklį prie viršutinio diržo tvirtinimo įtaiso, bandymas

6.4.1.1. Prie viršutinio diržo tvirtinimo įtaiso pritaisomas specialus skriemulys arba lyno ar juostos kreipiklis, kuris tinka apkrovai perduoti iš traukos įtaiso, arba gamintojo pateiktas skriemulys ar juostos kreipiklis.

6.4.1.2. Traukos įtaisas (žr. 5 priedo 2 pav.), prijungtas prie to paties diržo tvirtinimo įtaisų, naudojant įrenginį, kuris atitinka tokio saugos diržo viršutinės liemens dalies juostos geometriją, veikiamas 1 350 ± 20 daN apkrova. Ne M_1 ir N_1 kategorijų transporto priemonių atveju bandymo apkrova turi būti 675 ± 20 daN, išskyrus M_3 ir N_3 kategorijų transporto priemones, kurioms taikoma 450 ± 20 daN apkrova.

6.4.1.3. Tuo pačiu metu traukos įtaisui (žr. 5 priedo 1 pav.), prijungtam prie dviejų apatinių diržo tvirtinimo įtaisų, taikoma 1 350 ± 20 daN traukos jėga. Ne M_1 ir N_1 kategorijų transporto priemonių atveju bandymo apkrova turi būti 675 ± 20 daN, išskyrus M_3 ir N_3 kategorijų transporto priemones, kurioms taikoma 450 ± 20 daN apkrova.

6.4.2. Trijose vietose tvirtinamo diržo be įtraukiklio arba su įtraukikliu prie viršutinio diržo tvirtinimo įtaiso bandymas

6.4.2.1. Traukos įtaisas (žr. 5 priedo 2 pav.), prijungtas prie viršutinio diržo tvirtinimo įtaiso ir prie to paties diržo priešpriešinio apatinio tvirtinimo įtaiso, naudojant, jei pateikia gamintojas, prie viršutinio diržo tvirtinimo įtaiso pritaisytą įtraukiklį, veikiamas 1 350 ± 20 daN bandymo apkrova. Ne M_1 ir N_1 kategorijų transporto priemonių atveju bandymo apkrova turi būti 675 ± 20 daN, išskyrus M_3 ir N_3 kategorijų transporto priemones, kurioms taikoma 450 ± 20 daN apkrova.

6.4.2.2. Tuo pačiu metu traukos įtaisui (žr. 5 priedo 1 pav.), prijungtam prie dviejų apatinių diržo tvirtinimo įtaisų, taikoma 1 350 ± 20 daN traukos jėga. Ne M_1 ir N_1 kategorijų transporto priemonių atveju bandymo apkrova turi būti 675 ± 20 daN, išskyrus M_3 ir N_3 kategorijų transporto priemones, kurioms taikoma 450 ± 20 daN apkrova.

6.4.3. Juosmens diržo konfigūracijos bandymas

Prie dviejų apatinių diržo tvirtinimo įtaisų prijungtam traukos įtaisui (žr. 5 priedo 1 pav.) taikoma 2 225 ± 20 daN bandymo apkrova. Ne M_1 ir N_1 kategorijų transporto priemonių atveju bandymo apkrova turi būti 1 110 ± 20 daN, išskyrus M_3 ir N_3 kategorijų transporto priemones, kurioms taikoma 740 ± 20 daN apkrova.

6.4.4. Diržo tvirtinimo įtaisų, esančių sėdynės konstrukcijoje arba paskirstytų transporto priemonės konstrukcijoje ir sėdynės konstrukcijoje, bandymas

6.4.4.1. Turi būti atliktas atitinkamai 6.4.1, 6.4.2 ir 6.4.3 punktuose apibrėžtas bandymas, tuo pačiu metu kiekvienai sėdynei ir kiekvienai sėdynių grupei taikant pirmiau nurodytą jėgą.

6.4.4.2. 6.4.1, 6.4.2 ir 6.4.3 punktuose nurodytos apkrovos papildomos jėga, kuri prilygsta 20 kartų už sukomplektuotą sėdynę didesnei masei. Fizinį bandomos sėdynės masės poveikį sėdynės tvirtinimo įtaisams atitinkanti inercinė apkrova taikoma sėdynei arba svarbioms sėdynės dalims. Papildomai taikomą apkrovą arba apkrovas bei jų pasiskirstymą nustato gamintojas, pritarus techninei tarnybai.

M_2 ir N_2 kategorijų transporto priemonių atveju ši jėga turi būti lygi 10 kartų už sukomplektuotą sėdynę didesnei masei; M_3 ir N_3 kategorijų atveju ji turi būti lygi 6,6 karto už sukomplektuotą sėdynę didesnei masei.

6.4.5. Specialaus tipo diržo bandymas

6.4.5.1. Traukos įtaisas (žr. 5 priedo 2 pav.), prijungtas prie tokio saugos diržo tvirtinimo įtaisų naudojant įtaisą, atitinkantį viršutinės liemens dalies juostos arba juostų geometriją, veikiamas 1 350 ± 20 daN apkrova.

6.4.5.2. Tuo pačiu metu traukos įtaisui (žr. 5 priedo 3 pav.), prijungtam prie dviejų apatinių diržo tvirtinimo įtaisų, taikoma 1 350 ± 20 daN traukos jėga.

6.4.5.3. Ne M_1 ir N_1 kategorijų transporto priemonių atveju bandymo apkrova turi būti 675 ± 20 daN, išskyrus M_3 ir N_3 kategorijų transporto priemones, kurioms taikoma 450 ± 20 daN apkrova.

6.4.6. Atgal atsuktų sėdynių bandymas

6.4.6.1. Tvirtinimo taškai bandomi taikant atitinkamai 6.4.1, 6.4.2 arba 6.4.3 punktuose nurodytas jėgas. Kiekvienu atveju bandymo apkrova turi atitikti M_3 arba N_3 kategorijų transporto priemonėms nustatytą apkrovą.

6.4.6.2. Bandymo apkrova sėdimosios vietos atžvilgiu turi būti nukreipta į priekį, kaip nurodyta 6.3 punkte aprašytoje procedūroje.

6.4.7. Į šoną atsuktų sėdynių bandymas

6.4.7.1. Tvirtinimo taškai bandomi taikant 6.4.3 punkte M_3 transporto priemonei nustatytas jėgas.

6.4.7.2. Bandymo apkrova sėdimosios vietos atžvilgiu turi būti nukreipta į priekį, laikantis 6.3 punkte aprašytos procedūros. Tuo atveju, jei į šonus atsuktos sėdynės yra sugrupuotos ant pagrindinės konstrukcijos, kiekvienos sėdimosios vietos grupės saugos diržo tvirtinimo taškai turi būti bandomi atskirai. Be to, pagrindinė konstrukcija turi būti bandoma taip, kaip aprašyta 6.4.8 punkte.

6.4.7.3. Traukos įtaisas, pritaikytas į šoną atsuktų sėdynių bandymui, yra parodytas 5 priedo 1b paveiksle.

6.4.8. Į šoną atsuktų sėdynių pagrindinės konstrukcijos bandymas

6.4.8.1. Į šoną atsuktų sėdynių pagrindinė konstrukcija arba į šoną atsuktų sėdynių grupė bandomos taikant 6.4.3 punkte M_3 transporto priemonei nustatytas jėgas.

6.4.8.2. Bandymo apkrova sėdimosios vietos atžvilgiu turi būti nukreipta į priekį, laikantis 6.3 punkte aprašytos procedūros. Tuo atveju, jei į šonus atsuktos sėdynės yra sugrupuotos kartu, pagrindinė konstrukcija (kiekvienos sėdimųjų vietų grupės) turi būti bandoma atskirai.

6.4.8.3. 6.4.3 ir 6.4.4 punktuose nurodytas jėgų taikymo taškas turi būti kuo arčiau taško H ir ant linijos, apibrėžtos horizontalia plokštuma ir vertikalia skersine plokštuma, einančiomis per atitinkamą kiekvienos sėdimosios vietos tašką H.

6.5. Jei tai 7 priedo 1 dalyje aprašyta sėdynių grupė, automobilio gamintojo nuožiūra, užuot atlikus 6.3 ir 6.4 punktuose aprašytą statinį bandymą, galima atlikti 7 priede aprašytą dinaminį bandymą.

7. PATIKRINIMAS ATLIEKANT SAUGOS DIRŽO TVIRTINIMO ĮTAISŲ STATINIUS BANDYMUS IR PO JŲ

7.1. Visi tvirtinimo įtaisai turi išlaikyti 6.3 ir 6.4 punktuose nurodytą bandymą. Liekamoji deformacija, įskaitant bet kurio tvirtinimo įtaiso arba gretimos srities dalinį trūkį ar lūžį, nelaikoma gedimu, jei reikalaujama jėga išlaikoma nustatytą laiką. Per bandymą reikia atsižvelgti į mažiausius 5.4.2.5 punkte apibrėžtus apatinių diržo veiksmingo tvirtinimo įtaisų tarpus ir 5.4.3.6 punkto reikalavimus, taikomus viršutiniams diržo veiksmingo tvirtinimo įtaisams.

7.1.1. M_1 kategorijos transporto priemonėse, kurių bendra leidžiamoji masė ne didesnė kaip 2,5 tonos, viršutinis saugos diržo tvirtinimo įtaisas, jei jis pritaisytas prie sėdynės konstrukcijos, per bandymą neturi pasislinkti į priekį nuo skersinės plokštumos, einančios per bandomos sėdynės taškus R ir C (žr. šios taisyklės 3 priedo 1 pav.).

Atliekant bandymus su pirmiau neminėtomis transporto priemonėmis, viršutinis saugos diržo veiksmingo tvirtinimo įtaisas per bandymą neturi pasislinkti į priekį nuo skersinės plokštumos, palinkusios 10° į priekį ir einančios per sėdynės tašką R.

Per bandymą išmatuojamas didžiausias veiksmingo viršutinio tvirtinimo įtaiso taško poslinkis.

Jei veiksmingo viršutinio tvirtinimo taško poslinkis viršija pirmiau nurodytą apribojimą, gamintojas techninei tarnybai turi įrodyti, kad keleiviui dėl to nekyla pavojus. Kaip pavyzdį galima taikyti Taisyklėje Nr. 94 nurodytą bandymo procedūrą arba vežimėlio bandymą, taikant tam tikrą impulsą, kad būtų įrodyta, jog keleiviui lieka pakankamai erdvės.

7.2. Transporto priemonėse, kuriose naudojami tokie įtaisai, poslinkio ir fiksavimo įtaisai, leidžiantys visiems keleiviams išlipti iš transporto priemonės, turi likti valdomi ranka ir pašalinus traukos jėgą.

7.3. Po bandymo reikia užfiksuoti visą tvirtinimo įtaisams ir konstrukcijoms, kuriems buvo taikoma apkrova, padarytą žalą.

7.4. Taikant leidžiančią nukrypti nuostatą, prie M_3 kategorijos transporto priemonių ir M_2 kategorijos transporto priemonių, kurių didžiausia masė didesnė kaip 3,5 tonos, vienos arba keleto sėdynių pritaisyti viršutiniai tvirtinimo įtaisai, kurie atitinka Taisyklės Nr. 80 reikalavimus, neprivalo atitikti 7.1 punkto reikalavimų dėl 5.4.3.6 punkto sąlygų įvykdymo.

8. TRANSPORTO PRIEMONIŲ PATVIRTINTO TIPO PAKEITIMAS IR IŠPLĖTIMAS

8.1. Apie kiekvieną transporto priemonės tipo pakeitimą pranešama transporto priemonės tipą patvirtinusiai tipo patvirtinimo institucijai. Tada institucija gali:

8.1.1. manyti, kad pakeitimai greičiausiai neturės pastebimo neigiamo poveikio ir kad bet kokiu atveju transporto priemonė vis tiek atitinka reikalavimus, arba

8.1.2. pareikalauti, kad už bandymus atsakinga techninė tarnyba pateiktų papildomą bandymų ataskaitą.

8.2. Apie tipo patvirtinimą arba nepatvirtinimą, nurodant pakeitimus, šią taisyklę taikančioms susitariančiosioms šalims pranešama 4.3 punkte aprašyta tvarka.

8.3. Patvirtintą tipą išplečianti kompetentinga institucija suteikia išplėtimo serijos numerį ir praneša apie tai kitoms šią taisyklę taikančioms 1958 m. Susitarimo šalims, naudodama šios taisyklės 1 priede pateikto pavyzdžio pranešimo blanką.

9. GAMYBOS ATITIKTIS

Gamybos atitikties kontrolės procedūros turi atitikti nustatytąsias Susitarimo 1 priedėlyje (E/ECE/TRANS/505/Rev.3) ir jas taikant galioja toliau nurodyti reikalavimai.

9.1. Kiekviena patvirtinimo ženklą turinti transporto priemonė, kaip nurodyta šioje taisyklėje, turi atitikti patvirtintą transporto priemonių tipą, atsižvelgiant į informaciją, turinčią poveikį saugos diržų tvirtinimo įtaisų savybėms.

9.2. Kad būtų patikrinta atitiktis, kaip nurodyta 9.1 punkte, pakankamas skaičius serijinės gamybos transporto priemonių, turinčių pagal šią taisyklę reikalaujamą patvirtinimo ženklą, tikrinama atsitiktine tvarka.

9.3. Paprastai, kaip minėta pirmiau, per patikrinimus atliekami tik matavimai. Tačiau, jei būtina, su transporto priemonėmis turi būti atliekami kai kurie 6 dalyje aprašyti bandymai, kuriuos parenka patvirtinimo bandymus atliekanti techninė tarnyba.

10. SANKCIJOS UŽ GAMYBOS NEATITIKTĮ

10.1. Transporto priemonių tipui pagal šią taisyklę suteiktą patvirtinimą galima panaikinti, jeigu nepaisoma pirmiau 9.1 punkte išdėstytų reikalavimų, arba jei atliktų jos saugos diržų tvirtinimo įtaisų patikrinimų (pirmiau nurodytų 9 dalyje) rezultatai nepatenkinami.

10.2. Jeigu šią taisyklę taikanti susitariančioji šalis panaikina savo anksčiau suteiktą patvirtinimą, ji apie tai kitoms šią taisyklę taikančioms susitariančiosioms šalims nedelsdama praneša naudodama šios taisyklės 1 priede pateikto pavyzdžio pranešimo blanką.

11. EKSPLOATACIJOS INSTRUKCIJOS

Nacionalinės institucijos gali reikalauti, kad įregistruotų transporto priemonių naudojimo instrukcijose gamintojas aiškiai nurodytų:

11.1. tvirtinimo įtaisų vietą ir

11.2. kokiems diržų tipams yra skirti tvirtinimo įtaisai (žr. 1 priedo 5 punktą).

12. VISIŠKAS GAMYBOS NUTRAUKIMAS

Jeigu patvirtinimo turėtojas visiškai nutraukia pagal šią taisyklę patvirtinto tipo saugos diržų tvirtinimo įtaisų gamybą, jis apie tai praneša patvirtinimą suteikusiai institucijai. Tokį pranešimą gavusi institucija apie tai praneša kitoms šią taisyklę taikančioms 1958 m. Susitarimo šalims, naudodama šios taisyklės 1 priede pateikto pavyzdžio pranešimo blanką.

13. UŽ PATVIRTINIMO BANDYMUS ATSAKINGŲ TECHNINIŲ TARNYBŲ IR UŽ PATVIRTINIMO BANDYMŲ ATLIKIMĄ ATSAKINGŲ TIPO PATVIRTINIMO INSTITUCIJŲ PAVADINIMAI IR ADRESAI

Šią taisyklę taikančios 1958 m. Susitarimo šalys Jungtinių Tautų sekretoriatui praneša už patvirtinimo bandymus atsakingų techninių tarnybų ir tipo patvirtinimo institucijų, kurios tvirtina tipą ir kurioms turi būti siunčiami pranešimai apie kitose šalyse patvirtintą tipą, patvirtinto tipo išplėtimą, nepatvirtinimą ar patvirtinimo panaikinimą, pavadinimus ir adresus.

14. PEREINAMOJO LAIKOTARPIO NUOSTATOS

14.1. Nuo 06 serijos pakeitimų įsigaliojimo oficialios datos nė viena šią taisyklę taikanti susitariančioji šalis neturi atsisakyti suteikti EEK patvirtinimus pagal šią taisyklę su 06 serijos pakeitimais.

14.2. Praėjus dvejiems metams nuo šios taisyklės 06 serijos pakeitimų įsigaliojimo šią taisyklę taikančios susitariančiosios šalys turi suteikti EEK tipo patvirtinimus tik tada, jei įvykdyti šios taisyklės su 06 serijos pakeitimais reikalavimai.

14.3. Praėjus septyneriems metams nuo šios taisyklės 06 serijos pakeitimų įsigaliojimo šią taisyklę taikančios susitariančiosios šalys gali atsisakyti pripažinti patvirtinimus, kurie suteikti ne pagal šią taisyklę su 06 serijos pakeitimais. Tačiau suteikti tų kategorijų, kurioms netaikomi šios taisyklės 06 serijos pakeitimai, transporto priemonių patvirtinimai lieka galioti ir šią taisyklę taikančios susitariančiosios šalys turi juos pripažinti.

14.4. Transporto priemonėms, kurioms netaikomas 7.1.1 punktas, lieka galioti patvirtinimai, suteikti pagal šią taisyklę su 04 serijos pakeitimais.

14.5. Transporto priemonėms, kurioms netaikomas šios taisyklės 05 serijos pakeitimų 4 papildymas, lieka galioti esami patvirtinimai, jeigu jie buvo suteikti pagal 05 serijos pakeitimus iki jos 3 papildymo.

14.6. Nuo oficialios 05 serijos pakeitimų 5 papildymo įsigaliojimo datos nė viena šią taisyklę taikanti susitariančioji šalis neturi atsisakyti suteikti patvirtinimus pagal šią taisyklę su 05 serijos pakeitimų 5 papildymu.

14.7. Transporto priemonėms, kurioms netaikomas šios taisyklės 05 serijos pakeitimų 5 papildymas, lieka galioti esami patvirtinimai, jeigu jie buvo suteikti pagal 05 serijos pakeitimus iki jos 3 papildymo.

14.8. Nuo 2005 m. vasario 20 d. šią taisyklę taikančios susitariančiosios šalys turi suteikti patvirtinimus M_1 kategorijos transporto priemonėms, tik jei laikomasi šios taisyklės su 05 serijos pakeitimų 5 papildymu reikalavimų.

14.9. Nuo 2007 m. vasario 20 d. šią taisyklę taikančios susitariančiosios šalys gali atsisakyti pripažinti M_1 kategorijos transporto priemonių patvirtinimus, kurie suteikti ne pagal šią taisyklę su 05 serijos pakeitimų 5 papildymu.

14.10. Nuo 2006 m. liepos 16 d. šią taisyklę taikančios susitariančiosios šalys turi suteikti patvirtinimus N kategorijos transporto priemonėms, tik jei transporto priemonės tipas atitinka šios taisyklės su 05 serijos pakeitimų 5 papildymu reikalavimus.

14.11. Nuo 2008 m. liepos 16 d. šią taisyklę taikančios susitariančiosios šalys gali atsisakyti pripažinti N kategorijų transporto priemonių patvirtinimus, kurie suteikti ne pagal šią taisyklę su 05 serijos pakeitimų 5 papildymu.

14.12. Nuo oficialios 07 serijos pakeitimų įsigaliojimo datos nė viena šią taisyklę taikanti susitariančioji šalis neturi atsisakyti suteikti patvirtinimus pagal šią taisyklę su 07 serijos pakeitimais.

14.13. Praėjus 24 mėnesiams nuo šios taisyklės 07 serijos pakeitimų įsigaliojimo datos šią taisyklę taikančios susitariančiosios šalys turi suteikti patvirtinimus, tik jei laikomasi šios taisyklės su 07 serijos pakeitimais reikalavimų.

14.14. Praėjus 36 mėnesiams nuo 07 serijos pakeitimų įsigaliojimo datos šią taisyklę taikančios susitariančios šalys gali atsisakyti pripažinti patvirtinimus, kurie buvo suteikti ne pagal šios taisyklės 07 serijos pakeitimus.

14.15. Nepaisant 14.13 ir 14.14 punktų, pagal šios taisyklės ankstesnės serijos pakeitimus suteikti tų kategorijų, kurioms netaikomi šios taisyklės 07 serijos pakeitimai, transporto priemonių patvirtinimai lieka galioti ir šią taisyklę taikančios susitariančiosios šalys turi juos pripažinti.

14.16. Jeigu prisijungimo prie šios taisyklės metu susitariančiosios šalys nacionalinėse taisyklėse nėra nustačiusios reikalavimų dėl privalomo saugos diržų tvirtinimo įtaisų įrengimo sulenkiamosiose sėdynėse, jos gali ir toliau leisti jų neįrengti, kai suteikiamas nacionalinis patvirtinimas; šiuo atveju šių autobusų kategorijų tipų negalima patvirtinti pagal šią taisyklę.

14.17. Nuo oficialios 07 serijos pakeitimų 2 papildymo įsigaliojimo datos nė viena šią taisyklę taikanti susitariančioji šalis neturi atsisakyti suteikti tipo patvirtinimą pagal šią taisyklę su 07 serijos pakeitimų 2 papildymu.

14.18. Praėjus 12 mėnesių nuo oficialios 07 serijos pakeitimų 2 papildymo įsigaliojimo datos šią taisyklę taikančios susitariančiosios šalys turi suteikti tipo patvirtinimus tik tų tipų transporto priemonėms, kurios atitinka šios taisyklės reikalavimus su 07 serijos pakeitimų 2 papildymu.

14.19. Šią taisyklę taikančios susitariančiosios šalys neturi atsisakyti išplėsti patvirtintą tipą, net jeigu šios taisyklės 07 serijos pakeitimų 2 papildymo reikalavimai nėra vykdomi.

14.20. Nuo oficialios 08 serijos pakeitimų įsigaliojimo datos jokia šią taisyklę taikanti susitariančioji šalis neturi atsisakyti suteikti patvirtinimo pagal šią taisyklę su 08 serijos pakeitimais.

14.21. Šią taisyklę taikančios susitariančiosios šalys neturi atsisakyti išplėsti esamus tipus, patvirtintus pagal pradinio patvirtinimo metu galiojančias nuostatas.

14.22. Susitariančiosios Šalys, kurios pradėjo taikyti šią taisyklę po 08 pakeitimų serijos įsigaliojimo datos, neprivalo pripažinti tipo patvirtinimų, suteiktų pagal bet kurią iš ankstesnių šios taisyklės pakeitimų serijų.

14.23. Nuo oficialios 09 serijos pakeitimų įsigaliojimo datos nė viena šią JT taisyklę taikanti susitariančioji šalis neturi atsisakyti suteikti arba pripažinti JT tipo patvirtinimų pagal šią JT taisyklę su 09 serijos pakeitimais.

14.24. Nuo 2019 m. rugsėjo 1 d. šią taisyklę taikančios susitariančiosios šalys neprivalo pripažinti pagal ankstesnės serijos pakeitimus vėliau kaip 2019 m. rugsėjo 1 d. pirmą kartą suteiktų JT tipų patvirtinimų.

14.25. Iki 2025 m. rugsėjo 1 d. šią taisyklę taikančios susitariančiosios šalys pripažįsta JT tipų patvirtinimus, suteiktus pagal ankstesnių serijų pakeitimus, kurie pirmą kartą buvo suteikti iki 2019 m. rugsėjo 1 d.

14.26. Nuo 2025 m. rugsėjo 1 d. šią taisyklę taikančios susitariančiosios šalys neprivalo pripažinti tipų patvirtinimų, suteiktų pagal šios taisyklės ankstesnių serijų pakeitimus.

14.27. Nepaisydamos pirmiau nurodytų pereinamojo laikotarpio nuostatų, susitariančiosios šalys, kurios pradeda taikyti šią taisyklę po naujausių pakeitimų serijos įsigaliojimo datos, neprivalo pripažinti JT tipo patvirtinimų, suteiktų pagal bet kurią iš ankstesnių šios taisyklės pakeitimų serijų, ir privalo pripažinti tik JT tipo patvirtinimą, suteiktą pagal 09 serijos pakeitimus.

14.28. Nepaisant 14.26 punkto, šią JT taisyklę taikančios susitariančiosios šalys ir toliau turi pripažinti pagal šios JT taisyklės ankstesnių serijų pakeitimus suteiktus JT tipo patvirtinimus transporto priemonėms ir (arba) jų sistemoms, kurioms neturi įtakos pakeitimai, padaryti pagal 09 serijos pakeitimus.

14.29. Šią taisyklę taikančios susitariančiosios šalys neturi atsisakyti suteikti JT tipo patvirtinimų pagal šios taisyklės ankstesnių serijų pakeitimus arba išplėsti patvirtintų tipų.

1 PRIEDAS

PRANEŠIMAS

(Maksymalny format: A4 (210 × 297 mm))

E 1 ...

wydane przez: Nazwa organu administracji:
.....
.....
.....

dotyczące: udzielenia homologacji
rozszerzenia homologacji
odmowy udzielenia homologacji
cofnięcia homologacji
ostatecznego zaniechania produkcji

typu pojazdu w odniesieniu do kotwiczenia pasów bezpieczeństwa zgodnie z regulaminem ONZ nr 14.

Homologacja nr ..... Rozszerzenie nr .....

1. Nazwa handlowa lub znak towarowy pojazdu silnikowego: .....
2. Typ pojazdu .....
3. Nazwa i adres producenta .....
4. Jeśli dotyczy, nazwa i adres przedstawiciela producenta.....
5. Oznaczenie typu pasów i zwijaczy dopuszczonych do mocowania do kotwiczeń, w które wyposażono pojazd:

						Kotwiczenie do */	
						konstrukcji pojazdu	konstrukcji siedzenia
Przód	Siedzenie prawe	{	kotwiczenia dolne kotwiczenie górne	{	zewn. wewn.		
	Siedzenie środkowe	{	kotwiczenia dolne kotwiczenie górne	{	prawe lewe		
	Siedzenie lewe	{	kotwiczenia dolne kotwiczenie górne	{	zewn. wewn.		
Tył	Siedzenie prawe	{	kotwiczenia dolne kotwiczenie górne	{	zewn. wewn.		
	Siedzenie środkowe	{	kotwiczenia dolne kotwiczenie górne	{	prawe lewe		
	Siedzenie lewe	{	kotwiczenia dolne kotwiczenie górne	{	zewn. wewn.		

* Wpisać w odpowiednim miejscu następujące litery:

„A” dla pasów trzypunktowych,
„B” dla pasów biodrowych,
„S” dla specjalnego typu pasów; w tym przypadku typ należy wskazać w „Uwagach”,
„Ar”, „Br” lub „Sr” dla pasów ze zwijaczami,
„Ae”, „Be” lub „Se” dla pasów z systemem absorpcji energii,
„Are”, „Bre” lub „Sre” dla pasów ze zwijaczami i systemem absorpcji energii na przynajmniej jednym kotwiczeniu.

Uwagi: .....

6. Opis siedzeń[3]:.....
7. Opis układów regulacji, przesuwu i blokady siedzenia lub jego części[3]:.....

8. Opis kotwiczenia siedzenia[3]: .....

9. Opis określonego typu pasów bezpieczeństwa wymaganych w przypadku kotwiczeń umieszczonych w konstrukcji siedzenia lub obejmujących system rozpraszania energii:

10. Pojazd zgłoszony do homologacji dnia: .....

11. Placówka techniczna odpowiedzialna za przeprowadzanie badań homologacyjnych: ...

12. Data sprawozdania sporządzonego przez placówkę techniczną: .....

13. Numer sprawozdania sporządzonego przez placówkę techniczną: .....

14. Homologacja została udzielona/rozszerzona/odmówiono udzielenia homologacji/homologację cofnięto[2]

15. Umiejscowienie znaku homologacji na pojeździe: .....

16. Miejscowość: .....

17. Data: .....

18. Podpis: .....

19. Do niniejszego zawiadomienia załączono następujące dokumenty, złożone organowi udzielającemu homologacji typu, który udzielił homologacji typu, dostępne na życzenie:

rysunki, schematy i plany kotwiczeń pasów oraz konstrukcji pojazdu;

zdjęcia kotwiczeń pasów i konstrukcji pojazdu;

rysunki, schematy i plany siedzeń, ich kotwiczeń w pojeździe oraz układów regulacji i przesuwu siedzeń i ich części, a także ich układów blokady[3];

zdjęcia siedzeń, ich kotwiczeń w pojeździe oraz układów regulacji i przesuwu siedzeń i ich części, a także ich układów blokady[3].

---

1. Numer identyfikujący państwo, które udzieliło homologacji/rozszerzyło homologację/odmówiło udzielenia homologacji/cofnęło homologację (zob. przepisy dotyczące homologacji w niniejszym regulaminie).
2. Niepotrzebne skreślić.
3. Tylko jeśli kotwiczenie jest zamontowane na siedzeniu lub jeśli taśma pasa opiera się na siedzeniu.

2 PRIEDAS

PATVIRTINIMO ŽENKLO IŠDĖSTYMAS

A PAVYZDYS

(žr. šios taisyklės 4.4 punktą)

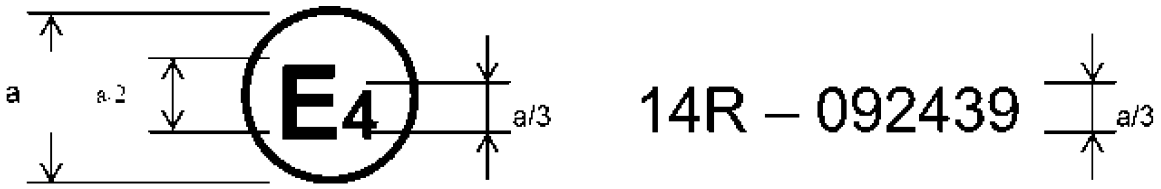

a ≥ 8 mm

Pavaizduotas prie transporto priemonės pritvirtintas patvirtinimo ženklas rodo, kad konkretus transporto priemonės tipas dėl saugos diržų tvirtinimo įtaisų buvo patvirtintas Nyderlanduose (E 4) pagal JT taisyklę Nr. 14, jo patvirtinimo numeris – 092439. Pirmieji du patvirtinimo numerio skaitmenys rodo, kad patvirtinimas buvo suteiktas, kai į JT taisyklę Nr. 14 jau buvo įtraukti 09 serijos pakeitimai.

B PAVYZDYS

(žr. šios taisyklės 4.5 punktą)

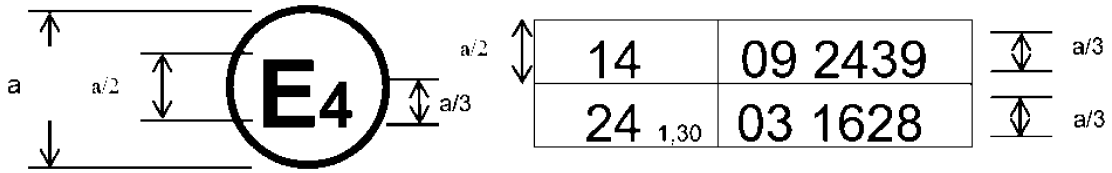

a ≥ 8 mm

Pavaizduotas prie transporto priemonės pritvirtintas patvirtinimo ženklas rodo, kad konkretus transporto priemonės tipas buvo patvirtintas Nyderlanduose (E4) pagal JT taisykles Nr. 14 ir Nr. 24 ([1]). (Pastarojoje taisyklėje pataisytas sugerties koeficientas yra 1,30 m^{-1}.) Patvirtinimo numeriai rodo, kad patvirtinimas buvo suteiktas, kai į JT taisyklę Nr. 14 jau buvo įtraukti 09 serijos pakeitimai, o į Taisyklę Nr. 24–03 serijos pakeitimai.

([1]) Antrasis numeris pateiktas tik kaip pavyzdys.

3 priedas

VEIKSMINGO DIRŽŲ TVIRTINIMO ĮTAISŲ VIETA

1 pav.

Veiksmingo diržų tvirtinimo įtaisų vietos

(brėžinyje parodytas pavyzdys, kuriame viršutinis tvirtinimo įtaisas yra pritaisytas prie transporto priemonės kėbulo šoninio skydelio)

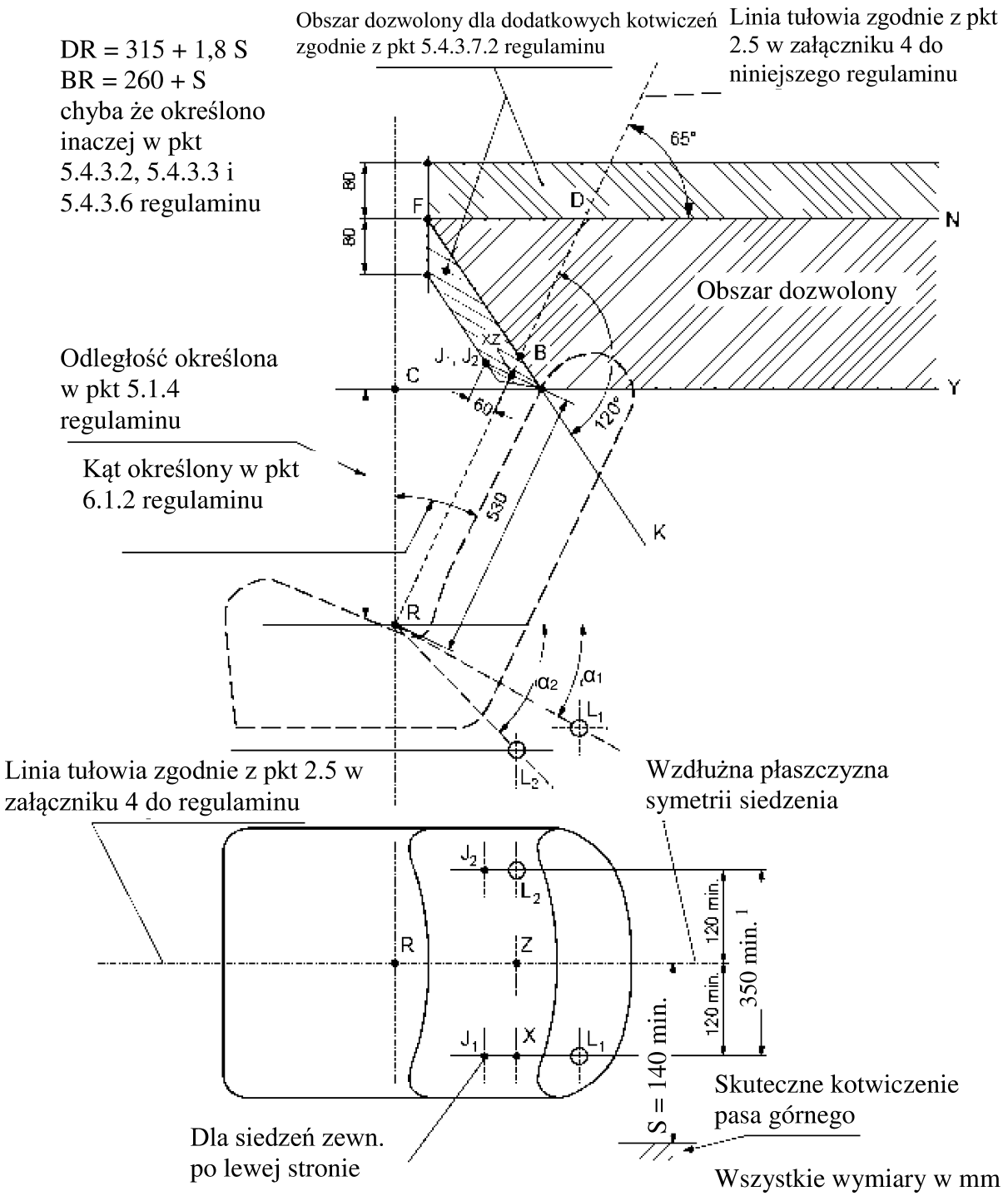

1. M_1 ir N_1 kategorijų transporto priemonių galinėms vidurinėms sėdimosioms vietoms mažiausiai 240 mm.

2 pav.

Viršutiniai veiksmingo tvirtinimo įtaisai pagal taisyklės 5.4.3.7.3 punktą

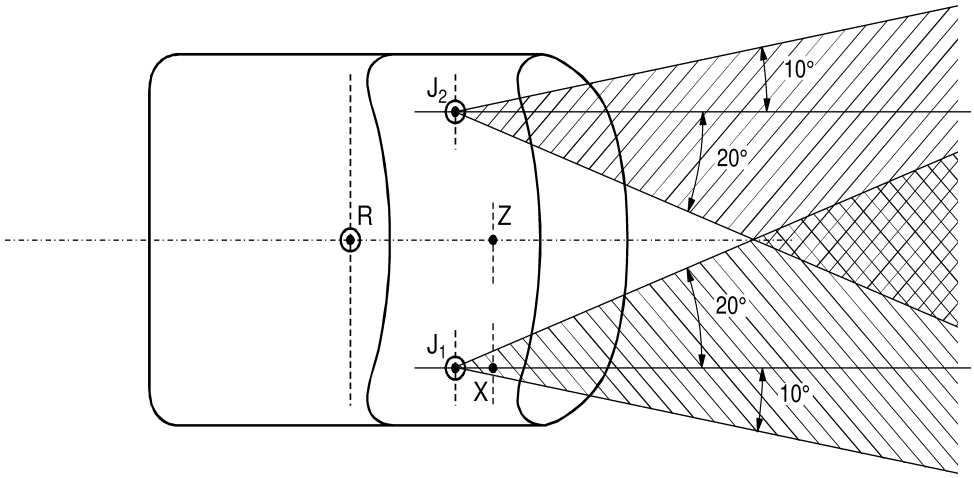

4 PRIEDAS

H taško ir tikrojo liemens polinkio kampo nustatymo, atsižvelgiant į sėdėjimo padėtį, tvarka motorinėse transporto priemonėse ([1])

1 priedėlis. Trimačio H taško įrenginio aprašas ([1])

2 priedėlis. Trimatė atskaitos sistema ([1])

3 priedėlis. Sėdimųjų vietų atskaitos duomenys ([1])

([1]) Tvarka išdėstyta Suvestinės rezoliucijos dėl transporto priemonių konstrukcijos (R.E.3) 1 priede (dokumentas ECE/TRANS/WP.29/78/Rev.6).

5 PRIEDAS

TRAUKOS ĮTAISAS

1 pav.

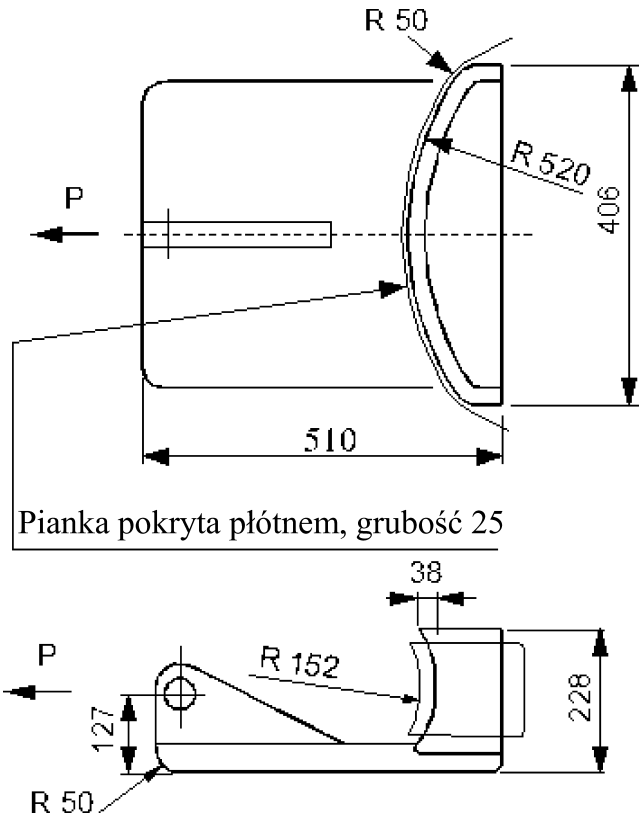

Visi matmenys pateikti milimetrais (mm)

1a pav.

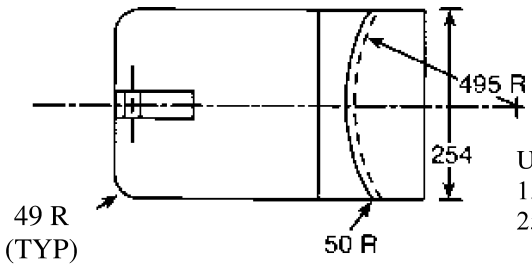

UWAGI

1. Blok pokryty gumą piankową o gęstości 25, wraz z płótnem

2. Wszystkie wymiary w milimetrach (mm)

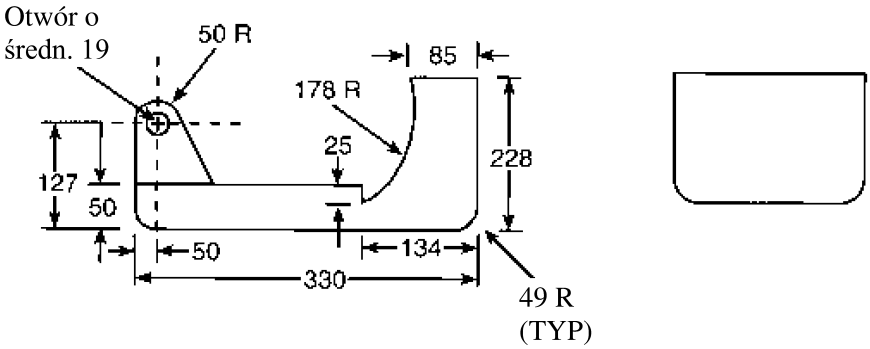

1b pav.

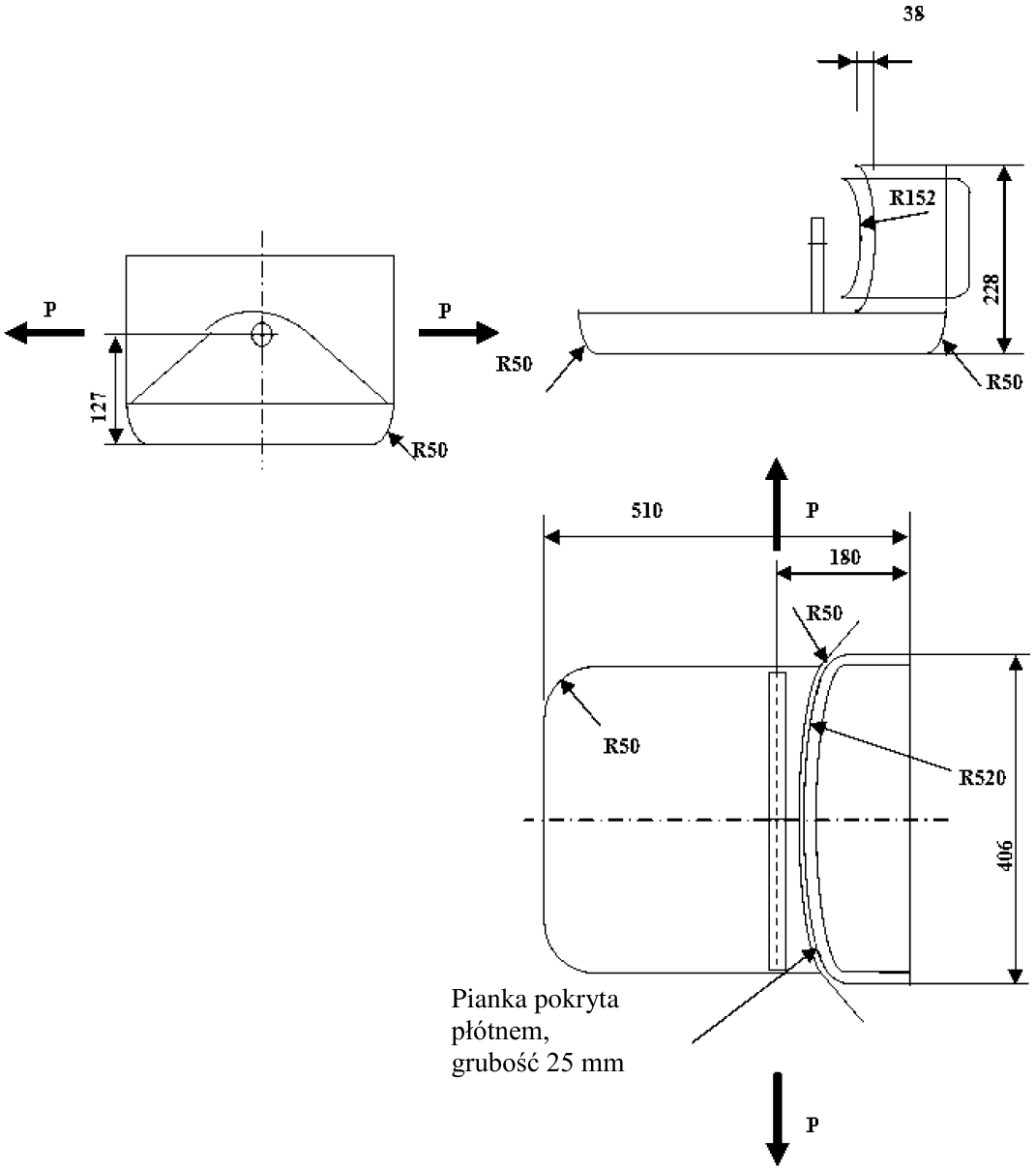
38
R152
228
P
P
R50
R50
127
R50
510
P
180
R50
R50
R520
406
Pianka pokryta
płótnem,
grubość 25 mm
P

2 pav.

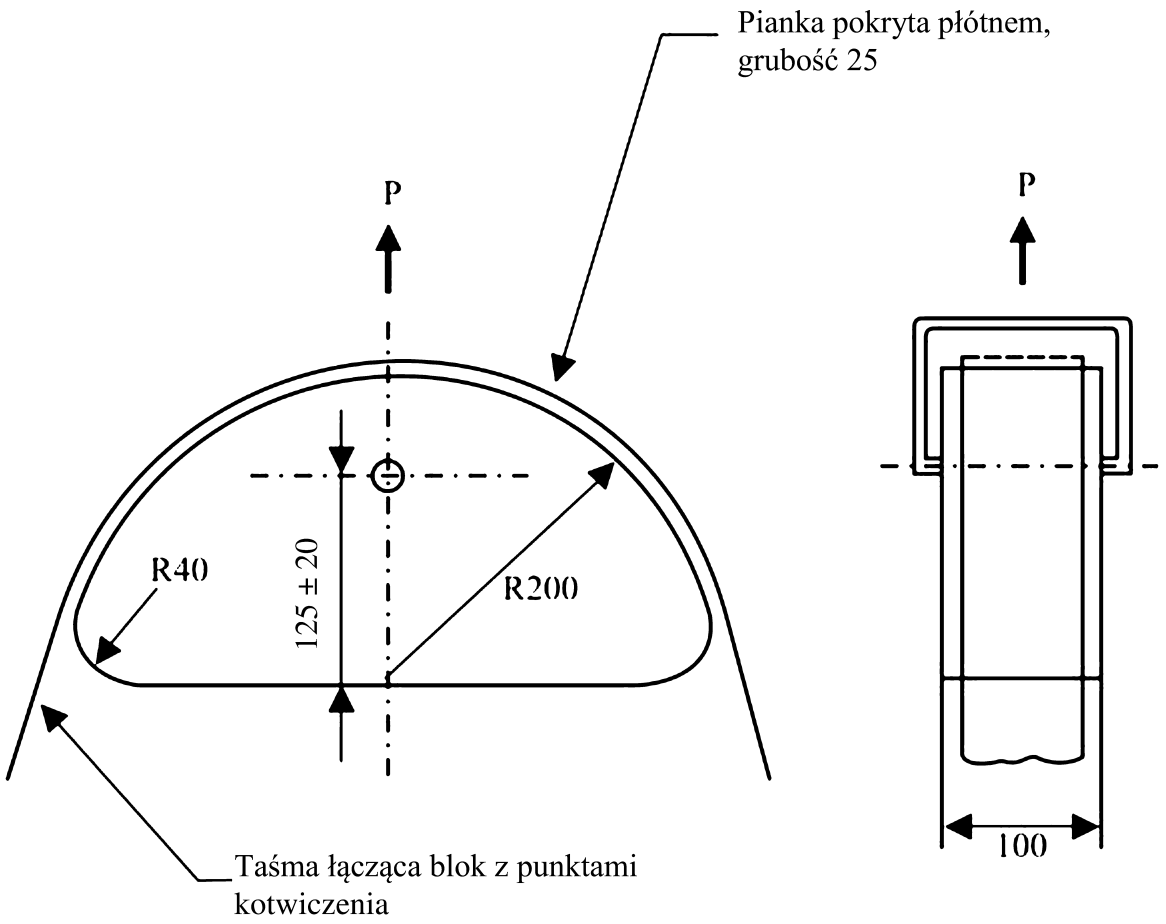

Visi matmenys pateikti milimetrais (mm)

Norint užfiksuoti juostą, kad neišslystų per traukimo bandymą, galima iš dalies pakeisti peties diržo traukos įtaisą pridedant du ribojimo krašteliu ir (arba) keletą varžtų.

3 pav.

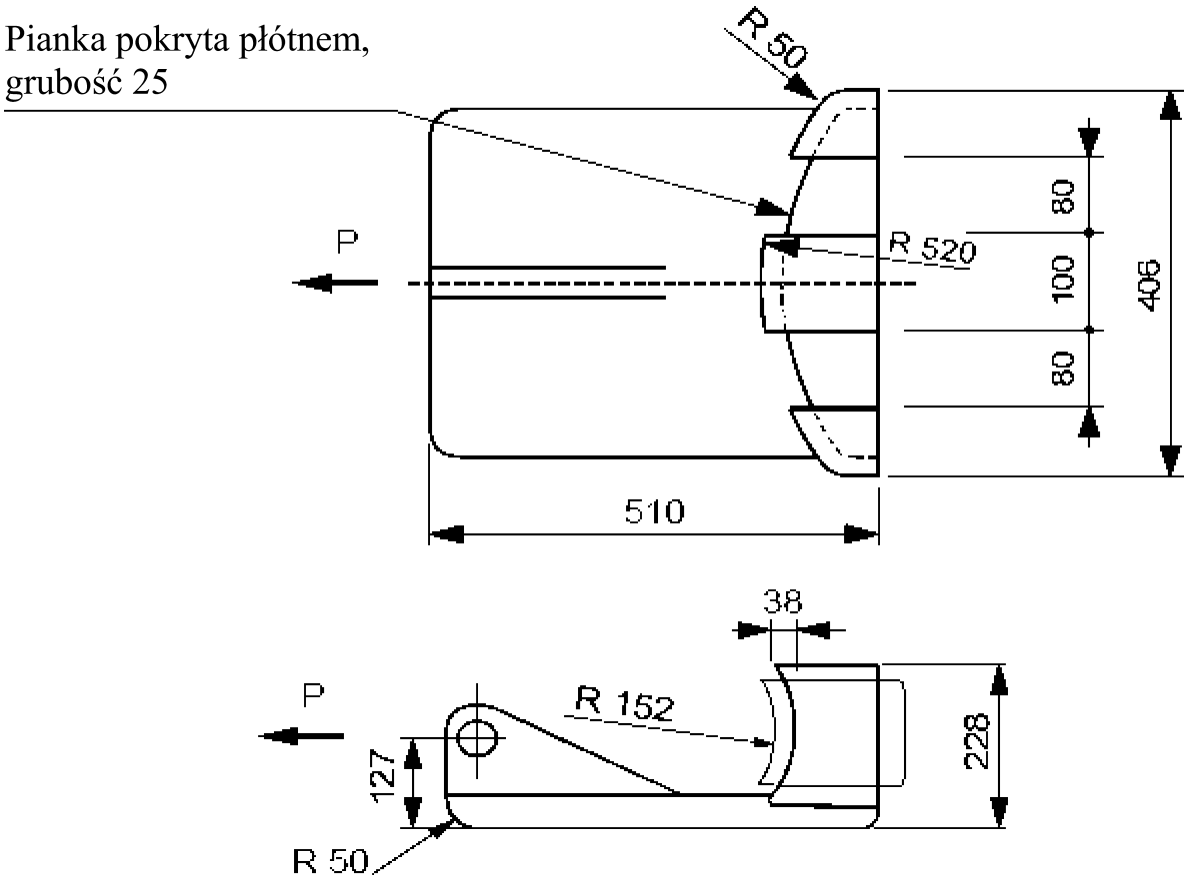

Visi matmenys pateikti milimetrais (mm)

6 PRIEDAS

MAŽIAUSIAS TVIRTINIMO VIETŲ SKAIČIUS IR APATINIŲ TVIRTINIMO ĮTAISŲ VIETA

Transporto priemonės kategorija	Priekinės krypties sėdėjimo padėtys				Atgalinės krypties	Į šoną atsuktos
	Kraštinės		Vidurinės			
	Priekyje	Kita	Priekyje	Kita		
M_1	3	3	3	3	2	—
$M_2 \leq 3{,}5$ tonos	3	3	3	3	2	—
$M_2 > 3{,}5$ tonos	3 ⊕	3 arba 2 ╬	3 arba 2 ╬	3 arba 2 ╬	2	—
M_3	3 ⊕	3 arba 2 ╬	3 arba 2 ╬	3 arba 2 ╬	2	2
N_1	3	3 arba 2 Ø	3 arba 2 *	2	2	—
N_2 ir N_3	3	2	3 arba 2 *	2	2	—

Simbolių paaiškinimai:

2 –: du apatiniai tvirtinimo įtaisai, leidžiantys įrengti B tipo saugos diržą arba Br, Br3, Br4m ar Br4Nm tipų saugos diržus, kai to reikalaujama pagal Suvestinės rezoliucijos dėl transporto priemonių konstrukcijos (R.E.3) 13 priedo 1 priedėlį.

3 –: du apatiniai tvirtinimo įtaisai ir vienas viršutinis tvirtinimo įtaisas, leidžiantis įrengti trijose vietose tvirtinamą A tipo saugos diržą arba Ar, Ar4m arba Ar4Nm tipų saugos diržus, kai to reikalaujama pagal Suvestinės rezoliucijos dėl transporto priemonių konstrukcijos (R.E.3) 13 priedo 1 priedėlį.

Ø –: nuoroda į 5.3.3 punktą (leidžiami du tvirtinimo įtaisai, jei sėdynė yra praėjimo viduje).

* –: nuoroda į 5.3.4 punktą (leidžiami du tvirtinimo įtaisai, jei priekinis stiklas yra už atskaitos zonos).

╬ –: nuoroda į 5.3.5 punktą (leidžiami du tvirtinimo įtaisai, jei už atskaitos zonos nieko nėra).

⊕ –: nuoroda į 5.3.7 punktą (speciali nuostata, taikoma transporto priemonės viršutiniam aukštui).

PRIEDĖLIS

APATINIO TVIRTINIMO ĮTAISO VIETA. REIKALAVIMAI, TAIKOMI TIK KAMPAMS

Sėdynė		M_1	Ne M_1
Priekinė*	užrakto pusė (α_2)	45° - 80°	30 ° - 80°
	ne užrakto pusė (α_1)	30 ° - 80°	30 ° - 80°
	pastovus kampas	50 ° - 70 °	50 ° - 70 °
	keliavietė sėdynė – užrakto pusė (α_2)	45 ° - 80°	20 ° - 80°
	keliavietė sėdynė – ne užrakto pusė (α_1)	30 ° - 80°	20 ° - 80°
	reguliuojamoji sėdynė, kurios atlošo kampas < 20°	45° - 80° (α_2)* 20° - 80°(α_1)*	20 ° - 80°
Galinė ≠		30 ° - 80°	20° - 80° Ψ
Sulankstoma	Diržų tvirtinimo įtaisai nėra reikalingi. Jei yra tvirtinimo įtaisai, žr. priekinių ir galinių sėdynių kampų reikalavimus.		

Simbolių paaiškinimai:

≠: kraštinė ir vidurinė.

* –: jei kampas nepastovus, žr. 5.4.2.1 punktą.

Ψ –: 45° - 90°M_2 ir M_3 transporto priemonių sėdynių atveju.

7 PRIEDAS

DINAMINIS BANDYMAS KAIP ALTERNATYVA SAUGOS DIRŽO TVIRTINIMO ĮTAISŲ STATINIAM TVIRTUMO BANDYMUI

1. TAIKYMO SRITIS

Šiame priede aprašomas dinaminis vežimėlio bandymas, kurį galima atlikti kaip alternatyvą saugos diržo tvirtinimo įtaisų statiniam tvirtumo bandymui, aprašytam šios taisyklės 6.3 ir 6.4 punktuose.

Ši alternatyva gali būti taikoma automobilio gamintojo prašymu, sėdynių grupės atveju, kai visose sėdimosiose vietose yra įtaisyti trijose vietose tvirtinami saugos diržai, su kuriais siejamos krūtinės ląstos apkrovos ribotuvo funkcijos, ir kai sėdynių grupėje papildomai yra sėdimoji vieta, kuriai sėdynės konstrukcijoje yra įtaisytas viršutinis saugos diržo tvirtinimo įtaisas.

2. NURODYMAI

2.1. Atliekant šio priedo 3 dalyje nurodytą dinaminį bandymą, neturi būti jokio tvirtinimo įtaiso arba gretimos srities trūkio. Tačiau užprogramuotas trūkis reikalingas, norint patikrinti apkrovos ribotuvo veikimą.

Turi būti atsižvelgiama į apatinių veiksmingo tvirtinimo įtaisų mažiausių tarpų reikalavimus, apibrėžtus šios taisyklės 5.4.2.5 punkte, šios taisyklės 5.4.3.6 punkte apibrėžtus veiksmingo viršutinių tvirtinimo įtaisų reikalavimus ir, kai taikoma, į 2.1.1 punktą.

2.1.1. M_1 kategorijos transporto priemonėse, kurių bendra leidžiamoji masė ne didesnė kaip 2,5 tonos, viršutinis saugos diržo tvirtinimo įtaisas, jei jis pritaisytas prie sėdynės konstrukcijos, per bandymą neturi pasislinkti į priekį nuo skersinės plokštumos, einančios per bandomos sėdynės taškus R ir C (žr. šios taisyklės 3 priedo 1 pav.).

Atliekant bandymus su pirmiau neminėtomis transporto priemonėmis, viršutinis saugos diržo tvirtinimo įtaisas per bandymą neturi pasislinkti į priekį nuo skersinės plokštumos, palinkusios 10° į priekį ir einančios per sėdynės tašką R.

2.2. Transporto priemonėse, kuriose naudojami tokie įtaisai, poslinkio ir fiksavimo įtaisai, leidžiantys visiems keleiviams išlipti iš transporto priemonės, turi likti valdomi ranka ir po bandymo.

2.3. Transporto priemonės savininko instrukcijose turi būti nurodyta, kad kiekvienas saugos diržas gali būti pakeistas tik patvirtintu saugos diržu, skirtu tam tikrai transporto priemonės sėdimajai vietai, ir turi būti nurodytos sėdimosios vietos, kuriose galima įtaisyti tik atitinkamą saugos diržą su apkrovos ribotuvu.

3. DINAMINIO BANDYMO SĄLYGOS

3.1. Bendrieji reikalavimai

Šiame priede aprašytam bandymui taikomos bendrosios šios taisyklės 6.1 punkte aprašytos sąlygos.

3.2. Montavimas ir paruošimas

3.2.1. Vežimėlis

Vežimėlis turi būti sukonstruotas taip, kad atlikus bandymą nebūtų liekamosios deformacijos. Jis turi būti nukreipiamas taip, kad susidūrimo metu vertikalioje plokštumoje nuokrypis nebūtų didesnis kaip 5°, o horizontalioje – ne didesnis kaip 2°.

3.2.2. Transporto priemonės konstrukcijos pritvirtinimas

Transporto priemonės standumo požiūriu svarbi transporto priemonės konstrukcijos dalis, atsižvelgiant į sėdynių tvirtinimo įtaisus ir saugos diržų tvirtinimo įtaisus, turi būti pritaisyta ant vežimėlio, kaip nurodyta šios taisyklės 6.2 punkte.

3.2.3. Apsaugos sistemos

3.2.3.1. Apsaugos sistemos (sukomplektuotos sėdynės, saugos diržų įrenginiai ir apkrovos ribotuvai) turi būti montuojamos transporto priemonės konstrukcijoje pagal serijinės gamybos transporto priemonių specifikacijas.

Ant bandymų vežimėlio gali būti pritaisomi transporto priemonės elementai, esantys prieš bandomą sėdynę (prietaisų skydas, sėdynė ir kt. priklausomai nuo bandomos sėdynės). Jei yra priekinė oro pagalvė, ji turi būti išjungta.

3.2.3.2. Gamintojui pageidaujant ir sutarus su technine tarnyba, atsakinga už bandymus, ant bandymų vežimėlio galima nemontuoti kai kurių apsaugos sistemų sudedamųjų dalių, išskyrus sukomplektuotas sėdynes, saugos diržų įrenginius ir apkrovos ribotuvus, arba juos galima pakeisti sudedamosiomis dalimis, kurių standumas yra toks pat arba mažesnis ir kurių matmenys apima transporto priemonės salono įrangos matmenis, jei bandoma konfigūracija yra nepalanki bent tiek, kiek serijinė konfigūracija, atsižvelgiant į sėdynę ir saugos diržų tvirtinimo įtaisus veikiančias jėgas.

3.2.3.3. Sėdynės turi būti sureguliuotos taip, kaip reikalaujama šios taisyklės 6.1.2 punkte, įtaisytos už bandymus atsakingos techninės tarnybos parinktoje vietoje, stengiantis, kad tvirtinimo įtaisų tvirtumo atžvilgiu būtų kuo nepalankesnės sąlygos, suderinamos su manekenų montavimu transporto priemonėje.

3.2.4. Manekenai

Ant kiekvienos sėdynės turi būti įtaisyta po manekeną, kurio matmenys ir masė apibrėžti 8 priede ir kuris apjuosiamas transporto priemonėje įrengtu saugos diržu.

Nebūtina jokia manekeno įranga.

3.3. Bandymas

3.3.1. Vežimėlis varomas taip, kad per bandymą jo greitis kistų 50 km/h. Vežimėlio lėtėjimas turi vykti laikantis Taisyklės Nr. 16 8 priede apibrėžtų ribų.

3.3.2. Jei taikoma, pagal automobilių gamintojo nurodymus suaktyvinami papildomi sulaikymo įtaisai (išankstinės apkrovos įtaisai ir kt., išskyrus oro pagalves).

3.3.3. Reikia patikrinti, ar saugos diržų tvirtinimo įtaisų poslinkis neviršija šio priedo 2.1 ir 2.1.1 punktuose nustatytų ribų.

8 PRIEDAS

MANEKENO SPECIFIKACIJOS (*)

Masė	97,5 ± 5 kg
Aukštis sėdint tiesiai	965 mm
Klubų plotis (sėdint)	415 mm
Klubų apimtis (sėdint)	1 200 mm
Juosmens apimtis (sėdint)	1 080 mm
Krūtinės storis	265 mm
Krūtinės apimtis	1 130 mm
Peties aukštis	680 mm
Visų ilgio matmenų leidžiamasis nuokrypis	±5 %

Pastaba. Matmenų paaiškinimo eskizas pateikiamas tolesniame paveiksle.

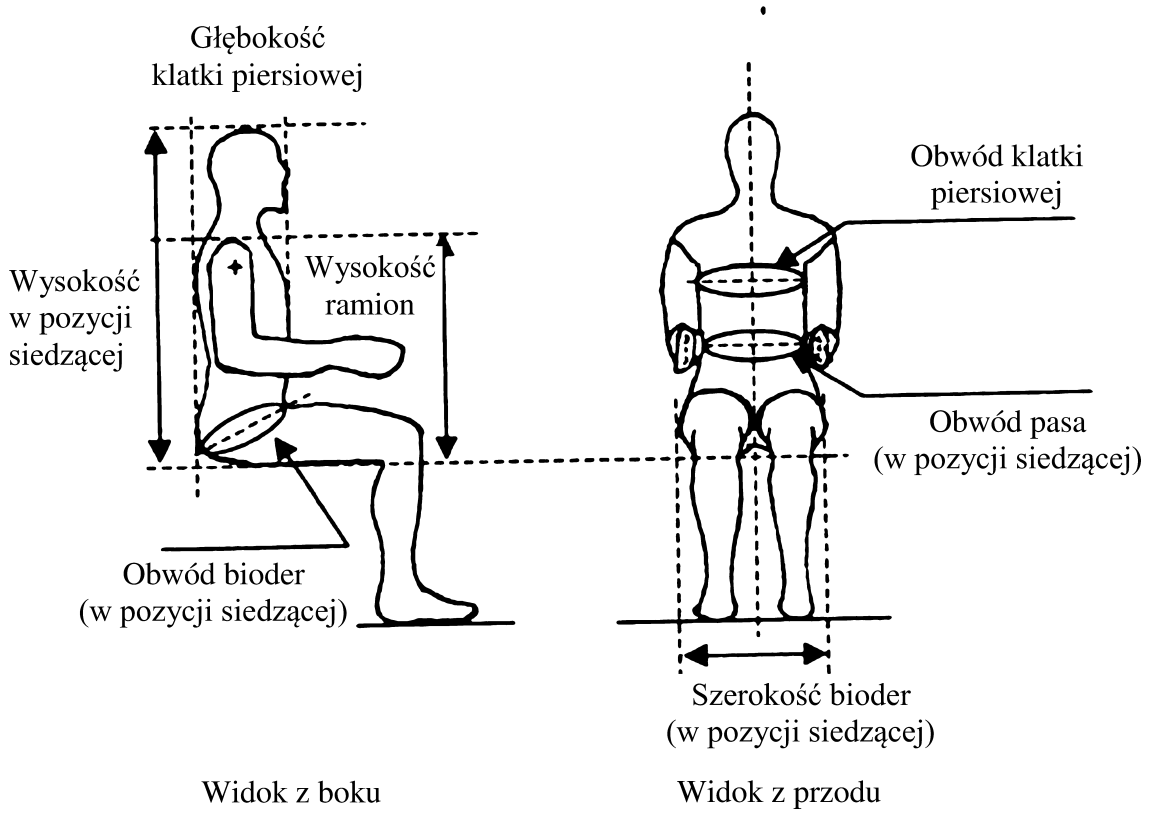

(*) Australijos konstravimo taisyklėje (ADR) 4/03 ir Federaliniame variklinių transporto priemonių saugos standarte (FMVSS) Nr.° 208 aprašyti įrenginiai laikomi lygiaverčiais.

Pagal tarptautinę viešąją teisę juridinę galią turi tik JT EEK tekstų originalai. Šios taisyklės statusas ir įsigaliojimo data turėtų būti tikrinami pagal paskutinę statusą nurodančio JT EEK dokumento TRANS/WP.29/343 versiją, kurią galima rasti http://www.unece.org/trans/main/wp29/wp29wgs/wp29gen/wp29fdocstts.html

Jungtinių Tautų taisyklė Nr. 145. Suvienodintos nuostatos dėl transporto priemonių patvirtinimo atsižvelgiant į ISOFIX tvirtinimo sistemas ir ISOFIX viršutinės juostos tvirtinimo įtaisus bei i dydžio sėdimąsias vietas [2019/2142]

Įsigaliojimo data – 2018 m. liepos 19 d.

Šis dokumentas yra skirtas tik informacijai. Autentiški ir teisiškai privalomi tekstai: ECE/TRANS/WP.29/2017/133.

Turinys

Taisyklė

1. Taikymo sritis

2. Apibrėžtys

3. Patvirtinimo paraiška

4. Patvirtinimas

5. Specifikacijos

6. Bandymai

7. Transporto priemonių patvirtinto tipo pakeitimas ir išplėtimas

8. Gamybos atitiktis

9. Sankcijos už gamybos neatitiktį

10. Visiškas gamybos nutraukimas

11. Už patvirtinimo bandymus atsakingų techninių tarnybų ir tipo patvirtinimo institucijų pavadinimai bei adresai

Priedai

1. Pranešimas

2. Patvirtinimo ženklo išdėstymas

3. Motorinių transporto priemonių sėdėjimo padėčių H taško ir tikrojo liemens polinkio kampo nustatymo tvarka

1 priedėlis. Erdvinio H taško įrenginio aprašas (3-D H įrenginys)

2 priedėlis. Trimatė atskaitos sistema

3 priedėlis. Sėdimųjų vietų atskaitos duomenys

4. ISOFIX tvirtinimo sistemos ir ISOFIX viršutinės juostos tvirtinimo įtaisai

5. i dydžio sėdimoji vieta

1. TAIKYMO SRITIS

Ši taisyklė taikoma:

a) M_1 kategorijos transporto priemonėms dėl jų ISOFIX tvirtinimo sistemų ir ISOFIX viršutinės juostos tvirtinimo įtaisų, skirtų vaikų apsaugos sistemoms. Kitų kategorijų transporto priemonės, kuriose įrengti ISOFIX tvirtinimo įtaisai, taip pat turi atitikti šios taisyklės nuostatas;

b) bet kokios kategorijos transporto priemonėms dėl jų i dydžio sėdimųjų vietų, jei jos yra nustatytos transporto priemonės gamintojo.

2. APIBRĖŽTYS

Šioje taisyklėje vartojamų terminų apibrėžtys:

2.1. Transporto priemonės patvirtinimas – transporto priemonės tipo patvirtinimas dėl ISOFIX tvirtinimo sistemų ir ISOFIX viršutinės juostos tvirtinimo įtaisų bei i dydžio sėdimųjų vietų, jei yra.

2.2. Transporto priemonių tipas – motorinių transporto priemonių kategorija, nesiskirianti šiais esminiais aspektais: transporto priemonės konstrukcijos arba sėdynių, prie kurių tvirtinami ISOFIX tvirtinimo sistemos bei ISOFIX viršutinės juostos tvirtinimo įtaisai, jei yra, matmenimis, linijomis ir sudedamųjų dalių medžiagomis, o jei tvirtinimo įtaisų tvirtumas bandomas dinaminiu bandymu arba jei transporto priemonės grindų tvirtumas bandomas statiniu bandymu, jei tai yra i dydžio sėdimosios vietos – kiekvienos tvirtinimo sistemos sudedamosios dalies charakteristikomis, ypač atsižvelgiant į apkrovos ribotuvo veikimą, darantį įtaką jėgoms, kurios veikia tvirtinimo įtaisus.

2.3. Grindys – apatinė transporto priemonės kėbulo dalis, jungianti transporto priemonės šonines sienas. Šiuo atveju grindys apima ir iškyšas, įpresuotas vietas bei kitus sutvirtinimus, net jeigu jie yra po grindimis, pvz., išilginiai ir skersiniai konstrukcijos elementai.

2.4. Sėdynė – konstrukcija, kuri gali būti neatsiejama nuo transporto priemonės konstrukcijos, arba atskira konstrukcija, parengta naudoti ir skirta sėdėti vienam suaugusiam asmeniui. Apibrėžtis taikoma ir atskirai sėdynei, ir sėdėti vienam asmeniui skirtai keliavietės sėdynės daliai.

2.5. Priekinė keleivio sėdynė – bet kokia sėdynė, kurios labiausiai į priekį nutolęs taškas H yra vertikalioje skersinėje plokštumoje, kertančioje vairuotojo R tašką, arba prieš ją.

2.6. Sėdynių grupė – keliavietė sėdynė arba kelios atskiros, bet viena šalia kitos įrengtos, sėdynės (t. y. įtaisytos taip, kad vienos iš šių sėdynių priekiniai tvirtinimo įtaisai yra vienoje linijoje su galiniais tvirtinimo įtaisais arba į priekį nuo jų ir vienoje linijoje su kitos sėdynės tvirtinimo įtaisais arba už jų), skirtos sėdėti vienam arba keliems suaugusiems asmenims.

2.7. Keliavietė sėdynė – parengta naudoti konstrukcija, skirta sėdėti daugiau kaip vienam suaugusiam asmeniui.

2.8. ISOFIX – sistema, skirta prijungti vaikų apsaugos sistemas prie transporto priemonės; ją sudaro du standūs tvirtinimo transporto priemonėje įtaisai, du atitinkami standūs vaiko apsaugos sistemos įtaisai ir priemonė, ribojanti vaiko apsaugos sistemos išilginį supimąsi.

2.9. ISOFIX padėtis – padėtis, kurioje galima įrengti:

a) priekinės krypties universalią vaiko apsaugos sistemą ISOFIX, kaip apibrėžta JT taisyklėje Nr. 44;

b) priekinės krypties pusiau universalią ISOFIX vaiko apsaugos sistemą, kaip apibrėžta JT taisyklėje Nr. 44,

c) atgalinės krypties pusiau universalią ISOFIX vaiko apsaugos sistemą, kaip apibrėžta JT taisyklėje Nr. 44,

d) šoninės krypties pusiau universalią ISOFIX vaiko apsaugos sistemą, kaip apibrėžta JT taisyklėje Nr. 44,

e) specialiųjų transporto priemonių ISOFIX vaiko apsaugos sistemą, kaip apibrėžta JT taisyklėje Nr. 44,

f) integruotosios klasės i dydžio vaiko apsaugos sistemą, kaip apibrėžta JT taisyklėje Nr. 129,

g) arba specialiųjų transporto priemonių ISOFIX vaiko apsaugos sistemą, kaip apibrėžta JT taisyklėje Nr. 129.

2.10. ISOFIX apatinis tvirtinimo įtaisas – vienas standus, apskrito skerspjūvio, horizontalus 6 mm skersmens strypas, besitęsiantis nuo transporto priemonės arba sėdynės konstrukcijos, skirtas ISOFIX vaiko apsaugos sistemai su ISOFIX priedais pritvirtinti ir laikyti.

2.11. ISOFIX tvirtinimo sistema – iš dviejų apatinių ISOFIX tvirtinimo įtaisų sudaryta sistema, skirta ISOFIX vaikų apsaugos sistemai kartu su apsaugos nuo sukimosi įrenginiu pritvirtinti.

2.12. ISOFIX priedas – viena arba dvi jungtys, atitinkančios JT taisyklės Nr. 44 ar JT taisyklės Nr. 129 reikalavimus, besitęsiančios nuo vaikų apsaugos įrangos ISOFIX konstrukcijos ir suderinamos su ISOFIX apatiniu tvirtinimo įtaisu.

2.13. ISOFIX vaiko apsaugos sistema – vaiko apsaugos sistema, atitinkanti JT taisyklės Nr. 44 ar JT taisyklės Nr. 129 reikalavimus, tvirtinama prie ISOFIX tvirtinimo sistemos.

2.14. Statinės jėgos taikymo įtaisas (SFAD) – bandymų įranga, kurioje įtaisomos transporto priemonės ISOFIX tvirtinimo sistemos ir kuri naudojama tų sistemų tvirtumui ir transporto priemonės arba sėdynės konstrukcijos gebėjimui riboti sukimąsi per statinį bandymą patikrinti. Apatinių tvirtinimo įtaisų ir viršutinių juostų bandymo stendas aprašytas 4 priedo 1 ir 2 paveiksluose, kaip ir stendas $SFAD_{SL\ (Support\ Leg)}$, skirtas i dydžio sėdimosioms vietoms įvertinti, atsižvelgiant į transporto priemonės grindų tvirtumą. Tokio $SFAD_{SL}$ pavyzdys yra pateiktas 5 priedo 3 paveiksle.

2.15. Apsaugos nuo sukimosi įtaisas

a) universaliai ISOFIX vaiko apsaugos sistemai skirtas apsaugos nuo sukimosi įtaisas, kurį sudaro ISOFIX viršutinė juosta;

b) pusiau universaliai ISOFIX vaiko apsaugos sistemai skirtas apsaugos nuo sukimosi įtaisas, kurį sudaro viršutinė juosta, transporto priemonės prietaisų skydas arba atraminė kojelė, skirta tvirtinimo sistemos sukimuisi priekinio susidūrimo atveju apriboti;

c) i dydžio vaiko apsaugos sistemai skirtas apsaugos nuo sukimosi įtaisas, kurį sudaro arba viršutinė juosta, arba atraminė kojelė, skirta tvirtinimo sistemos sukimuisi priekinio susidūrimo atveju apriboti;

d) naudojant i dydžio, universalias ir pusiau universalias ISOFIX vaiko apsaugos sistemas, pati transporto priemonės sėdynė nėra apsaugos nuo sukimosi įtaisas.

2.16. ISOFIX viršutinės juostos tvirtinimo įtaisas – įtaisas, kaip antai strypas apibrėžtoje zonoje, pritaikytas ISOFIX viršutinės juostos jungčiai ir perduodantis jos sulaikymo jėgą transporto priemonės konstrukcijai.

2.17. ISOFIX viršutinės juostos jungtis – įtaisas, skirtas tvirtinti prie ISOFIX viršutinės juostos tvirtinimo įtaiso.

2.18. ISOFIX viršutinės juostos kilpa – ISOFIX viršutinės juostos jungtis, paprastai naudojama ISOFIX viršutinei juostai prie ISOFIX viršutinės juostos tvirtinimo įtaiso pritvirtinti, kaip nustatyta šios taisyklės 4 priedo 3 paveiksle.

2.19. ISOFIX viršutinė juosta – austinė juosta (arba lygiavertė), besitęsianti nuo vaiko apsaugos sistemos ISOFIX viršaus iki ISOFIX viršutinės juostos tvirtinimo įtaiso; joje įtaisytas reguliavimo įtaisas, įtempimo mažinimo įtaisas ir ISOFIX viršutinės juostos jungtis.

2.20. Nukreipimo įtaisas yra skirtas padėti įrengti ISOFIX vaiko apsaugos sistemą: jis fiziškai nukreipia vaiko apsaugos sistemos ISOFIX priedus, kad jie būtų tinkamai nustatyti su ISOFIX apatiniais tvirtinimo įtaisais ir juos būtų lengviau pritaisyti.

2.21. Vaiko apsaugos įranga – vienas iš ISOFIX dydžio apybrėžų įrangos tipų, kaip apibrėžta JT taisyklės Nr. 16 17 priedo 2 priedėlio 4 dalyje, kurios matmenys pateikti pirmiau paminėtos 4 dalies 1–7 paveiksluose. Tokia vaiko apsaugos įranga (VAĮ) yra nurodyta JT taisyklėje Nr. 16 siekiant patikrinti, kurių ISOFIX dydžio apybrėžų vaikų apsaugos sistemos gali būti pritaikomos transporto priemonės ISOFIX padėtyse. Viena iš VAĮ, vadinamoji ISO/F2 ar ISO/F2X, aprašyta JT taisyklės Nr. 16 17 priedo 2 priedėlyje, yra minima šioje taisyklėje ir naudojama vietai ir prieigos prie bet kurios ISOFIX tvirtinimo sistemos galimybei patikrinti.

2.22. Atraminės kojelės pagrindo vertinama apimtis – erdvė, parodyta šios taisyklės 5 priedo 1 ir 2 paveiksluose, kurioje pasiliks i dydžio vaiko apsaugos sistemos, apibrėžtos JT taisyklėje Nr. 129, atraminės kojelės pagrindas ir su kuriuo turės susikirsti transporto priemonės grindys.

2.23. Transporto priemonės grindų kontaktinio paviršiaus plotas – plotas, kuris atsiranda dėl transporto priemonės grindų viršutinio paviršiaus (įskaitant apdailą, kilimėlį, putplastį ir kt.) sankirtos su vertinama atraminės kojelės pagrindo erdve ir suprojektuotas taip, kad atlaikytų i dydžio vaiko apsaugos sistemos, apibrėžtos JT taisyklėje Nr. 129, atraminės kojelės jėgas.

2.24. i dydžio sėdimoji vieta – sėdimoji vieta, jeigu numatyta transporto priemonės gamintojo, kuri yra skirta i dydžio vaiko apsaugos sistemoms ir kuri atitinka šioje taisyklėje nustatytus reikalavimus.

3. PATVIRTINIMO PARAIŠKA

3.1. Transporto priemonės tipo patvirtinimo paraišką dėl ISOFIX tvirtinimo sistemų ir ISOFIX viršutinės juostos tvirtinimo įtaisų bei i dydžio sėdimųjų vietų, jei yra, teikia transporto priemonės gamintojas arba jo tinkamai įgaliotas atstovas.

3.2. Kartu su ja pateikiami trys toliau minimų dokumentų egzemplioriai ir šie duomenys:

3.2.1. bendros transporto priemonės konstrukcijos tinkamo mastelio brėžiniai, kuriuose turi būti parodytos ISOFIX tvirtinimo sistemų ir ISOFIX viršutinės juostos tvirtinimo įtaisų, jei yra, vietos, taip pat, jei yra i dydžio sėdimųjų vietų, transporto priemonės grindų kontaktinis paviršius ir išsamūs ISOFIX tvirtinimo sistemų, jei yra, ISOFIX viršutinės juostos tvirtinimo įtaiso, jei yra, ir jų tvirtinimo vietų brėžiniai;

3.2.2. naudotų medžiagų, kurios gali daryti poveikį ISOFIX tvirtinimo sistemų ir ISOFIX viršutinės juostos tvirtinimo įtaisų, jei yra, taip pat, jei yra i dydžio sėdimosios vietos, transporto priemonės grindų kontaktinio paviršiaus tvirtumui, specifikacija;

3.2.3. ISOFIX tvirtinimo sistemų ir ISOFIX viršutinės juostos tvirtinimo įtaisų, jei yra, techninis aprašas;

3.2.4. jei tai ISOFIX tvirtinimo sistemos ir ISOFIX viršutinės juostos tvirtinimo įtaisai, pritaisyti prie sėdynės konstrukcijos:

3.2.4.1. išsamus transporto priemonės tipo aprašymas sėdynių konstrukcijos, tvirtinimo įtaisų, jų reguliavimo ir fiksavimo įtaisų atžvilgiu;

3.2.4.2. pakankamai išsamūs ir tinkamo mastelio sėdynių, jų tvirtinimo prie transporto priemonės įtaisų ir reguliavimo bei fiksavimo įtaisų brėžiniai.

3.3. Gamintojas už patvirtinimo bandymus atsakingai techninei tarnybai savo nuožiūra pateikia tipinę tvirtintino transporto priemonių tipo transporto priemonę arba transporto priemonės dalis, kurios techninės tarnybos, atliekančios ISOFIX tvirtinimo sistemų ir ISOFIX viršutinės juostos tvirtinimo įtaisų, jei yra, patvirtinimo bandymus ir transporto priemonės grindų kontaktinio paviršiaus, jei yra i dydžio sėdimųjų vietų, bandymą, požiūriu yra būtinos.

4. PATVIRTINIMAS

4.1. Jei pagal šią taisyklę tvirtinti pateikta transporto priemonė atitinka šios taisyklės atitinkamus reikalavimus, turi būti suteiktas to transporto priemonės tipo patvirtinimas.

4.2. Kiekvienam patvirtintam tipui suteikiamas patvirtinimo numeris. Pirmaisiais dviem skaitmenimis nurodoma pakeitimų, į kuriuos įtraukti patvirtinant tipą padaryti naujausi ir svarbiausi taisyklės techniniai pakeitimai, serija. Ta pati susitariančioji šalis negali to paties numerio suteikti kitam transporto priemonės tipui, kaip pirmiau apibrėžta 2.2 punkte.

4.3. Pranešimas apie transporto priemonės tipo patvirtinimą, patvirtinto tipo išplėtimą, nepatvirtinimą, patvirtinimo panaikinimą arba visišką gamybos nutraukimą pagal šią taisyklę perduodamas šią taisyklę taikančioms 1958 m. Susitarimo šalims, naudojant šios taisyklės 1 priede pateikto pavyzdžio blanką.

4.4. Prie kiekvienos transporto priemonės, atitinkančios pagal šią taisyklę patvirtintą transporto priemonių tipą, aiškiai matomoje ir lengvai prieinamoje vietoje, nurodytoje patvirtinimo blanke, pritvirtinamas tarptautinis patvirtinimo ženklas, kurį sudaro:

4.4.1. apskritimas, kuriame įrašyta raidė E ir tipą patvirtinusios šalies skiriamasis numeris ([1]);

4.4.2. į dešinę nuo 4.4.1 punkte nurodyto apskritimo rašomas šios taisyklės numeris.

4.5. Jei transporto priemonė atitinka transporto priemonės tipą, patvirtintą pagal vieną ar daugiau prie Susitarimo pridėtų taisyklių, pagal šią taisyklę patvirtinimą suteikusioje šalyje 4.4.1 punkte nustatyto simbolio galima nekartoti; tokiu atveju visų taisyklių, pagal kurias buvo suteiktas patvirtinimas (šalyje, suteikusioje patvirtinimą pagal šią taisyklę), papildomi numeriai ir simboliai išdėstomi vertikaliais stulpeliais į dešinę nuo 4.4.1 punkte nurodyto simbolio.

4.6. Patvirtinimo ženklas turi būti aiškiai įskaitomas ir nenutrinamas.

4.7. Patvirtinimo ženklas pateikiamas greta arba ant gamintojo pritvirtintos transporto priemonės duomenų plokštelės.

4.8. Šios taisyklės 2 priede pateikti patvirtinimo ženklo išdėstymo pavyzdžiai.

5. SPECIFIKACIJOS

5.1. Apibrėžtys

5.1.1. H taškas yra atskaitos taškas, kaip apibrėžta šios taisyklės 3 priede, jis nustatomas tame priede pateikta tvarka.

5.1.1.1. H' taškas yra atskaitos taškas, atitinkantis H tašką, kaip apibrėžta 5.1.1 punkte, ir nustatomas kiekvienai sėdynės įprasto naudojimo padėčiai;

5.1.1.2. R taškas yra sėdimosios vietos atskaitos taškas, apibrėžtas šios taisyklės 3 priedo 3 priedėlyje.

5.1.2. Trimatė atskaitos sistema yra apibrėžta šios taisyklės 3 priedo 2 priedėlyje.

([1]) 1958 m. Susitarimo šalių skiriamieji numeriai nurodyti Suvestinės rezoliucijos dėl transporto priemonių konstrukcijos (R.E.3) 3 priede, dokumentas ECE/TRANS/WP.29/78/Rev.6.
www.unece.org/trans/main/wp29/wp29wgs/wp29gen/wp29resolutions.html

5.2. Bendrosios specifikacijos

5.2.1. Bet kuri ISOFIX tvirtinimo sistema ir bet kuris ISOFIX viršutinės juostos tvirtinimo įtaisas, sumontuotas arba kurį ketinama montuoti su ISOFIX vaikų apsaugos sistemomis, taip pat bet kurios i dydžio sėdimosios vietos grindų kontaktinis paviršius turi būti suprojektuotas, pagamintas ir išdėstytas taip, kad:

5.2.1.1. bet kuri ISOFIX tvirtinimo sistema ir bet kuris viršutinės juostos tvirtinimo įtaisas, taip pat bet kurios i dydžio sėdimosios vietos transporto priemonės grindų kontaktinis paviršius būtų toks, kad įprastai naudojama transporto priemonė atitiktų šios taisyklės reikalavimus.

Bet kuri ISOFIX tvirtinimo sistema ir ISOFIX viršutinės juostos tvirtinimo įtaisas, kurie gali būti papildomai sumontuoti bet kurioje transporto priemonėje, taip pat turi atitikti šios taisyklės reikalavimus. Todėl tokie tvirtinimo įtaisai turi būti aprašyti tipo patvirtinimo paraiškoje;

5.2.1.2. ISOFIX tvirtinimo sistemos ir ISOFIX viršutinės juostos tvirtinimo įtaiso atsparumas būtų pritaikytas bet kuriai vaikų apsaugos sistemai ISOFIX, kurios masės grupė yra 0, 0+, 1, kaip apibrėžta JT taisyklėje Nr. 44;

5.2.1.3. ISOFIX tvirtinimo sistema ir ISOFIX viršutinės juostos tvirtinimo įtaisas, transporto priemonės grindų kontaktinis paviršius i dydžio sėdimosiose vietose būtų suprojektuoti integruotosios klasės i dydžio vaiko apsaugos sistemai, kaip apibrėžta JT taisyklėje Nr. 129.

5.2.2. ISOFIX tvirtinimo sistemų konstrukcija ir išdėstymas:

5.2.2.1. kiekviena ISOFIX tvirtinimo sistema turi būti 6 mm ±0,1 mm skersmens skersinis, horizontalus, standus strypas (-ai), apimantis dvi mažiausiai 25 mm naudingojo ilgio zonas, esančias toje pačioje ašyje, kaip apibrėžta 4 priedo 4 paveiksle;

5.2.2.2. bet kuri transporto priemonės sėdimojoje vietoje sumontuota ISOFIX tvirtinimo sistema turi būti išdėstyta ne mažiau kaip 120 mm už projektinio taško H, kaip apibrėžta šios taisyklės 4 priede, matuojant horizontaliai ir iki strypo vidurio;

5.2.2.3. prie bet kurios transporto priemonėje sumontuotos ISOFIX tvirtinimo sistemos turi būti įmanoma pritaisyti gamintojo apibrėžtą vaikų apsaugos įrangą ISOFIX ISO/F2 arba ISO/F2X, aprašytą JT taisyklėje Nr. 16 (17 priedo 2 priedėlyje).

i dydžio sėdimosiose vietose turi būti įrengta ISOFIX vaikų apsaugos įranga „ISO/F2X“ ir „ISO/R2“ kartu su atraminės kojelės įrengimo vertinama apimtimi, kaip apibrėžta JT taisyklėje Nr. 16 (17 priedo 2 priedėlyje). Be to, i dydžio sėdimosiose vietose turi būti įrengta vaikų apsaugos įranga, kurios klasė yra „ISO/B2“, kaip apibrėžta Taisyklėje Nr. 16 (17 priedo 5 priedėlyje);

5.2.2.4. vaiko apsaugos įrangos ISOFIX apatinio paviršiaus, kaip apibrėžta transporto priemonės gamintojo 5.2.2.3 punkte, padėties kampai turi patekti į toliau nurodytas ribas, kampus matuojant transporto priemonės atskaitos plokštumų atžvilgiu, kaip apibrėžta šios taisyklės 3 priedo 2 priedėlyje:

a) išilginis supimasis: 15° ± 10°;

b) sukimasis: 0 ° ± 5 °;

c) vingiavimas: 0 ° ± 10°.

Jei tai yra i dydžio sėdimosios vietos ir jeigu 5.2.2.4 punkte nurodytos ribos nebūtų viršytos, esant trumpiausiam atraminės kojelės ilgiui (pagal atraminės kojelės pagrindo vertinamą apimtį) priimtina, kad išilginio supimosi kampas būtų didesnis nei dėl transporto priemonės sėdynės arba konstrukcijos susidarantis kampas. Turi būti įmanoma sumontuoti ISOFIX vaikų apsaugos įrangą pagal didesnį išilginio supimosi kampą. Ši pastraipa netaikoma vaiko apsaugos įrangai, kurios klasė yra „ISO/B2“;

5.2.2.5. ISOFIX tvirtinimo sistemos nuolat turi būti naudojimo arba laikymo padėtyje. Laikymo padėties atveju ISOFIX tvirtinimo sistemai taikomi reikalavimai turi būti įvykdyti tada, kai ji yra naudojimo padėtyje;

5.2.2.6. kiekvienas ISOFIX apatinis tvirtinimo strypas (naudojimo padėtyje) arba kiekvienas visam laikui sumontuotas nukreipimo įtaisas turi būti matomas apžiūrint strypą ar nukreipimo įtaisą, nesuspaudus sėdynės sėdimosios dalies arba atlošo, vertikalioje išilginėje plokštumoje, einančioje per strypo ar nukreipimo įtaiso centrą išilgai linijos, sudarančios su horizontalia plokštuma į viršų nukreiptą 30° kampą.

Kaip alternatyva pirmiau pateiktam reikalavimui, transporto priemonėje prie kiekvieno strypo arba nukreipimo įtaiso gali būti pritvirtintas nuolatinis ženklas. Gamintojo nuožiūra tai gali būti vienas iš šių ženklų:

5.2.2.6.1. bent jau 4 priedo 12 paveiksle parodytas simbolis, kurį sudaro ne mažesnio kaip 13 mm skersmens apskritimas ir piktograma, atitinkanti šiuos reikalavimus:

a) piktograma turi aiškiai skirtis nuo apskritimo fono;

b) piktograma turi būti netoli nuo kiekvieno sistemos strypo;

5.2.2.6.2. bent 6 mm aukščio didžiosiomis raidėmis parašytas žodis ISOFIX;

5.2.2.7. 5.2.2.6 punkte nustatyti reikalavimai netaikomi i dydžio sėdimosiose vietose, kurios ženklinamos pagal 5.2.4.1 punktą.

5.2.3. ISOFIX viršutinės juostos tvirtinimo įtaisai, konstrukcija ir išdėstymas

Automobilio gamintojui paprašius, kaip alternatyva gali būti taikomi 5.2.3.1 ir 5.2.3.2 punktuose aprašyti metodai.

5.2.3.1 punkte aprašytas metodas gali būti taikomas, tik jei ISOFIX įrengta ant transporto priemonės sėdynės.

5.2.3.1. Pagal 5.2.3.3 ir 5.2.3.4 punktus, kiekvieno ISOFIX viršutinės juostos tvirtinimo įtaiso dalis, kuri turi būti sujungta su ISOFIX viršutinės juostos jungtimi, turi būti nutolusi ne daugiau kaip 2 000 mm nuo peties atskaitos taško ir būti nuspalvintoje nurodytos sėdimosios vietos, kurioje įtaisas sumontuotas, zonoje, kaip parodyta 4 priedo 6–10 paveiksluose, atsižvelgiant į standarte SAE J 826 (1995 m. liepos mėn.) pateiktą ir 4 priedo 5 paveiksle parodytą modelį, kurį naudojant galioja šios sąlygos:

5.2.3.1.1. modelio H taškas yra greta unikalios konstrukcijos H taško, sėdynei esant toliausioje apatinėje ir toliausioje galinėje padėtyse, išskyrus tai, kad modelis yra per vidurį (žiūrint horizontaliai) tarp dviejų ISOFIX apatinių tvirtinimo įtaisų;

5.2.3.1.2. modelio liemens linija turi būti tuo pačiu kampu skersinės vertikalios plokštumos atžvilgiu, kaip ir sėdynės atlošas, kai jis yra stačioje padėtyje; taip pat

5.2.3.1.3. modelis įtaisomas vertikalioje išilginėje plokštumoje, kurioje yra modelio H taškas.

5.2.3.2. ISOFIX viršutinės juostos tvirtinimo zona alternatyviai gali būti nustatyta naudojant įrangą „ISO/F2“, kaip aprašyta JT taisyklėje Nr. 16 (17 priedo 2 priedėlio 2 pav.), ISOFIX su apatiniais tvirtinimo įtaisais esant 4 priedo 11 paveiksle parodytoje padėtyje.

Sėdimoji vieta turi būti toliausia galinė, apatinė sėdynės padėtis, sėdynei esant vardinėje padėtyje arba kaip rekomenduota transporto priemonės gamintojo.

Žiūrint iš šono, ISOFIX viršutinės juostos tvirtinimo įtaisas turi būti už „ISO/F2“ įrangos galinio paviršiaus.

„ISO/F2“ įrangos galinio paviršiaus ir horizontalios linijos (4 priedo 11 pav., 3 nuoroda) sankirta, kurioje yra paskutinis standus taškas, kurio kietumas pagal Šoro A skalę didesnis kaip 50, sėdynės atlošo viršuje apibrėžia 4 atskaitos tašką (4 priedo 11 pav.) „ISO/F2“ įrangos vidurio linijoje. Ties šiuo atskaitos tašku didžiausias 45° kampas virš horizontalios linijos apibrėžia viršutinės juostos tvirtinimo zonos viršutinę ribą.

Žiūrint iš viršaus, ties 4 atskaitos tašku (4 priedo 11 pav.) didžiausias 90° kampas, besitęsiantis atgal ir į šonus ir, žiūrint iš galo, didžiausias 40° kampas apibrėžia dvi erdves, kurios riboja ISOFIX viršutinės juostos tvirtinimo įtaiso zoną.

ISOFIX viršutinės juostos pradžia (5) yra ties „ISO/F2“ įrangos sankirta su plokštuma, 550 mm atstumu virš „ISO/F2“ įrangos horizontalaus paviršiaus (1) „ISO/F2“ (B) ant įrangos vidurio linijos (6).

Be to, ISOFIX viršutinės juostos tvirtinimo įtaisas turi būti didesniu kaip 200 mm, bet ne didesniu kaip 2000 mm atstumu nuo ISOFIX viršutinės juostos pradžios galiniame „ISO/F2“ įrangos paviršiuje, matuojant išilgai juostos, kai ji traukiama virš sėdynės atlošo į ISOFIX viršutinės juostos tvirtinimo įtaisą.

5.2.3.3. ISOFIX viršutinės juostos tvirtinimo įtaiso dalis transporto priemonėje, skirta sujungti su ISOFIX viršutinės juostos jungtimi, gali būti už nuspalvintų zonų, nurodytų 5.2.3.1 arba 5.2.3.2 punkte, ribų, jei vieta zonos ribose nėra tinkama, o transporto priemonėje įtaisytas nukreipimo įtaisas, kuris:

5.2.3.3.1. užtikrina, kad ISOFIX viršutinė juosta veiktų taip, lyg tvirtinimo įtaiso dalis, skirta sujungti su ISOFIX viršutinės juostos tvirtinimo įtaisu, būtų nuspalvintoje zonoje; taip pat

5.2.3.3.2. yra bent 65 mm atstumu už liemens linijos (nestandaus austinės juostos tipo nukreipimo įtaiso arba sudedamojo nukreipimo įtaiso atveju) arba bent 100 mm atstumu už liemens linijos (fiksuoto standaus nukreipimo įtaiso atveju); taip pat

5.2.3.3.3. sumontuotas numatytoje naudojimo padėtyje ir bandomas, yra pakankamai tvirtas atlaikyti apkrovą kartu su ISOFIX viršutinės juostos tvirtinimo įtaisu, kaip nurodyta šios taisyklės 6.2 punkte.

5.2.3.4. Juostos tvirtinimo įtaisas gali būti sėdynės atlošo įduboje, jei nepatenka į juostos apvyniojamą dalį transporto priemonės sėdynės atlošo viršuje.

5.2.3.5. ISOFIX viršutinės juostos tvirtinimo įtaisas turi būti tokių matmenų, kad būtų galima pritaisyti ISOFIX viršutinės juostos kilpą, kaip parodyta 3 paveiksle.

Aplink kiekvieną ISOFIX viršutinės juostos tvirtinimo įtaisą turi būti tarpas, leidžiantis įtaisą užrakinti ir atrakinti.

Visi tvirtinimo įtaisai, kurie yra už bet kurios ISOFIX tvirtinimo sistemos ir kurie galėtų būti naudojami ISOFIX viršutinės juostos kilpai arba ISOFIX viršutinės juostos jungčiai pritvirtinti, turi būti taip suprojektuoti taip, kad viena arba keliomis iš šių priemonių būtų išvengta netinkamo naudojimosi:

a) visus tokius tvirtinimo įtaisus ISOFIX viršutinės juostos tvirtinimo zonoje projektuojant kaip ISOFIX viršutinės juostos tvirtinimo įtaisus; arba

b) ženklinant vienu iš simbolių arba jo veidrodiniu atvaizdu tik ISOFIX viršutinės juostos tvirtinimo įtaisus, kaip nurodyta 4 priedo 13 paveiksle; arba

c) kai tokie tvirtinimo įtaisai ženklinami ne pagal a ir b punktus, aiškiai nurodant, kad jie neturėtų būti naudojami kartu su bet kokia ISOFIX tvirtinimo sistema.

Kiekvieno po dangteliu esančio ISOFIX viršutinės juostos tvirtinimo įtaiso dangtelis turi būti atpažįstamas iš vieno iš simbolių arba vieno iš simbolių veidrodinio atvaizdo, kaip pateikta 4 priedo 13 paveiksle. Dangtelį turi būti įmanoma nuimti be įrankių.

5.2.4. i dydžio sėdimosios vietos reikalavimai

Kiekviena i dydžio sėdimoji vieta, kaip apibrėžta transporto priemonės gamintojo, turi atitikti reikalavimus, nustatytus 5.2.1–5.2.4.3 punktuose.

5.2.4.1. Žymenys

Kiekviena i dydžio sėdimoji vieta turi būti paženklinta nuolatiniu ženklu prie atitinkamos sėdimosios vietos apatinių ISOFIX tvirtinimo įtaisų sistemos (strypo arba nukreipimo įtaiso).

Kaip ženklas turi būti naudojamas bent 5 priedo 4 paveiksle parodytas kvadrato formos, kurio kraštinės ne mažesnės kaip 13 mm, simbolis, ir piktograma, atitinkanti šiuos reikalavimus:

a) piktograma turi aiškiai skirtis nuo kvadrato fono;

b) piktograma turi būti netoli nuo kiekvieno sistemos strypo.

5.2.4.2. Geometriniai reikalavimai i dydžio sėdimosiose vietose, sujungtose su i dydžio atraminėmis kojelėmis

Be 5.2.2 ir 5.2.3 punktuose nustatytų reikalavimų, turi būti patikrinta, ar transporto priemonės grindų viršutinis paviršius (įsk. apdailą, kilimėlį, putplastį ir kt.) kertasi su abiem jį ribojančiais paviršiais atraminės kojelės pagrindo vertinamos apimties x ir y kryptimis, kaip parodyta šios taisyklės 5 priedo 1 ir 2 paveiksluose.

Vertinama atraminės kojelės pagrindo apimtis yra apibrėžta taip (taip pat žr. šios taisyklės 5 priedo 1 ir 2 paveikslus):

a) į plotį – dviem plokštumomis, lygiagrečiomis su vaiko apsaugos įrangos, sumontuotos atitinkamoje sėdimojoje padėtyje, vidurine išilgine plokštuma ir nutolusiomis nuo jos 100 mm atstumu; taip pat

b) į ilgį – dviem plokštumomis, statmenomis plokštumai, suformuotai vaiko apsaugos įrangos apatinio paviršiaus, ir tos įrangos išilginei vidurio plokštumai, esančioms 585 mm ir 695 mm atstumu nuo plokštumos, einančios per ISOFIX apatinių tvirtinimo įtaisų vidurio linijas ir statmenos vaiko apsaugos įrangos apatiniam paviršiui; taip pat

c) į aukštį – dviem plokštumomis, lygiagrečiomis su vaiko apsaugos įrangos apatiniu paviršiumi ir esančiomis 270 mm bei 525 mm žemiau jo.

Išilginio supimo kampas, naudojamas geometrijai įvertinti, matuojamas taip, kaip nurodyta 5.2.2.4 punkte.

Atitiktis šiam reikalavimui gali būti įrodyta fiziniu bandymu ar kompiuteriniu modeliavimu arba tipiniais brėžiniais.

5.2.4.3. Transporto priemonės grindų tvirtumo i dydžio sėdimosiose vietose reikalavimai

Visos transporto priemonės grindų kontaktinis paviršius (žr. 5 priedo 1 ir 2 paveikslus) turi būti pakankamai tvirtas, kad atlaikytų apkrovas, kai bandoma pagal 6.2.4.5 punktą.

5.3. Mažiausias numatytas ISOFIX padėčių skaičius

5.3.1. Kiekvienoje M_1 kategorijos transporto priemonėje turi būti numatytos bent dvi ISOFIX padėtys, atitinkančios šios taisyklės reikalavimus.

Bent dvi ISOFIX padėtys turi būti įrengtos ir su ISOFIX tvirtinimo sistema, ir su ISOFIX viršutinės juostos tvirtinimo įtaisu.

JT taisyklėje Nr. 16 apibrėžtos ISOFIX įrangos, kuri gali būti įrengta kiekvienoje ISOFIX padėtyje, tipas ir skaičius nustatyti JT taisyklėje Nr. 16.

5.3.2. Nepaisant 5.3.1 punkto, jei transporto priemonėje yra tik viena sėdynių eilė, nereikalinga nė viena ISOFIX padėtis.

5.3.3. Nepaisant 5.3.1 punkto, bent viena iš dviejų ISOFIX padėčių sistemų turi būti įrengta antroje sėdynių eilėje.

5.3.4. Nepaisant 5.3.1 punkto, M_1 kategorijos transporto priemonėse turi būti tik viena ISOFIX padėties sistema, jei tai transporto priemonės, kuriose:

a) yra ne daugiau kaip dviem keleiviams skirtos durys, taip pat

b) yra numatyta galinė sėdimoji padėtis, kurios sąveika su perdavimo ir (arba) pakabos komponentais neleidžia montuoti ISOFIX tvirtinimo įtaisų pagal 5.2.2 punkto reikalavimus, taip pat

c) kurių variklio galios masės vienetui indeksas (PMR) yra didesnis kaip 140 pagal JT taisyklės Nr. 51 apibrėžtis, kai galios masės santykis (PMR) apibrėžiamas taip:

$PMR = (Pn/m_t) \times 1000$ kg/kW

čia:

Pn: didžiausia (vardinė) variklio galia (kW) ([2])

m_{ro}: eksploatuoti parengtos transporto priemonės masė kilogramais

$m_t = m_{ro}$ (M_1 kategorijos transporto priemonėms)

taip pat

d) kurių didžiausia (vardinė) variklio galia didesnė kaip 200 kw^2.

Tokia transporto priemonė turi turėti tik vieną ISOFIX tvirtinimo sistemą ir ISOFIX viršutinės juostos tvirtinimo įtaisą, įrengtą priekiniam keleiviui skirtoje sėdimojoje vietoje su oro pagalvės išjungimo įtaisu (jeigu toje sėdimojoje vietoje įrengta oro pagalvė), bei perspėjimo etiketę, rodančią, kad ISOFIX padėties nustatymo sistemos nėra antroje sėdynių eilėje.

5.3.5. Jei ISOFIX tvirtinimo sistema įrengta priekinėje sėdimojoje vietoje, apsaugotoje oro pagalve, turi būti įtaisytas tos oro pagalvės išjungimo įtaisas.

5.3.6. Nepaisant 5.3.1 punkto, integruotos vaikų apsaugos sistemos (-ų) atveju numatytasis ISOFIX padėčių skaičius turi būti lygus bent dviem, atmetus (0, 0+ arba 1 masės grupių) integruotos (įmontuotos) vaikų apsaugos sistemos (-ų) skaičių.

5.3.7. Kabrioletuose, kaip apibrėžta Suvestinės rezoliucijos dėl transporto priemonių konstrukcijos (R.E.3) 2.9.1.5 punkte, jei juose yra daugiau kaip viena sėdynių eilė, turi būti įrengti bent du apatiniai ISOFIX tvirtinimo įtaisai. Kai tokiose transporto priemonėse yra įtaisytas ISOFIX viršutinės juostos tvirtinimo įtaisas, jis turi atitikti šios taisyklės reikalavimus.

5.3.8. Jei transporto priemonėje yra tik viena sėdynių eilė, keleivio sėdynei reikalinga tik viena ISOFIX padėtis. Kai tokiose transporto priemonėse yra įtaisytas ISOFIX viršutinės juostos tvirtinimo įtaisas, jis turi atitikti šios taisyklės reikalavimus. Tačiau, jeigu keleivio sėdynėje nėra įmanoma sumontuoti netgi mažiausią priekinės krypties ISOFIX įrangą (kaip apibrėžta JT taisyklės Nr. 16 17 priedo 2 priedėlyje), nėra reikalinga jokia ISOFIX padėtis, su sąlyga, kad toje transporto priemonėje numatyta įrengti vaikos apsaugos sistemą.

5.3.9. Nepaisant 5.3.1 punkto, ISOFIX padėtys nereikalingos greitosios pagalbos automobiliuose ir katafalkuose, taip pat transporto priemonėse, skirtose naudoti karinėms pajėgoms, civilinei saugai, priešgaisrinėms tarnyboms ir pajėgoms, atsakingoms už viešosios tvarkos palaikymą.

5.3.10. Nepaisant 5.3.1–5.3.4 punktų nuostatų, viena ar daugiau privalomų ISOFIX padėčių gali būti pakeista i dydžio sėdimosiomis vietomis.

6. BANDYMAI

6.1. Transporto priemonės įtvirtinimas, atliekant ISOFIX tvirtinimo įtaisų bandymus

6.1.1. Transporto priemonės įtvirtinimo būdas bandymo metu neturi stiprinti ISOFIX tvirtinimo įtaisų ar jų tvirtinimo aplinkos arba mažinti įprasto konstrukcijos deformavimosi.

6.1.2. Laikoma, kad tvirtinimo įtaisas atitinka nustatytus reikalavimus, jei nedaro poveikio plotui, einančiam per visą konstrukcijos plotį, ir jei transporto priemonė arba konstrukcija yra įtvirtinta arba užfiksuota priekyje ne mažesniu kaip 500 mm atstumu nuo bandomo tvirtinimo įtaiso ir laikoma arba užfiksuota gale ne mažesniu kaip 300 mm atstumu nuo to tvirtinimo įtaiso.

([2]) (Vardinė) variklio galia – variklio galia (EEK), išreikšta kW ir išmatuota EEK metodu pagal JT taisyklę Nr. 85.

6.1.3. Rekomenduojama, kad konstrukcija remtųsi į atramas, padėtas maždaug ties ratų ašimis, arba, jeigu tai neįmanoma, ties pakabos tvirtinimo taškais.

6.1.4. Jei taikomas šios taisyklės 6.1.1–6.1.3 punktuose neaprašytas tvirtinimo būdas, turi būti įrodyta, kad jis yra lygiavertis.

6.2. Statinio bandymo reikalavimai

6.2.1. ISOFIX tvirtinimo sistemų tvirtumas turi būti išbandomas statinės jėgos taikymo įtaisui (SFAD) su gerai prijungtais ISOFIX priedais veikiant jėgoms, aprašytoms 6.2.4.3 punkte.

Jei tai ISOFIX viršutinės juostos tvirtinimo įtaisas, atliekamas papildomas bandymas, kaip aprašyta 6.2.4.4 punkte.

Jei tai i dydžio sėdimoji vieta, atliekamas papildomas bandymas, kaip aprašyta 6.2.4.5 punkte.

Visos tos pačios sėdynių eilės ISOFIX padėtys ir (arba) i dydžio sėdimosios vietos, kurios gali būti naudojamos vienu metu, turi būti bandomos kartu.

6.2.2. Bandymą galima atlikti naudojant visiškai sukomplektuotą transporto priemonę arba naudojant tiek jos dalių, kad būtų imituojamas transporto priemonės konstrukcijos tvirtumas ir standumas.

Langai ir durys gali būti įtaisyti arba ne, uždaryti arba ne.

Gali būti įrengta bet kokia paprastai naudojama įranga, kuria galima papildyti transporto priemonės konstrukciją.

Atliekant bandymą gali būti pasirinkta ISOFIX padėtis ar i dydžio sėdimoji vieta, susijusi tik su viena sėdyne arba sėdynių grupe, jeigu:

a) tam tikros ISOFIX padėties ar i dydžio vietos konstrukcinės savybės yra tokios pačios kaip ISOFIX padėties ar i dydžio vietos, susijusios su kitomis sėdynėmis arba sėdynių grupe, taip pat

b) kai tokios ISOFIX padėtys ar i dydžio vietos yra visiškai arba iš dalies įrengtos sėdynėje arba sėdynių grupėje, sėdynės arba sėdynių grupės ar grindų, jei tai i dydžio sėdimosios vietos, konstrukcinės savybės yra tokios pačios kaip kitų sėdynių arba sėdynių grupių.

6.2.3. Jei sėdynės ir galvos atramos yra reguliuojamos, jos turi būti išbandytos techninės tarnybos apibrėžtoje padėtyje, automobilio gamintojo nurodytame ribotame intervale, kaip nustatyta JT taisyklės Nr. 16 17 priedo 3 priedėlyje.

6.2.4. Jėgos, kryptys ir nuokrypio ribos

6.2.4.1. Apatinio priekinio SFAD skersinio viduriui turi būti taikoma 135 N ± 15 N jėga, kad būtų nustatyta išilginė SFAD galinio išsiplėtimo padėtis, siekiant pašalinti bet kokį laisvumą arba įtempimą tarp SFAD ir jo atramos.

6.2.4.2. Jėgos SFAD taikomos priekine ir įstriža kryptimis pagal 1 lentelę.

1 lentelė

Bandymo jėgų kryptys

Priekinė	0° ± 5°	8 kN ±0,25 kN
Įstrižinė	75° ± 5° (į abi puses nuo tiesios padėties arba, jei yra nepalankesnė pusė ar abi pusės simetriškos, – tik į vieną pusę)	5 kN ±0,25 kN

Kiekvienas iš šių bandymų gali būti atliekamas su skirtingomis konstrukcijomis, jei taip pageidauja gamintojas.

Jėgos priekine kryptimi taikomos pradiniam jėgos taikymo kampui esant 10° ± 5° virš horizontalės. Jėgos įstrižine kryptimi taikomos horizontaliai 0° ± 5°. 500 N ± 25 N dydžio išankstinės apkrovos jėga taikoma 4 priedo 2 pav. nurodytam apkrovos taškui X. Visas apkrovos dydis turi būti pasiektas kuo greičiau, didžiausios apkrovos taikymo laikas – 30 sekundžių. Tačiau gamintojas gali prašyti, kad reikiama apkrova būtų pasiekta per 2 sekundes. Jėga turi būti išlaikoma bent 0,2 s.

Visi matavimai turi būti atliekami pagal standartą ISO 6487, kai CFC – 60 Hz, arba turi būti taikomas lygiavertis metodas.

6.2.4.3. Tik ISOFIX tvirtinimo sistemos bandymai

6.2.4.3.1. Priekine kryptimi taikomos jėgos bandymas

SFAD X taško horizontalusis išilginis nuokrypis (po išankstinės apkrovos), taikant 8 ±0,25 kN jėgą, turi neviršyti 125 mm, o liekamoji deformacija, įskaitant dalinį bet kurio ISOFIX apatinio tvirtinimo įtaiso arba gretimos srities trūkį ar lūžį, neturi būti laikoma gedimu, jei reikalaujama jėga išlaikoma nustatytą laiką.

6.2.4.3.2. Įstrižine kryptimi taikomos jėgos bandymas

SFAD X taško nuokrypis (po išankstinės apkrovos) jėgos taikymo kryptimi, taikant 5 ±0,25 kN jėgą, turi neviršyti 125 mm, o liekamoji deformacija, įskaitant dalinį bet kurio ISOFIX apatinio tvirtinimo įtaiso arba gretimos srities trūkį ar lūžį, neturi būti laikoma gedimu, jei reikalaujama jėga išlaikoma nustatytą laiką.

6.2.4.4. ISOFIX tvirtinimo sistemos ir ISOFIX viršutinės juostos tvirtinimo įtaisų bandymas

50 N ± 5 N įtempimo išankstinė apkrova privalomai taikoma tarp SFAD ir viršutinės juostos tvirtinimo įtaiso. X taško horizontalusis nuokrypis (po išankstinės apkrovos), taikant 8 ±0,25 kN jėgą, turi neviršyti 125 mm, o liekamoji deformacija, įskaitant dalinį bet kurio ISOFIX apatinio tvirtinimo įtaiso ir viršutinės juostos tvirtinimo įtaiso arba gretimos srities trūkį ar lūžį, neturi būti laikoma gedimu, jei reikalaujama jėga išlaikoma nustatytą laiką.

6.2.4.5. i dydžio sėdimųjų vietų bandymas

Be 6.2.4.3 ir 6.2.4.4 punktuose nurodytų bandymų, su modifikuotu statinės jėgos taikymo įtaisu, kurį sudaro SFAD ir atraminė kojelė, atliekamas 5 priedo 3 paveiksle apibrėžtas bandymas. Bandomo įtaiso atraminės kojelės ilgis ir plotis reguliuojamas siekiant įvertinti transporto priemonės grindų kontaktinį paviršių, kaip apibrėžta 5.2.4.2 punkte (taip pat žr. šios taisyklės 5 priedo 1 ir 2 paveikslus). Bandomo įtaiso atraminės kojelės aukštis turi būti sureguliuotas taip, kad bandomo įtaiso atraminės kojelės pagrindas liestųsi su transporto priemonės grindų viršutiniu paviršiumi. Jei tai palaipsnis aukščio reguliatorius, pasirenkama tokia pirma padėtis, kurioje kojelės pagrindas ant grindų lieka stabilus; jei tai ne palaipsnis ir (arba) ne nuolat pritaikomo atraminės kojelės bandomo įtaiso aukščio reguliatorius, SFAD polinkio kampas padidinamas 1,5 ±0,25 laipsnio dėl bandomo įtaiso atraminės kojelės aukščio reguliavimo.

X taško horizontalusis nuokrypis (po išankstinės apkrovos), taikant 8 ±0,25 kN jėgą, turi neviršyti 125 mm, o liekamoji deformacija, įskaitant dalinį bet kurio ISOFIX apatinio tvirtinimo įtaiso ir viršutinės juostos tvirtinimo įtaiso, transporto priemonės grindų kontaktinio paviršiaus arba gretimos srities trūkį ar lūžį, neturi būti laikoma gedimu, jei reikalaujama jėga išlaikoma nustatytą laiką.

2 lentelė

Nuokrypių ribos

Jėgos kryptis	*Didžiausias SFAD X taško nuokrypis*
Priekinė	125 mm išilginis
Įstrižinė	125 mm jėgos kryptimi

6.2.5. Papildomos jėgos

6.2.5.1. Sėdynės inercijos jėgos.

Montavimo padėtyje, kai apkrova perduodama transporto priemonės sėdynei, bet ne tiesiogiai transporto priemonės konstrukcijai, turi būti atliktas bandymas, siekiant užtikrinti, kad transporto priemonės sėdynės tvirtinimo įtaisai būtų pakankamai tvirti. Per šį bandymą horizontaliai ir išilgai sėdynei arba susijusiai sėdynės daliai, atitinkančiai bandomos sėdynės masės fizinį poveikį sėdynės tvirtinimo įtaisams, priekine kryptimi taikoma jėga, lygi 20 kartų už sėdynės sąrankos atitinkamas dalis didesnei masei. Papildomai taikomą apkrovą arba apkrovas bei jų pasiskirstymą nustato gamintojas, pritarus techninei tarnybai.

Gamintojo prašymu, atliekant pirmiau aprašytus statinius bandymus, ties SFAD X tašku gali būti taikoma papildoma apkrova.

Jei viršutinės juostos tvirtinimo įtaisas integruotas į transporto priemonės sėdynę, šis bandymas turi būti atliekamas su ISOFIX viršutine juosta.

Neturi būti jokio lūžio ir turi būti įvykdyti 2 lentelėje pateikti nuokrypio reikalavimai.

Pastaba. Šis bandymas neturi būti atliekamas, kai koks nors transporto priemonės saugos diržų sistemos tvirtinimo įtaisas yra integruotas į transporto priemonės sėdynės konstrukciją ir transporto priemonės sėdynė jau yra išbandyta ir patvirtinta, kad atitinka tvirtinimo įtaiso apkrovos bandymų reikalavimus, pagal šią taisyklę taikomus suaugusiųjų keleivių tvirtinimo įtaisams.

7. TRANSPORTO PRIEMONIŲ PATVIRTINTO TIPO PAKEITIMAS IR IŠPLĖTIMAS

7.1. Apie kiekvieną transporto priemonės tipo pakeitimą pranešama transporto priemonės tipą patvirtinusiai tipo patvirtinimo institucijai. Tada institucija gali:

7.1.1. manyti, kad pakeitimai greičiausiai neturės pastebimo neigiamo poveikio ir kad bet kokiu atveju transporto priemonė vis tiek atitinka reikalavimus, arba

7.1.2. pareikalauti, kad už bandymus atsakinga techninė tarnyba pateiktų papildomą bandymų ataskaitą.

7.2. Apie tipo patvirtinimą arba nepatvirtinimą, nurodant pakeitimus, šią taisyklę taikančioms Susitarimo šalims pranešama 4.3 punkte aprašyta tvarka.

7.3. Patvirtintą tipą išplečianti kompetentinga institucija suteikia išplėtimo serijos numerį ir praneša apie tai kitoms šią taisyklę taikančioms 1958 m. Susitarimo šalims, naudodama šios taisyklės 1 priede pateikto pavyzdžio pranešimo blanką.

8. GAMYBOS ATITIKTIS

Gamybos atitikties kontrolės procedūros turi atitikti nustatytąsias Susitarimo 1 priedėlyje (E/ECE/TRANS/505/Rev.3) ir jas taikant galioja toliau nurodyti reikalavimai.

8.1. Kiekviena patvirtinimo ženklą turinti transporto priemonė, kaip nurodyta šioje taisyklėje, turi atitikti patvirtintą transporto priemonių tipą, atsižvelgiant į informaciją, turinčią poveikį ISOFIX tvirtinimo sistemos bei ISOFIX viršutinės juostos tvirtinimo įtaiso savybėms.

8.2. Kad būtų patikrinta atitiktis, kaip nurodyta 8.1 punkte, pakankamas skaičius serijinės gamybos transporto priemonių, turinčių pagal šią taisyklę reikalaujamą patvirtinimo ženklą, tikrinama atsitiktine tvarka.

8.3. Paprastai, kaip minėta pirmiau, per patikrinimus atliekami tik matavimai. Tačiau, jei būtina, su transporto priemonėmis turi būti atliekami kai kurie 6 dalyje aprašyti bandymai, kuriuos parenka patvirtinimo bandymus atliekanti techninė tarnyba.

9. SANKCIJOS UŽ GAMYBOS NEATITIKTĮ

9.1. Pagal šią taisyklę suteiktas transporto priemonės tipo patvirtinimas gali būti panaikintas, jeigu nesilaikoma 8.1 punkte nustatytų reikalavimų arba jeigu 8 dalyje nurodyti patikrinimai parodė, kad jos ISOFIX tvirtinimo sistema ir ISOFIX viršutinės juostos tvirtinimo įtaisas neatitinka reikalavimų.

9.2. Jeigu šią taisyklę taikanti susitariančioji šalis panaikina savo anksčiau suteiktą patvirtinimą, ji apie tai kitoms šią taisyklę taikančioms susitariančiosioms šalims nedelsdama praneša naudodama šios taisyklės 1 priede pateikto pavyzdžio pranešimo blanką.

10. VISIŠKAS GAMYBOS NUTRAUKIMAS

Jei patvirtinimo turėtojas visiškai nustoja gaminti pagal šią taisyklę patvirtinto tipo ISOFIX tvirtinimo sistemas ir ISOFIX viršutinės juostos tvirtinimo įtaisus, jis apie tai informuoja tipą patvirtinusią instituciją. Tokį pranešimą gavusi institucija apie tai praneša kitoms šią taisyklę taikančioms 1958 m. Susitarimo šalims, naudodama šios taisyklės 1 priede pateikto pavyzdžio pranešimo blanką.

11. UŽ PATVIRTINIMO BANDYMUS ATSAKINGŲ TECHNINIŲ TARNYBŲ IR TIPO PATVIRTINIMO INSTITUCIJŲ PAVADINIMAI BEI ADRESAI

Šią taisyklę taikančios 1958 m. Susitarimo šalys Jungtinių Tautų sekretoriatui praneša už patvirtinimo bandymus atsakingų techninių tarnybų ir tipo patvirtinimo institucijų, kurios tvirtina tipą ir kurioms turi būti siunčiami pranešimai apie kitose šalyse patvirtintą tipą, patvirtinto tipo išplėtimą, nepatvirtinimą ar patvirtinimo panaikinimą, pavadinimus ir adresus.

1 PRIEDAS

PRANEŠIMAS

(didžiausias formatas – A4 (210 × 297 mm)

E [1] ...

pateiktas: administracijos pavadinimas
……..

……..

dėl [2]: transporto priemonės tipo patvirtinimo suteikimo

patvirtinto tipo išplėtimo

nepatvirtinimo
patvirtinimo panaikinimo
visiško gamybos nutraukimo

dėl ISOFIX tvirtinimo sistemų bei ISOFIX viršutinės juostos tvirtinimo įtaisų ir i dydžio sėdimųjų vietų, jei yra, pagal JT taisyklę Nr. 145.

Patvirtinimo Nr. ..... Išplėtimo Nr. .....

1. Variklinės transporto priemonės prekybinis pavadinimas arba ženklas .....

2. Transporto priemonės tipas.....

3. Gamintojo pavadinimas ir adresas: .....

4. Jei taikoma, gamintojo atstovo pavadinimas ir adresas .....

.....

5. Sėdynių aprašas [3]

Naudojama papildoma jėga pagal šios JT taisyklės 6.2.5.1 punktą: taip / ne[2]

Papildoma jėga: .....

Taikoma išimtis, nurodyta 6.2.5.1 punkto pastaboje, grindžiama saugos diržo tvirtinimo įtaiso bandymais pagal JT taisyklės Nr. 14 6.4.4 punktą: taip / ne[2]

JT taisyklė Nr. 14 patvirtinimo Nr. .....

6. Taikoma ISOFIX išimtis, leidžiama tik pagal šios taisyklės 5.3.8 punktą: taip / ne[2].....

7. Transporto priemonės pateikimo tvirtinti data: .....

8. Už patvirtinimo bandymus atsakinga techninė tarnyba: .....

.....

9. Tos tarnybos parengtos ataskaitos data: .....

10. Tos tarnybos parengtos ataskaitos numeris: .....

11. Tipas patvirtintas / patvirtintas tipas išplėstas / tipas nepatvirtintas / tipo patvirtinimas panaikintas[2]

12. Patvirtinimo ženklo vieta ant transporto priemonės: .....

13. Vieta: .....

14. Data: .....

15. Parašas: .....

16. Prie šio pranešimo pridedami šie patvirtinimą suteikusios tipo patvirtinimo institucijos užpildyti dokumentai, kuriuos galima gauti paprašius:

ISOFIX tvirtinimo sistemų, viršutinės juostos tvirtinimo įtaisų, jei yra, transporto priemonės grindų po i dydžio sėdimosiomis vietomis, jei yra, kontaktinio paviršiaus ir transporto priemonės konstrukcijos brėžiniai, schemos ir planai;

1 Tipą patvirtinusios / patvirtintą tipą išplėtusios / tipo nepatvirtinusios / tipo patvirtinimą panaikinusios (žr. patvirtinimo nuostatas šioje taisyklėje) šalies skiriamasis numeris.
2 Išbraukti, kas netaikoma.
3 Tik jei tvirtinimo įtaisas įrengtas sėdynėje arba jeigu sėdynė laiko diržo juostą.

ISOFIX tvirtinimo sistemų, viršutinės juostos tvirtinimo įtaisų, jei yra, transporto priemonės grindų po i dydžio sėdimosiomis vietomis, jei yra, kontaktinio paviršiaus ir transporto priemonės konstrukcijos nuotraukos;

transporto priemonės sėdynių, jų tvirtinimo transporto priemonėje įtaisų brėžiniai, schemos ir planai;

sėdynių ir jų tvirtinimo įtaisų nuotraukos.

2 PRIEDAS

PATVIRTINIMO ŽENKLO IŠDĖSTYMAS

A PAVYZDYS

(žr. šios taisyklės 4.4 punktą)

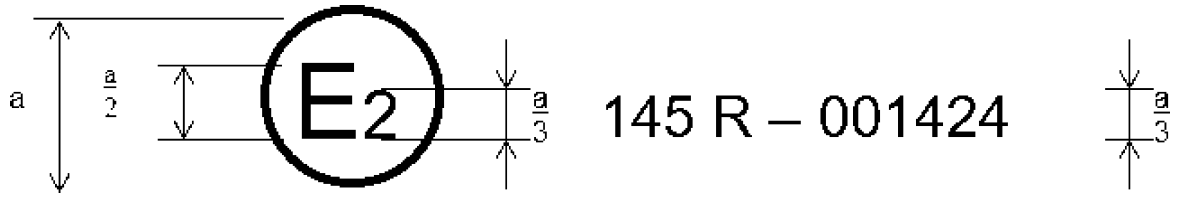

a ≥ 8 mm

Pavaizduotas prie transporto priemonės pritvirtintas patvirtinimo ženklas rodo, kad konkretus transporto priemonės tipas dėl ISOFIX tvirtinimo sistemų, ISOFIX viršutinės juostos tvirtinimo įtaisų ir i dydžio sėdimųjų vietų buvo patvirtintas Prancūzijoje (E 2) pagal JT taisyklę Nr. 145, jo patvirtinimo numeris – 001424. Pirmieji du patvirtinimo numerio skaitmenys rodo, kad patvirtinimas buvo suteiktas pagal Taisyklės Nr. 145 pradinės redakcijos reikalavimus.

B pavyzdys

(žr. šios taisyklės 4.5 punktą)

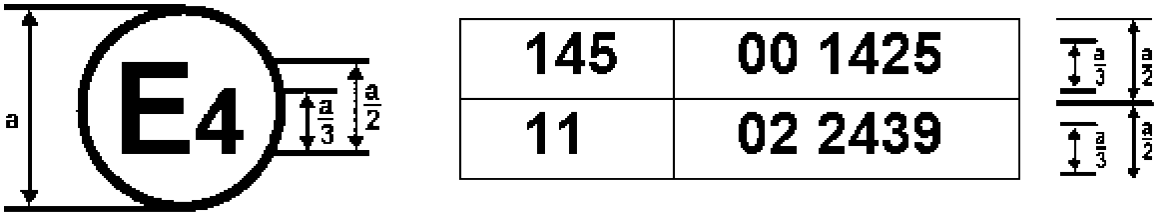

a ≥ 8 mm

Pavaizduotas prie transporto priemonės pritvirtintas patvirtinimo ženklas rodo, kad konkretus transporto priemonės tipas buvo patvirtintas Nyderlanduose (E 4) pagal JT taisykles Nr. 145 ir Nr. 11 ([1]). Patvirtinimo numeriai rodo, kad patvirtinimas buvo suteiktas, galiojo JT taisyklės Nr. 145 pradinė versija ir JT taisyklė Nr. 11 su 02 serijos pakeitimais.

([1]) Antrasis numeris pateiktas tik kaip pavyzdys.

3 PRIEDAS

MOTORINIŲ TRANSPORTO PRIEMONIŲ SĖDĖJIMO PADĖČIŲ H TAŠKO IR TIKROJO LIEMENS POLINKIO KAMPO NUSTATYMO TVARKA ([1])

1 priedėlis.— Trimačio H taško įrenginio aprašas (3-D H įrenginys)[1]

2 priedėlis.— Trimatė atskaitos sistema[1]

3 priedėlis.— Sėdimųjų padėčių atskaitos duomenys[1]

([1]) Procedūra aprašyta Suvestinės rezoliucijos dėl transporto priemonių konstrukcijos (R.E.3) 1 priede ir jo 1, 2 ir 3 priedėliuose (dokumentas ECE/TRANS/WP.29/78/Rev.6).

4 PRIEDAS

ISOFIX TVIRTINIMO SISTEMOS IR ISOFIX VIRŠUTINĖS JUOSTOS TVIRTINIMO ĮTAISAI

1 pav.

Statinės jėgos taikymo įrenginys (SFAD). Izometriniai vaizdai

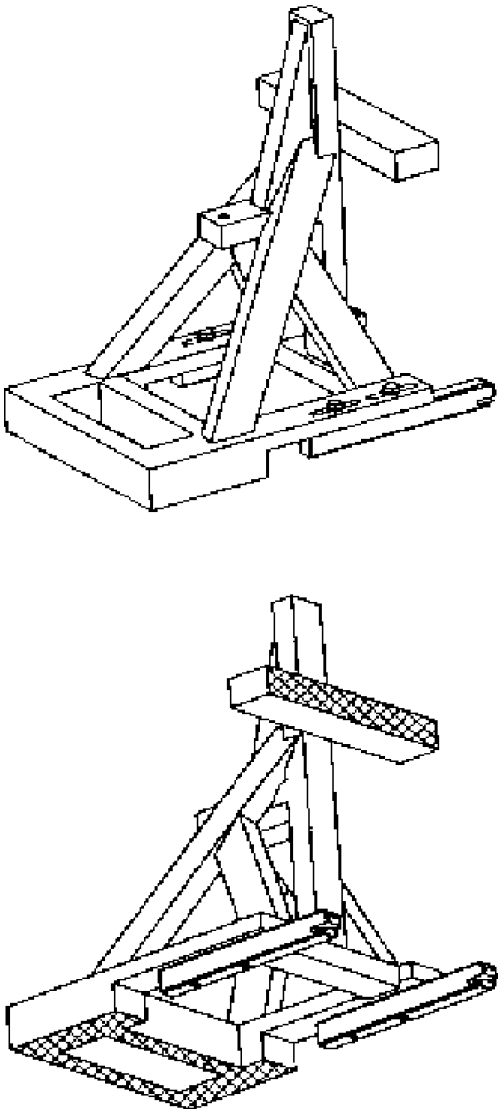

2 pav.

Statinės jėgos taikymo įrenginys (SFAD). Matmenys

Matmenys pateikti milimetrais

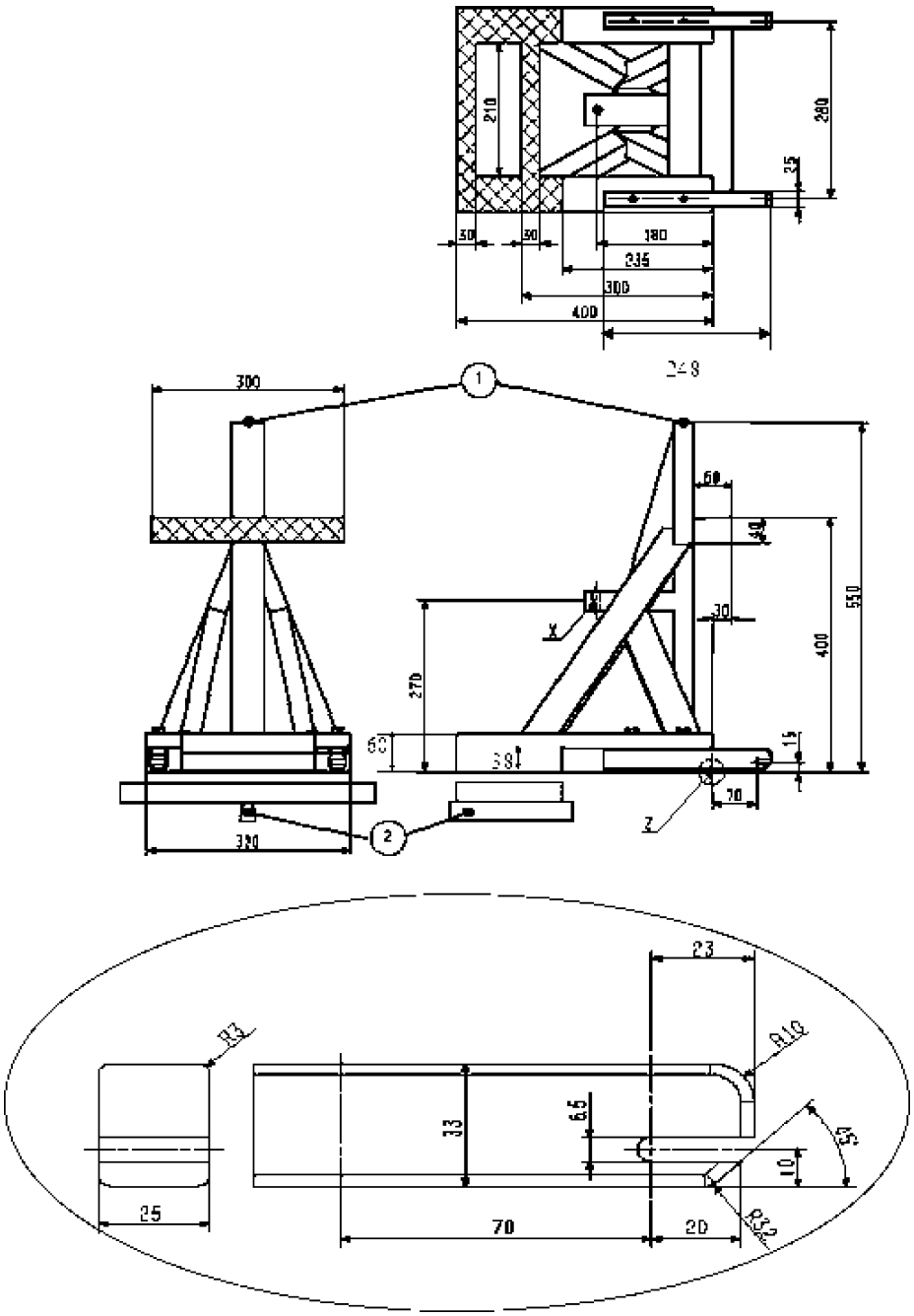

Paaiškinimai

1. Viršutinės juostos tvirtinimo vieta.

2. Sukamasis tvirtinimo įtaisas standumo bandymui atlikti, kaip aprašyta toliau.

SFAD standumas. Pritvirtinus prie standaus tvirtinimo strypo (-ų), kai priekinis SFAD skersinis remiasi į standų strypą, kurį centre laiko išilginė sukimosi ašis, esanti 25 mm žemiau SFAD pagrindo (kad būtų galima lenkti ir sukti SFAD pagrindą), X taško judėjimas bet kuria kryptimi neturi būti didesnis kaip 2 mm, kai jėgos taikomos pagal šios taisyklės 6.2.4.2 punkto 1 lentelę. Bet kokia ISOFIX tvirtinimo sistemos deformacija į matavimus neįtraukiama.

3 pav.

ISOFIX viršutinės juostos jungties (kilpos tipo) matmenys

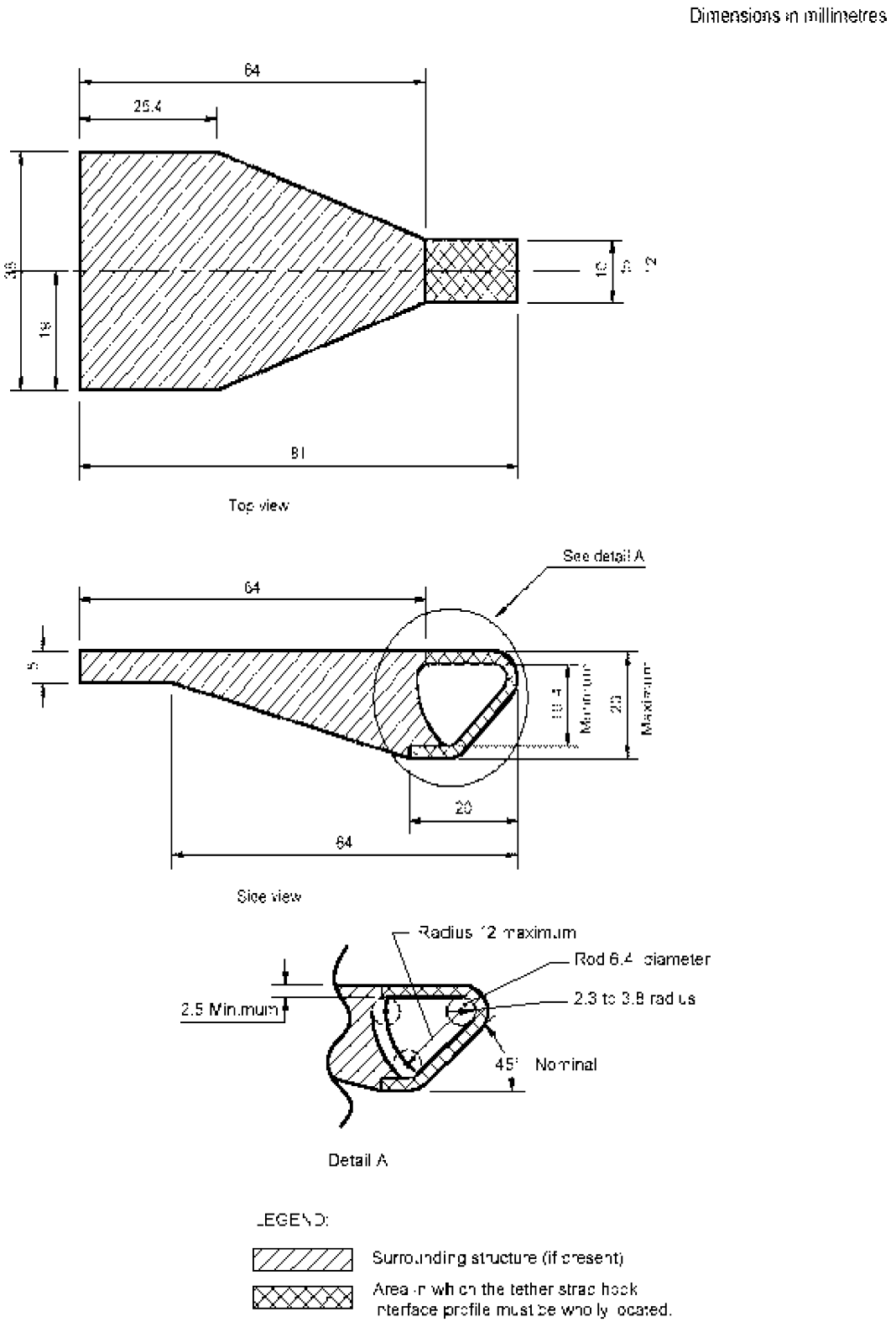

4 pav.

Atstumas tarp abiejų apatinių tvirtinimo zonų

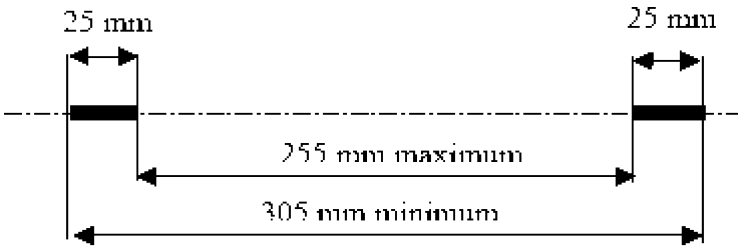

5 pav.

Dvimatis modelis

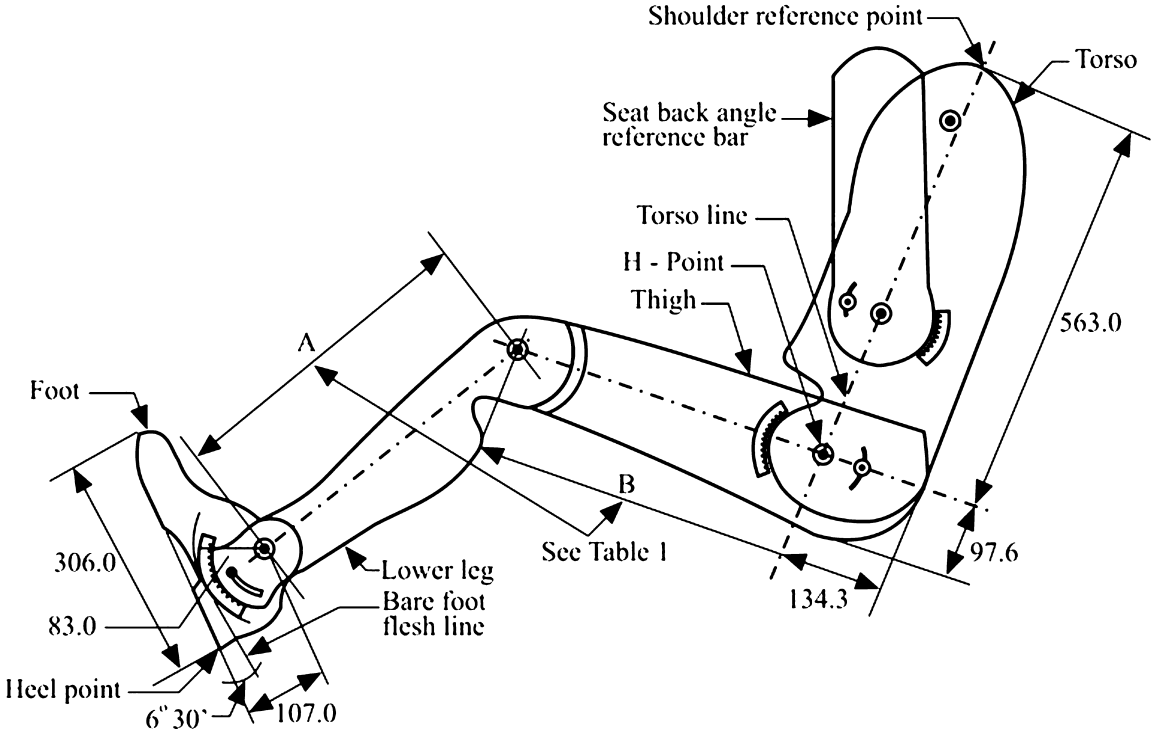

Pastaba. Matmenys pateikti milimetrais (mm)

6 pav.

ISOFIX viršutinės juostos tvirtinimo vieta, ISOFIX zona – šoninis vaizdas

Matmenys pateikti milimetrais

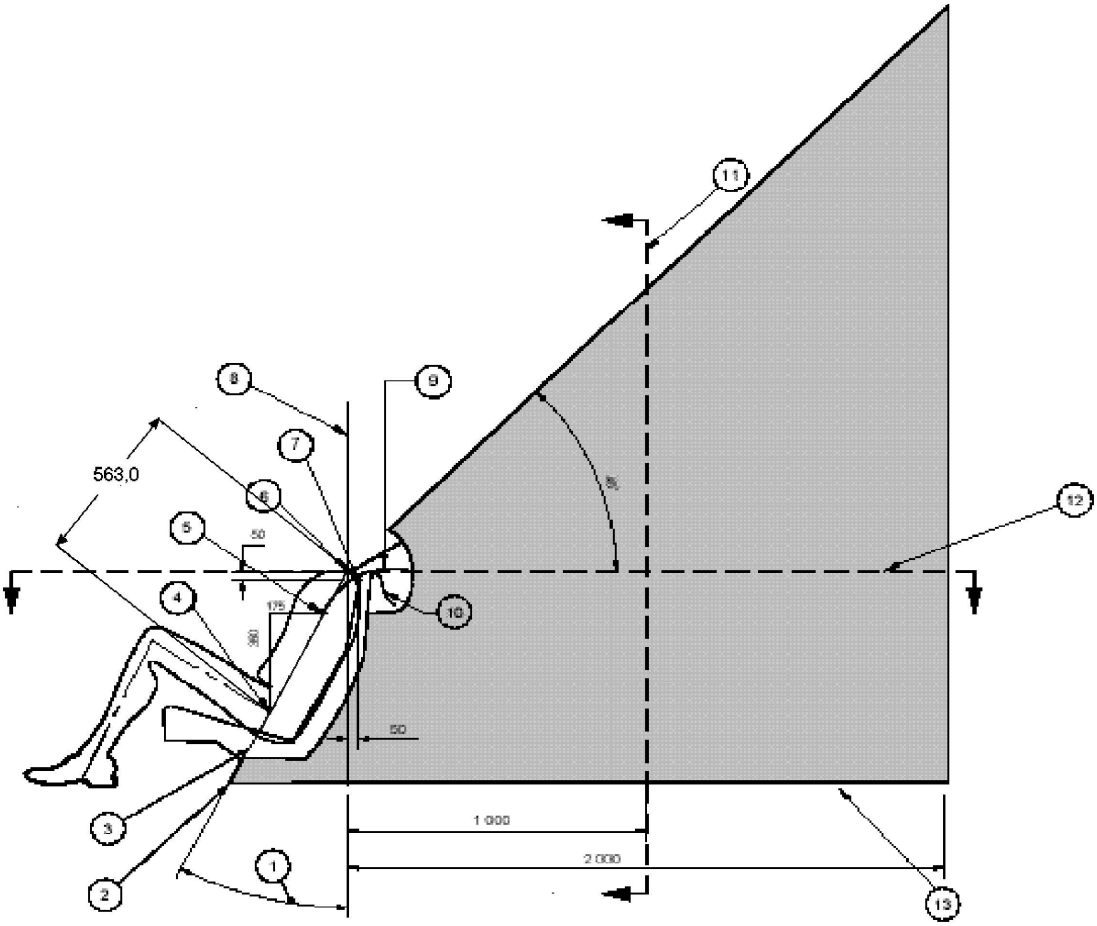

Paaiškinimai

1. Galinis kampas.
2. Liemens linijos atskaitos plokštumos ir grindų sankirta.
3. Liemens linijos atskaitos plokštuma.
4. H taškas.
5. V taškas.
6. R taškas.
7. W taškas.
8. Vertikali išilginė plokštuma.
9. Apimantis juostos ilgis nuo V taško: 250 mm.
10. Apimantis juostos ilgis nuo W taško: 200 mm.
11. M Plokštumos skerspjūvis.
12. R plokštumos skerspjūvis.
13. Linija žymi transporto priemonės konkretų grindų paviršių nurodytoje zonoje.

Pastabos.

1. Viršutinės juostos tvirtinimo įtaiso, kuris skirtas sujungti su nuspalvintoje zonoje esančia viršutinės juostos kilpa, dalis.
2. R taškas – peties atskaitos taškas.
3. V taškas – atskaitos taškas V, nutolęs 350 mm vertikaliai į viršų ir 175 mm horizontaliai atgal nuo H taško.
4. W taškas – atskaitos taškas W, nutolęs 50 mm vertikaliai į apačią ir 50 mm horizontaliai atgal nuo R taško.

5. M plokštuma – atskaitos plokštuma M, nutolusi 1 000 mm horizontaliai atgal nuo R taško.

6. Toliausi priekiniai zonos paviršiai sukuriami ištiesiant dvi apimančias linijas per jų išplėstą intervalą priekinėje zonos dalyje. Apimančios linijos atitinka mažiausią nustatytą tipinių viršutinių juostų ilgį nuo VAĮ viršaus (W taškas) arba žemiau, VAĮ galinėje dalyje (V taškas).

7 pav.

ISOFIX viršutinės juostos tvirtinimo vieta, ISOFIX zona – padidintas šoninis apimamos srities vaizdas

Matmenys pateikti milimetrais

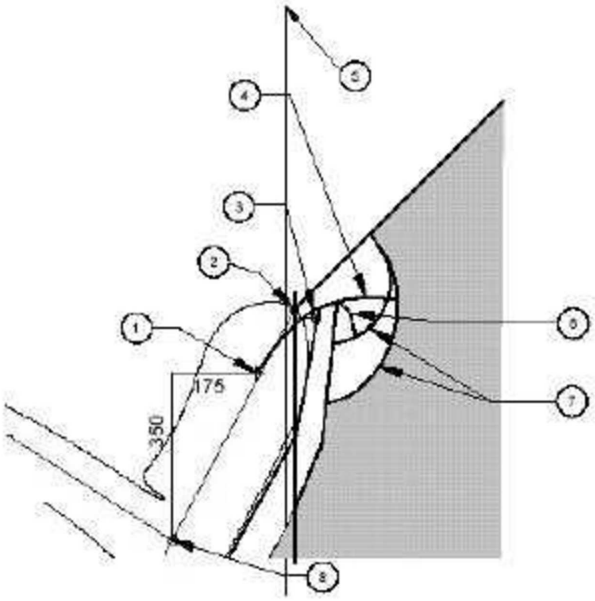

Paaiškinimai

1. V taškas.

2. R taškas.

3. W taškas.

4. Apimantis juostos ilgis nuo V taško: 250 mm.

5. Vertikali išilginė plokštuma.

6. Apimantis juostos ilgis nuo W taško: 200 mm.

7. Apimančio ilgio sukurti lankai.

8. H taškas.

Pastabos.

1. Viršutinės juostos tvirtinimo įtaiso, kuris skirtas sujungti su nuspalvintoje zonoje esančia viršutinės juostos kilpa, dalis.

2. R taškas – peties atskaitos taškas.

3. V taškas – atskaitos taškas V, nutolęs 350 mm vertikaliai į viršų ir 175 mm horizontaliai atgal nuo H taško.

4. W taškas – atskaitos taškas W, nutolęs 50 mm vertikaliai į apačią ir 50 mm horizontaliai atgal nuo R taško.

5. M plokštuma – atskaitos plokštuma M, nutolusi 1 000 mm horizontaliai atgal nuo R taško.

6. Toliausi priekiniai zonos paviršiai sukuriami ištiesiant dvi apimančias linijas per jų išplėstą intervalą priekinėje zonos dalyje. Apimančios linijos atitinka mažiausią nustatytą tipinių viršutinių juostų ilgį nuo VAĮ viršaus (W taškas) arba žemiau, VAĮ galinėje dalyje (V taškas).

8 pav.

ISOFIX viršutinės juostos tvirtinimo vieta, ISOFIX zona – vaizdas iš viršaus

(R plokštumos skerspjūvis)

Matmenys pateikti milimetrais

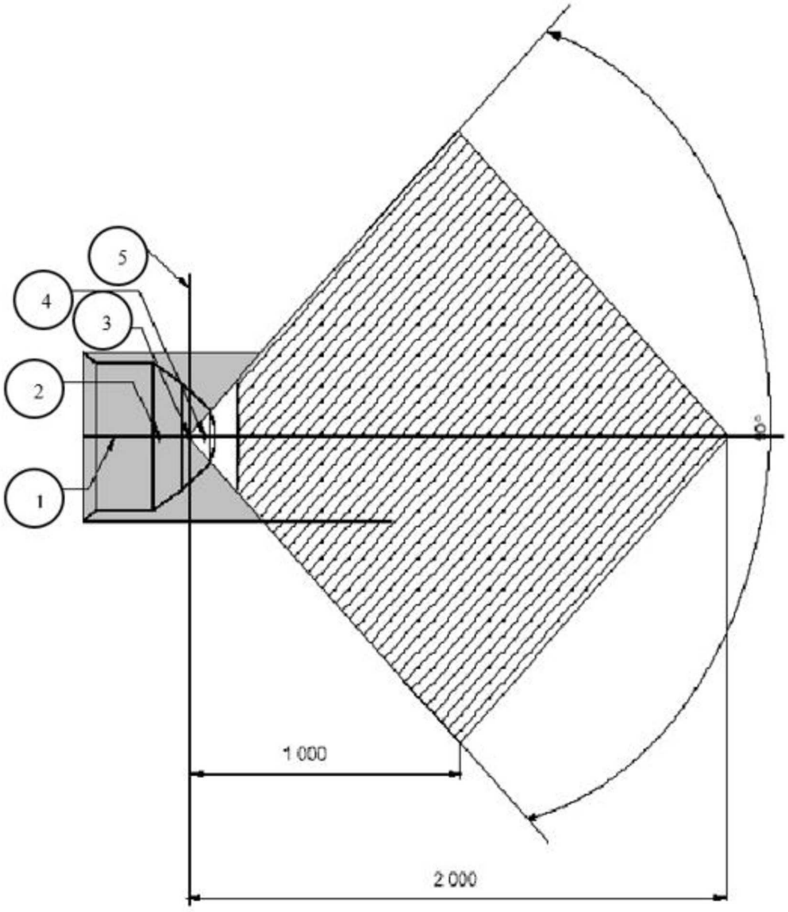

Paaiškinimai

1. Vidurio plokštuma.
2. V taškas.
3. R taškas.
4. W taškas.
5. Vertikali išilginė plokštuma.

Pastabos.

1. Viršutinės juostos tvirtinimo įtaiso, kuris skirtas sujungti su nuspalvintoje zonoje esančia viršutinės juostos kilpa, dalis.
2. R taškas – peties atskaitos taškas.
3. V taškas – atskaitos taškas V, nutolęs 350 mm vertikaliai į viršų ir 175 mm horizontaliai atgal nuo H taško.
4. W taškas – atskaitos taškas W, nutolęs 50 mm vertikaliai į apačią ir 50 mm horizontaliai atgal nuo R taško.

9 pav.

ISOFIX viršutinės juostos tvirtinimo vieta, ISOFIX zona – priekinis vaizdas

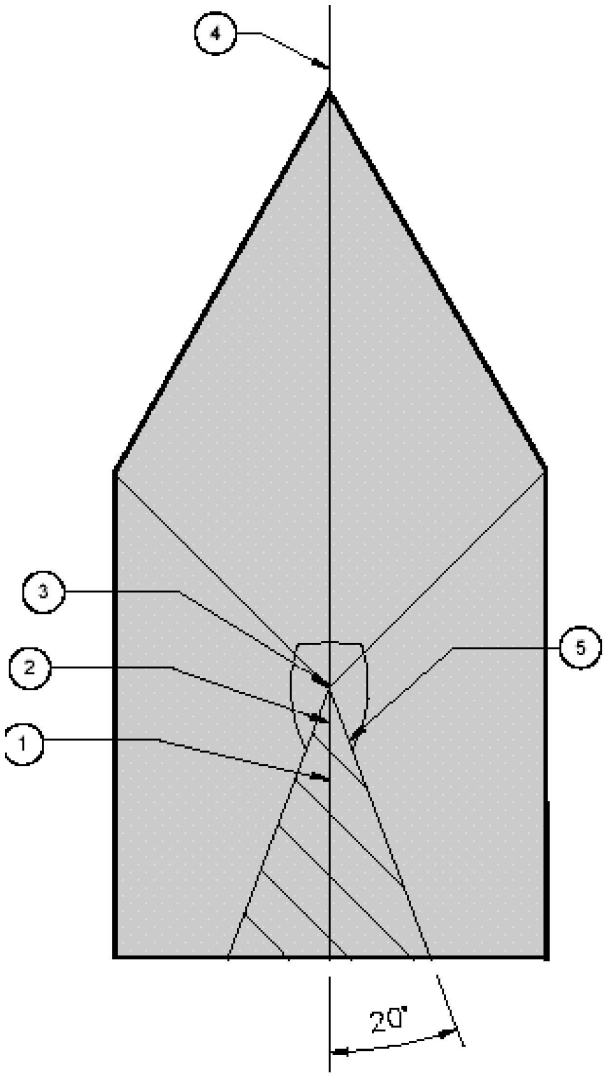

Paaiškinimai

1. V taškas.

2. W taškas.

3. R taškas.

4. Vidurio plokštuma.

5. Ploto liemens atskaitos plokštumos kryptimi vaizdas.

Pastabos.

1. Viršutinės juostos tvirtinimo įtaiso, kuris skirtas sujungti su nuspalvintoje zonoje esančia viršutinės juostos kilpa, dalis.

2. R taškas – peties atskaitos taškas.

3. V taškas – atskaitos taškas V, nutolęs 350 mm vertikaliai į viršų ir 175 mm horizontaliai atgal nuo H taško.

4. W taškas – atskaitos taškas W, nutolęs 50 mm vertikaliai į apačią ir 50 mm horizontaliai atgal nuo R taško.

10 pav.

ISOFIX viršutinės juostos tvirtinimo vieta, ISOFIX zona – trimatis scheminis vaizdas

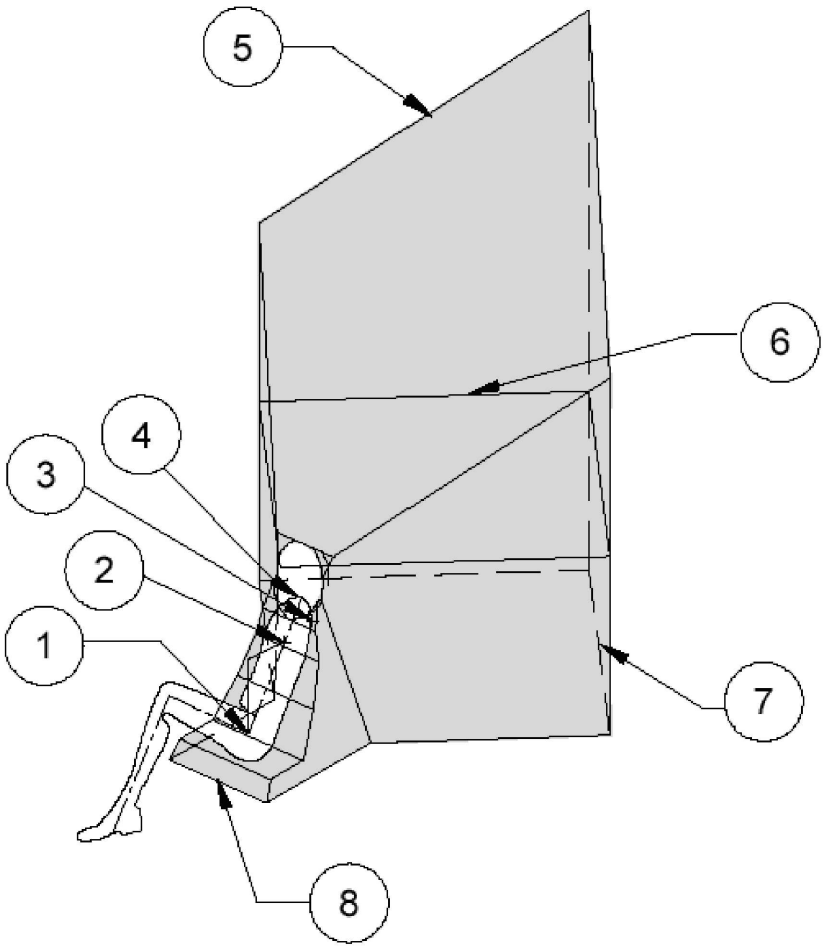

Paaiškinimai

1. H taškas.

2. V taškas.

3. W taškas.

4. R taškas.

5. 45° plokštuma.

6. R plokštumos skerspjūvis.

7. Grindų paviršius.

8. Zonos priekinis kraštas.

Pastabos.

1. Viršutinės juostos tvirtinimo įtaiso, kuris skirtas sujungti su nuspalvintoje zonoje esančia viršutinės juostos kilpa, dalis.

2. R taškas – peties atskaitos taškas.

11 pav.

Pakaitinis viršutinės juostos tvirtinimo įtaiso vietos nustatymo būdas, naudojant „ISO/F2“ (B) įrangą, ISOFIX zona – vaizdas iš šono, iš viršaus ir iš galo

Matmenys pateikti milimetrais

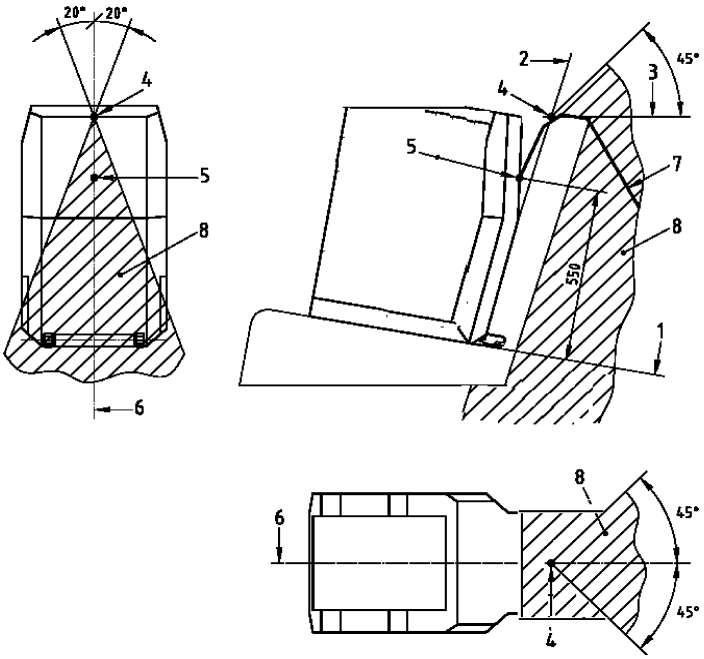

1. „ISO/F2“ (B) įrangos horizontalusis paviršius.
2. „ISO/F2“ (B) įrangos galinis paviršius.
3. Horizontali sėdynės atlošo viršutinės dalies liestinė (paskutinis kietumo taškas, didesnis nei 50 pagal Šorą taikant A skalę).
4. 2 ir 3 sankirta.
5. Juostos atskaitos taškas.
6. „ISO/F2“ (B) įrangos centrinė linija.
7. Viršutinės juostos jungtis.
8. Tvirtinimo zonos ribos.

12 pav.

ISOFIX apatinio tvirtinimo įtaiso simbolis

Pastabos.

1. Brėžinys neatitinka mastelio.
2. Simbolis gali būti parodytas veidrodinio atvaizdo pavidalu.
3. Simbolio spalvą pasirenka gamintojas.

13 pav.

Simbolis, naudojamas nustatyti uždengto viršutinės juostos tvirtinimo įtaiso vietą

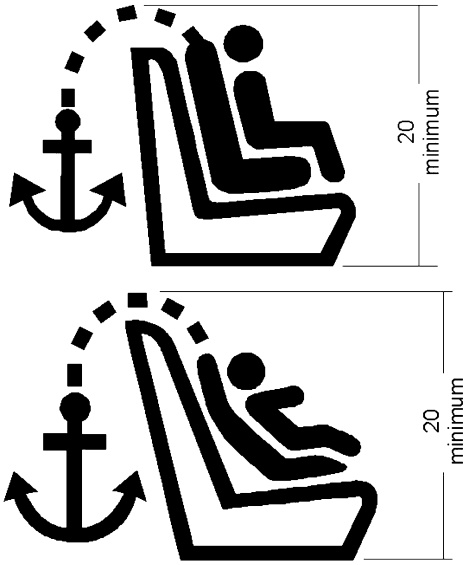

Pastabos.

1. Matmenys mm.
2. Brėžinys neatitinka mastelio.
3. Simbolis turi būti aiškiai matomas arba dėl kontrastingų spalvų, arba dėl atitinkamo reljefo, jei yra išlietas arba įspaustas.

5 PRIEDAS

i DYDŽIO SĖDIMOJI VIETA

1 pav.

Vertinamos atraminės kojelės pagrindo apimties 3D vaizdas

Matmenys mm

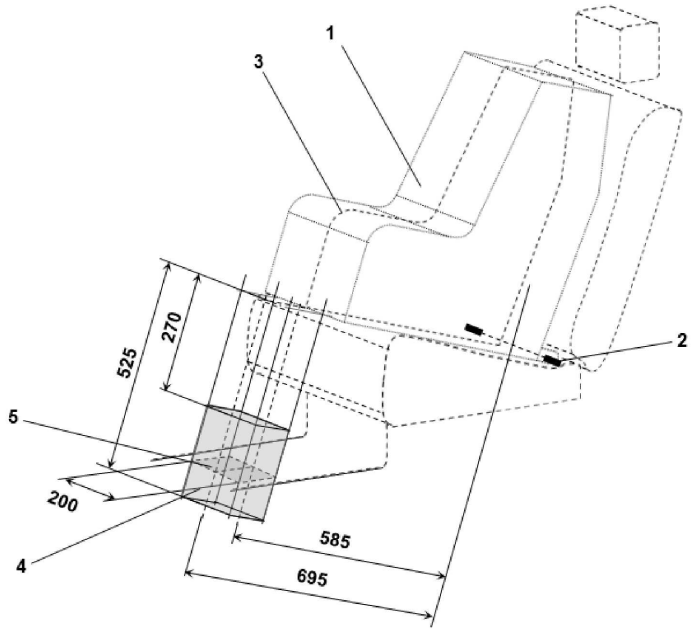

Paaiškinimai:

1. Vaiko apsaugos įranga (VAĮ).
2. ISOFIX apatinių tvirtinimo įtaisų strypas.
3. VAĮ išilginė vidurio plokštuma.
4. Vertinama atraminės kojelės pagrindo apimtis.
5. Transporto priemonės grindų kontaktinis paviršius.

Pastaba. Brėžinys neatitinka mastelio.

2 pav.

Vertinamos atraminės kojelės pagrindo apimties vaizdas iš šono

Matmenys mm

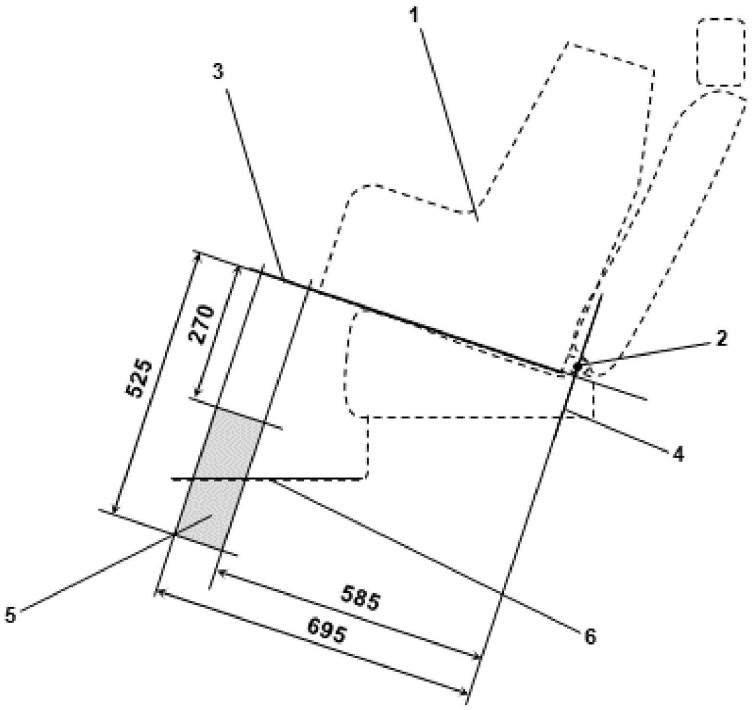

Paaiškinimai:

1. Vaiko apsaugos įranga (VAĮ).
2. ISOFIX apatinių tvirtinimo įtaisų strypas.
3. Plokštuma, kurią sudaro VAĮ apatinis paviršius, kai ji įmontuojama nustatytoje sėdimojoje padėtyje.
4. Plokštuma, kertanti apatinį tvirtinimo strypą ir nukreipta statmenai išilginei VAĮ vidurio plokštumai ir statmena plokštumai, kurią sudaro VAĮ apatinis paviršius, kai ji įmontuojama nustatytoje sėdimojoje padėtyje.
5. Vertinamos atraminės kojelės pagrindo apimtis, kurioje turi būti transporto priemonės grindys. Šią apimtį sudaro i dydžio vaiko apsaugos sistemos atraminės kojelės ilgio ir aukščio reguliavimo intervalas.
6. Transporto priemonės grindys.

Pastaba. Brėžinys neatitinka mastelio.

3 pav.

Iš dalies pakeisto statinės jėgos taikymo įtaiso su bandoma atramine kojele ($SFAD_{SL}$) pavyzdys, rodantis reikiamo reguliavimo intervalą ir atraminės kojelės pagrindo matmenis

Matmenys mm

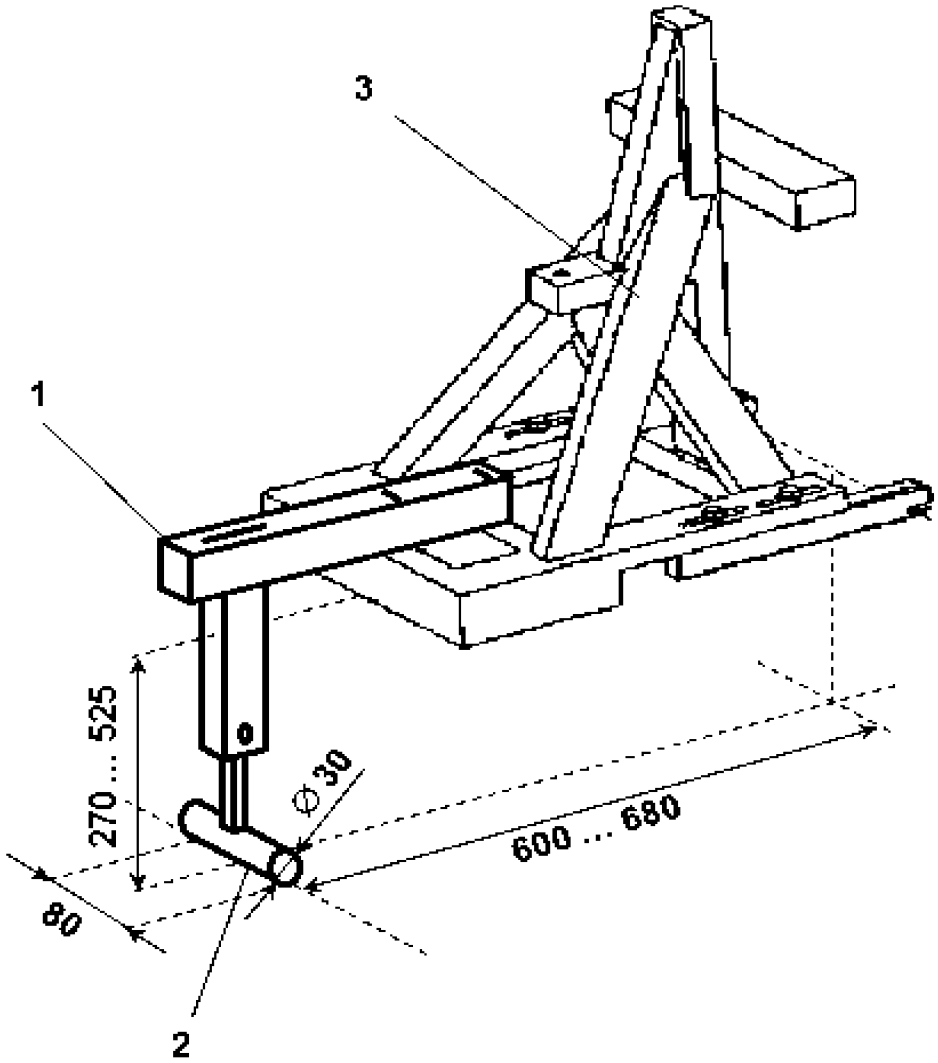

Paaiškinimai:

1. Atraminės kojelės bandymo įtaisas.
2. Atraminės kojelės pagrindas.
3. SFAD (kaip apibrėžta šios taisyklės 4 priede).

Pastabos.

1. Brėžinys neatitinka mastelio.
2. Atraminės kojelės bandymo įtaisas turi:
   a) užtikrinti, kad bandymas būtų atliktas naudojant visą transporto priemonės grindų kontaktinį paviršių, nustatytą atskiroms i dydžio sėdimosioms vietoms;
   b) būti standžiai pritvirtintas prie SFAD taip, kad jėgos, veikiančios SFAD, tiesiogiai indukuotų transporto priemonės grindis veikiančias jėgas, nemažindamos reaktyvių bandymo jėgų dėl paties atraminės kojelės bandymo įtaiso amortizacijos ar deformacijos.
3. Atraminės kojelės pagrindą sudaro cilindras, kurio plotis 80 mm, skersmuo – 30 mm, o abiejų šoninių paviršių užapvalintų briaunų spindulys yra 2,5 mm.
4. Jei aukščio reguliatorius yra palaipsnis, atstumas tarp reguliavimo padėčių turi būti ne didesnis kaip 20 mm.

4 pav.

Simboliai, naudojami i dydžio sėdimajai vietai identifikuoti

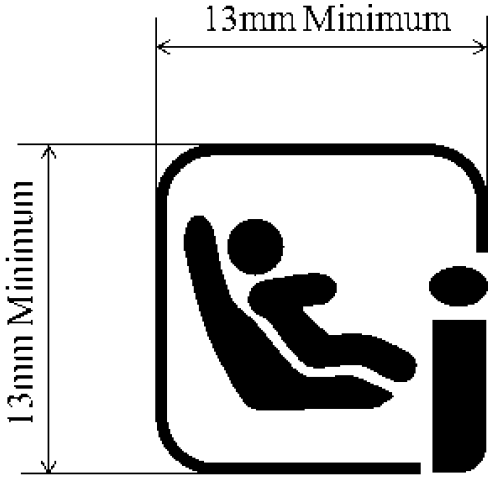

Pastabos.

1. Brėžinys neatitinka mastelio.
2. Simbolio spalvą pasirenka gamintojas.

KLAIDŲ IŠTAISYMAS

2019 m. lapkričio 27 d. Komisijos reglamento (ES) 2019/1966, kuriuo iš dalies keičiami ir ištaisomi Europos Parlamento ir Tarybos reglamento (EB) Nr. 1223/2009 dėl kosmetikos gaminių II, III ir V priedai, klaidų ištaisymas

(Europos Sąjungos oficialusis leidinys L 307, 2019 m. lapkričio 28 d.)

19 puslapis, I priedas ir II priedas pakeičiami taip:

„I PRIEDAS

1. Reglamento (EB) Nr. 1223/2009 II priedas iš dalies keičiamas taip:

Įterpiami šie įrašai:

Nuorodos numeris	Medžiagos identifikacija		
	Cheminis pavadinimas ir (arba) INN	CAS numeris	EB numeris
a	b	c	d
„1612	Fosmetas (ISO); *S*-[(1,3-diokso-1,3-dihidro-2*H*-izoindol-2-il)metil]-*O*,*O*-dimetilditiofosfatas; *O*,*O*-dimetil-*S*-ftalimidometil-ditiofosfatas	732-11-6	211-987-4
1613	Kalio permanganatas	7722-64-7	231-760-3
1614	2-benzil-2-dimetilamino-4′-morfolinobutirofenonas	119313-12-1	404-360-3
1615	Kvizalofop-*p*-tefurilas (ISO); (+/–) tetrahidrofurfuril (*R*)-2-[4-(6- chlorchinoksalin-2-iloksi)feniloksi]propionatas	200509-41-7	414-200-4
1616	Propikonazolas (ISO); (2RS,4RS;2RS,4SR)-1-{[2-(2,4-dichlorfenil)-4-propil-1,3- dioksolan-2-il]metil}-1*H*-1,2,4-triazolas	60207-90-1	262-104-4
1617	Pinoksadenas (ISO); 8-(2,6-dietil-4-metilfenil)-7-okso-1,2,4,5-tetrahidro-7*H*-pirazol[1,2-d][1,4,5] oksadiazepin-9-il-2,2-dimetilpropanoatas	243973-20-8	635-361-9
1618	Tetrametrinas (ISO); (1,3-diokso-1,3,4,5,6,7-heksahidro-2*H*-izoindol-2-il)metil-2,2-dimetil-3-(2-metilprop-1-en-1-il)ciklopropan-karboksilatas	7696-12-0	231-711-6
1619	(1,3,4,5,6,7-heksahidro-1,3-diokso-2*H*-izoindol-2-il)metil-(1*R*-trans)-2,2-dimetil-3-(2-metilprop-1-enil) ciklopropankarboksilatas	1166-46-7	214-619-0

Nuorodos numeris	Medžiagos identifikacija		
	Cheminis pavadinimas ir (arba) INN	CAS numeris	EB numeris
a	b	c	d
1620	Spirodiklofenas (ISO); 3-(2,4-dichlorfenil)-2-okso-1-oksaspiro[4,5]dek-3-en-4-il- 2,2-dimetilbutiratas	148477-71-8	604-636-5
1621	1-[2-(2-aminobutoksi)etoksi]but-2-ilamino ir 1-({[2-(2-aminobutoksi)etoksi]metil}propoksi)but-2-ilamino reakcijos mišinys	897393-42-9	447-920-2
1622	1-vinilimidazolas	1072-63-5	214-012-0
1623	Amisulbromas (ISO)3-(3-brom-6-fluor-2-metilindol-1-ilsulfonil)-*N*,*N*-dimetil-1*H*-1,2,4-triazol-1-sulfonamidas	348635-87-0	672-776-4“

2. Reglamento (EB) Nr. 1223/2009 III priedas iš dalies keičiamas taip:

98 įrašas pakeičiamas taip:

„98	2-hidroksi-benzenkarbok-sirūgštis (*)	Salicylic acid	69-72-7	200-712-3	a) nuplaunami plaukų priežiūros gaminiai;	a) 3,0 %	Nenaudoti gaminiuose, skirtuose vaikams iki 3 metų.	Nenaudoti vaikams iki 3 metų amžiaus (**)
					b) kiti gaminiai, išskyrus kūno losjonus, akių šešėlius, blakstienų tušą, akių kontūro apvadą, lūpų dažus ir rutulinius dezodorantus	b) 2,0 %	Nenaudoti priemonėse, kurios įkvėptos gali daryti poveikį galutinio naudotojo plaučiams.	
							Nenaudoti burnos priežiūros gaminiuose.	
							Kitais tikslais nei sustabdyti mikroorganizmų dauginimąsi tokiuose gaminiuose. Šis tikslas turi būti akivaizdžiai matomas iš gaminių pateikimo.	

(*) Jei naudojama kaip konservantas, žr. V priedo Nr. 3.
(**) Tik gaminiams, kurie gali būti naudojami vaikams iki 3 metų amžiaus.“

3. Reglamento (EB) Nr. 1223/2009 V priedas iš dalies keičiamas taip:

3 įrašas pakeičiamas taip:

Nuorodos numeris	Medžiagos identifikacija				Sąlygos			Naudojimo sąlygos ir įspėjimų formuluotė
	Cheminis pavadinimas (INN)	Bendrųjų ingredientų glosarijaus pavadinimas	CAS numeris	EB numeris	Gaminio rūšis, kūno dalys	Didžiausia koncentracija paruoštame naudoti preparate	Kita	
a	b	c	d	e	f	g	h	i
„3	Salicilo rūgštis (*) ir jos druskos	Salicylic acid	69-72-7	200-712-3		0,5 % (rūgšties)	Nenaudoti gaminiuose, skirtuose vaikams iki 3 metų.	Nenaudoti vaikams iki 3 metų amžiaus (**)
							Nenaudoti burnos priežiūros gaminiuose.	
							Nenaudoti priemonėse, kurios įkvėptos gali daryti poveikį galutinio naudotojo plaučiams.	
		Calcium salicylate, magnesium salicylate, MEA-salicylate, sodium salicylate, potassium salicylate, TEA- salicylate	824-35-1, 18917-89-0, 59866-70-5, 54-21-7, 578-36-9, 2174-16-5	212-525-4, 242-669-3, 261-963-2, 200-198-0, 209-421-6, 218-531-3		0,5 % (rūgšties)	Nenaudoti gaminiuose, skirtuose vaikams iki 3 metų, išskyrus šampūnus.	Nenaudoti vaikams iki 3 metų amžiaus (***)

(*) Naudojant ne kaip konservantą, žr. III priedo Nr. 98.
(**) Tik gaminiams, kurie gali būti naudojami vaikams iki 3 metų amžiaus
(***) Tik tuose gaminiuose, kurie gali būti naudojami vaikams iki 3 metų amžiaus ir kurie ilgą laiką liečiasi su oda.“

II PRIEDAS

1. Reglamento (EB) Nr. 1223/2009 II priedas ištaisomas taip:

a) 395 įrašas pakeičiamas taip:

Nuorodos numeris	Medžiagos identifikacija		
	Cheminis pavadinimas ir (arba) INN	CAS numeris	EB numeris
„395	Hidroksi-8-chinolinas ir jo sulfatas bis(8-hidroksichinolino) sulfatas, išskyrus sulfato naudojimo atvejus, nurodytus III priedo 51 įraše.	148-24-3 134-31-6	205-711-1 205-137-1“

b) 1396 įrašas pakeičiamas taip:

Nuorodos numeris	Medžiagos identifikacija		
	Cheminis pavadinimas ir (arba) INN	CAS numeris	EB numeris
a	b	c	d
„1396	Boratai, tetraboratai, oktaboratai ir boro rūgšties druskos ir esteriai, įskaitant:		
	Dinatrio oktaboratą, bevandenį [1]	12008-41-2 [1]	234-541-0 [1]
	Dinatrio oktaborato tetrahidratą [2]	12280-03-4 [2]	234-541-0 [2]
	2-aminoetanolio monoesterį su boro rūgštimi [3]	10377-81-8 [3]	233-829-3 [3]
	2-hidroksipropilamonio divandenilio ortoboratą [4]	68003-13-4 [4]	268-109-8 [4]
	Kalio boratą, borato rūgšties kalio druską [5]	12712-38-8 [5]	603-184-6 [5]
	Trioktildodecilboratą [6]	— [6]	— [6]
	Cinko boratą [7]	1332-07-6 [7]	215-566-6 [7]
	Natrio boratą, dinatrio tetraboratą, bevandenį; boro rūgšties natrio druską [8]	1330-43-4 [8]	215-540-4 [8]
	Dinatrio tetraboro heptoksido hidratą [9]	12267-73-1 [9]	235-541-3 [9]
	Ortoboro rūgšties natrio druską [10]	13840-56-7 [10]	237-560-2 [10]
	Dinatrio tetraborato dekahidratą; borakso dekahidratą [11]	1303-96-4 [11]	215-540-4 [11]
	Dinatrio tetraborato pentahidratą; borakso pentahidratą [12]	12179-04-3 [12]	215-540-4 [12]“

c) 1507 įrašas pakeičiamas taip:

Nuorodos numeris	Medžiagos identifikacija		
	Cheminis pavadinimas ir (arba) INN	CAS numeris	EB numeris
„1507	Diaminotoluenas, metilfenilendiaminas, techninis produktas – [4-metil-m-fenilendiamino ir 2-metil-m-fenilendiamino] reakcijos mišinys	—	—“

d) įterpiami šie įrašai:

Nuorodos numeris	Medžiagos identifikacija		
	Cheminis pavadinimas ir (arba) INN	CAS numeris	EB numeris
a	b	c	d
„1624	Pirimikarbas (ISO); 2-(dimetilamino)-5,6-dimetilpirimidin-4-il dimetilkarbamatas	23103-98-2	245-430-1
1625	1,2-dichlorpropanas; propilendichloridas	78-87-5	201-152-2
1626	Fenolis, dodecil-, šakotasis [1]	121158-58-5 [1]	310-154-3 [1]
	Fenolis, 2-dodecil-, šakotasis [2]	1801269-80-6 [2]	— [2]
	Fenolis, 3-dodecil-, šakotasis [3]	1801269-77-1 [3]	— [3]
	Fenolis, 4-dodecil-, šakotasis [4]	210555-94-5 [4]	640-104-9 [4]
	Tetrapropenilfenolio dariniai [5]	74499-35-7 [5]	616-100-8 [5]
1627	Kumatetralilas (ISO); 4- hidroksi-3-(1,2,3,4-tetrahidro-1-naftil)kumarinas	5836-29-3	227-424-0
1628	Difenakumas (ISO); 3-(3-bifenil-4-il-1,2,3,4-tetrahidro-1-naftil)4-hidroksikumarinas	56073-07-5	259-978-4
1629	Brodifakumas (ISO); 4-hidroksi-3-(3-(4’-brom-4-bifenilil)-1,2,3,4-tetrahidro-1-naftil)kumarinas	56073-10-0	259-980-5
1630	Flokumafenas (ISO); cis-4-hidroksi-3-(1,2,3,4-tetrahidro-3-(4-(4-trifluormetilbenziloksi)fenil)-1-naftil) kumarino ir trans-4-hidroksi-3-(1,2,3,4-tetrahidro-3-(4-(4-trifluormetilbenziloksi)fenil)-1-naftil) kumarino reakcijos mišinys	90035-08-8	421-960-0

1631	Acetochloras (ISO); 2- chlor-*N*-(etoksimetil)-*N*-(2-etil-6-metilfenil)acetamidas	34256-82-1	251-899-3
1632	Tipinės sudėties E tipo stiklo mikropluoštai	—	—
1633	Tipinės sudėties stiklo mikropluoštai	—	—
1634	Bromadiolonas (ISO); 3- [3-(4'-brombifenil- 4-il)-3-hidroksi-1-fenilpropil]-4-hidroksi-2*H*-chromen-2-onas	28772-56-7	249-205-9
1635	Difetialonas (ISO); 3-[3-(4′-brombifenil-4-il)-1,2,3,4-tetrahidronaftalen-1-il]4-hidroksi-2*H*-1-benzotiopiran-2-onas	104653-34-1	600-594-7
1636	Perfluornonan-1-o rūgštis [1]	375-95-1 [1]	206-801-3 [1]
	ir jos natrio [2]	21049-39-8 [2]	— [2]
	ir amonio [3] druskos	4149-60-4 [3]	— [3]
1637	Dicikloheksilftalatas	84-61-7	201-545-9
1638	3,7-dimetilokta-2,6-diennitrilas	5146-66-7	225-918-0
1639	Bupirimatas (ISO); 5-butil-2-etilamino-6-metilpirimidin-4-il- dimetilsulfamatas	41483-43-6	255-391-2
1640	Triflumizolas (ISO); (1*E*)-*N*-[4-chlor-2-(trifluormetil)fenil]-1-(1*H*-imidazol-1-il)-2-propoksietaniminas	68694-11-1	604-708-8
1641	*tret*-butilhidroperoksidas	75-91-2	200-915-7“

2 Reglamento (EB) Nr. 1223/2009 III priedas ištaisomas taip:

a) 9 įrašas pakeičiamas taip:

Nuorodos numeris	Medžiagos identifikacija				Apribojimai			Naudojimo sąlygų bei įspėjimų formuluotė
	Cheminis pavadinimas (INN)	Bendrųjų ingredientų glosarijaus pavadinimas	CAS numeris	EB numeris	Gaminių rūšis, kūno dalys	Didžiausia koncentracija gatavame preparate	Kita	
a	b	c	d	e	f	g	h	i
„9	Metilfenilendiaminai, jų N-pakeisti dariniai ir jų druskos (1), išskyrus prie šio priedo 9 a ir 9 b nuorodos numerių nurodytą medžiagą ir prie II priedo 364, 413, 1144, 1310, 1313 ir 1507 nuorodos numerių nurodytas medžiagas				Oksidacinė dažomoji plaukų dažų medžiaga		a) Ne profesionalams	a) Etiketėje nurodyti: maišymo santykį. „⚠Plaukų dažikliai gali sukelti stiprią alerginę reakciją. Prašome perskaityti instrukcijas ir jų laikytis. Šis gaminys nėra skirtas asmenims iki 16 metų. Laikinosios „juodosios chnos“ tatuiruotės gali padidinti alergijos riziką. Nedažykite plaukų, jei: — veidas yra išbertas arba galvos oda yra jautri, sudirginta ar pažeista, — dažydami plaukus patyrėte kokią nors reakciją, — kada nors patyrėte reakciją dėl laikinosios „juodosios chnos“ tatuiruotės. Sudėtyje yra fenilendiaminų (toluendiaminų). Nenaudoti blakstienoms arba antakiams dažyti.“
							b) Profesionalams	b) Etiketėje nurodyti:

Nuorodos numeris	Medžiagos identifikacija				Apribojimai			Naudojimo sąlygų bei įspėjimų formuluotė
	Cheminis pavadinimas (INN)	Bendrųjų ingredientų glosarijaus pavadinimas	CAS numeris	EB numeris	Gaminių rūšis, kūno dalys	Didžiausia koncentracija gatavame preparate	Kita	
a	b	c	d	e	f	g	h	i
							a ir b punktams: sumaišius oksidacijos sąlygomis didžiausia plaukams naudojama koncentracija negali būti didesnė nei 5 % perskaičiavus į gryną medžiagą	maišymo santykį. „Tik profesionalams. Plaukų dažikliai gali sukelti stiprią alerginę reakciją. Prašome perskaityti instrukcijas ir jų laikytis. Šis gaminys nėra skirtas asmenims iki 16 metų. Laikinosios „juodosios chnos“ tatuiruotės gali padidinti alergijos riziką. Nedažykite plaukų, jei: — veidas yra išbertas arba galvos oda yra jautri, sudirginta ar pažeista, — dažydami plaukus patyrėte kokią nors reakciją, — kada nors patyrėte reakciją dėl laikinosios „juodosios chnos“ tatuiruotės. Sudėtyje yra fenilendiaminų (toluendiaminų). Mūvėti tinkamas pirštines.““

b) įterpiamas šis įrašas:

Nuorodos numeris	Medžiagos identifikacija				Apribojimai			Naudojimo sąlygų bei įspėjimų formuluotė
	Cheminis pavadinimas (INN)	Bendrųjų ingredientų glosarijaus pavadinimas	CAS numeris	EB numeris	Gaminių rūšis, kūno dalys	Didžiausia koncentracija gatavame preparate	Kita	
a	b	c	d	e	f	g	h	i
„51	bis(8-hidroksi-chinolino) sulfatas	Oxyqui-noline sulphate	134-31-6	205-137-1	Vandenilio peroksido stabilizatorius nuplaunamiems plaukų priežiūros gaminiams	(0,3 % kaip bazė)		
					Vandenilio peroksido stabilizatorius nenuplaunamiems plaukų priežiūros gaminiams	(0,03 % kaip bazė)““		

ISSN 1977-0723 (elektroninis leidimas)
ISSN 1725-5120 (popierinis leidimas)

Europos Sąjungos leidinių biuras
2985 Liuksemburgas
LIUKSEMBURGAS

LT