Službeni list Europske unije

L 302

Godište 63.

Hrvatsko izdanje

Zakonodavstvo

16. rujna 2020.

Sadržaj

II. *Nezakonodavni akti*

UREDBE

★ **Uredba Komisije (EU) 2020/1285 od 11. rujna 2020. o zabrani ribolova igluna u Atlantskom oceanu južno od 5° S za plovila koja plove pod zastavom Portugala** 1

★ **Provedbena uredba Komisije (EU) 2020/1286 od 9. rujna 2020. o odobrenju izmjene specifikacije za registriranu oznaku zemljopisnog podrijetla jakog alkoholnog pića (Scotch Whisky)** 4

★ **Provedbena uredba Komisije (EU) 2020/1287 od 9. rujna 2020. o odobrenju izmjene specifikacije za registriranu oznaku zemljopisnog podrijetla jakog alkoholnog pića (Hierbas de Mallorca)** 6

★ **Provedbena uredba Komisije (EU) 2020/1288 od 9. rujna 2020. o razvrstavanju određene robe u kombiniranu nomenklaturu** 8

★ **Provedbena uredba Komisije (EU) 2020/1289 od 9. rujna 2020. o razvrstavanju određene robe u kombiniranu nomenklaturu** 11

★ **Provedbena uredba Komisije (EU) 2020/1290 od 9. rujna 2020. o razvrstavanju određene robe u kombiniranu nomenklaturu** 14

★ **Provedbena uredba Komisije (EU) 2020/1291 od 9. rujna 2020. o razvrstavanju određene robe u kombiniranu nomenklaturu** 17

★ **Provedbena uredba Komisije (EU) 2020/1292 od 15. rujna 2020. o mjerama za sprečavanje ulaska u Uniju štetnog organizma *Agrilus planipennis* Fairmaire iz Ukrajine i o izmjeni Priloga XI. Provedbenoj uredbi (EU) 2019/2072** 20

HR

Akti čiji su naslovi tiskani običnim slovima su oni koji se odnose na svakodnevno upravljanje poljoprivrednim pitanjima, a općenito vrijede ograničeno razdoblje.

Naslovi svih drugih akata tiskani su masnim slovima, a prethodi im zvjezdica.

★ **Provedbena uredba Komisije (EU) 2020/1293 od 15. rujna 2020. o izmjeni Provedbene uredbe (EU) br. 540/2011 u pogledu uvjeta za odobrenje aktivne tvari azadirahtin** ([1]) 24

Ispravci

★ **Ispravak Provedbene uredbe Komisije (EU) 2020/1276 od 11. rujna 2020. o neproduljenju odobrenja aktivne tvari bromoksinil u skladu s Uredbom (EZ) br. 1107/2009 Europskog parlamenta i Vijeća o stavljanju na tržište sredstava za zaštitu bilja i o izmjeni Priloga Provedbenoj uredbi Komisije (EU) br. 540/2011** (SL L 300, 14.9.2020.) 27

([1]) Tekst značajan za EGP.

II

(Nezakonodavni akti)

UREDBE

UREDBA KOMISIJE (EU) 2020/1285

od 11. rujna 2020.

o zabrani ribolova igluna u Atlantskom oceanu južno od 5° S za plovila koja plove pod zastavom Portugala

EUROPSKA KOMISIJA,

uzimajući u obzir Ugovor o funkcioniranju Europske unije,

uzimajući u obzir Uredbu Vijeća (EZ) br. 1224/2009 od 20. studenoga 2009. o uspostavi sustava kontrole Unije za osiguranje sukladnosti s pravilima zajedničke ribarstvene politike ([1]), a posebno njezin članak 36. stavak 2.,

budući da:

(1) Uredbom Vijeća (EU) 2020/123 ([2]) utvrđene su kvote za 2020.

(2) Prema informacijama koje je primila Komisija, ulovom stoka igluna u Atlantskom oceanu južno od 5° S koji su ostvarila plovila koja plove pod zastavom Portugala ili su u Portugalu registrirana iscrpljena je kvota dodijeljena za 2020.

(3) Stoga je potrebno zabraniti određene ribolovne aktivnosti za taj stok,

DONIJELA JE OVU UREDBU:

Članak 1.

Iscrpljenje kvote

Ribolovna kvota za 2020. dodijeljena Portugalu za stok igluna u Atlantskom oceanu južno od 5° S iz Priloga smatra se iscrpljenom od datuma utvrđenog u Prilogu.

Članak 2.

Zabrane

Ribolovne aktivnosti za stok iz članka 1. za plovila koja plove pod zastavom Portugala ili su u Portugalu registrirana zabranjuju se od datuma utvrđenog u Prilogu. Posebno, od tog datuma zabranjuje se zadržavanje na plovilu, premještanje, prekrcavanje i iskrcavanje ribe iz tog stoka koja je ulovljena tim plovilima.

Članak 3.

Stupanje na snagu

Ova Uredba stupa na snagu sljedećeg dana od dana objave u *Službenom listu Europske unije*.

([1]) SL L 343, 22.12.2009., str. 1.

([2]) Uredba Vijeća (EU) 2020/123 od 27. siječnja 2020. o utvrđivanju ribolovnih mogućnosti za 2020. za određene riblje stokove i skupine ribljih stokova koje se primjenjuju u vodama Unije te, za ribarska plovila Unije, u određenim vodama izvan Unije (SL L 25, 30.1.2020., str. 1.).

Ova je Uredba u cijelosti obvezujuća i izravno se primjenjuje u svim državama članicama.

Sastavljeno u Bruxellesu 11. rujna 2020.

Za Komisiju,
u ime predsjednice,
Virginijus SINKEVIČIUS
Član Komisije

PRILOG

Br.	10/TQ/123
Država članica	Portugal
Stok	SWO/AS05N i posebni uvjet SWO/*AN05N
Vrsta	iglun (*Xiphias gladius*)
Zona	Atlantski ocean južno od 5° S
Datum zabrane	14.8.2020.

PROVEDBENA UREDBA KOMISIJE (EU) 2020/1286

od 9. rujna 2020.

o odobrenju izmjene specifikacije za registriranu oznaku zemljopisnog podrijetla jakog alkoholnog pića (Scotch Whisky)

EUROPSKA KOMISIJA,

uzimajući u obzir Ugovor o funkcioniranju Europske unije,

uzimajući u obzir Uredbu (EU) 2019/787 Europskog parlamenta i Vijeća od 17. travnja 2019. o definiranju, opisivanju, prezentiranju i označivanju jakih alkoholnih pića, upotrebi naziva jakih alkoholnih pića u prezentiranju i označivanju drugih prehrambenih proizvoda, zaštiti oznaka zemljopisnog podrijetla za jaka alkoholna pića, upotrebi etilnog alkohola i destilata poljoprivrednog podrijetla u alkoholnim pićima te stavljanju izvan snage Uredbe (EZ) br. 110/2008 ([1]), a posebno njezin članak 30. stavak 2.,

budući da:

(1) U skladu s člankom 21. u vezi s člankom 17. stavkom 5. Uredbe (EZ) br. 110/2008 Europskog parlamenta i Vijeća ([2]) Komisija je ispitala zahtjev Ujedinjene Kraljevine od 8. svibnja 2018. za odobrenje izmjene tehničke dokumentacije oznake zemljopisnog podrijetla „Scotch Whisky" zaštićene na temelju Uredbe (EZ) br. 110/2008.

(2) Uredba (EU) 2019/787, kojom je zamijenjena Uredba (EZ) br. 110/2008, stupila je na snagu 25. svibnja 2019. U skladu s člankom 49. stavkom 1. te uredbe poglavlje III. Uredbe (EZ) br. 110/2008, koje se odnosi na oznake zemljopisnog podrijetla, stavlja se izvan snage s učinkom od 8. lipnja 2019. U skladu s člankom 22. stavkom 2. Uredbe (EU) 2019/787 tehnička dokumentacija podnesena kao dio nekog zahtjeva prije 8. lipnja 2019. u skladu s Uredbom (EZ) br. 110/2008 smatra se specifikacijom proizvoda.

(3) Zaključivši da je zahtjev u skladu s Uredbom (EZ) br. 110/2008, Komisija je na temelju članka 17. stavka 6. te uredbe i u skladu s člankom 50. stavkom 4. prvim podstavkom Uredbe (EU) 2019/787 objavila zahtjev za izmjenu u *Službenom listu Europske unije* ([3]).

(4) Budući da Komisiji nije dostavljen nijedan prigovor u skladu s člankom 27. stavkom 1. Uredbe (EU) 2019/787, izmjenu specifikacije potrebno je odobriti na temelju članka 30. stavka 2. navedene uredbe koji se primjenjuje *mutatis mutandis* za izmjene specifikacije proizvoda,

DONIJELA JE OVU UREDBU:

Članak 1.

Odobrava se izmjena specifikacije objavljena u *Službenom listu Europske unije* za naziv „Scotch Whisky".

([1]) SL L 130, 17.5.2019., str. 1.
([2]) Uredba (EZ) br. 110/2008 Europskog parlamenta i Vijeća od 15. siječnja 2008. o definiciji, opisivanju, prezentiranju, označavanju i zaštiti zemljopisnih oznaka jakih alkoholnih pića i stavljanju izvan snage Uredbe Vijeća (EEZ) br. 1576/89 (SL L 39, 13.2.2008., str. 16.).
([3]) SL C 174, 25.5.2020., str. 8.

Članak 2.

Ova Uredba stupa na snagu dvadesetog dana od dana objave u *Službenom listu Europske unije*.

Ova je Uredba u cijelosti obvezujuća i izravno se primjenjuje u svim državama članicama.

Sastavljeno u Bruxellesu 9. rujna 2020.

Za Komisiju,
u ime predsjednice,
Janusz WOJCIECHOWSKI
Član Komisije

PROVEDBENA UREDBA KOMISIJE (EU) 2020/1287

od 9. rujna 2020.

o odobrenju izmjene specifikacije za registriranu oznaku zemljopisnog podrijetla jakog alkoholnog pića (Hierbas de Mallorca)

EUROPSKA KOMISIJA,

uzimajući u obzir Ugovor o funkcioniranju Europske unije,

uzimajući u obzir Uredbu (EU) 2019/787 Europskog parlamenta i Vijeća od 17. travnja 2019. o definiranju, opisivanju, prezentiranju i označivanju jakih alkoholnih pića, upotrebi naziva jakih alkoholnih pića u prezentiranju i označivanju drugih prehrambenih proizvoda, zaštiti oznaka zemljopisnog podrijetla za jaka alkoholna pića, upotrebi etilnog alkohola i destilata poljoprivrednog podrijetla u alkoholnim pićima te stavljanju izvan snage Uredbe (EZ) br. 110/2008 ([1]), a posebno njezin članak 30. stavak 2.,

budući da:

(1) U skladu s člankom 21. u vezi s člankom 17. stavkom 5. Uredbe (EZ) br. 110/2008 Europskog parlamenta i Vijeća ([2]) Komisija je ispitala zahtjev Španjolske od 17. prosinca 2018. za odobrenje izmjene tehničke dokumentacije oznake zemljopisnog podrijetla „Hierbas de Mallorca" zaštićene na temelju Uredbe (EZ) br. 110/2008. Ta izmjena uključuje promjenu naziva „Hierbas de Mallorca" u „Hierbas de Mallorca"/„Herbes de Mallorca".

(2) Uredba (EU) 2019/787, kojom je zamijenjena Uredba (EZ) br. 110/2008, stupila je snagu 25. svibnja 2019. U skladu s člankom 49. stavkom 1. te uredbe poglavlje III. Uredbe (EZ) br. 110/2008, koje se odnosi na oznake zemljopisnog podrijetla, stavlja se izvan snage s učinkom od 8. lipnja 2019. U skladu s člankom 22. stavkom 2. Uredbe (EU) 2019/787 tehnička dokumentacija podnesena kao dio nekog zahtjeva prije 8. lipnja 2019. u skladu s Uredbom (EZ) br. 110/2008 smatra se specifikacijom proizvoda.

(3) Zaključivši da je zahtjev u skladu s Uredbom (EZ) br. 110/2008, Komisija je na temelju članka 17. stavka 6. te uredbe i u skladu s člankom 50. stavkom 4. prvim podstavkom Uredbe (EU) 2019/787 objavila zahtjev za izmjenu u *Službenom listu Europske unije* ([3]).

(4) Budući da Komisiji nije dostavljen nijedan prigovor u skladu s člankom 27. stavkom 1. Uredbe (EU) 2019/787, izmjenu specifikacije potrebno je odobriti na temelju članka 30. stavka 2. navedene uredbe koji se primjenjuje mutatis mutandis za izmjene specifikacije proizvoda,

DONIJELA JE OVU UREDBU:

Članak 1.

Odobrava se izmjena specifikacije objavljena u *Službenom listu Europske unije* za naziv „Hierbas de Mallorca".

Članak 2.

Ova Uredba stupa na snagu dvadesetog dana od dana objave u *Službenom listu Europske unije*.

([1]) SL L 130, 17.5.2019., str. 1.
([2]) Uredba (EZ) br. 110/2008 Europskog parlamenta i Vijeća od 15. siječnja 2008. o definiciji, opisivanju, prezentiranju, označavanju i zaštiti zemljopisnih oznaka jakih alkoholnih pića i stavljanju izvan snage Uredbe Vijeća (EEZ) br. 1576/89 (SL L 39, 13.2.2008., str. 16.).
([3]) SL C 172, 20.5.2020., str. 5.

Ova je Uredba u cijelosti obvezujuća i izravno se primjenjuje u svim državama članicama.

Sastavljeno u Bruxellesu 9. rujna 2020.

Za Komisiju
u ime predsjednice,
Janusz WOJCIECHOWSKI
Član Komisije

PROVEDBENA UREDBA KOMISIJE (EU) 2020/1288

od 9. rujna 2020.

o razvrstavanju određene robe u kombiniranu nomenklaturu

EUROPSKA KOMISIJA,

uzimajući u obzir Uredbu (EU) br. 952/2013 Europskog parlamenta i Vijeća od 9. listopada 2013. o Carinskom zakoniku Unije ([1]), a posebno njezin članak 57. stavak 4. i članak 58. stavak 2.,

budući da:

(1) Radi osiguravanja jedinstvene primjene kombinirane nomenklature priložene Uredbi Vijeća (EEZ) br. 2658/87 ([2]) potrebno je donijeti mjere za razvrstavanje robe iz Priloga ovoj Uredbi.

(2) Uredbom (EEZ) br. 2658/87 utvrđena su opća pravila za tumačenje kombinirane nomenklature. Ta se pravila primjenjuju i na svaku drugu nomenklaturu koja se u cijelosti ili djelomično temelji na njoj ili kojom se uvodi daljnja podjela te koja je utvrđena posebnim odredbama Unije radi primjene tarifnih i drugih mjera povezanih s trgovinom robom.

(3) U skladu s navedenim općim pravilima robu opisanu u stupcu (1) tablice u Prilogu ovoj Uredbi trebalo bi na temelju obrazloženja navedenog u stupcu (3) razvrstati u odgovarajuću oznaku KN iz stupca (2).

(4) Primjereno je odrediti da u skladu s člankom 34. stavkom 9. Uredbe (EU) br. 952/2013 osoba kojoj su dane obvezujuće tarifne informacije za robu na koju se odnosi ova Uredba, a koje nisu u skladu s ovom Uredbom, može nastaviti navoditi te informacije tijekom određenog razdoblja. Trebalo bi odrediti da to razdoblje traje tri mjeseca.

(5) Odbor za carinski zakonik nije dostavio mišljenje u roku koji je odredio njegov predsjednik,

DONIJELA JE OVU UREDBU:

Članak 1.

Roba iz stupca (1) tablice u Prilogu razvrstava se u kombiniranu nomenklaturu u oznaku KN iz stupca (2) te tablice.

Članak 2.

U skladu s člankom 34. stavkom 9. Uredbe (EU) br. 952/2013 obvezujuće tarifne informacije koje nisu u skladu s ovom Uredbom mogu se nastaviti navoditi tijekom razdoblja od tri mjeseca od datuma stupanja na snagu ove Uredbe.

Članak 3.

Ova Uredba stupa na snagu dvadesetog dana od dana objave u *Službenom listu Europske unije*.

([1]) SL L 269, 10.10.2013., str. 1.

([2]) Uredba Vijeća (EEZ) br. 2658/87 od 23. srpnja 1987. o tarifnoj i statističkoj nomenklaturi i o Zajedničkoj carinskoj tarifi (SL L 256, 7.9.1987., str. 1.).

Ova je Uredba u cijelosti obvezujuća i izravno se primjenjuje u svim državama članicama.

Sastavljeno u Bruxellesu 9. rujna 2020.

Za Komisiju,
u ime predsjednice,
Gerassimos THOMAS
Glavni direktor
Glavna uprava za oporezivanje i carinsku uniju

PRILOG

Opis robe	Razvrstavanje (oznaka KN)	Obrazloženje
(1)	(2)	(3)
Proizvod koji se sastoji od bezbojne tekućine u malom cilindričnom spremniku zapremnine 2 ml s jednom finom četkom na odstranjivom čepu. Četka je namijenjena za primjenu tekućine. Proizvod je regenerator za trepavice i namijenjen je njihovu vlaženju i njezi. Pomaže u njihovoj zaštiti od krtosti i loma te produljenju faze rasta, a time i njihova životnog vijeka. Proizvod sadrži sljedeće glavne sastojke: — biotin; — dekloro dihidroksi difluoro etilkloprostenolamid; — biotinoil tripeptid-1; — ekstrakt nevena; — ekstrakt ginsenga. Proizvod se podnosi u kartonskoj kutiji, pakiran za pojedinačnu prodaju.	3304 99 00	Razvrstavanje se utvrđuje u skladu s općim pravilima 1 i 6 za tumačenje kombinirane nomenklature i nazivima oznaka KN 3304 i 3304 99 00. Razvrstavanje u tarifni broj 3305 isključeno je jer je proizvod pripravak koji se primjenjuje na dlakama na dijelovima ljudskog tijela koji nisu koža lubanje na kojoj je kosa (vidjeti i Objašnjenja Harmoniziranog sustava (HSEN) za tarifni broj 3305, napomena o isključenju). Budući da proizvod pomaže u poboljšanju fleksibilnosti, vlažnosti i sjaja, smatra se proizvodom za uljepšavanje (vidjeti i Objašnjenja Harmoniziranog sustava za tarifni broj 3304, (A)(3)). Stoga je razvrstavanje u tarifni broj 3307 kao „ostali parfumerijski, kozmetički ili toaletni pripravci, nespomenuti niti uključeni na drugom mjestu" isključeno. Proizvod se stoga razvrstava pod oznaku KN 3304 99 00 kao proizvod za uljepšavanje.

PROVEDBENA UREDBA KOMISIJE (EU) 2020/1289

od 9. rujna 2020.

o razvrstavanju određene robe u kombiniranu nomenklaturu

EUROPSKA KOMISIJA,

uzimajući u obzir Uredbu (EU) br. 952/2013 Europskog parlamenta i Vijeća od 9. listopada 2013. o Carinskom zakoniku Unije ([1]), a posebno njezin članak 57. stavak 4. i članak 58. stavak 2.,

budući da:

(1) Radi osiguravanja jedinstvene primjene kombinirane nomenklature priložene Uredbi Vijeća (EEZ) br. 2658/87 ([2]) potrebno je donijeti mjere za razvrstavanje robe iz Priloga ovoj Uredbi.

(2) Uredbom (EEZ) br. 2658/87 utvrđena su opća pravila za tumačenje kombinirane nomenklature. Ta se pravila primjenjuju i na svaku drugu nomenklaturu koja se u cijelosti ili djelomično temelji na njoj ili kojom se uvodi daljnja podjela te koja je utvrđena posebnim odredbama Unije radi primjene tarifnih i drugih mjera povezanih s trgovinom robom.

(3) U skladu s navedenim općim pravilima robu opisanu u stupcu (1) tablice u Prilogu ovoj Uredbi trebalo bi na temelju obrazloženja navedenog u stupcu (3) razvrstati u odgovarajuću oznaku KN iz stupca (2).

(4) Primjereno je odrediti da u skladu s člankom 34. stavkom 9. Uredbe (EU) br. 952/2013 osoba kojoj su dane obvezujuće tarifne informacije za robu na koju se odnosi ova Uredba, a koje nisu u skladu s ovom Uredbom, može nastaviti navoditi te informacije tijekom određenog razdoblja. Trebalo bi odrediti da to razdoblje traje tri mjeseca.

(5) Mjere predviđene u ovoj Uredbi u skladu su s mišljenjem Odbora za Carinski zakonik,

DONIJELA JE OVU UREDBU:

Članak 1.

Roba iz stupca (1) tablice u Prilogu razvrstava se u kombiniranu nomenklaturu u oznaku KN iz stupca (2) te tablice.

Članak 2.

U skladu s člankom 34. stavkom 9. Uredbe (EU) br. 952/2013 obvezujuće tarifne informacije koje nisu u skladu s ovom Uredbom mogu se nastaviti navoditi tijekom razdoblja od tri mjeseca od datuma stupanja na snagu ove Uredbe.

([1]) SL L 269, 10.10.2013., str. 1.

([2]) Uredba Vijeća (EEZ) br. 2658/87 od 23. srpnja 1987. o tarifnoj i statističkoj nomenklaturi i o Zajedničkoj carinskoj tarifi (SL L 256, 7.9.1987., str. 1.).

Članak 3.

Ova Uredba stupa na snagu dvadesetog dana od dana objave u *Službenom listu Europske unije*.

Ova je Uredba u cijelosti obvezujuća i izravno se primjenjuje u svim državama članicama.

Sastavljeno u Bruxellesu 9. rujna 2020.

Za Komisiju,
u ime predsjednice,
Gerassimos THOMAS
Glavni director
Glavna uprava za oporezivanje i carinsku uniju

PRILOG

Opis robe	Razvrstavanje (oznaka KN)	Obrazloženje
(1)	(2)	(3)
Netkane papirnate maramice za jednokratnu uporabu (svaka veličine približno 3 cm × 6 cm), pojedinačno omotane i pakirane za pojedinačnu prodaju u kutijama sa 100 maramica. Maramice su impregnirane alkoholnom otopinom koja se sastoji od 70 % izopropil alkohola i 30 % vode. Proizvod je namijenjen općoj dezinfekciji kože i drugih površina (kao što su površine neinvazivnih medicinskih instrumenata).	3808 94 90	Razvrstavanje se utvrđuje u skladu s općim pravilima 1 i 6 za tumačenje kombinirane nomenklature i nazivima oznaka KN 3808, 3808 94 i 3808 94 90. Razvrstavanje u tarifni broj 3005 isključeno je jer se maramice ne upotrebljavaju za posebnu medicinsku, kiruršku, zubarsku ili veterinarsku svrhu (vidjeti i Objašnjenja Harmoniziranog sustava za tarifni broj 3005, prvi stavak). Razvrstavanje proizvoda u tarifni broj 3402 isključeno je jer glavna svrha proizvoda nije čišćenje nego dezinfekcija. Proizvod se smatra dezinficijensom i pakiran je za pojedinačnu prodaju kao dezinficijens (vidjeti napomenu 2. uz odsjek VI.). Proizvod se stoga razvrstava pod oznaku KN 3808 94 90 kao dezinficijens, pakiran za pojedinačnu prodaju.

PROVEDBENA UREDBA KOMISIJE (EU) 2020/1290

od 9. rujna 2020.

o razvrstavanju određene robe u kombiniranu nomenklaturu

EUROPSKA KOMISIJA,

uzimajući u obzir Ugovor o funkcioniranju Europske unije,

uzimajući u obzir Uredbu (EU) br. 952/2013 Europskog parlamenta i Vijeća od 9. listopada 2013. o Carinskom zakoniku Unije ([1]), a posebno njezin članak 57. stavak 4. i članak 58. stavak 2.,

budući da:

(1) Radi osiguravanja jedinstvene primjene kombinirane nomenklature priložene Uredbi Vijeća (EEZ) br. 2658/87 ([2]) potrebno je donijeti mjere za razvrstavanje robe iz Priloga ovoj Uredbi.

(2) Uredbom (EEZ) br. 2658/87 utvrđena su opća pravila za tumačenje kombinirane nomenklature. Ta se pravila primjenjuju i na svaku drugu nomenklaturu koja se u cijelosti ili djelomično temelji na njoj ili kojom se uvodi daljnja podjela te koja je utvrđena posebnim odredbama Unije radi primjene tarifnih i drugih mjera povezanih s trgovinom robom.

(3) U skladu s navedenim općim pravilima robu opisanu u stupcu (1) tablice u Prilogu ovoj Uredbi trebalo bi na temelju obrazloženja navedenog u stupcu (3) razvrstati u odgovarajuću oznaku KN iz stupca (2).

(4) Primjereno je odrediti da u skladu s člankom 34. stavkom 9. Uredbe (EU) br. 952/2013 osoba kojoj su dane obvezujuće tarifne informacije za robu na koju se odnosi ova Uredba, a koje nisu u skladu s ovom Uredbom, može nastaviti navoditi te informacije tijekom određenog razdoblja. Trebalo bi odrediti da to razdoblje traje tri mjeseca.

(5) Mjere predviđene u ovoj Uredbi u skladu su s mišljenjem Odbora za carinski zakonik,

DONIJELA JE OVU UREDBU:

Članak 1.

Roba iz stupca (1) tablice u Prilogu razvrstava se u kombiniranu nomenklaturu u oznaku KN iz stupca (2) te tablice.

Članak 2.

U skladu s člankom 34. stavkom 9. Uredbe (EU) br. 952/2013 obvezujuće tarifne informacije koje nisu u skladu s ovom Uredbom mogu se nastaviti navoditi tijekom razdoblja od tri mjeseca od datuma stupanja na snagu ove Uredbe.

Članak 3.

Ova Uredba stupa na snagu dvadesetog dana od dana objave u *Službenom listu Europske unije*.

([1]) SL L 269, 10.10.2013., str. 1.

([2]) Uredba Vijeća (EEZ) br. 2658/87 od 23. srpnja 1987. o tarifnoj i statističkoj nomenklaturi i o Zajedničkoj carinskoj tarifi (SL L 256, 7.9.1987., str. 1.).

Ova je Uredba u cijelosti obvezujuća i izravno se primjenjuje u svim državama članicama.

Sastavljeno u Bruxellesu 9. rujna 2020.

Za Komisiju,
u ime predsjednice,
Gerassimos THOMAS
Glavni director
Glavna uprava za oporezivanje i carinsku uniju

PRILOG

Opis proizvoda	Razvrstavanje (oznaka KN)	Obrazloženje
(1)	(2)	(3)
Drvene letvice izrađene od nekoliko slojeva furnira bukve ili breze, duljine od 480 mm do 1 960 mm, širine od 25 mm do 105 mm i debljine približno 10 mm. Oguljene su, laminirane, sastavljene ljepilom i premazane. Letvice su zaobljene na bočnim stranama i mogu biti ravne ili zakrivljene. Velike su nosivosti i otpornosti na savijanje. Konstruirane su za sastavljanje bez ikakve daljnje obrade u okvire kreveta, naslonjača ili kauča. Vidjeti sliku (*).	4421 99 99	Razvrstavanje se utvrđuje u skladu s općim pravilima 1 i 6 za tumačenje kombinirane nomenklature i nazivima oznaka KN 4421, 4421 99 i 4421 99 99. Razvrstavanje u tarifne brojeve 9401 ili 9403 kao dijelovi pokućstva isključeno je jer nije moguće utvrditi jesu li letvice isključivo/posebno namijenjene sastavljanju u okvire proizvoda iz tarifnog broja 9401 ili u okvire proizvoda iz tarifnog broja 9403. Poglavlje 94 obuhvaća samo dijelove proizvoda iz tarifnih brojeva 9401 i 9403 ako ih je po njihovu obliku ili drugim posebnim značajkama moguće prepoznati kao dijelove namijenjene isključivo ili uglavnom za proizvode iz tih tarifnih brojeva (vidjeti i Objašnjenja Harmoniziranog sustava uz poglavlje 94, Dijelovi). Usto, letvice nisu dijelovi kreveta, naslonjača ili kauča, nego su konstruirane za sastavljanje u okvire, što ih čini dijelovima nosača madraca iz tarifnog broja 9404. U skladu s napomenom 3 (B) uz poglavlje 94, nosači madraca podneseni zasebno, među ostalim se ne razvrstavaju u tarifni broj 9401 ili 9403 kao dijelovi proizvoda. Budući da tarifni broj 9404 ne obuhvaća „dijelove", nego samo cjelovite proizvode, razvrstavanje u taj tarifni broj također je isključeno. U skladu s njihovim objektivnim karakteristikama (uparene dimenzije, zaobljeni rubovi, obrada površine, velika nosivost i otpornost na savijanje) letvice su prepoznatljive kao dijelovi okvira. Obrađene su tako da im je dana bitna značajka proizvoda iz drugog tarifnog broja (proizvodi od laminiranog drva) (vidjeti i Objašnjenja Harmoniziranog sustava za tarifni broj 4412, drugi stavak). Stoga je isključeno razvrstavanje proizvoda u tarifni broj 4412 kao laminirano drvo. Letvice se stoga razvrstava prema materijalu od kojeg su izrađene u oznaku KN 4421 99 99 kao ostali drvni proizvodi.

(*) Slika je samo informativna.

PROVEDBENA UREDBA KOMISIJE (EU) 2020/1291

od 9. rujna 2020.

o razvrstavanju određene robe u kombiniranu nomenklaturu

EUROPSKA KOMISIJA,

uzimajući u obzir Ugovor o funkcioniranju Europske unije,

uzimajući u obzir Uredbu (EU) br. 952/2013 Europskog parlamenta i Vijeća od 9. listopada 2013. o Carinskom zakoniku Unije ([1]), a posebno njezin članak 57. stavak 4. i članak 58. stavak 2.,

budući da:

(1) Radi osiguravanja jedinstvene primjene kombinirane nomenklature koja je priložena Uredbi Vijeća (EEZ) br. 2658/87 ([2]) potrebno je donijeti mjere za razvrstavanje robe iz Priloga ovoj Uredbi.

(2) Uredbom (EEZ) br. 2658/87 utvrđena su opća pravila za tumačenje kombinirane nomenklature. Ta se pravila primjenjuju i na svaku drugu nomenklaturu koja se u cijelosti ili djelomično temelji na njoj ili kojom se uvodi daljnja podjela te koja je utvrđena posebnim odredbama Unije radi primjene tarifnih i drugih mjera povezanih s trgovinom robom.

(3) U skladu s navedenim općim pravilima robu opisanu u stupcu (1) tablice u Prilogu ovoj Uredbi trebalo bi na temelju obrazloženja navedenog u stupcu (3) razvrstati u odgovarajuću oznaku KN iz stupca (2).

(4) Primjereno je odrediti da u skladu s člankom 34. stavkom 9. Uredbe (EU) br. 952/2013 osoba kojoj su dane obvezujuće tarifne informacije za robu na koju se odnosi ova Uredba, a koje nisu u skladu s ovom Uredbom, može nastaviti navoditi te informacije tijekom određenog razdoblja. Trebalo bi odrediti da to razdoblje traje tri mjeseca.

(5) Mjere predviđene u ovoj Uredbi u skladu su s mišljenjem Odbora za carinski zakonik,

DONIJELA JE OVU UREDBU:

Članak 1.

Roba iz stupca (1) tablice u Prilogu razvrstava se u kombiniranu nomenklaturu u oznaku KN iz stupca (2) te tablice.

Članak 2.

U skladu s člankom 34. stavkom 9. Uredbe (EU) br. 952/2013 obvezujuće tarifne informacije koje nisu u skladu s ovom Uredbom mogu se nastaviti navoditi tijekom razdoblja od tri mjeseca od datuma stupanja na snagu ove Uredbe.

Članak 3.

Ova Uredba stupa na snagu dvadesetog dana od dana objave u *Službenom listu Europske unije*.

([1]) SL L 269, 10.10.2013., str. 1.

([2]) Uredba Vijeća (EEZ) br. 2658/87 od 23. srpnja 1987. o tarifnoj i statističkoj nomenklaturi i o Zajedničkoj carinskoj tarifi (SL L 256, 7.9.1987., str. 1).

Ova je Uredba u cijelosti obvezujuća i izravno se primjenjuje u svim državama članicama.

Sastavljeno u Bruxellesu 9. rujna 2020.

Za Komisiju,
u ime predsjednice,
Gerassimos THOMAS
Glavni director
Glavna uprava za oporezivanje i carinsku uniju

PRILOG

Opis robe	Razvrstavanje (oznaka KN)	Obrazloženje
(1)	(2)	(3)
Proizvod (tzv. „kućište za priključak") u obliku pravokutne šuplje kutije od plastične mase, dimenzija približno 60 × 190 × 170 mm. Proizvod je namijenjen za uporabu kao kućište za module za električno upravljanje u različitim vrstama vozila ili strojeva kako bi se elektronički kontakti fizički zaštitili od prljavštine i vlage. Vidjeti sliku (*).	3926 90 97	Razvrstavanje se utvrđuje u skladu s općim pravilima 1 i 6 za tumačenje kombinirane nomenklature i nazivima oznaka KN 3926, 3926 90 i 3926 90 97. Razvrstavanje u tarifni broj 8536 kao „električni aparati za uklapanje, isklapanje ili zaštitu električnih strujnih krugova ili za spajanje na ili u električnim strujnim krugovima" isključeno je jer je predmetni proizvod samo kutija i ne sadržava konektore, kontakte ni slične dijelove (vidjeti i objašnjenja Harmoniziranog sustava za tarifni broj 8536, dio III. stavak (C)). Proizvod se ne smatra dijelom stroja u smislu napomene 2 (b) uz Odsjek XVI jer njegova prisutnost nije potrebna za rad priključka, kontakta ili sličnog dijela, već samo poboljšava njegovu funkcionalnost. Razvrstavanje u tarifni broj 8538 kao dio prikladan za uporabu isključivo ili uglavnom s aparatima iz tarifnog broja 8536 stoga je isključeno. Proizvod se ne smatra izolacijskim dijelom za električne uređaje iz tarifnog broja 8547 jer nije posebno namijenjen za izolaciju, nego za zaštitu električnih priključaka (vidjeti i objašnjenja Harmoniziranog sustava za tarifni broj 8547, dio (A)). Proizvod se stoga razvrstava prema materijalu od kojeg je izrađen (plastična masa) pod oznaku KN 3926 90 97 kao ostali proizvodi od plastičnih masa.

(*) Slika je samo informativna.

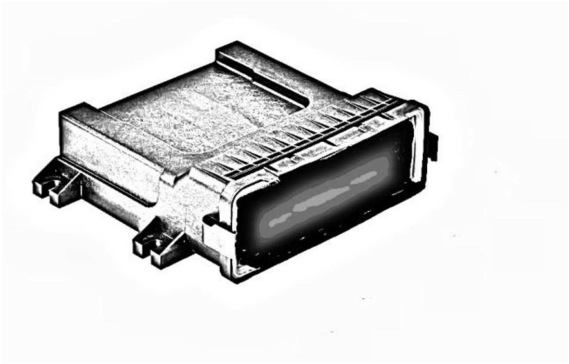

PROVEDBENA UREDBA KOMISIJE (EU) 2020/1292

od 15. rujna 2020.

o mjerama za sprečavanje ulaska u Uniju štetnog organizma *Agrilus planipennis* Fairmaire iz Ukrajine i o izmjeni Priloga XI. Provedbenoj uredbi (EU) 2019/2072

EUROPSKA KOMISIJA,

uzimajući u obzir Ugovor o funkcioniranju Europske unije,

uzimajući u obzir Uredbu (EU) 2016/2031 Europskog parlamenta i Vijeća od 26. listopada 2016. o zaštitnim mjerama protiv organizama štetnih za bilje i o izmjeni uredaba (EU) br. 228/2013, (EU) br. 652/2014 i (EU) br. 1143/2014 Europskog parlamenta i Vijeća te stavljanju izvan snage direktiva Vijeća 69/464/EEZ, 74/647/EEZ, 93/85/EEZ, 98/57/EZ, 2000/29/EZ, 2006/91/EZ i 2007/33/EZ ([1]), a posebno njezin članak 41. stavak 2. i članak 72. stavak 1.,

budući da:

(1) *Agrilus planipennis* Fairmaire („određeni štetni organizam") uvršten je na popis karantenskih štetnih organizama Unije u Prilogu II. Provedbenoj uredbi Komisije (EU) 2019/2072 ([2]). Uvršten je i na popis prioritetnih štetnih organizama u Delegiranoj uredbi Komisije (EU) 2019/1702 ([3]).

(2) Zahtjevi u pogledu određenog štetnog organizma za uvoz određenih vrsta bilja, drva i izolirane kore iz trećih zemalja u kojima je štetni organizam prisutan utvrđeni su u Prilogu VII. Provedbenoj uredbi (EU) 2019/2072. U skladu s dijelom A Priloga XI. toj uredbi za unos takvog bilja ili biljnih proizvoda iz odgovarajućih trećih zemalja podrijetla u Uniju potrebni su fitosanitarni certifikati.

(3) Ukrajina je u studenome 2019. potvrdila prve službene nalaze određenog štetnog organizma na svojem državnom području.

(4) Ta zemlja nije navedena među trećim zemljama iz kojih je dopušten uvoz na područje Unije u skladu s Prilogom VII. Provedbenoj uredbi (EU) 2019/2072. Stoga bi trebalo donijeti posebne mjere za sprječavanje mogućeg unosa u Uniju određenog štetnog organizma prisutnog na nekim vrstama bilja, drva i izolirane kore iz Ukrajine.

(5) Uzimajući u obzir fitosanitarni rizik od određenog štetnog organizma, odgovarajuće bilje, drvo i kora koji su poznati domaćini tog štetnog organizma i podrijetlom su iz Ukrajine trebali bi pri unosu u Uniju biti popraćeni fitosanitarnim certifikatom koji sadržava dodatnu izjavu da potječu s područja slobodnog od određenog štetnog organizma. Takvu dodatnu izjavu trebalo bi sastaviti u skladu s odgovarajućim Međunarodnim normama za fitosanitarne mjere i unaprijed je dostaviti Komisiji. Određene vrste drva trebalo bi uvoziti samo ako su radi više razine fitosanitarne zaštite kora i dio bjelike na odgovarajući način tretirani ili uklonjeni.

(6) Budući da je status određenog štetnog organizma u Ukrajini još potrebno potvrditi, trebalo bi prikupiti dodatne tehničke i znanstvene dokaze za procjenu fitosanitarnog rizika koji taj štetni organizam predstavlja za Uniju. Te dokaze potrebno je prikupiti i u pogledu njegove prisutnosti u ostalim trećim zemljama radi ažuriranja odgovarajućih mjera iz Priloga VII. Provedbenoj uredbi (EU) 2019/2072. Mjere utvrđene u ovoj Uredbi trebalo bi stoga što prije preispitati.

(7) Trebalo bi izmijeniti i Prilog XI. Provedbenoj uredbi (EU) 2019/2072 radi unošenja zahtjeva da odgovarajuće bilje i biljni proizvodi pri unosu iz Ukrajine u Uniju moraju biti popraćeni fitosanitarnim certifikatom.

(8) Mjere predviđene ovom Uredbom u skladu su s mišljenjem Stalnog odbora za bilje, životinje, hranu i hranu za životinje,

---

([1]) SL L 317, 23.11.2016., str. 4.

([2]) Provedbena uredba Komisije (EU) 2019/2072 od 28. studenoga 2019. o utvrđivanju jedinstvenih uvjeta za provedbu Uredbe (EU) 2016/2031 Europskog parlamenta i Vijeća u pogledu zaštitnih mjera protiv organizama štetnih za bilje te o stavljanju izvan snage Uredbe Komisije (EZ) br. 690/2008 i izmjeni Provedbene uredbe Komisije (EU) 2018/2019 (SL L 319, 10.12.2019., str. 1.).

([3]) Delegirana uredba Komisije (EU) 2019/1702 od 1. kolovoza 2019. o dopuni Uredbe (EU) 2016/2031 Europskog parlamenta i Vijeća izradom popisa prioritetnih štetnih organizama (SL L 260, 11.10.2019., str. 8.).

DONIJELA JE OVU UREDBU:

Članak 1.

Predmet

Ovom se Uredbom utvrđuju mjere za sprečavanje ulaska u Uniju štetnog organizma *Agrilus planipennis* Fairmaire iz Ukrajine.

Članak 2.

Unos u Uniju bilja, drva i izolirane kore podrijetlom iz Ukrajine

Bilje, drvo i izolirana kora podrijetlom iz Ukrajine unose se u Uniju samo ako su u skladu s odgovarajućim mjerama navedenima u Prilogu.

Članak 3.

Izmjena Priloga XI. Provedbenoj uredbi (EU) 2019/2072

Dio A Priloga XI. Provedbenoj uredbi (EU) 2019/2072 mijenja se kako slijedi:

(a) u točki 3. u unosu „*Fraxinus* L., *Juglans* L., *Pterocarya* Kunth i *Ulmus davidiana* Planch." tekst u trećem stupcu zamjenjuje se tekstom „Kanada, Kina, Demokratska Narodna Republika Koreja, Japan, Mongolija, Republika Koreja, Rusija, Tajvan, Ukrajina i Sjedinjene Američke Države";

(b) u točki 11. u unosu „*Fraxinus* L., *Juglans* L., *Pterocarya* Kunth i *Ulmus davidiana* Planch." tekst u trećem stupcu zamjenjuje se tekstom „Kanada, Kina, Demokratska Narodna Republika Koreja, Japan, Mongolija, Republika Koreja, Rusija, Tajvan, Ukrajina i Sjedinjene Američke Države";

(c) u točki 12. u unosu „*Fraxinus* L., *Juglans* L., *Pterocarya* Kunth i *Ulmus davidiana* Planch., uključujući drvo koje nije zadržalo svoju prirodnu oblu površinu" tekst u trećem stupcu zamjenjuje se tekstom „Kanada, Kina, Demokratska Narodna Republika Koreja, Japan, Mongolija, Republika Koreja, Rusija, Tajvan, Ukrajina i Sjedinjene Američke Države".

Članak 4.

Preispitivanje privremenih mjera

Cilj je mjera utvrđenih u ovoj Uredbi ublažavanje fitosanitarnih rizika koji nisu u potpunosti procijenjeni i privremenog su karaktera.

Te se mjere moraju preispitati što prije, a najkasnije godinu dana nakon dana donošenja ove Uredbe.

Članak 5.

Stupanje na snagu

Ova Uredba stupa na snagu dvadesetog dana od dana objave u *Službenom listu Europske unije*.

Ova je Uredba u cijelosti obvezujuća i izravno se primjenjuje u svim državama članicama.

Sastavljeno u Bruxellesu 15. rujna 2020.

Za Komisiju
Predsjednica
Ursula VON DER LEYEN

PRILOG

Popis bilja, biljnih proizvoda i drugih predmeta podrijetlom iz Ukrajine i odgovarajuće mjere za njihov unos na područje Unije, iz članka 2.

Bilje, biljni proizvodi i drugi predmeti	Oznaka KN	Mjere
1. Bilje rodova i vrsta *Fraxinus* L., *Juglans ailantifolia* Carr., *Juglans mandshurica* Maxim., *Ulmus davidiana* Planch. i *Pterocarya rhoifolia* Siebold & Zucc., osim plodova i sjemena	ex 0602 10 90 ex 0602 20 20 ex 0602 20 80 ex 0602 90 41 ex 0602 90 45 ex 0602 90 46 ex 0602 90 48 ex 0602 90 50 ex 0602 90 70 ex 0602 90 99 ex 0604 20 90 ex 1404 90 00	Bilje mora ispunjavati sljedeće uvjete: (a) popraćeno je fitosanitarnim certifikatom u kojem je u rubrici „Dopunska izjava" navedeno da bilje potječe s područja za koje je potvrđeno da je slobodno od štetnog organizma *Agrilus planipennis* Fairmaire, kako je utvrdila nacionalna organizacija za zaštitu bilja u Ukrajini u skladu s relevantnim Međunarodnim normama za fitosanitarne mjere, i koje se nalazi najmanje 100 km od najbližeg područja na kojem je prisutnost određenog štetnog organizma službeno potvrđena; (b) nacionalna organizacija za zaštitu bilja Ukrajine unaprijed je pismenim putem obavijestila Komisiju o statusu slobode tog područja.
2.1. Drvo rodova i vrsta *Fraxinus* L., *Juglans ailantifolia* Carr., *Juglans mandshurica* Maxim., *Ulmus davidiana* Planch. i *Pterocarya rhoifolia* Siebold & Zucc., osim u sljedećim oblicima: — iverja, čestica, piljevine, strugotina, drvnog otpada i ostataka drva, u cijelosti ili dijelom proizvedenih od tog drveća, — drvenog materijala za pakiranje, u obliku sanduka za pakiranje, kutija, sanduka, bubnjeva za kabele i slične ambalaže, paleta, sandučastih paleta i drugih utovarnih ploča, okvira za palete, obloga, bez obzira na to upotrebljava li se zaista pri prijevozu svih vrsta predmeta, osim pošiljaka drva poduprtih oblogama koje su izrađene od drva iste vrste i kvalitete kao i drvo koje se isporučuje i koje ispunjavaju iste fitosanitarne zahtjeve Unije kao i drvo koje se isporučuje, — ali uključujući drvo koje nije zadržalo svoju prirodnu oblu površinu te namještaj i ostale predmete izrađene od neobrađenog drva.	ex 4401 12 00 ex 4403 12 00 ex 4403 99 00 ex 4404 20 00 ex 4406 12 00 ex 4406 92 00 4407 95 10 4407 95 91 4407 95 99 ex 4407 99 27 ex 4407 99 40 ex 4407 99 90 ex 4408 90 15 ex 4408 90 35 ex 4408 90 85 ex 4408 90 95 ex 4416 00 00 ex 9406 10 00	Drvo mora ispunjavati jedan od sljedećih uvjeta: (a) popraćeno je fitosanitarnim certifikatom u kojem je u rubrici „Dopunska izjava" navedeno da drvo potječe s posebno navedenog područja za koje je potvrđeno da je slobodno od štetnog organizma *Agrilus planipennis* Fairmaire, kako je utvrdila nacionalna organizacija za zaštitu bilja Ukrajine u skladu s relevantnim Međunarodnim normama za fitosanitarne mjere, i koje se nalazi najmanje 100 km od najbližeg područja na kojem je prisutnost određenog štetnog organizma službeno potvrđena, a nacionalna organizacija za zaštitu bilja Ukrajine unaprijed je pismenim putem obavijestila Komisiju o statusu slobode tog područja; (b) popraćeno je fitosanitarnim certifikatom u kojem je u rubrici „Dopunska izjava" navedeno da su kora i najmanje 2,5 cm bjelike odstranjeni u prostoru koji je odobrila i koji nadzire nacionalna organizacija za zaštitu bilja Ukrajine; (c) popraćeno je fitosanitarnim certifikatom u kojem je u rubrici „Dopunska izjava" navedeno da je drvo podvrgnuto ionizirajućem zračenju radi postizanja apsorbirane doze od najmanje 1 kGy kroz cijelo drvo.

Bilje, biljni proizvodi i drugi predmeti	Oznaka KN	Mjere
2.2. Drvo u obliku iverja, čestica, piljevine, strugotina, drvnog otpada i ostataka drva, u cijelosti ili dijelom proizvedenih od rodova i vrsta *Fraxinus* L., *Juglans ailantifolia* Carr., *Juglans mandshurica* Maxim., *Ulmus davidiana* Planch. i *Pterocarya rhoifolia* Siebold & Zucc.	ex 4401 22 00 ex 4401 40 10 ex 4401 40 90	Drvo mora ispunjavati sljedeće uvjete: (a) popraćeno je fitosanitarnim certifikatom u kojem je u rubrici „Dopunska izjava" navedeno da drvo potječe s posebno navedenog područja za koje je potvrđeno da je slobodno od štetnog organizma *Agrilus planipennis* Fairmaire, kako je utvrdila nacionalna organizacija za zaštitu bilja u Ukrajini u skladu s relevantnim Međunarodnim normama za fitosanitarne mjere, i koje se nalazi najmanje 100 km od najbližeg područja na kojem je prisutnost određenog štetnog organizma službeno potvrđena; (b) nacionalna organizacija za zaštitu bilja Ukrajine unaprijed je pismenim putem obavijestila Komisiju o statusu slobode tog područja.
3. Izolirana kora i predmeti proizvedeni od kore rodova i vrsta *Fraxinus* L., *Juglans ailantifolia* Carr., *Juglans mandshurica* Maxim., *Ulmus davidiana* Planch. i *Pterocarya rhoifolia* Siebold & Zucc.	ex 1404 90 00 ex 4401 40 90	Kora mora ispunjavati sljedeće uvjete: (a) popraćena je fitosanitarnim certifikatom u kojem je u rubrici „Dopunska izjava" navedeno da se dostavlja službena izjava da kora potječe s posebno navedenog područja za koje je potvrđeno da je slobodno od štetnog organizma *Agrilus planipennis* Fairmaire, kako je utvrdila nacionalna organizacija za zaštitu bilja Ukrajine u skladu s relevantnim Međunarodnim normama za fitosanitarne mjere, i koje se nalazi najmanje 100 km od najbližeg područja na kojem je prisutnost određenog štetnog organizma službeno potvrđena; (b) nacionalna organizacija za zaštitu bilja Ukrajine unaprijed je pismenim putem obavijestila Komisiju o statusu slobode tog područja.

PROVEDBENA UREDBA KOMISIJE (EU) 2020/1293

od 15. rujna 2020.

o izmjeni Provedbene uredbe (EU) br. 540/2011 u pogledu uvjeta za odobrenje aktivne tvari azadirahtin

(Tekst značajan za EGP)

EUROPSKA KOMISIJA,

uzimajući u obzir Ugovor o funkcioniranju Europske unije,

uzimajući u obzir Uredbu (EZ) br. 1107/2009 Europskog parlamenta i Vijeća od 21. listopada 2009. o stavljanju na tržište sredstava za zaštitu bilja i stavljanju izvan snage direktiva Vijeća 79/117/EEZ i 91/414/EEZ ([1]), a posebno njezin članak 13. stavak 2. točku (c),

budući da:

(1) Provedbenom direktivom Komisije 2011/44/EU ([2]) azadirahtin je uvršten u Prilog I. Direktivi Vijeća 91/414/EEZ ([3]) kao aktivna tvar.

(2) U skladu s Uredbom (EZ) br. 1107/2009 aktivne tvari uvrštene u Prilog I. Direktivi 91/414/EEZ smatraju se odobrenima u skladu s tom uredbom te su uvrštene u dio A Priloga Provedbenoj uredbi Komisije (EU) br. 540/2011 ([4]).

(3) Odobrenje aktivne tvari azadirahtin, kako je navedena u dijelu A Priloga Provedbenoj uredbi (EU) br. 540/2011, ograničeno je na uporabu kao insekticid.

(4) U skladu s člankom 7. stavkom 1. Uredbe (EZ) br. 1107/2009 jedan od proizvođača aktivne tvari, Trifolio-M GmbH, podnio je 27. veljače 2012. zahtjev imenovanoj državi članici izvjestiteljici Njemačkoj kojim je zatražio izmjenu uvjeta za odobrenje azadirahtina kako bi se odobrila njegova uporaba kao akaricid. Imenovana država članica izvjestiteljica utvrdila je da je zahtjev prihvatljiv.

(5) Imenovana država članica izvjestiteljica ocijenila je novu uporabu aktivne tvari azadirahtin u odnosu na moguće učinke na zdravlje ljudi i životinja i na okoliš u skladu s odredbama iz članka 4. Uredbe (EZ) br. 1107/2009 te je pripremila dopunu nacrtu izvješća o ocjeni i dodatno izvješće, koje je 10. siječnja 2013. dostavila Europskoj agenciji za sigurnost hrane („Agencija") i Komisiji.

(6) U skladu s člankom 12. stavkom 1. Uredbe (EZ) br. 1107/2009 Agencija je dopunu nacrtu izvješća o ocjeni i dodatno izvješće dostavila na očitovanje podnositelju zahtjeva i državama članicama te ju je učinila dostupnom javnosti. U skladu s člankom 12. stavkom 3. Uredbe (EZ) br. 1107/2009 od podnositelja zahtjeva zatražene su dodatne informacije. Njemačka je ocijenila dodatne informacije i 19. rujna 2017. Komisiji i Agenciji dostavila revidiranu dopunu nacrtu izvješća o ocjeni i dodatno izvješće.

(7) Agencija je 14. rujna 2018. Komisiji dostavila zaključak ([5]) o tome može li se pretpostaviti da nova uporaba aktivne tvari azadirahtin ispunjava mjerila za odobravanje iz članka 4. Uredbe (EZ) br. 1107/2009. Komisija je 19. svibnja 2020. Stalnom odboru za bilje, životinje, hranu i hranu za životinje predstavila nacrt dopune izvješću o pregledu za azadirahtin i nacrt uredbe.

([1]) SL L 309, 24.11.2009., str. 1.

([2]) Provedbena direktiva Komisije 2011/44/EU od 13. travnja 2011. o izmjeni Direktive Vijeća 91/414/EEZ radi uvrštavanja azadirahtina kao aktivne tvari te o izmjeni Odluke Komisije 2008/941/EZ (SL L 100, 14.4.2011., str. 43).

([3]) Direktiva Vijeća 91/414/EEZ od 15. srpnja 1991. o stavljanju sredstava za zaštitu bilja na tržište (SL L 230, 19.8.1991., str. 1.).

([4]) Provedbena uredba Komisije (EU) br. 540/2011 od 25. svibnja 2011. o provedbi Uredbe (EZ) br. 1107/2009 Europskog parlamenta i Vijeća u pogledu popisa odobrenih aktivnih tvari (SL L 153, 11.6.2011., str. 1.).

([5]) Europska agencija za sigurnost hrane; *Peer review of the pesticide risk assessment of the active substance azadirachtin (Margosa extract)* (Stručni pregled procjene rizika od uporabe aktivne tvari azadirahtina (ekstrakt margosa) kao pesticid), EFSA Journal 2018.;16(9):5234. Doi: 10.2903/j.efsa.2018.5234.

(8) Podnositelj zahtjeva pozvan je da dostavi primjedbe na dopunu izvješća o pregledu.

(9) Za jednu ili više reprezentativnih uporaba najmanje jednog sredstva za zaštitu bilja koje sadržava tu aktivnu tvar, ako se to sredstvo za zaštitu bilja upotrebljava kao akaricid, utvrđeno je da su mjerila za odobravanje predviđena člankom 4. Uredbe (EZ) br. 1107/2009 ispunjena. Stoga je primjereno ukloniti ograničenje uporabe azadirahtina samo kao insekticid.

(10) Provedbenu uredbu (EU) br. 540/2011 trebalo bi stoga na odgovarajući način izmijeniti.

(11) Mjere predviđene ovom Uredbom u skladu su s mišljenjem Stalnog odbora za bilje, životinje, hranu i hranu za životinje,

DONIJELA JE OVU UREDBU:

Članak 1.

Izmjena Provedbene uredbe (EU) br. 540/2011

Prilog Provedbenoj uredbi (EU) br. 540/2011 mijenja se u skladu s Prilogom ovoj Uredbi.

Članak 2.

Stupanje na snagu

Ova Uredba stupa na snagu dvadesetog dana od dana objave u *Službenom listu Europske unije*.

Ova je Uredba u cijelosti obvezujuća i izravno se primjenjuje u svim državama članicama.

Sastavljeno u Bruxellesu 15. rujna 2020.

Za Komisiju
Predsjednica
Ursula VON DER LEYEN

PRILOG

Stupac „Posebne odredbe” retka 343., azadirahtin, dijela A Priloga Provedbenoj uredbi (EU) br. 540/2011 zamjenjuje se sljedećim:

„Za provedbu jedinstvenih načela iz članka 29. stavka 6. Uredbe (EZ) br. 1107/2009 moraju se uzeti se u obzir zaključci izvješća o pregledu za azadirahtin, a posebno njegovi dodaci I. i II., u njegovoj konačnoj verziji donesenoj 11. ožujka 2011. u Stalnom odboru za prehrambeni lanac i zdravlje životinja te zaključci dopune izvješću o pregledu za azadirahtin, a posebno njegovi dodaci I. i II., u konačnoj verziji koju je 17. srpnja 2020. donio Stalni odbor za bilje, životinje, hranu i hranu za životinje.

U toj ukupnoj ocjeni države članice moraju obratiti posebnu pozornost na sljedeće:

(1) izloženost potrošača putem hrane u pogledu budućih izmjena maksimalno dopuštenih koncentracija,

(2) zaštitu člankonožaca koji ne pripadaju ciljanoj skupini i vodenih organizama.

Uvjeti uporabe prema potrebi uključuju mjere za smanjenje rizika.”

ISPRAVCI

Ispravak Provedbene uredbe Komisije (EU) 2020/1276 od 11. rujna 2020. o neproduljenju odobrenja aktivne tvari bromoksinil u skladu s Uredbom (EZ) br. 1107/2009 Europskog parlamenta i Vijeća o stavljanju na tržište sredstava za zaštitu bilja i o izmjeni Priloga Provedbenoj uredbi Komisije (EU) br. 540/2011

(Službeni list Europske unije L 300 od 14. rujna 2020.)

1. Na stranici 34., u članku 3., datum se mijenja kako slijedi:

umjesto: „14. ožujka 2021.";

treba stajati: „17. ožujka 2021."

2. Na stranici 34., u članku 4., datum se mijenja kako slijedi:

umjesto: „14. rujna 2021.";

treba stajati: „17. rujna 2021."

ISSN 1977-0847 (elektroničko izdanje)
ISSN 1977-0596 (tiskano izdanje)

Ured za publikacije Europske unije
2985 Luxembourg
LUKSEMBURG

HR