Euroopan unionin
virallinen lehti

L 140

61. vuosikerta

Suomenkielinen laitos

Lainsäädäntö

6. kesäkuuta 2018

Sisältö

II *Muut kuin lainsäätämisjärjestyksessä hyväksyttävät säädökset*

KANSAINVÄLISET SOPIMUKSET

★ **Neuvoston päätös (EU) 2018/826, annettu 28 päivänä toukokuuta 2018, Libanonin tasavallan osallistumista Välimeren alueen tutkimus- ja innovointikumppanuuteen (PRIMA) koskevat ehdot ja edellytykset vahvistavan Euroopan unionin ja Libanonin tasavallan välistä tieteellistä ja teknologista yhteistyötä koskevan sopimuksen tekemisestä** 1

ASETUKSET

★ **Neuvoston täytäntöönpanoasetus (EU) 2018/827, annettu 4 päivänä kesäkuuta 2018, Iraniin kohdistuvista rajoittavista toimenpiteistä annetun asetuksen (EU) N:o 267/2012 täytäntöönpanosta** 3

★ **Komission delegoitu asetus (EU) 2018/828, annettu 15 päivänä helmikuuta 2018, delegoidun asetuksen (EU) 2015/68 muuttamisesta lukkiutumattomia jarrujärjestelmiä, korkeapaineisia energianvaraajia ja yksipiirisiä hydrauliikkaliitäntöjä koskevien vaatimusten osalta** [1] 5

★ **Komission delegoitu asetus (EU) 2018/829, annettu 15 päivänä helmikuuta 2018, Euroopan parlamentin ja neuvoston asetuksen (EU) N:o 167/2013 täydentämisestä maa- ja metsätaloudessa käytettävien ajoneuvojen tyyppihyväksynnässä sovellettavien ajoneuvon toimintaturvallisuutta koskevien vaatimusten osalta annetun delegoidun asetuksen (EU) 2015/208 muuttamisesta ja oikaisemisesta** [1] 8

★ **Komission delegoitu asetus (EU) 2018/830, annettu 9 päivänä maaliskuuta 2018, Euroopan parlamentin ja neuvoston asetuksen (EU) N:o 167/2013 liitteen I ja komission delegoidun asetuksen (EU) No 1322/2014 muuttamisesta maa- ja metsätaloudessa käytettävien ajoneuvojen tyyppihyväksynnässä sovellettavien ajoneuvon rakennetta koskevien ja yleisten vaatimusten osalta** 15

★ **Komission asetus (EU) 2018/831, annettu 5 päivänä kesäkuuta 2018, elintarvikkeiden kanssa kosketukseen joutuvista muovisista materiaaleista ja tarvikkeista annetun asetuksen (EU) N:o 10/2011 muuttamisesta** [1] 35

[1] ETA:n kannalta merkityksellinen teksti.

FI

Säädökset, joiden otsikot on painettu laihalla kirjasintyypillä, ovat maatalouspolitiikan alaan kuuluvia juoksevien asioiden hoitoon liittyviä säädöksiä, joiden voimassaoloaika on yleensä rajoitettu.

Kaikkien muiden säädösten otsikot on painettu lihavalla kirjasintyypillä ja merkitty tähdellä.

★ **Komission asetus (EU) 2018/832, annettu 5 päivänä kesäkuuta 2018, Euroopan parlamentin ja neuvoston asetuksen (EY) N:o 396/2005 liitteiden II, III ja V muuttamisesta siltä osin kuin on kyse syantraniiliprolin, symoksaniilin, deltametriinin, difenokonatsolin, fenamidonin, flubendiamidin, fluopikolidin, folpetin, fosetyylin, mandestrobiinin, mepikvatin, metatsakloorin, propamokarbin, propargiitin, pyrimetaniilin, sulfoksaflorin ja trifloksistrobiinin jäämien enimmäismääristä tietyissä tuotteissa tai niiden pinnalla** [1] 38

PÄÄTÖKSET

★ **Neuvoston päätös (YUTP) 2018/833, annettu 4 päivänä kesäkuuta 2018, Iraniin kohdistuvista rajoittavista toimenpiteistä annetun päätöksen 2010/413/YUTP muuttamisesta** 87

★ **Komission täytäntöönpanopäätös (EU) 2018/834, annettu 4 päivänä kesäkuuta 2018, eläinten terveyttä koskevista toimenpiteistä afrikkalaisen sikaruton torjumiseksi eräissä jäsenvaltioissa annetun täytäntöönpanopäätöksen 2014/709/EU muuttamisesta** *(tiedoksiannettu numerolla C(2018) 3318)* [1] 89

★ **Komission täytäntöönpanopäätös (EU) 2018/835, annettu 4 päivänä kesäkuuta 2018, afrikkalaiseen sikaruttoon liittyvistä tietyistä suojatoimenpiteistä Unkarissa** *(tiedoksiannettu numerolla C(2018) 3319)* [1] 104

KANSAINVÄLISILLÄ SOPIMUKSILLA PERUSTETTUJEN ELINTEN ANTAMAT SÄÄDÖKSET

★ **EU:n ja Georgian tulliasioiden alakomitean päätös N:o 1/2018, annettu 20 päivänä maaliskuuta 2018, Euroopan unionin, Euroopan atomienergiayhteisön ja niiden jäsenvaltioiden sekä Georgian väliseen assosiaatiosopimukseen kuuluvan alkuperätuotteiden käsitteen määritelmää ja hallinnollisen yhteistyön menetelmiä koskevan pöytäkirjan I korvaamisesta [2018/836]** 107

[1] ETA:n kannalta merkityksellinen teksti.

II

(Muut kuin lainsäätämisjärjestyksessä hyväksyttävät säädökset)

KANSAINVÄLISET SOPIMUKSET

NEUVOSTON PÄÄTÖS (EU) 2018/826,

annettu 28 päivänä toukokuuta 2018,

Libanonin tasavallan osallistumista Välimeren alueen tutkimus- ja innovointikumppanuuteen (PRIMA) koskevat ehdot ja edellytykset vahvistavan Euroopan unionin ja Libanonin tasavallan välistä tieteellistä ja teknologista yhteistyötä koskevan sopimuksen tekemisestä

EUROOPAN UNIONIN NEUVOSTO, joka

ottaa huomioon Euroopan unionin toiminnasta tehdyn sopimuksen ja erityisesti sen 186 artiklan yhdessä sen 218 artiklan 6 kohdan toisen alakohdan a alakohdan v alakohdan kanssa,

ottaa huomioon Euroopan komission ehdotuksen,

ottaa huomioon Euroopan parlamentin hyväksynnän ([1]),

sekä katsoo seuraavaa:

(1) Euroopan parlamentin ja neuvoston päätöksessä (EU) 2017/1324 ([2]) säädetään unionin osallistumisesta useiden jäsenvaltioiden yhdessä käynnistämään Välimeren alueen tutkimus- ja innovointikumppanuuteen, jäljempänä 'PRIMA'.

(2) Libanonin tasavalta, jäljempänä 'Libanon', on ilmaissut halukkuutensa liittyä PRIMAan osallistujavaltiona ja tasavertaisesti PRIMAan osallistuvien jäsenvaltioiden ja tutkimuksen ja innovoinnin puiteohjelmaan "Horisontti 2020" (2014–2020) assosioituneiden kolmansien maiden kanssa.

(3) Päätöksen (EU) 2017/1324 1 artiklan 2 kohdan mukaisesti Libanonista tulee PRIMAn osallistujavaltio edellyttäen, että Libanon tekee unionin kanssa tieteellistä ja teknologista yhteistyötä koskevan kansainvälisen sopimuksen, jossa vahvistetaan ehdot ja edellytykset Libanonin osallistumiselle PRIMAan.

(4) Neuvoston päätöksen (EU) 2018/467 ([3]) mukaisesti Libanonin tasavallan osallistumista Välimeren alueen tutkimus- ja innovointikumppanuuteen (PRIMA) koskevat ehdot ja edellytykset vahvistava Euroopan unionin ja Libanonin tasavallan välistä tieteellistä ja teknologista yhteistyötä koskeva sopimus, jäljempänä 'sopimus', allekirjoitettiin 27 päivänä helmikuuta 2018 sillä varauksella, että sen tekeminen saatetaan myöhemmin päätökseen.

(5) Sopimus olisi hyväksyttävä,

([1]) Hyväksyntä annettu 17 päivänä huhtikuuta 2018 (ei vielä julkaistu virallisessa lehdessä).
([2]) Euroopan parlamentin ja neuvoston päätös (EU) 2017/1324, annettu 4 päivänä heinäkuuta 2017, unionin osallistumisesta useiden jäsenvaltioiden yhdessä käynnistämään Välimeren alueen tutkimus- ja innovointikumppanuuteen (PRIMA) (EUVL L 185, 18.7.2017, s. 1).
([3]) Neuvoston päätös (EU) 2018/467, annettu 25 päivänä syyskuuta 2017, Libanonin tasavallan osallistumista Välimeren alueen tutkimus- ja innovointikumppanuuteen (PRIMA) koskevat ehdot ja edellytykset vahvistavan Euroopan unionin ja Libanonin tasavallan välistä tieteellistä ja teknologista yhteistyötä koskevan sopimuksen allekirjoittamisesta unionin puolesta ja sen väliaikaisesta soveltamisesta (EUVL L 79, 22.3.2018, s. 1).

ON HYVÄKSYNYT TÄMÄN PÄÄTÖKSEN:

1 artikla

Hyväksytään Libanonin tasavallan osallistumista Välimeren alueen tutkimus- ja innovointikumppanuuteen (PRIMA) koskevat ehdot ja edellytykset vahvistava Euroopan unionin ja Libanonin tasavallan välistä tieteellistä ja teknologista yhteistyötä koskeva sopimus unionin puolesta ([1]).

2 artikla

Neuvoston puheenjohtaja antaa unionin puolesta sopimuksen 5 artiklan 2 kohdassa määrätyn ilmoituksen ([2]).

3 artikla

Tämä päätös tulee voimaan päivänä, jona se hyväksytään.

Tehty Brysselissä 28 päivänä toukokuuta 2018.

Neuvoston puolesta

Puheenjohtaja

E. KARANIKOLOV

([1]) Sopimus on julkaistu virallisessa lehdessä EUVL L 79, 22.3.2018, s. 3 yhdessä sen allekirjoittamista koskevan päätöksen kanssa.

([2]) Neuvoston pääsihteeristö julkaisee sopimuksen voimaantulopäivän *Euroopan unionin virallisessa lehdessä*.

ASETUKSET

NEUVOSTON TÄYTÄNTÖÖNPANOASETUS (EU) 2018/827,

annettu 4 päivänä kesäkuuta 2018,

Iraniin kohdistuvista rajoittavista toimenpiteistä annetun asetuksen (EU) N:o 267/2012 täytäntöönpanosta

EUROOPAN UNIONIN NEUVOSTO, joka

ottaa huomioon Euroopan unionin toiminnasta tehdyn sopimuksen,

ottaa huomioon Iraniin kohdistuvista rajoittavista toimenpiteistä ja asetuksen (EU) N:o 961/2010 kumoamisesta 23 päivänä maaliskuuta 2012 annetun neuvoston asetuksen (EU) N:o 267/2012 ([1]) ja erityisesti sen 46 artiklan 2 kohdan,

ottaa huomioon unionin ulkoasioiden ja turvallisuuspolitiikan korkean edustajan ehdotuksen,

sekä katsoo seuraavaa:

(1) Neuvosto hyväksyi 23 päivänä maaliskuuta 2012 asetuksen (EU) N:o 267/2012.

(2) Asetuksen (EU) N:o 267/2012 46 artiklan 7 kohdan mukaisesti neuvosto on tarkastellut uudelleen kyseisen asetuksen liitteissä IX ja XIV olevia nimettyjen henkilöiden ja yhteisöjen luetteloita.

(3) Neuvosto on todennut, että asetuksen (EU) N:o 267/2012 liitteeseen IX sisältyviä tiettyjä henkilöitä ja yhteisöjä koskevat merkinnät olisi saatettava ajan tasalle.

(4) Asetus (EU) N:o 267/2012 olisi näin ollen muutettava tämän mukaisesti,

ON HYVÄKSYNYT TÄMÄN ASETUKSEN:

1 artikla

Muutetaan asetuksen (EU) N:o 267/2012 liite IX tämän asetuksen liitteen mukaisesti.

2 artikla

Tämä asetus tulee voimaan sitä päivää seuraavana päivänä, jona se julkaistaan *Euroopan unionin virallisessa lehdessä.*

Tämä asetus on kaikilta osiltaan velvoittava, ja sitä sovelletaan sellaisenaan kaikissa jäsenvaltioissa.

Tehty Luxemburgissa 4 päivänä kesäkuuta 2018.

Neuvoston puolesta

Puheenjohtaja

T. TSACHEVA

([1]) EUVL L 88, 24.3.2012, s. 1.

LIITE

Muutetaan asetuksen (EU) N:o 267/2012 liite IX seuraavasti:

1) Korvataan kohdan ”I Ydinalaan tai ballistisiin ohjuksiin liittyvään toimintaan osallistuvat henkilöt ja yhteisöt ja Iranin hallitukselle tukea antavat henkilöt ja yhteisöt” alakohdassa ”B. Yhteisöt” olevassa luettelossa olevat merkinnät seuraavilla merkinnöillä:

	Nimi	Tunnistetiedot	Perusteet	Luetteloon merkitsemisen päivämäärä
”42.(g)	Shetab Gaman (alias Taamin Gostaran Pishgaman Azar)	Osoite: Norouzi Alley, No 2, Larestan Street, Motahari Avenue, Tehran	Toimii Yasa Partin puolesta.	26.7.2010
49.	Noavaran Pooyamoj (alias Noavaran Tejarat Paya, Bastan Tejerat Mabna, Behdis Tejarat (tai Bazarganis Behdis Tejarat Alborz Company tai Behdis Tejarat General Trading Company), Fanavaran Mojpooya, Faramoj Company (tai Tosee Danesh Fanavari Faramoj), Green Emirate Paya, Mehbang Sana, Mohandesi Hedayat Control Paya, Pooya Wave Company, Towsee Fanavari Boshra)		Osallistunut valvonnassa olevien ja sentrifugien valmistukseen suoraan sovellettavien materiaalien hankintaan Iranin uraanin rikastusohjelmaa varten.	23.5.2011
55.	Ashtian Tablo	Ashtian Tablo - No 67, Ghods mirheydari St, Yoosefabad, Tehran	Osallistunut Iranin ydinalalla suoraan sovellettavien elektronisten erikoislaitteistojen ja -materiaalien tuotantoon ja toimittamiseen.	23.5.2011”

2) Korvataan kohdan ”II Iranilainen vallankumouskaarti (IRGC)” alakohdassa ”A. Henkilöt” olevassa luettelossa olevat merkinnät seuraavilla merkinnöillä:

	Nimi	Tunnistetiedot	Perusteet	Luetteloon merkitsemisen päivämäärä
”1.	IRGC:n prikaatikenraali Javad DARVISH-VAND		Entinen MODAFL:n valvontaviranomainen, joka oli vastuussa kaikista MODAFL:n laitteista ja laitoksista ja joka on edelleen lähellä MODAFL:ää ja IRGC:iä muun muassa niille tarjoamiensa palvelujen kautta.	23.6.2008
8.	IRGC:n prikaatikenraali Mohammad Reza NAQDI	Synt. 1953, Nadjaf (Irak)	IRGC:n apulaiskomentaja kulttuuri- ja sosiaaliasioissa. Entinen Bassij-liikkeen komentaja.	26.7.2010
10.	Rostam QASEMI (alias Rostam GHASEMI)	Synt. 1961	Entinen Khatam al-Anbiyan komentaja.	26.7.2010
19.	IRGC:n prikaatikenraali Amir Ali Haji ZADEH (alias Amir Ali Hajizadeh)		IRGC:n ilmavoimien komentaja.	23.1.2012”

KOMISSION DELEGOITU ASETUS (EU) 2018/828,

annettu 15 päivänä helmikuuta 2018,

delegoidun asetuksen (EU) 2015/68 muuttamisesta lukkiutumattomia jarrujärjestelmiä, korkeapaineisia energianvaraajia ja yksipiirisiä hydrauliikkaliitäntöjä koskevien vaatimusten osalta

(ETA:n kannalta merkityksellinen teksti)

EUROOPAN KOMISSIO, joka

ottaa huomioon Euroopan unionin toiminnasta tehdyn sopimuksen,

ottaa huomioon maa- ja metsätaloudessa käytettävien ajoneuvojen hyväksynnästä ja markkinavalvonnasta 5 päivänä helmikuuta 2013 annetun Euroopan parlamentin ja neuvoston asetuksen (EU) N:o 167/2013 ([1]) ja erityisesti sen 17 artiklan 5 kohdan,

sekä katsoo seuraavaa:

(1) Komission delegoidun asetuksen (EU) 2015/68 ([2]) johdanto-osan 6 kappaleessa ennakoidaan, että komissio arvioi vaatimusta, joka koskee lukkiutumattomien jarrujärjestelmien (ABS) asentamista 1 päivästä tammikuuta 2020 traktoreihin, joiden suurin rakenteellinen nopeus on 40–60 km/h. Kyseisen vaatimuksen arvioinnin jälkeen komissio totesi, että kyseisten ajoneuvojen ABS-jarruja koskevan vaatimuksen poistaminen delegoidusta asetuksesta säästäisi tuotannonalan ja käyttäjät kohtuuttomilta kustannuksilta, jotka lopulta hidastaisivat viimeisimmän jarruteknologian tehokasta käyttöä markkinoilla. Sen vuoksi vaatimus, jonka mukaan kyseisiin ajoneuvoihin olisi asennettava ABS-jarrut, olisi poistettava.

(2) Korkeapaineisten energianvaraajien toimintaedellytyksissä olisi sallittava viimeisimmän teknologian mukainen painealue ja vahvistettava vastaava testi. Paineen raja-arvoja olisi näin ollen mukautettava.

(3) Jotta siirtyminen yksipiiristen hydrauliikkaliitosten kieltämiseen sujuisi jäsenvaltioiden ja toimialan kannalta saumattomasti sovellettaessa delegoidussa asetuksessa (EU) 2015/68 vahvistettuja jarruttamista koskevia vaatimuksia uusiin traktoreihin, jotka on kytketty jo käytössä oleviin perävaunuihin, ja ottaen huomioon vedettävien maa- ja metsätaloudessa käytettävien ajoneuvojen kannan uudistamisasteen, jarrulaitteissa ja perävaunujen jarruliitoksissa käytettäviä yksipiirisiä hydrauliikkaliitoksia koskevien siirtymäkauden vaatimusten soveltamista olisi jatkettava 31 päivään joulukuuta 2024.

(4) Sen vuoksi delegoitua asetusta (EU) 2015/68 olisi muutettava.

(5) Koska tämä asetus sisältää delegoidun asetuksen (EU) 2015/68 sujuvan toiminnan kannalta tärkeitä muutoksia, tämän asetuksen olisi tultava voimaan kiireellisesti,

ON HYVÄKSYNYT TÄMÄN ASETUKSEN:

1 artikla

Delegoidun asetuksen (EU) 2015/68 muuttaminen

Muutetaan delegoitu asetus (EU) 2015/68 seuraavasti:

1) Korvataan 16 artikla seuraavasti:

”*16 artikla*

Yksipiirisiä hydrauliikkaliitäntöjä ja tällaisilla liitännöillä varustettuja traktoreita koskevat vaatimukset

1. Jarrulaitteissa ja perävaunujen jarruliitoksissa käytettäviin yksipiirisiin hydrauliikkaliitäntöihin ja yksipiirisillä hydrauliikkaliitännöillä varustettuihin traktoreihin sovellettavat suorituskykyvaatimukset vahvistetaan liitteessä XIII. Näitä vaatimuksia sovelletaan 31 päivään joulukuuta 2024.

2. Valmistajat eivät saa asentaa yksipiirisiä hydrauliikkaliitäntöjä uusiin traktoreihin 31 päivän joulukuuta 2024 jälkeen.”

([1]) EUVL L 60, 2.3.2013, s. 1.
([2]) Komission delegoitu asetus (EU) 2015/68 annettu 15 päivänä lokakuuta 2014, Euroopan parlamentin ja neuvoston asetuksen (EU) N:o 167/2013 täydentämisestä maa- ja metsätaloudessa käytettävien ajoneuvojen hyväksynnässä sovellettavien, ajoneuvojen jarruttamista koskevien vaatimusten osalta (EUVL L 17, 23.1.2015, s. 1).

2) Muutetaan 17 artikla seuraavasti:

a) kumotaan toinen kohta;

b) korvataan neljäs kohta seuraavasti:

"Kansallisten viranomaisten on 1 päivästä tammikuuta 2025 alkaen kiellettävä sellaisten uusien traktoreiden asettaminen saataville markkinoilla, rekisteröinti tai käyttöönotto, jotka on varustettu yksipiirisillä hydrauliikkaliitoksilla."

3) Muutetaan asetuksen (EU) 2015/68 liitteet I, IV ja XIII tämän asetuksen liitteen mukaisesti.

2 artikla

Voimaantulo

Tämä asetus tulee voimaan kolmantena päivänä sen jälkeen, kun se on julkaistu *Euroopan unionin virallisessa lehdessä*.

Tämä asetus on kaikilta osiltaan velvoittava, ja sitä sovelletaan sellaisenaan kaikissa jäsenvaltioissa.

Tehty Brysselissä 15 päivänä helmikuuta 2018.

Komission puolesta

Puheenjohtaja

Jean-Claude JUNCKER

LIITE

Muutetaan delegoidun asetuksen (EU) 2015/68 liitteet I, IV ja XIII seuraavasti:

1) Muutetaan liite I seuraavasti:

a) kumotaan 2.2.1.21.2 kohta;

b) korvataan 2.2.1.23 kohta seuraavasti:

”2.2.1.23 Muiden kuin 2.2.1.21.1 kohdassa tarkoitettujen traktoreiden, jotka on varustettu lukkiutumattomalla jarrujärjestelmällä, on täytettävä liitteen XI vaatimukset.”;

c) poistetaan 2.2.2.15.1.1 kohdassa ilmaisu ”Tämä paine saa olla enintään 11 500 kPa.”;

d) lisätään 2.2.2.15.1.1.1 ja 2.2.2.15.1.1.2 kohta seuraavasti:

”2.2.2.15.1.1.1 Hydraulisten energianvaraajien matala paine ei saa olla yli 11 500:aa kPa järjestelmissä, jotka käyttävät energianvaraajia, joiden enimmäistoimintapaine on 15 000 kPa.

2.2.2.15.1.1.2 Tämä hydraulisten energianvaraajien matala paine saa olla yli 11 500 kPa järjestelmissä, jotka on paineistettu arvon 15 000 kPa ylittävään enimmäistoimintapaineeseen, jotta ne saavuttavat vahvistetun jarrutustehon.”

2) Lisätään liitteessä IV olevan C osan (Varastoitua energiaa käyttävät nestejarrujärjestelmät) 1.3.2.1.1 kohdan jälkeen kohta seuraavasti:

”1.3.2.1.1 Sellaisia energianvaraajia käyttävien järjestelmien osalta, jotka on paineistettu arvon 15 000 kPa ylittävään enimmäistoimintapaineeseen, jotta ne saavuttavat vahvistettua jarrutustehoa koskevat vaatimukset, energianvaraajassa vallitsevan paineen on kunkin testin alussa oltava enintään valmistajan ilmoittama paine.”

3) Muutetaan liite XIII seuraavasti:

a) korvataan 1.1 kohta seuraavasti:

”1.1 Yksipiirinen hydrauliikkaliitäntä voidaan asentaa traktoriin, joka on varustettu jommallakummalla seuraavista:

a) mikä tahansa liitteessä I olevassa 2.1.4 kohdassa tarkoitetuista liitäntätyypeistä;

b) mikä tahansa liitteessä I olevassa 2.1.5.1.1, 2.1.5.1.2 ja 2.1.5.1.3 kohdassa tarkoitetuista liitäntätyypeistä. Tässä tapauksessa useampien liitinten käytön välttämiseksi hydrauliikkaliitännän yksipiirinen urosliitin voi olla liitteessä I olevassa 2.1.5.1.1 kohdassa tarkoitettu urosliitin, edellyttäen että kyseiseen liittimeen kohdistuvat paineet ovat 1.1.1, 1.1.2 ja 1.1.3 kohdan mukaiset.”;

b) lisätään 1.1.1, 1.1.2 ja 1.1.3 kohta seuraavasti:

”1.1.1 Jos vedettävän ajoneuvon ohjausjohto ja apujohto ovat kytkettyinä, tuotetun paineen p_m on oltava liitteen II lisäyksessä 1 olevan kaavion 2 mukainen.

1.1.2 Jos yksipiirisellä hydrauliikkaliitännällä varustettu vedettävä ajoneuvo on kytkettynä, tuotetun paineen p_m on oltava tässä liitteessä olevan 2 tai 3 kohdan mukainen.

1.1.3. Edellä 1.1.1 ja 1.1.2 kohdassa tarkoitettujen kytkettyjen johtojen havaitsemisen on tapahduttava automaattisesti.”

KOMISSION DELEGOITU ASETUS (EU) 2018/829,

annettu 15 päivänä helmikuuta 2018,

Euroopan parlamentin ja neuvoston asetuksen (EU) N:o 167/2013 täydentämisestä maa- ja metsätaloudessa käytettävien ajoneuvojen tyyppihyväksynnässä sovellettavien ajoneuvon toimintaturvallisuutta koskevien vaatimusten osalta annetun delegoidun asetuksen (EU) 2015/208 muuttamisesta ja oikaisemisesta

(ETA:n kannalta merkityksellinen teksti)

EUROOPAN KOMISSIO, joka

ottaa huomioon Euroopan unionin toiminnasta tehdyn sopimuksen,

ottaa huomioon maa- ja metsätaloudessa käytettävien ajoneuvojen hyväksynnästä ja markkinavalvonnasta 5 päivänä helmikuuta 2013 annetun Euroopan parlamentin ja neuvoston asetuksen (EU) N:o 167/2013 ([1]) ja erityisesti sen 17 artiklan 5 kohdan ja 49 artiklan 3 kohdan,

sekä katsoo seuraavaa:

(1) Komission delegoidun asetuksen (EU) 2015/208 ([2]) liitteessä I lueteltuja pakollisesti sovellettavia E-sääntöjä päivitetään usein. Luetteloa olisi siltä osin täydennettävä huomautuksella, jossa selvennetään, että valmistajat voivat käyttää näiden E-sääntöjen sovellettavien muutossarjojen myöhempiä täydennyksiä, vaikka niitä ei olisikaan julkaistu *Euroopan unionin virallisessa lehdessä*.

(2) Eräät delegoidun asetuksen (EU) 2015/208 liitteessä I olevassa E-sääntöjen luettelossa olevat virheelliset sanamuodot on tarpeen oikaista.

(3) Delegoidun asetuksen (EU) 2015/208 liitteen IV tekstin sanamuoto kaipaa parannuksia, ja siinä olisi selvästi mainittava ne ajoneuvoluokat, joihin kyseistä liitettä sovelletaan, jotta kansalliset viranomaiset voisivat panna sen sujuvasti täytäntöön.

(4) Delegoidun asetuksen (EU) 2015/208 liitteessä V vahvistetut ohjausta koskevat vaatimukset olisi mukautettava tekniikan kehitykseen siten, että ne vastaavat standardia ISO 10998:2008 ja niitä vaatimuksia, jotka vahvistetaan E-säännössä nro 79, joka sisältyy delegoidun asetuksen (EU) 2015/208 liitteessä I olevaan luetteloon.

(5) Modernit maa- ja metsätaloudessa käytettävät ajoneuvot altistuvat sähkömagneettisille signaaleille, joiden taajuus ulottuu suurimmillaan arvoon 2 000 MHz. Delegoidun asetuksen (EU) 2015/208 liitettä XV olisi sen vuoksi muutettava sisällyttämällä siihen asianmukaiset testattavat taajuusalueet ja saattamalla se yhdenmukaiseksi E-säännön nro 10 kanssa; tämä E-sääntö sisältää tällaisia testausvaatimuksia, ja sitä sovelletaan vaihtoehtona liitteessä XV vahvistetuille vaatimuksille.

(6) Modernissa maataloustuotannossa joudutaan käyttämään leveämpiä renkaita maaperän tiivistymisen välttämiseksi ja suurempia työvälineitä. Delegoidun asetuksen (EU) 2015/208 liitteessä XXI vahvistettuja mittoja ja perävaunujen massoja koskevia vaatimuksia on sen vuoksi mukautettava ajoneuvon leveyden osalta mittoihin, jotka ovat jo eräissä jäsenvaltioissa sallittuja.

(7) Mittoja koskevien vaatimusten mukauttamiseksi on mukautettava joitakin delegoidun asetuksen (EU) 2015/208 liitteissä vahvistettuja vaatimuksia. Tämä koskee liitteitä VII (näkyvyysalue ja tuulilasinpyyhkimet), XII (valaisimien asennus), XIV (ajoneuvon ulkopuoliset rakenteet ja lisävarusteet), XXVI (takasuojarakenteet), XXVII (sivusuojaus) ja XXVIII (kuormalavat), koska näiden liitteiden säännökset ovat suoraan riippuvaisia ajoneuvon sallitusta leveydestä.

(8) On arvioitu, että kuolemaan johtavia onnettomuuksia voidaan vähentää merkittävästi siten, että maa- ja metsätaloudessa käytettävien ajoneuvojen näkyvyyttä parannetaan mukauttamalla delegoidun asetuksen (EU) 2015/208 liitteessä XII olevia asianmukaisiin tehostettuihin valaisimiin liittyviä vaatimuksia.

(9) Jotta delegoidun asetuksen (EU) 2015/208 liitteessä XXXIV vahvistettuja testausvaatimuksia voitaisiin soveltaa asianmukaisesti, on tarpeen päivittää eräitä tällaiseen testaamiseen liittyviä matemaattisia kaavoja.

([1]) EUVL L 60, 2.3.2013, s. 1.

([2]) Komission delegoitu asetus (EU) 2015/208, annettu 8 päivänä joulukuuta 2014, Euroopan parlamentin ja neuvoston asetuksen (EU) N:o 167/2013 täydentämisestä maa- ja metsätaloudessa käytettävien ajoneuvojen tyyppihyväksynnässä sovellettavien ajoneuvon toimintaturvallisuutta koskevien vaatimusten osalta (EUVL L 42, 17.2.2015, s. 1).

(10) Liikenneturvallisuuden varmistamiseksi siltä osin kuin kyse on perävaunuista ja vedettävistä vaihdettavissa olevista laitteista, joihin sovelletaan asetusta (EU) N:o 167/2013, olisi delegoidun asetuksen (EU) 2015/208 liitteessä XXXIV vahvistettuja mekaanisiin kytkentälaitteisiin sovellettavia vaatimuksia mukautettava siten, että sallitaan kolmipisteisten mekaanisten kytkentälaitteiden käyttö, ja vahvistettava parannetut eritelmät toisia ajoneuvoja vetävien vedettävien ajoneuvojen mekaanisille kytkentälaitteille.

(11) Delegoitua asetusta (EU) 2015/208 olisi sen vuoksi muutettava ja oikaistava.

(12) Koska tämä asetus sisältää erinäisiä korjauksia delegoituun asetukseen (EU) 2015/208, sen olisi tultava voimaan kiireellisesti,

ON HYVÄKSYNYT TÄMÄN ASETUKSEN:

1 artikla

Delegoidun asetuksen (EU) 2015/208 muuttaminen

Muutetaan delegoitu asetus (EU) 2015/208 seuraavasti:

1) Lisätään IV lukuun 40 a artikla seuraavasti:

"40 a artikla

Siirtymäsäännökset

1. Sen estämättä, mitä tässä asetuksessa, sellaisena kuin se on muutettuna komission delegoidulla asetuksella (EU) 2018/829 (*), säädetään, kansallisten viranomaisten on 31 päivään joulukuuta 2018 asti myös edelleen myönnettävä tyyppihyväksyntiä maa- ja metsätaloudessa käytettäville ajoneuvotyypeille tai järjestelmien, komponenttien tai erillisten teknisten yksiköiden tyypeille tämän asetuksen mukaisesti, sellaisena kuin sitä sovelletaan 8 päivästä kesäkuuta 2018.

2. Sen estämättä, mitä tässä asetuksessa, sellaisena kuin se on muutettuna komission delegoidulla asetuksella (EU) 2018/829, säädetään, jäsenvaltioiden on 30 päivään kesäkuuta 2019 asti sallittava myös sellaisten maa- ja metsätaloudessa käytettävien ajoneuvojen, järjestelmien, komponenttien ja teknisten yksiköiden markkinoille saattaminen, rekisteröinti ja käyttöönotto, jotka perustuvat tämän asetuksen mukaisesti hyväksyttyyn tyyppiin, sellaisena kuin sitä sovelletaan 8 päivästä kesäkuuta 2018.

(*) Komission delegoitu asetus (EU) 2018/829, annettu 15 päivänä helmikuuta 2018, Euroopan parlamentin ja neuvoston asetuksen (EU) N:o 167/2013 täydentämisestä maa- ja metsätaloudessa käytettävien ajoneuvojen tyyppihyväksynnässä sovellettavien ajoneuvon toimintaturvallisuutta koskevien vaatimusten osalta annetun delegoidun asetuksen (EU) 2015/208 muuttamisesta ja oikaisemisesta (EUVL L 140, 6.6.2018, s. 8)."

2) Muutetaan liitteet I, V, VII, XII, XIV, XV, XXI, XXVI, XXVII, XXVIII ja XXXIV tämän asetuksen liitteen I mukaisesti.

2 artikla

Delegoidun asetuksen (EU) 2015/208 oikaiseminen

Oikaistaan delegoidun asetuksen (EU) 2015/208 liitteet I, IV, XII ja XXXIV tämän asetuksen liitteen II mukaisesti.

3 artikla

Voimaantulo

Tämä asetus tulee voimaan kolmantena päivänä sen jälkeen, kun se on julkaistu *Euroopan unionin virallisessa lehdessä*.

Tämä asetus on kaikilta osiltaan velvoittava, ja sitä sovelletaan sellaisenaan kaikissa jäsenvaltioissa.

Tehty Brysselissä 15 päivänä helmikuuta 2018.

Komission puolesta

Puheenjohtaja

Jean-Claude JUNCKER

LIITE I

Delegoidun asetuksen (EU) 2015/208 muuttaminen

Muutetaan delegoidun asetuksen (EU) 2015/208 liitteet I, V, VII, XII, XIV, XV, XXI, XXVI, XXVII, XXVIII ja XXXIV seuraavasti:

1. Lisätään liitteessä I olevan taulukon jälkeen seuraava huomautus:

   ”Tässä taulukossa lueteltujen E-sääntöjen siirtymämääräyksiä sovelletaan, ellei tässä asetuksessa säädetä erityisistä vaihtoehtoisista päivämääristä. Myös tässä taulukossa lueteltuja muutoksia myöhempien vaatimusten mukaisuus on hyväksyttävä.”

2. Korvataan liitteessä V olevan 3.1.2 kohdan ensimmäinen virke seuraavasti:

   ”Ohjausvoima, joka tarvitaan säteeltään 12 m olevan kääntöympyrän saavuttamiseksi aloitettaessa suoraan eteenpäin suuntautuvasta asennosta, ei saa olla suurempi kuin 25 daN, kun kyse on kunnossa olevasta ohjauslaitteesta.”

3. Lisätään liitteessä VII olevaan 2 kohtaan virke seuraavasti:

   ”Standardissa ISO 5721–2:2014 vahvistettuja testejä ja hyväksymisperusteita sovelletaan myös traktoreihin, joiden leveys on suurempi kuin 2,55 m.”

4. Muutetaan liite XII seuraavasti:

   a) Korvataan 6.15.1 kohta seuraavasti:

      ”6.15.1 Olemassaolo: Pakollinen kaikissa ajoneuvoissa, joiden pituus on yli 4,6 m. Valinnainen kaikissa muissa ajoneuvoissa.”

   b) Korvataan 6.15.6 kohta seuraavasti:

      ”6.15.6 Suuntaus: Sivullepäin. Jos suuntaus ei muutu, heijastin voi kääntyä.”

   c) Korvataan 6.18.1 kohta seuraavasti:

      ”6.18.1 Olemassaolo: Pakollinen kaikissa traktoreissa, joiden pituus on yli 4,6 m. Pakollinen luokkien R3 ja R4 perävaunuissa, joiden pituus on yli 4,6 m. Valinnainen kaikissa muissa ajoneuvoissa.”

   d) Korvataan 6.18.4.3 kohdan viimeinen alakohta seuraavasti:

      ”Kuitenkin sellaisten ajoneuvojen osalta, joiden pituus on enintään 6 m, sekä alustaohjaamojen osalta riittää, jos yksi sivuvalaisin on asennettu ajoneuvon pituuden ensimmäiseen tai viimeiseen kolmannekseen. Traktorien osalta riittää myös se, että yksi sivuvalaisin on asennettu ajoneuvon pituuden keskimmäiseen kolmannekseen.”

   e) Lisätään 6.18.4.3 kohtaan alakohta seuraavasti:

      ”Sivuvalaisin voi olla osa sivuheijastimen kanssa yhteistä valoa lähettävää pintaa.”

   f) Korvataan 6.26.1 kohta seuraavasti:

      ”6.26.1 Olemassaolo:

      Pakollinen ajoneuvoissa, joiden kokonaisleveys on yli 2,55 m.

      Valinnainen ajoneuvoissa, joiden kokonaisleveys on enintään 2,55 m.”

5. Korvataan liitteessä XIV oleva 2.1 kohta seuraavasti:

   ”2.1 Tätä liitettä sovelletaan niihin ajoneuvon ulkopinnan osiin, jotka ajoneuvon ollessa kuormattuna, varustettuna halkaisijaltaan suurimmilla siinä käytettäviksi hyväksytyillä renkailla tai pystymitaltaan korkeimmilla telaketjuilla, joita ei ole tarkoitettu maaperän suojelemiseen, ja kaikkien ovien, ikkunoiden, luukkujen jne. ollessa suljettuna”

6. Muutetaan liite XV seuraavasti:

   a) Korvataan 2 osassa olevassa 3.4.2.1 kohdassa luku ”1 000” luvulla ”2 000” kummassakin esiintymäkohdassa.

b) Muutetaan 5 osa seuraavasti:

i) Poistetaan 1.2 kohdasta kolme viimeistä virkettä.

ii) Korvataan 5.1.3 kohdassa luku ”1 000” luvulla ”2 000”.

iii) Korvataan 6.1 kohdassa luku ”1 000” luvulla ”2 000”.

iv) Korvataan 6.1.1 kohta seuraavasti:

”6.1.1 Sen vahvistamiseksi, että ajoneuvo täyttää tämän osan vaatimukset, ajoneuvo on testattava enintään 14 pistetaajuudella, esimerkiksi: 27, 45, 65, 90, 120, 150, 190, 230, 280, 380, 450, 600, 750, 900 MHz ja alueella 1 000–2 000 MHz välein, jotka täsmennetään standardissa ISO 11451–1, 3rd ed., 2005 ja Amd 1:2008.”

v) Korvataan 7.1.2 kohdassa luku ”1 000” luvulla ”2 000”.

vi) Lisätään 7.4 kohtaan virke seuraavasti:

”Ajoneuvo altistetaan sähkömagneettiselle säteilylle, jonka taajuusalue on 20–2 000 MHz, siten, että polarisaatio on pystysuora.”

vii) Korvataan kohta 7.4.2 seuraavasti:

”7.4.2 Testisignaalin aaltomuoto

Testisignaalin modulaation on oltava

a) amplitudimodulaatio (AM) siten, että modulaatiotaajuus on 1 kHz ja modulaatiosyvyys 80 % (m = 0,8 ± 0,04) taajuusalueella 20–1 000 MHz (kuten tämän osan kuvassa 3 määritellään), ja

b) pulssimodulaatio (PM) siten, että Ton = 577 µs ja jakso = 4 600 µs taajuusalueella 1 000–2 000 MHz standardin ISO 11451–1, 3rd ed., 2005 ja Amd1:2008 mukaisesti.”

viii) Lisätään 7.4.4 kohta seuraavasti:

”7.4.4 Altistusaika

Altistusajan on kullakin testitaajuudella oltava riittävän pitkä, jotta testattava ajoneuvo voi reagoida normaaleissa olosuhteissa. Sen on joka tapauksessa oltava vähintään 2 sekuntia.”

7. Muutetaan liite XXI seuraavasti:

a) Korvataan 2.1 kohta seuraavasti:

”2.1 Luokkien T tai C ajoneuvojen enimmäismitat ovat seuraavat:

2.1.1 pituus: 12 m

2.1.2 leveys: 2,55 m (renkaan kylkien pullistumaa renkaan ja tienpinnan kosketuskohdassa ei oteta huomioon).

Leveyttä voidaan lisätä 3,00 metriin asti, jos lisäyksen ainoana syynä on maaperän suojelemiseen tarvittavien renkaiden, kumitelojen tai paripyöräyhdistelmien asentaminen roiskeenestojärjestelmät mukaan luettuina, kunhan ajoneuvon pysyvän rakenteen leveys on enintään 2,55 m ja tyyppihyväksyttyyn ajoneuvoon asennetaan lisäksi vähintään yhdet renkaat tai kumitelat, joiden kanssa sen leveys ei saa olla suurempi kuin 2,55 m.

2.1.3 korkeus: 4 m.”

b) Lisätään 2.3, 2.3.1, 2.3.2 ja 2.3.3 kohta seuraavasti:

”2.3 Luokan R ajoneuvojen enimmäismitat ovat seuraavat:

2.3.1 pituus: 12 m

2.3.2 leveys: 2,55 m (renkaan kylkien pullistumaa renkaan ja tienpinnan kosketuskohdassa ei oteta huomioon).

Leveyttä voidaan lisätä 3,00 metriin asti, jos lisäyksen ainoana syynä on jompikumpi seuraavista tilanteista:

a) maaperää suojelevien rengaskonfiguraatioiden käyttö, kunhan ajoneuvo voidaan varustaa myös vähintään yksillä renkailla, joiden kanssa sen leveys on enintään 2,55 m. Kuljetuskäyttöön tarvittava ajoneuvorakenne saa olla leveydeltään enintään 2,55 m. Jos ajoneuvo voidaan varustaa myös vähintään yksillä renkailla, joiden kanssa sen leveys on enintään 2,55 m, ajoneuvon leveys saa mahdollisten roiskeenestojärjestelmien kanssa olla enintään 2,55 m.

b) ajoneuvossa on työvälineitä, joita sen käyttö edellyttää ja jotka ovat Euroopan parlamentin ja neuvoston direktiivin 2006/42/EY (*) täytäntöönpanosäädösten mukaiset. Kuljetuskäyttöön tarvittava ajoneuvorakenne saa olla leveydeltään enintään 2,55 m.

2.3.3 korkeus: 4 m

(*) Euroopan parlamentin ja neuvoston direktiivi 2006/42/EY, annettu 17 päivänä toukokuuta 2006, koneista ja direktiivin 95/16/EY muuttamisesta (uudelleenlaadittu) (EUVL L 157, 9.6.2006, s. 24).".

8. Korvataan liitteessä XXVI oleva 2.4.2 kohta seuraavasti:

"2.4.2 sen leveys ei saa missään kohdassa ylittää taka-akselin leveyttä mitattuna pyörien uloimmista pisteistä ottamatta huomioon renkaiden pullistumista lähellä maata, eikä se saa olla kummallakaan puolella yli 10 cm:ä akselia lyhyempi. Jos taka-akseleita on enemmän kuin yksi, huomioon otetaan levein akseli. Laitteen leveys ei saa missään tapauksessa olla suurempi kuin 2,55 m."

9. Korvataan liitteessä XXVII olevan 2.1 kohdan ensimmäinen virke seuraavasti:

"Ajoneuvon leveys laitteen kanssa ei saa olla suurempi kuin ajoneuvon suurin kokonaisleveys tai 2,55 m sen mukaan, kumpi mitoista on pienempi. Sen ulkopinnan pääosa ei saa olla yli 120 mm sisempänä kuin ajoneuvon uloin taso (suurin leveys)."

10. Korvataan liitteessä XXVIII olevan 2 kohdan toinen luetelmakohta seuraavasti:

"— leveys on enintään ilman varusteita olevan traktorin suurin kokonaisleveys tai 2,55 m sen mukaan, kumpi mitoista on pienempi."

11. Lisätään liitteeseen XXXIV kohta seuraavasti:

"2.9 Jos vedettävällä ajoneuvolla vedetään toista vedettävää ajoneuvoa, ensin mainitun ajoneuvon mekaanisen kytkentälaitteen on täytettävä traktorien mekaanisia kytkentälaitteita koskevat vaatimukset.".

LIITE II

Delegoidun asetuksen (EU) 2015/208 oikaiseminen

Oikaistaan asetuksen (EU) N:o 2015/208 liitteet I, IV, XII ja XXXIV seuraavasti:

1. Oikaistaan liite I seuraavasti:

   a) Poistetaan sääntöä nro 5 koskevaa riviä seuraava rivi.

   b) Poistetaan sääntöä nro 21 koskevaa riviä seuraava rivi.

   c) Poistetaan sääntöä nro 75 koskevaa riviä seuraava rivi.

2. Oikaistaan liite IV seuraavasti:

   a) Kumotaan 1.1, 1.2 ja 2 kohta.

   b) Lisätään 2, 3 ja 4 kohta seuraavasti:

   ”2. Standardin ISO 10998:2008, Amd 1 2014, vaatimuksia sovelletaan sellaisten luokkiin Tb ja Cb kuuluvien ajoneuvojen ohjaukseen, joiden suurin rakenteellinen nopeus on yli 40 km/h mutta enintään 60 km/h.

   3. Luokan Cb traktorien ohjauksen on oltava liitteessä XXXIII olevassa 3.9 kohdassa vahvistettujen vaatimusten mukainen.

   4. Ohjaukseen tarvittavaa voimaa koskevien vaatimusten on 1 kohdassa tarkoitettujen ajoneuvojen osalta oltava samat kuin liitteessä I mainitun E-säännön nro 79 kohdassa 6 vahvistetut luokan N2 ajoneuvoja koskevat vaatimukset.

   Satulaistuimella ja ohjaustangolla varustetun ajoneuvon osalta on sovellettava samoja ohjausvoimavaatimuksia ohjausotteen keskikohdassa.”.

3. Oikaistaan liite XII seuraavasti:

   a) Korvataan 6.15.5 kohdan viimeinen virke seuraavasti:

   ”Vaakatason alapuolella olevaa pystykulmaa voidaan pienentää 5 asteeseen, jos heijastin on alle 750 mm:n korkeudella maanpinnasta.”

   b) Korvataan lisäyksen 3 otsikko seuraavasti:

   ”Ajoneuvojen, joiden leveys on yli 2,55 m, huomiokilpien ja -tarrojen mitat, heijastavan pinnan vähimmäiskoko, väri ja fotometriset vähimmäisvaatimukset sekä ominaisuudet ja merkinnät”.

4. Oikaistaan liite XXXIV seuraavasti:

   a) Korvataan 3.4.1 kohdassa oleva korkeutta h_2 vastaava kaava seuraavasti.

   ”$h_2 \leq (((m_{la} - 0{,}2 \times m_t) \times 1 - (S \times c))/(0{,}6 \times (m_{lt} - 0{,}2 \times m_t + S)))$”.

   b) Korvataan 8 kohdan b alakohta seuraavasti:

   ”b) luokan R1a tai R2a vedettävät vaihdettavissa olevat laitteet, jotka on tarkoitettu pääasiassa materiaalien käsittelyyn asetuksen (EU) N:o 167/2013 3 artiklan 9 kohdan mukaisesti;”.

KOMISSION DELEGOITU ASETUS (EU) 2018/830,

annettu 9 päivänä maaliskuuta 2018,

Euroopan parlamentin ja neuvoston asetuksen (EU) N:o 167/2013 liitteen I ja komission delegoidun asetuksen (EU) No 1322/2014 muuttamisesta maa- ja metsätaloudessa käytettävien ajoneuvojen tyyppihyväksynnässä sovellettavien ajoneuvon rakennetta koskevien ja yleisten vaatimusten osalta

EUROOPAN KOMISSIO, joka

ottaa huomioon Euroopan unionin toiminnasta tehdyn sopimuksen,

ottaa huomioon maa- ja metsätaloudessa käytettävien ajoneuvojen hyväksynnästä ja markkinavalvonnasta 5 päivänä helmikuuta 2013 annetun Euroopan parlamentin ja neuvoston asetuksen (EU) N:o 167/2013 ([1]) ja erityisesti sen 18 artiklan 4 kohdan ja 49 artiklan 3 kohdan

sekä katsoo seuraavaa:

(1) Monia asetuksen (EU) N:o 167/2013 liitteen I viitenumerokohtia olisi muutettava, jotta voidaan vahvistaa muita ajoneuvoluokkia koskevia vaatimuksia maatalous- ja metsätraktoreiden testausta koskevien Taloudellisen yhteistyön ja kehityksen järjestön yhdenmukaistettujen testiohjeiden, jäljempänä 'OECD:n standardiohjeet' ([2]), viimeisimpien versioiden mukaisesti.

(2) Komission delegoidun asetuksen (EU) N:o 1322/2014 ([3]) liitteessä I lueteltuja pakollisesti sovellettavia E-sääntöjä päivitetään usein. Luetteloa olisi siltä osin täydennettävä huomautuksella, jossa selvennetään, että valmistajat voivat käyttää näiden E-sääntöjen sovellettavien muutossarjojen myöhempiä täydennyksiä, vaikka niitä ei olisikaan julkaistu *Euroopan unionin virallisessa lehdessä*.

(3) Sen selventämiseksi, että tietyt unionin lainsäädännön vaatimukset vastaavat OECD:n standardiohjeiden vaatimuksia ja ovat niiden kanssa täysin yhdenmukaisia, delegoidun asetuksen (EU) N:o 1322/2014 tietyissä liitteissä vahvistettujen vaatimusten teksti ja numerointi olisi mukautettava siten, että ne ovat täysin samanlaiset kuin vastaavan OECD:n standardiohjeen teksti ja numerointi.

(4) Sellaisten loukkaantumisten ja kuolemaan johtavien onnettomuuksien vähentämiseksi, jotka johtuvat siitä, että kapearaiteisissa traktoreissa olevien kaatumisen varalta taakse asennettujen kokoontaitettavien suojarakenteiden nostaminen mahdollisissa vaaratilanteissa ei onnistu, ergonomiset vaatimukset olisi tehtävä pakollisiksi, jotta suojarakenteen nostoa helpotetaan ja siihen kannustetaan tarvittaessa.

(5) Olisi saatettava ajan tasalle niiden testausselosteiden luettelo, jotka perustuvat OECD:n standardiohjeisiin ja jotka tunnustetaan delegoidun asetuksen (EU) N:o 1322/2014 mukaisesti EU-tyyppihyväksyntää varten annettavien testausselosteiden vaihtoehdoiksi.

(6) Tiettyjen testausmenettelyjen selventämiseksi ja parantamiseksi olisi tehtävä pieniä muutoksia kuljettajan istuimen testimenetelmään ja ohjauspaikalle pääsyä, hallintalaitteiden vähimmäislujuutta ja ohjaamon materiaalien palamisnopeutta koskeviin vaatimuksiin, joista säädetään delegoidussa asetuksessa (EU) N:o 1322/2014.

(7) Asetusta (EU) N:o 167/2013 ja delegoitua asetusta (EU) N:o 1322/2014 olisi sen vuoksi muutettava,

ON HYVÄKSYNYT TÄMÄN ASETUKSEN:

1 artikla

Asetuksen (EU) N:o 167/2013 liitteen I muuttaminen

Korvataan asetuksen (EU) N:o 167/2013 liitteen I rivillä 38 ajoneuvoluokkien Ca ja Cb sarakkeissa oleva merkintä "NA" merkinnällä "X".

([1]) EUVL L 60, 2.3.2013, s. 1.
([2]) http://www.oecd.org/tad/code/oecd-standard-codes-official-testing-agricultural-forestry-tractors.htm
([3]) Komission delegoitu asetus (EU) N:o 1322/2014, annettu 19 päivänä syyskuuta 2014, Euroopan parlamentin ja neuvoston asetuksen (EU) N:o 167/2013 täydentämisestä ja muuttamisesta maa- ja metsätaloudessa käytettävien ajoneuvojen tyyppihyväksynnässä sovellettavien ajoneuvon rakennetta koskevien ja yleisten vaatimusten osalta (EUVL L 364, 18.12.2014, s. 1).

2 artikla

Delegoidun asetuksen (EU) 1322/2014 muuttaminen

Muutetaan delegoitu asetus (EU) N:o 1322/2014 seuraavasti:

1) Korvataan 12 artiklassa ilmaisu ”ajoneuvoluokkiin T2, T3 ja T4.3 kuuluvien” ilmaisulla ”ajoneuvoluokkiin T2/C2, T3/C3 ja T4.3/C4.3 kuuluvien”.

2) Lisätään V lukuun 35 a artikla seuraavasti:

”*35 a artikla*

Siirtymäsäännökset

1. Kansallisten viranomaisten on 26 päivään kesäkuuta 2018 saakka edelleen myönnettävä tyyppihyväksyntiä maa- ja metsätaloudessa käytettäville ajoneuvotyypeille tai järjestelmien, komponenttien tai erillisten teknisten yksiköiden tyypeille tämän asetuksen mukaisesti, sellaisena kuin sitä sovelletaan 25 päivänä kesäkuuta 2018.

2. Jäsenvaltioiden on 31 päivään joulukuuta 2018 saakka sallittava sellaisten maa- ja metsätaloudessa käytettävien ajoneuvojen, järjestelmien, komponenttien ja teknisten yksiköiden markkinoille saattaminen, rekisteröinti ja käyttöönotto, jotka perustuvat tämän asetuksen mukaisesti hyväksyttyyn tyyppiin, sellaisena kuin sitä sovelletaan 25 päivänä kesäkuuta 2018.”

3) Lisätään liitteessä I olevan otsakkeen ”Huomautus” alle seuraava kohta:

”Tässä taulukossa lueteltujen E-sääntöjen siirtymämääräyksiä sovelletaan, ellei tässä asetuksessa säädetä erityisistä vaihtoehtoisista päivämääristä. Myös tässä taulukossa lueteltuja muutoksia myöhempien vaatimusten mukaisuus on hyväksyttävä.”

4) Muutetaan liite II tämän asetuksen liitteen I mukaisesti.

5) Muutetaan liite VI seuraavasti:

a) muutetaan B kohta seuraavasti:

a) korvataan 3.8.2 kohdan ensimmäinen alakohta seuraavasti:

”Kylmän sään aiheuttamaa haurastumista estävät ominaisuudet on tapauksen mukaan tarkastettava joko 3.8.2.1–3.8.2.7 kohdan tai 3.8.3 kohdan vaatimusten mukaisesti.”;

b) lisätään 3.8.3 kohta seuraavasti:

”3.8.3 Kylmän sään aiheuttaman haurastumisen sieto voidaan osoittaa soveltamalla tämän B kohdan 3 jakson sääntöjä ja ohjeita – 18 °C:n tai kylmemmässä lämpötilassa. Ennen dynaamista testausta suojarakenne ja kaikki asennuslaitteet on jäähdytettävä – 18 °C:n tai kylmempään lämpötilaan.”

6) Korvataan liitettä VI koskeva selittävä huomautus 1 seuraavasti:

”(1) Jollei toisin ilmoiteta, B kohdassa esitettyjen vaatimusten teksti ja numerointi on sama kuin maatalous- ja metsätraktorien suojarakenteiden virallista testaamista (dynaaminen testi) koskevan OECD:n standardiohjeen teksti ja numerointi (OECD:n testiohje 3, painos 2017, helmikuu 2017).”

7) Korvataan liitettä VII koskeva selitys 1 seuraavasti:

”(1) Jollei toisin ilmoiteta, B kohdassa esitettyjen vaatimusten teksti ja numerointi on sama kuin maa- ja metsätaloudessa käytettävien telaketjutraktorien suojarakenteiden virallista testaamista koskevan OECD:n standardiohjeen teksti ja numerointi (OECD:n testiohje 8, painos 2017, helmikuu 2017).”

8) Muutetaan liite VIII seuraavasti:

a) korvataan B kohdan 3.11.2 alakohta seuraavasti:

”3.11.2. Kylmän sään aiheuttamaa haurastumista estävät ominaisuudet on tapauksen mukaan tarkastettava 3.11.2.1–3.11.2.7 kohdan vaatimusten mukaisesti.”;

b) korvataan liitettä VIII koskeva selitys 1 seuraavasti:

"(1) Jollei toisin ilmoiteta, B kohdassa esitettyjen vaatimusten teksti ja numerointi on sama kuin maatalous- ja metsätraktorien suojarakenteiden virallista testaamista (staattinen testi) koskevan OECD:n standardiohjeen teksti ja numerointi (OECD:n testiohje 4, painos 2017, helmikuu 2017)."

9) Muutetaan liite IX tämän asetuksen liitteen II mukaisesti.

10) Muutetaan liite X tämän asetuksen liitteen III mukaisesti.

11) Muutetaan liite XI tämän asetuksen liitteen IV mukaisesti.

12) Muutetaan liite XIII seuraavasti:

a) lisätään 3.1.3 kohtaan alakohta seuraavasti:

"Valmistajan harkinnan mukaan voidaan tehdä valinnainen melun lisämittaus moottori pysäytettynä ja apulaitteiden, kuten tuulettimien, jäänpoistolaitteiden ja muiden sähkölaitteiden, ollessa toiminnassa suurimmalla asetuksella.";

b) lisätään 3.2.2.2.2 kohta seuraavasti:

"3.2.2.2.2 valinnaisen kolmannen mittaussarjan aikana moottorin on oltava pysäytettynä ja apulaitteiden, kuten tuulettimien, jäänpoistolaitteiden ja muiden sähkölaitteiden, on oltava toiminnassa suurimmalla asetuksella."

13) Muutetaan liite XIV tämän asetuksen liitteen V mukaisesti.

14) Korvataan liitteessä XV oleva 3.3.2 kohta seuraavasti:

"3.3.2 Ajoneuvosta poistuvan henkilön on voitava tunnistaa helposti ylempi askelma tai puola ja hänen on päästävä sille helposti. Perättäisten askelmien tai puolien pystyetäisyyden on oltava yhtä suuri. 20 mm:n toleranssi kuitenkin sallitaan."

15) Korvataan liitteen XVIII selittävä huomautus 1 seuraavasti:

"(1) Numerointia lukuun ottamatta B kohdassa vahvistetut vaatimukset ovat samat kuin maatalous- ja metsätraktorien suojarakenteiden virallista testaamista (staattinen testi) koskevassa OECD:n standardiohjeessa (OECD:n testiohje 4, painos 2017, helmikuu 2017)."

16) Korvataan liitteessä XXII oleva 4 kohta seuraavasti:

"4. Melutason ilmoittaminen

Käyttäjän käsikirjassa on ilmoitettava käyttäjän korviin kantautuvan melun taso mitattuna kaikkien liitteessä XIII vahvistettujen testiolosuhteiden mukaisesti tai vaihtoehtoisesti OECD:n standardiohjeen 5 mukaisen melutasotestin tulokset testausselosteen mallin 4 kohdan mukaisesti."

17) Korvataan liitteessä XXIII oleva 1.2.1 kohta seuraavasti:

"1.2.1 Hallintalaitteet, kuten ohjauspyörät ja -vivut, vaihteenvalitsimet, vivut, kammet, polkimet ja valitsimet on valittava, suunniteltava, valmistettava ja sijoitettava niin, että niiden käyttövoimat, siirtymät, sijaintipaikat, käyttötavat ja värikoodit ovat standardin ISO 15077:2008 mukaiset, mukaan lukien kyseisen standardin liitteiden A ja C määräykset."

18) Korvataan liitteessä XXVII oleva 2 kohta seuraavasti:

"2. Ohjaamon materiaalien palamisnopeus

Ohjaamon sisällä käytettävien materiaalien, kuten istuinten päällisten ja seinien, lattian ja sisäkaton verhoilumateriaalien, palamisnopeus ei saa olla suurempi kuin 150 mm/min testattuna standardin ISO 3795:1989 tai standardin FMVSS302 mukaisesti."

3 artikla

Voimaantulo

Tämä asetus tulee voimaan kahdentenakymmenentenä päivänä sen jälkeen, kun se on julkaistu *Euroopan unionin virallisessa lehdessä.*

Tämä asetus on kaikilta osiltaan velvoittava, ja sitä sovelletaan sellaisenaan kaikissa jäsenvaltioissa.

Tehty Brysselissä 9 päivänä maaliskuuta 2018.

Komission puolesta

Puheenjohtaja

Jean-Claude JUNCKER

LIITE I

Korvataan delegoidun asetuksen (EU) N:o 1322/2014 liitteessä II oleva taulukko seuraavasti:

”Testausselosteen perustana olevan OECD:n standardiohjeen nro	Aihe	Painos	Soveltaminen	Vaihtoehtoisuus EU:n testausselosteelle perustuu seuraavaan
3	Maatalous- ja metsätraktorien suojarakenteiden virallinen testaaminen (dynaaminen testi)	Painos 2017 - helmikuu 2017	T1, T4.2 ja T4.3	Liite VI Liite XVIII (jos turvavöiden kiinnityspisteet on testattu)
4	Maatalous- ja metsätraktorien suojarakenteiden virallinen testaaminen (staattinen testi)	Painos 2017 - helmikuu 2017	T1/C1, T4.2/C4.2 ja T4.3/C4.3	Liite VIII ja liite XVIII (jos turvavöiden kiinnityspisteet on testattu)
5	Maatalous- ja metsätraktorien ohjauspaikan/-paikkojen melutason virallinen mittaaminen	Painos 2017 - helmikuu 2017	T ja C	Liite XIII
6	Kapearaiteisissa pyörillä varustetuissa maatalous- ja metsätraktoreissa olevien kaatumisen varalta eteen asennettujen suojarakenteiden virallinen testaaminen	Painos 2017 - helmikuu 2017	T2/C2, T3/C3 ja T4.3/C4.3	Liite IX (jos kokoontaitettavien kaatumisen varalta asennettujen suojarakenteiden suorituskykyvaatimukset täyttyvät) ja liite XVIII (jos turvavöiden kiinnityspisteet on testattu)
7	Kapearaiteisissa pyörillä varustetuissa maatalous- ja metsätraktoreissa olevien kaatumisen varalta taakse asennettujen suojarakenteiden virallinen testaaminen	Painos 2017 - helmikuu 2017	T2/C2, T3/C3 ja T4.3/C4.3	Liite X (jos kokoontaitettavien kaatumisen varalta asennettujen suojarakenteiden suorituskykyvaatimukset täyttyvät) ja liite XVIII (jos turvavöiden kiinnityspisteet on testattu)
8	Telaketjuilla varustettujen maatalous- ja metsätraktorien suojarakenteiden virallinen testaaminen	Painos 2017 - helmikuu 2017	C1, C2, C4.2 ja C4.3	Liite VII ja liite XVIII (jos turvavöiden kiinnityspisteet on testattu)
10	Maatalous- ja metsätraktorien putoavilta esineiltä suojaavien rakenteiden (FOPS) virallinen testaaminen	Painos 2017 - helmikuu 2017	T ja C	Liite XI C osa”.

LIITE II

Muutetaan delegoidun asetuksen (EU) 1322/2014 liite IX seuraavasti:

(1) Muutetaan B kohta seuraavasti:

a) korvataan 1.3.1 kohta seuraavasti:

”1.3.1. Alustava määritelmä: pyörän tai telan keskitaso

Pyörän tai telan keskitaso on samalla etäisyydellä niistä kahdesta tasosta, joiden sisälle vanteiden tai telojen ulkoreunat jäävät.”;

b) lisätään 1.3.2 kohtaan virke seuraavasti:

”Telaketjulla varustettujen traktoreiden raideväli on telaketjujen keskitasojen välinen etäisyys.”;

c) lisätään 1.4 kohtaan virke seuraavasti:

”Telaketjutraktorien osalta traktorin pitkittäisen keskiviivan kanssa kohtisuorassa olevien vetävien pyörien akselien kautta kulkevien pystytasojen välinen etäisyys.”;

d) korvataan 2.1.2 ja 2.1.3 kohta seuraavasti:

”2.1.2. sen akselin, jolle on asennettu suuremmat renkaat tai telat, kiinteä tai säädettävä pienin raideleveys vähemmän kuin 1 150 mm. Se akseli, jolle on asennettu leveämmät renkaat tai telat, oletetaan säädetyksi enintään 1 150 mm:n raideleveydelle. Toisen akselin raideleveys on voitava säätää siten, että kapeampien renkaiden tai telojen ulkoreunat eivät ulotu kauemmas kuin toisella akselilla sijaitsevien renkaiden tai telojen ulkoreunat. Siinä tapauksessa, että kummallekin akselille on asennettu samankokoiset vanteet ja renkaat tai telat, kummankin akselin kiinteän tai säädettävän raideleveyden on oltava vähemmän kuin 1 150 mm;

2.1.3. massa yli 400 kg mutta alle 3 500 kg, joka vastaa traktorin omamassaa, mukaan luettuina kaatumisen varalta asennettu suojarakenne ja suurimmat valmistajan suosittelemat renkaat tai telat. Suurin sallittu massa saa olla enintään 5 250 kg ja massasuhde (suurin sallittu massa / vertailumassa) enintään 1,75;”;

e) lisätään 3.1.2.3 kohtaan virke seuraavasti:

”Kun kyseessä on telaketjutraktori, valmistajan on määritettävä raideleveys.”;

f) korvataan 3.1.3.2 kohdan toinen ja kolmas virke seuraavasti:

”Kulman on oltava vähintään 38° sillä hetkellä, jolloin traktori on epävarmassa tasapainossa maata koskettavien pyörien tai telojen varassa. Testi suoritetaan kerran siten, että ohjauspyörä on käännetty ääriasentoon oikealle, ja kerran siten, että se on käännetty ääriasentoon vasemmalle.”;

g) muutetaan 3.1.4.3.1 kohta seuraavasti:

i) korvataan traktorin ominaisuutta B_0 koskeva rivi seuraavasti:

”$\mathbf{B_0}$ (m) Takarenkaan tai -telan leveys”;

ii) korvataan traktorin ominaisuuksia D_2 ja D_3 koskevat rivit seuraavasti:

”$\mathbf{D_2}$ (m) Eturenkaiden tai -telojen korkeus täydellä akselikuormalla

$\mathbf{D_3}$ (m) Takarenkaiden tai -telojen korkeus täydellä akselikuormalla”;

iii) korvataan traktorin ominaisuutta S koskevalla rivillä ilmaisu ”Raideleveyden (S) ja rengasleveyden (B_0) summan on oltava suurempi kuin suojarakenteen leveys B_6.” ilmaisulla ”Takaraideleveyden (S) ja rengas- tai telaleveyden (B_0) summan on oltava suurempi kuin suojarakenteen leveys B_6.”;

h) korvataan 3.1.4.3.2.2 kohta seuraavasti:

”3.1.4.3.2.2 kiertoakseli on yhdensuuntainen traktorin pitkittäisakselin kanssa ja kulkee alamäen puolella olevien etu- ja takapyörien tai etu- ja takatelojen kosketuspintojen keskustan kautta;”;

i) korvataan 3.1.5.1 kohdan viimeinen kohta seuraavasti:

”Mitataan painopisteen ja taka-akselin (**L_3**) tai etuakselin (**L_2**) väliset etäisyydet sen mukaan, miten traktorin massa jakautuu taka- ja etupyörille tai taka- ja etuteloille.”;

j) korvataan 3.1.5.2 kohta seuraavasti:

”3.1.5.2 Takarenkaiden tai -telojen (**D_3**) ja eturenkaiden tai -telojen (**D_2**) korkeus

Määritetään renkaan tai telojen korkeimman kohdan etäisyys maanpinnasta (kuva 6.5) käyttäen samaa menetelmää sekä etu- että takarenkaiden tai -telojen kohdalla.”;

k) korvataan 3.1.5.4 kohdan viimeinen kohta seuraavasti:

”Osumapisteen määrittää suojarakennetta sivuava taso, joka kulkee etu- ja takarenkaan tai -telan ulkoreunan ylimmäisten pisteiden välisen suoran läpi (kuva 6.7).”;

l) korvataan 3.1.5.6 kohdan viimeinen kohta seuraavasti:

”Osumapisteen määrittää konepeltiä ja suojarakennetta sivuava taso, joka kulkee eturenkaan tai -telan ulkoreunan ylimmäisen pisteen kautta (kuva 6.7). Mittaus on tehtävä konepellin molemmilta sivuilta.”;

m) korvataan 3.1.5.9 kohdassa olevan otsakkeen ”Etuakselin nivelkohdan korkeus (H_0)” alla oleva ensimmäinen ja toinen kohta seuraavasti:

”Etuakselin nivelkohdan keskikohdan pystyetäisyys eturenkaiden tai -telojen akselin keskikohdasta (**H_{01}**) on sisällytettävä valmistajan tekniseen raporttiin ja tarkistettava.

Mitataan eturenkaiden tai -telojen akselin keskikohdan etäisyys maatasosta (**H_{02}**) (kuva 6.8).”;

n) korvataan 3.1.5.10 ja 3.1.5.11 kohta seuraavasti:

”3.1.5.10 Takaraideleveys (**S**)

Mitataan takaraideleveyden minimiarvo, kun on asennettu suurimmat valmistajan määrittämät renkaat tai telat (kuva 6.9).

3.1.5.11 Takarenkaan tai -telan leveys (**B_0**)

Mitataan takarenkaan tai -telan ulko- ja sisäpystytason välinen etäisyys renkaan yläosassa (kuva 6.9).”;

o) korvataan 3.2.1.3.4 kohta seuraavasti:

”3.2.1.3.4 Raideleveys on säädettävä siten, että renkaat tai telat tukevat suojarakennetta lujuustestissä mahdollisimman vähän. Jos testit suoritetaan staattisen menettelyn mukaisesti, pyörät tai telat voidaan poistaa.”;

p) korvataan 3.2.2.2.4 kohta seuraavasti:

”3.2.2.2.4 Jos traktorissa on jousitusjärjestelmä traktorin korin ja pyörien tai telojen välillä, se on lukittava testien ajaksi.”;

q) korvataan 3.2.5.4 kohta seuraavasti:

”3.2.5.4 Puristuslaite

Kuvassa 6.10 esitetyn laitteen on pystyttävä kohdistamaan alaspäin suuntautuva voima suojarakenteeseen murrosnivelillä kuormitusmekanismiin yhdistetyn noin 250 mm leveän jäykän palkin kautta. On käytettävä sopivia alustapukkeja, jotta traktorin renkaat tai telat eivät kanna puristusvoimaa.”;

r) korvataan 3.3.2.2 kohdan viimeisen kohdan ensimmäinen virke seuraavasti:

”Sen arvioimiseksi on etu- ja takarenkaiden tai etu- ja takatelojen ja raidevälin säädöt asetettava pienimpiin valmistajan ilmoittamiin arvoihin.”;

s) korvataan kuva 6.5 seuraavasti:

”Kuva 6.5

Pyöriessään kolmiaksiaalisesti käyttäytyvän traktorin kaatumisen laskennassa tarvittavat tiedot

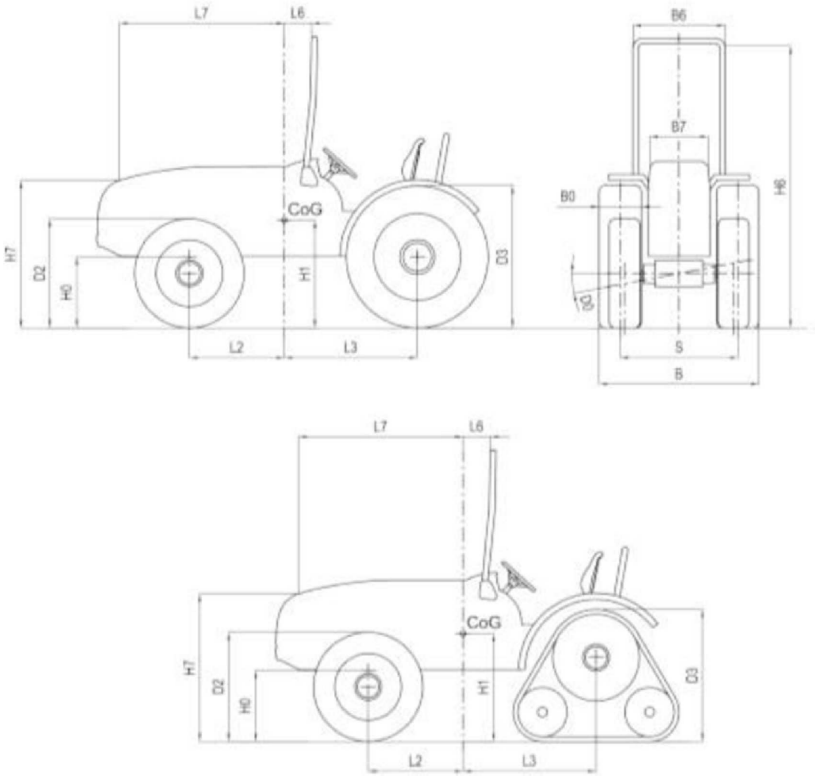

Huomautus: D2 ja D3 on mitattava täydellä akselikuormalla”;

t) lisätään 5.3.1 kohdan viimeiseen kohtaan virke seuraavasti:

”Kun kyseessä on telaketjutraktori, valmistajan on määritettävä raideleveys.”;

u) lisätään B4 jaksoon (”Virtuaalitestausta koskevat vaatimukset”) kohta seuraavasti:

”Kun kyseessä on telaketjutraktori, alkuperäisessä mallissa on korvattava rivit seuraavasti:

520 LOCATE 12, 40: PRINT ”HEIGHT OF THE REAR TRACKS D3=”

*540 PRINT ”HEIGHT OF THE FRT TRACKS D2=”: LOCATE 13, 29: PRINT ””

650 LOCATE 17, 40: PRINT ”REAR TRACKS WIDTH B0=”

970 LPRINT TAB(40); ”HEIGHT OF THE REAR TRACKS D3=”;

*980 LPRINT ”HEIGHT OF THE FRT TRACKS D2=”;

1160 LPRINT TAB(40); ”REAR TRACK WIDTH B0=”;

1390 W2 = SQR(H0 * H0 + L0 * L0): S1 = S / 2 + B0 / 2

1530 F2 = 2 * ATN(- L0 / D3 + SQR((L0 / D3) ^ 2 – (D2 / D3) + 1))

1590 X(1, 5) = D3

1660 Y(1, 5) = -L3

* Tapauksen mukaan”;

(2) korvataan liitettä IX koskeva selitys 1 seuraavasti:

”(1) Lukuun ottamatta B2 ja B3 jakson numerointia, joka on sovitettu yhteen koko liitteen kanssa, B kohdassa esitettyjen vaatimusten teksti ja numerointi on sama kuin kapearaiteisissa maatalous- ja metsätraktoreissa olevien kaatumisen varalta eteen asennettujen suojarakenteiden virallista testaamista koskevan OECD:n standardiohjeen teksti ja numerointi, OECD:n standardiohje 6, painos 2017, helmikuu 2017.”

LIITE III

Muutetaan delegoidun asetuksen (EU) 1322/2014 liite X seuraavasti:

(1) Lisätään A kohtaan 3 kohta seuraavasti:

"3. Niiden vaatimusten lisäksi, jotka esitetään 2 kohdassa, on noudatettava B3 jaksossa vahvistettuja kokoontaitettavien kaatumisen varalta asennettujen suojarakenteiden (ROPS) suorituskykyvaatimuksia."

(2) Muutetaan B kohta seuraavasti:

(1) korvataan 3.1.2.2.5 kohta seuraavasti:

"3.1.2.2.5 Sivun, johon ensimmäinen rakenteen taakse kohdistuva kuormitus kohdistetaan, on oltava se sivu, johon kuormitussarjojen kohdistaminen tapahtuu testauksen suorittavien viranomaisten mielestä rakenteen kannalta epäsuotuisimmissa oloissa. Sivuun kohdistuva kuormitus on kohdistettava vastakkaiselle puolelle traktorin keskitasoa kuin pituussuuntainen kuormitus. Eteen kohdistuva kuormitus on kohdistettava samalle puolelle suojarakenteen pituussuuntaista keskitasoa kuin sivuun kohdistuva kuormitus."

(2) lisätään B3 jakso seuraavasti:

"B3 **KOKOONTAITETTAVIEN KAATUMISEN VARALTA ASENNETTUJEN SUOJARAKENTEIDEN SUORITUSKYKYVAATIMUKSET**

5.1 Soveltamisala

Tässä jaksossa esitetään sellaisten eteen asennettujen kokoontaitettavien ROPS-rakenteiden suorituskykyä ja testausta koskevat vähimmäisvaatimukset, jotka seisoma-asennossa oleva käyttäjä voi nostaa ja/tai laskea käsin (joko koneavusteisesti tai täysin mekaanisesti) ja lukita käsin tai automaattisesti.

5.2 Tässä jaksossa tarkoitetaan:

5.2.1 '*käsikäyttöisellä kokoontaitettavalla ROPS-rakenteella*' taakse asennettua kaksipylväistä suojarakennetta, jonka käyttäjä voi nostaa ylös / laskea alas käsin (joko koneavusteisesti tai täysin mekaanisesti);

5.2.2 '*automaattisella kokoontaitettavalla ROPS-rakenteella*' taakse asennettua kaksipylväistä suojarakennetta, jossa on täysin koneellinen nosto-/laskutoiminto;

5.2.3 '*lukitusjärjestelmällä*' laitetta, jolla ROPS lukitaan joko käsin tai automaattisesti ylä- tai ala-asentoonsa;

5.2.4 '*tarttuma-alueella*' valmistajan määrittelemää aluetta, joka on ROPS-rakenteen osa ja/tai rakenteeseen asennettu kahva, johon käyttäjän on sallittua tarttua suojarakenteen nostamista/laskemista varten;

5.2.5 '*tarttuma-alueen saavutettavissa olevalla osalla*' sitä kohtaa, jota käyttäjä käsittelee suojarakenteen nostamisen/laskemisen aikana; tämä kohta määritellään suhteessa tarttuma-alueen poikkileikkausten geometriseen keskipisteeseen;

5.2.6 '*saavutettavissa olevalla vyöhykkeellä*' tilaa, johon seisoma-asennossa oleva käyttäjä voi kohdistaa voiman ROPS-rakenteen nostamiseksi/laskemiseksi;

5.2.7 '*puristumiskohdalla*' kohtaa, jossa osat liikkuvat toistensa tai kiinteiden osien suhteen siten, että ne voivat aiheuttaa henkilöiden tai joidenkin heidän ruumiinosiensa jäämisen puristuksiin;

5.2.8 '*hankautumiskohdalla*' kohtaa, jossa osat liikkuvat toisiaan tai muita osia pitkin siten, että ne voivat aiheuttaa henkilöiden tai joidenkin heidän ruumiinosiensa jäämisen puristuksiin tai hankautumisen;

5.2.9 '*seisomispaikalla*' traktorin työskentelytasolla olevaa paikkaa, johon pääsee ohjauspaikan pääasialliselta kululta ja jossa on riittävästi tilaa seisoma-asennossa olevalle käyttäjälle.

5.3 Käsikäyttöiset kokoontaitettavat ROPS-rakenteet

5.3.1 Edellytykset testeille

5.3.1.1 Tarttuma-alue

Manuaalisen käytön aikana käyttäjän on oltava seisoma-asennossa ja pidettävä turvakaaren tarttuma-alueesta kiinni yhdestä tai useammasta kohdasta.

Turvakaarta voidaan käsitellä maanpinnalta tai työskentelytason seisomispaikalta käsin (kuvat 7.8a ja 7.8b).

Käyttäjä voi käsitellä turvakaarta sen liikeradan suuntaisesti tai liikeradan etupuolelta.

On sallittua käyttää monivaiheista menettelyä, jossa käyttäjän on siirryttävä käyttöpaikasta toiseen ja jossa on useita määritettyjä tarttuma-alueita.

Tarttuma-alueen on oltava selvästi ja pysyvästi merkitty (kuva 7.9).

Tarttuma-alueen on oltava siten suunniteltu, että siinä ei ole teräviä reunoja, teräviä kulmia eikä karkeita pintoja, joista saattaisi aiheutua vahinkoa käyttäjälle.

Tällainen alue voi olla traktorin toisella tai kummallakin puolella, ja se voi olla rakenteellisesti osa turvakaarta tai siihen kiinnitetyt erilliset kahvat. Tarttuma-alueella tapahtuva manuaalinen käsittely turvakaaren nostamiseksi tai laskemiseksi ei saa aiheuttaa käyttäjälle hankautumis- tai puristumisvaaraa eikä hallitsemattomista liikkeistä johtuvaa vaaraa.

5.3.1.2 Saavutettavissa olevat vyöhykkeet

Suhteessa maanpinnan vaakatasoon ja niihin traktorin uloimpia osia sivuaviin pystytasoihin, jotka rajoittavat käyttäjän sijaintia tai siirtymistä, määritetään kolme saavutettavissa olevaa vyöhykettä, joilla sallitut voimat ovat erisuuruisia (kuva 7.10).

Vyöhyke I: mukavuusvyöhyke

Vyöhyke II: ilman vartalon kallistamista eteenpäin saavutettavissa oleva vyöhyke

Vyöhyke III: vartaloa eteenpäin kallistamalla saavutettavissa oleva vyöhyke

Turvakaaren käsittely sen liikeradan suuntaisesti

Käyttäjän asentoa ja liikkumista rajoittavat tietyt esteet. Ne ovat traktorin osia, ja ne määritellään esteen ulkoreunoja sivuavien pystytasojen perusteella.

Jos käyttäjän on liikutettava jalkojaan turvakaaren manuaalisen käsittelyn aikana, siirtyminen on sallittua joko turvakaaren liikeradan suuntaisella tasolla tai enintään yhdellä muulla edellisen tason kanssa samansuuntaisella tasolla, niin että este voidaan kiertää. Kokonaissiirtymiseksi katsotaan turvakaaren liikeradan kanssa samansuuntaisten ja siihen kohtisuorassa olevien suorien linjojen yhdistelmä. Kohtisuora siirtyminen hyväksytään edellyttäen, että käyttäjä siirtyy lähemmäksi turvakaarta. Saavutettavissa olevaksi alueeksi katsotaan eri saavutettavissa olevien vyöhykkeiden verhopinta (kuva 7.11).

Turvakaaren käsittely sen liikeradan etupuolelta:

Ainoastaan turvakaaren liikeradan edestä tapahtuvan käsittelyn osalta saavutettavissa olevaan vyöhykkeeseen luetaan myös vyöhykkeiden II ja III laajennukset (kuva 7.12). Näissä laajennuksissa hyväksyttävät käyttövoimat ovat samat kuin vastaavissa vyöhykkeissä II ja III.

Jos käyttäjän on tarpeen liikkua turvakaaren manuaalisen käsittelyn aikana, hänen on voitava liikkua esteettä turvakaaren liikeradan suuntaisella tasolla.

Tässä tapauksessa saavutettavissa olevaksi alueeksi katsotaan eri saavutettavissa olevien vyöhykkeiden verhopinta.

5.3.1.3 Seisomispaikka

Kaikkiin valmistajan ilmoittamiin työskentelytason seisomispaikkoihin on päästävä ohjauspaikan pääasialliselta kululta, ja niiden on täytettävä seuraavat vaatimukset:

— Seisomiseen varatulla paikalla on oltava riittävästi tilaa käyttäjän molemmille jaloille, sen on oltava tasainen ja sen pinnan on oltava luistamaton. Se voi koneen kokoonpanon mukaan koostua kahdesta erillisestä pinnasta, ja se voi hyödyntää koneen komponentteja. Se on sijoitettava siten, että käyttäjä on tasapainossa suorittaessaan vaadittua tehtävää, ja sen on oltava korkeussuunnassa tasainen niin, että toleranssi on ± 50 mm.

— Kone on varustettava sellaisilla kädensijoilla tai kaiteilla, että käyttäjä voi tukeutua kolmeen pisteeseen. Koneen osien voidaan katsoa täyttävän tämän vaatimuksen.

Seisomiseen varatulla paikalla katsotaan olevan tarpeeksi tilaa, jos sen pinta-ala vastaa vähintään neliötä, jonka sivun pituus on 400 mm (kuva 7.13)

Vaihtoehtoisesti seisomispaikkaa koskeva vaatimus voidaan täyttää, jos tasaisella pinnalla on riittävästi tilaa yhdelle jalkaterälle ja istuimella yhdelle polvelle.

5.3.1.4 Testausolosuhteet

Traktori on varustettava renkailla, joiden halkaisija on suurin valmistajan ilmoittama läpimitta ja joiden poikkileikkaus on pienin mahdollinen halkaisijaltaan tällaisissa renkaissa. Renkaat on täytettävä peltotyötä varten suositeltuihin paineisiin.

Takapyörät on säädettävä kapeimpaan raideleveyteen ja etupyörät mahdollisimman lähelle samaa raideleveyttä. Jos eturaideleveys voidaan säätää kahteen arvoon, jotka poikkeavat yhtä paljon kapeimmasta takaraideleveyden arvosta, on valittava leveämpi näistä kahdesta eturaideleveyden arvosta.

5.3.2 Testausmenettely

Testin tarkoituksena on mitata voima, joka tarvitaan turvakaaren nostamiseen tai laskemiseen. Testi suoritetaan staattisissa olosuhteissa, eli turvakaarta ei liikuteta aluksi. Turvakaaren nostamiseen tai laskemiseen tarvittavan voiman jokainen mittaus tehdään suuntaan, joka sivuaa turvakaaren liikerataa ja kulkee tarttuma-alueen poikkileikkausten geometrisen keskipisteen kautta.

Tarttuma-alueen katsotaan olevan saavutettavissa, jos se sijaitsee saavutettavissa olevien vyöhykkeiden sisällä tai eri saavutettavissa olevien vyöhykkeiden verhopinnan sisällä (kuva 7.14).

Voima, joka tarvitaan turvakaaren nostamiseen ja laskemiseen, on mitattava tarttuma-alueen saavutettavissa olevassa osassa sijaitsevista eri kohdista (kuva 7.15).

Ensimmäinen mittaus suoritetaan tarttuma-alueen saavutettavissa olevan osan uloimmasta kohdasta turvakaaren ollessa laskettuna alimpaan asentoonsa (kuvassa 7.15 oleva kohta 1).

Toinen mittaus määräytyy sen mukaan, mikä on kohdan 1 sijainti sen jälkeen, kun turvakaarta käännetään ylös kohtaan, jossa sen liikerataan nähden kohtisuora linja on pystysuorassa (kuvassa 7.15 oleva kohta 2).

Kolmas mittaus suoritetaan sen jälkeen, kun turvakaarta käännetään ylös tarttuma-alueen saavutettavissa olevan osan yläreunan tasolle (kuvassa 7.15 oleva kohta 3).

Jos turvakaari ei kolmannessa mittauksessa ole ylimmässä asennossaan, mittaus on suoritettava tarttuma-alueen saavutettavissa olevan osan uloimmasta kohdasta turvakaaren ollessa ylimmässä asennossaan (kuvassa 7.15 oleva kohta 4).

Jos kohtien 1 ja 3 välillä liikerata tarttuma-alueen saavutettavissa olevan osan uloimmassa kohdassa leikkaa vyöhykkeen I ja vyöhykkeen II välisen rajan, on suoritettava lisämittaus kyseisessä leikkaus-kohdassa (kuva 7.16).

Näissä kohdissa enimmäisvoimat eivät saa ylittää vyöhykkeen (I, II tai III) hyväksyttävää voimaa.

Voiman mittaamiseksi vaadituissa kohdissa voidaan mitata joko suoraan voiman arvo taikka turvakaaren nostamiseen tai laskemiseen tarvittava vääntömomentti, jonka perusteella voima lasketaan.

5.3.3 Hyväksymisehdot

5.3.3.1 Voimaa koskeva vaatimus

ROPS-rakenteen käyttöä koskeva hyväksyttävä voima määräytyy taulukon 7.2 mukaisen saavutettavissa olevan vyöhykkeen mukaan.

Taulukko 7.2

Sallitut voimat

Vyöhyke	I	II	III
Hyväksyttävä voima (N)	100	75	50

Enintään 25 prosentin lisäys hyväksyttäviin voimiin sallitaan, kun turvakaari lasketaan alimpaan ja ylimpään asentoonsa.

Enintään 25 prosentin lisäys hyväksyttäviin voimiin sallitaan, kun turvakaarta käsitellään liikeratansa etupuolelta.

Enintään 50 prosentin lisäys hyväksyttäviin voimiin sallitaan laskemisen aikana.

5.3.3.2 Lisävaatimukset

Manuaalinen käsittely turvakaaren nostamiseksi tai laskemiseksi ei saa aiheuttaa käyttäjälle hankautumis- tai puristumisvaaraa eikä hallitsemattomista liikkeistä johtuvaa vaaraa.

Puristumiskohtaa ei pidetä vaarallisena käyttäjän käsien osille, jos tarttuma-alueella turvaetäisyydet turvakaaren ja traktorin kiinteiden osien välillä ovat vähintään 100 mm käden, ranteen ja nyrkin osalta ja 25 mm sormen osalta (ISO 13854:1996). Turvaetäisyydet on tarkastettava sen mukaan, mikä on valmistajan käyttäjän käsikirjassa ilmoittama käsittelytapa.

5.4 Käsikäyttöinen lukitusjärjestelmä

ROPS-rakenteen ylä-/ala-asentoon lukitsemista varten tarkoitetun laitteen on oltava sellainen, että

— yksi seisoma-asennossa oleva käyttäjä pystyy käsittelemään sitä ja se sijaitsee jollakin saavutettavissa olevalla vyöhykkeellä;

— se on vaikea irrottaa ROPS-rakenteesta (lukkopidikkeenä esimerkiksi lukkosokka tai vastaava);

— lukitsemistoiminto on selkeä (lukkopidikkeiden oikea sijainti on ilmoitettava);

— vältetään osien tahaton siirtyminen tai irtoaminen.

Jos laitteet, joilla ROPS-rakenteet lukitaan ylä-/ala-asentoonsa, ovat sokkia, ne on voitava asentaa paikoilleen tai poistaa vapaasti. Jos tämä edellyttää voiman kohdistamista turvakaareen, voiman on oltava mittauskohtaa 1 ja 3 tai 4 koskevien vaatimusten mukaista (ks. 5.3 kohta).

Kaikkien muunlaisten lukitsemislaitteiden on oltava ergonomisesti suunniteltuja niin muodon kuin voiman suhteen ja erityisesti puristumis- tai hankautumisvaaran välttämiseksi.

5.5 Automaattisen lukitusjärjestelmän alustava testi

Käsikäyttöiseen kokoontaitettavaan ROPS-rakenteeseen asennetulle automaattiselle lukitusjärjestelmälle on tehtävä alustava testi ennen ROPS-rakenteen lujuustestiä.

Turvakaari siirretään ala-asennosta lukittuun yläasentoon ja takaisin. Nämä toiminnot vastaavat yhtä sykliä. Testissä suoritetaan 500 sykliä.

Tämä voidaan tehdä manuaalisesti tai käyttämällä ulkopuolista energiaa (hydraulista, pneumaattista tai sähköistä käyttölaitetta). Kummassakin tapauksessa voima kohdistetaan tasoon, joka on yhdensuuntainen turvakaaren liikeradan kanssa ja kulkee tarttuma-alueen kautta; turvakaaren kulmanopeuden on oltava jokseenkin tasainen ja alle 20 astetta/s.

Kun 500 sykliä on suoritettu, käytetty voima saa turvakaaren ollessa yläasennossaan ylittää sallitun voiman enintään 50 prosentilla (taulukko 7.2).

Turvakaaren lukitus avataan käyttäjän käsikirjan mukaisesti.

Kun 500 syklin sarja on saatu päätökseen, lukitusjärjestelmää ei saa huoltaa tai säätää.

Huomautus 1: Alustavaa testiä voidaan soveltaa myös automaattisiin kokoontaitettaviin ROPS-rakenteisiin. Testi on suoritettava ennen ROPS-rakenteen lujuustestiä.

Huomautus 2: Alustavan testin voi suorittaa valmistaja. Siinä tapauksessa valmistajan on toimitettava testauslaitokselle todistus, jossa vahvistetaan, että testi on suoritettu asianomaisen testausmenettelyn mukaisesti ja että lukitusjärjestelmää ei ole huollettu tai säädetty sen jälkeen, kun 500 syklin sarja saatiin päätökseen. Testauslaitos tarkastaa laitteen suorituskyvyn suorittamalla yhden syklin ala-asennosta lukittuun yläasentoon ja takaisin.

Kuva 7.8 a Maanpinnalta	Kuva 7.8 b Työskentelytasolta
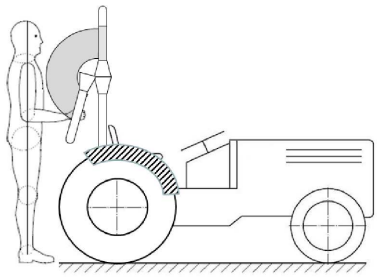	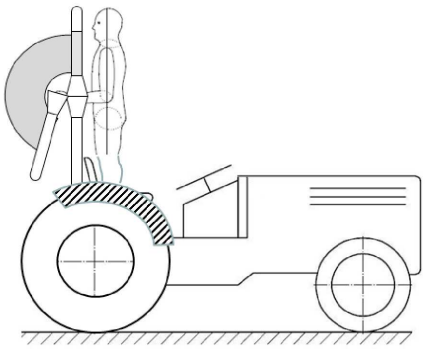

Kuva 7.9
Tarttuma-alue

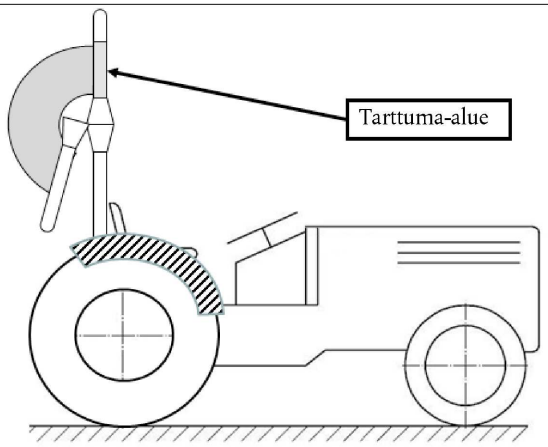

Kuva 7.10
Saavutettavissa olevat vyöhykkeet
(mitat millimetreinä)

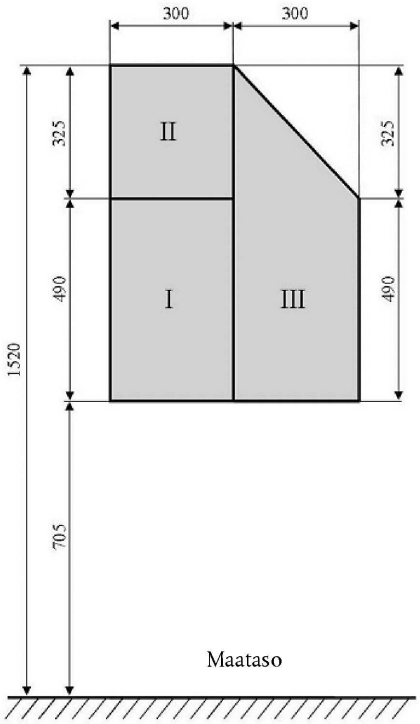

Saavutettavissa olevat vyöhykkeet, näkymä sivulta

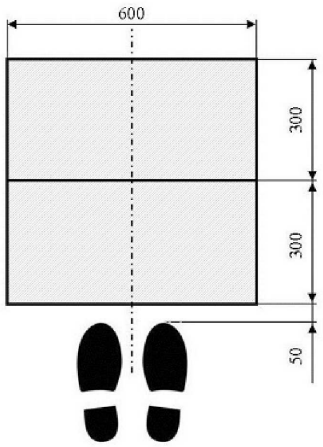

Saavutettavissa olevat vyöhykkeet, näkymä päältä

Kuva 7.11
Saavutettavissa olevien vyöhykkeiden verhopinta
(mitat millimetreinä)

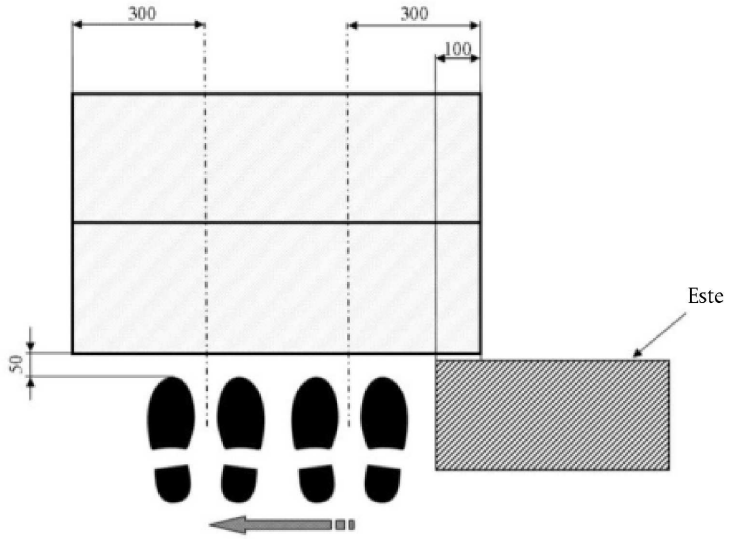

Siirtyminen ilman suunnanmuutosta

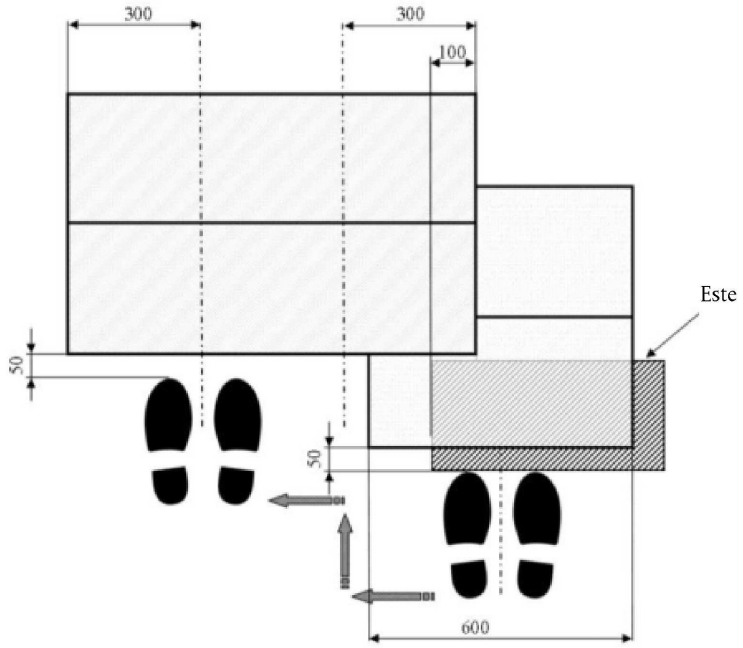

Siirtyminen yhdellä suunnanmuutoksella

Kuva 7.12
Turvakaaren käsittely sen liikeradan etupuolelta
Saavutettavissa olevat vyöhykkeet
(mitat millimetreinä)

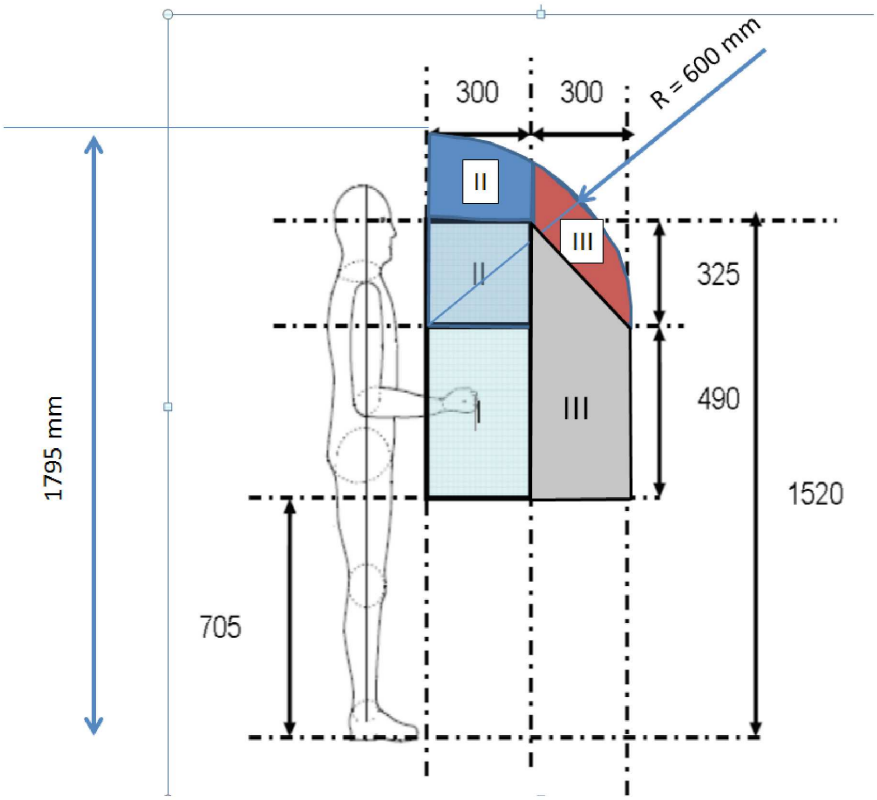

Kuva 7.13
Työskentelytasolla oleva seisomispaikka

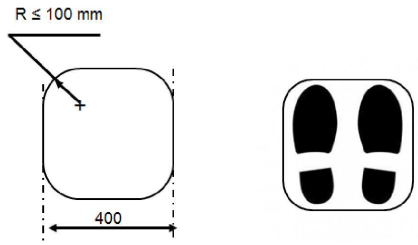

Kuva 7.14
Esimerkki tarttuma-alueen saavutettavissa olevasta osasta

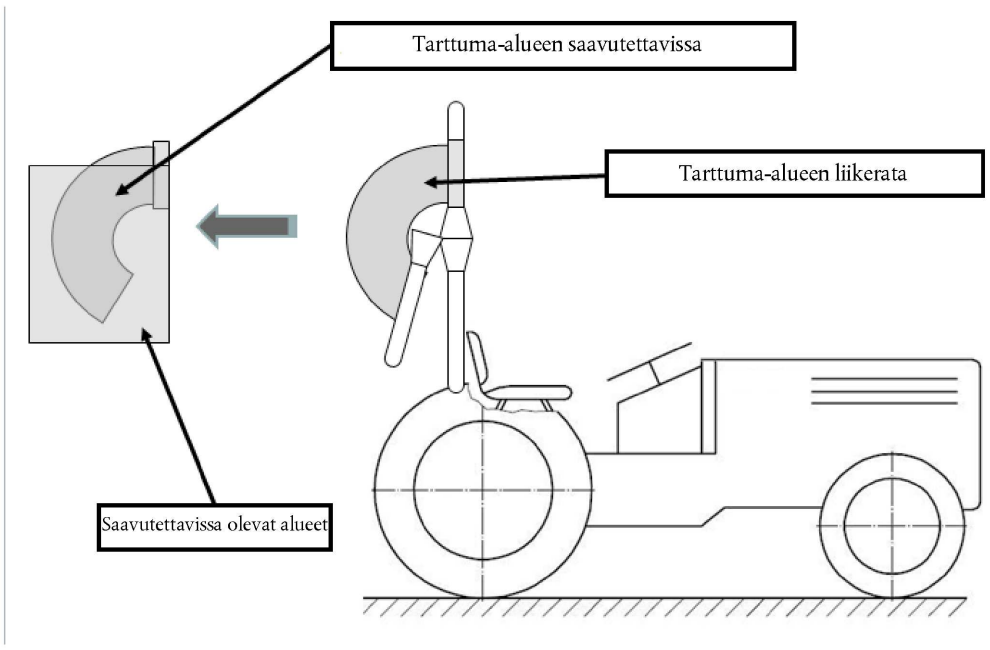

Kuva 7.15
Voimavaatimuksen mittauskohdat

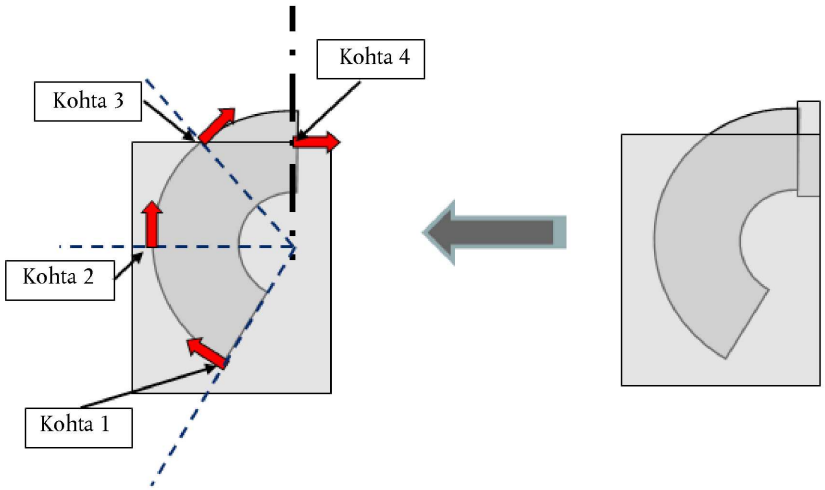

Kuva 7.16
Lisämittauskohta, jossa voimavaatimus mitataan

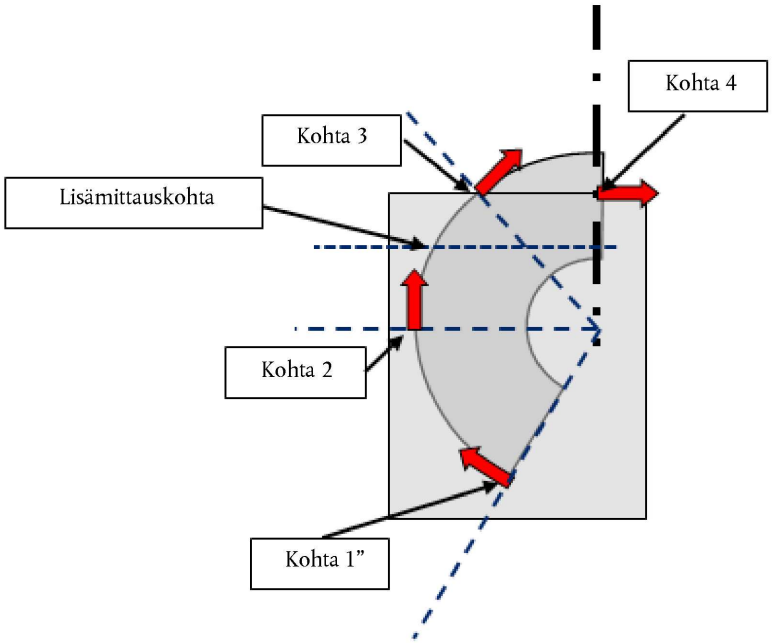

(3) Korvataan liitettä X koskeva selitys 1 seuraavasti:

”(1) Lukuun ottamatta B2 ja B3 jakson numerointia, joka on sovitettu yhteen koko liitteen kanssa, B kohdassa esitettyjen vaatimusten teksti ja numerointi on sama kuin kapearaiteisissa pyörillä varustetuissa maatalous- ja metsätraktoreissa olevien kaatumisen varalta taakse asennettujen suojarakenteiden virallista testaamista koskevan OECD:n standardiohjeen teksti ja numerointi, OECD:n standardiohje 7, painos 2017, helmikuu 2017.”

LIITE IV

Muutetaan delegoidun asetuksen (EU) 1322/2014 liite XI seuraavasti:

(1) Muutetaan C kohta seuraavasti:

a) korvataan 3.1.3 kohta seuraavasti:

”3.1.3 Suojarakenne voidaan suunnitella pelkästään suojaamaan kuljettajaa putoavalta esineeltä. Rakenteeseen voi olla mahdollista asentaa luonteeltaan tilapäinen sääsuoja, jonka kuljettaja tavallisesti poistaa lämpimällä säällä. Joissakin suojarakenteissa päällysrakenne on kuitenkin asennettu kiinteästi ja tuuletus järjestetään ikkunoiden tai läppien avulla. Koska päällysrakenne voi lisätä rakenteen lujuutta ja saattaa onnettomuuden sattuessa olla irrotettuna, kaikki kuljettajan irrotettavissa olevat osat on poistettava testiä varten. Avattavissa olevat ovet ja ikkunat on testiä varten joko poistettava tai kiinnitettävä avoimeen asentoonsa, jotteivät ne lisää suojarakenteen lujuutta.”;

b) lisätään 3.1.3.1 kohta seuraavasti:

”3.1.3.1 Jos turva-alueen pystyprojektiolla on avattava kattoluukku, testi on suoritettava valmistajan pyynnöstä, sen vastuulla ja sen ohjeita noudattaen siten, että kattoluukku on

— suljetussa ja lukitussa asennossa,

— avoimessa asennossa,

— poistettuna.

Joka tapauksessa 3.3 kohdan vaatimusten on täytyttävä ja tämä testausolosuhde on kuvattava testausselosteessa.

Jatkossa näissä säännöissä tarkoitetaan ainoastaan suojarakenteen testaamista. On huomattava, että tämä koskee myös sellaisia päällysrakenteita, jotka eivät ole irrotettavissa.

Mahdolliset tilapäisesti asennettavat päällysrakenteet on kuvattava eritelmissä. Kaikki lasiset ja vastaavat hauraat osat on poistettava ennen testiä. Sellaiset traktorin ja suojarakenteen komponentit, jotka saattaisivat turhaan vaurioitua testin aikana ja jotka eivät vaikuta suojarakenteen lujuuteen eivätkä sen mittoihin, voidaan valmistajan niin halutessa irrottaa ennen testiä. Testin aikana ei saa tehdä korjauksia eikä säätöjä. Valmistaja voi toimittaa useita samanlaisia näytekappaleita, jos tarvitaan useita pudotustestejä.”;

c) lisätään 3.6.2.8 kohta ennen taulukkoa 10.2 seuraavasti:

”3.6.2.8 Vaihtoehtoisesti näiden vaatimusten täyttyminen voidaan tarkastaa kohdistamalla testauskappaleeseen isku, jos kaikkien rakenneosien lämpötila on – 18 °C tai alempi.”;

d) korvataan kuvan 10.3 otsake seuraavasti:

”*Kuva 10.3*

Vähimmäiskokoonpano FOPS-testausta varten

Tavanomaisista kiinnityskohdistaan tiukasti testauspenkkiin kiinnitetty suojarakenne”;

(2) korvataan liitettä XI koskeva selitys 1 seuraavasti:

”(1) Jollei toisin ilmoiteta, C kohdassa esitettyjen vaatimusten teksti ja numerointi on sama kuin maa- ja metsätaloudessa käytettävissä traktoreissa olevin putoavilta esineiltä suojaavien rakenteiden virallista testaamista koskevan OECD:n standardiohjeen teksti ja numerointi, OECD:n standardiohje 10, painos 2017, helmikuu 2017.”

LIITE V

Muutetaan delegoidun asetuksen (EU) 1322/2014 liite XIV seuraavasti:

(1) Muutetaan lisäys 3 seuraavasti:

a) korvataan taulukossa olevat PS-numeroita 1 ja 2 vastaavat rivit seuraavasti:

”PS nro	a 10^{-4} m	t s
1	0 089	
2	0 215”;	

b) korvataan taulukossa olevat PS-numeroita 699 ja 700 vastaavat rivit seuraavasti:

”PS nro	a 10^{-4} m	t s
699	0 023	
700	0 000	28·0”;

(2) Muutetaan lisäys 4a seuraavasti:

a) korvataan taulukossa olevat PS-numeroita 1 ja 2 vastaavat rivit seuraavasti:

”PS nro	a 10^{-4} m	t s
1	0 022	
2	0 089”;	

b) korvataan taulukossa oleva PS-numeroa 699 vastaava rivi seuraavasti:

”PS nro	a 10^{-4} m	t s
699	0 062”.	

KOMISSION ASETUS (EU) 2018/831,

annettu 5 päivänä kesäkuuta 2018,

elintarvikkeiden kanssa kosketukseen joutuvista muovisista materiaaleista ja tarvikkeista annetun asetuksen (EU) N:o 10/2011 muuttamisesta

(ETA:n kannalta merkityksellinen teksti)

EUROOPAN KOMISSIO, joka

ottaa huomioon Euroopan unionin toiminnasta tehdyn sopimuksen,

ottaa huomioon elintarvikkeen kanssa kosketukseen joutuvista materiaaleista ja tarvikkeista ja direktiivien 80/590/ETY ja 89/109/ETY kumoamisesta 27 päivänä lokakuuta 2004 annetun Euroopan parlamentin ja neuvoston asetuksen (EY) N:o 1935/2004 ([1]) ja erityisesti sen 5 artiklan 1 kohdan a, d, e, h ja i alakohdan, 11 artiklan 3 kohdan ja 12 artiklan 6 kohdan,

sekä katsoo seuraavaa:

(1) Komission asetuksen (EU) N:o 10/2011 ([2]) liitteessä I vahvistetaan unionin luettelo hyväksytyistä aineista, joita voi käyttää elintarvikkeiden kanssa kosketukseen joutuvissa muovisissa materiaaleissa ja tarvikkeissa.

(2) Sen jälkeen, kun asetusta (EU) N:o 10/2011 viimeksi muutettiin, Euroopan elintarviketurvallisuusviranomainen, jäljempänä 'elintarviketurvallisuusviranomainen', on julkaissut uusia tieteellisiä lausuntoja tietyistä aineista, joita saa käyttää elintarvikekontaktimateriaaleina, jäljempänä 'FCM-aine', sekä jo hyväksyttyjen aineiden sallitusta käytöstä. Jotta voidaan varmistaa, että asetuksessa (EU) N:o 10/2011 otetaan huomioon elintarviketurvallisuusviranomaisen tuoreimmat tutkimustulokset, asetusta olisi muutettava.

(3) Elintarviketurvallisuusviranomainen on antanut lausuntoja, joissa arvioidaan uudelleen elintarvikkeiden perkloraattipitoisuutta ja ihmisten altistumista elintarvikkeiden kautta perkloraatille ([3]) ([4]). Perkloorihapon suolat (perkloraatti) (FCM-aine nro 822) on sisällytetty lisäaineeksi tai polymeerituotannon apuaineeksi asetuksen (EU) N:o 10/2011 liitteessä I olevaan taulukkoon 1. Kyseiseen aineeseen sovelletaan ainekohtaista siirtymän raja-arvoa 0,05 mg/kg sen elintarvikekontaktimateriaaleista peräisin olevaa elintarvikkeiden kautta tapahtuvaa tavanomaista altistumista koskevan oletuksen pohjalta, että 60 kilogramman painoinen henkilö nauttii vuorokaudessa 1 kilogramman elintarvikkeita. Perkloraattia koskevissa uudelleenarvioinneissa elintarviketurvallisuusviranomainen vahvisti siedettäväksi päiväsaanniksi (TDI) 0,3 µg painokiloa kohti päivässä ja totesi, että nuorten väestöryhmien lyhyen ja pitkän aikavälin altistuminen perkloraatille kaikista ravintolähteistä ylitti TDI-arvon, kun taas aikuisväestön lyhyen ja pitkän aikavälin altistuminen oli TDI-arvon tasolla. Tämän ottamiseksi huomioon ainekohtaisen siirtymän raja-arvo olisi laskettava TDI-arvon perusteella, ja laskennassa olisi sovellettava tavanomaista FCM-aineista tapahtuvan siirtymisen korjauskerrointa, joka on 10 prosenttia TDI-arvosta. Näin ollen perkloraatin ainekohtaisen siirtymän raja-arvo 0,05 mg/kg olisi alennettava tasolle 0,002 mg/kg sen varmistamiseksi, että perkloraatin siirtyminen muovisista FCM-aineista ei vaaranna ihmisten terveyttä.

(4) Elintarviketurvallisuusviranomainen antoi myönteisen tieteellisen lausunnon ([5]) fosforihapokkeen, 2,4-bis(1,1-dimetyylipropyyli)fenyyli- ja 4-(1,1-dimetyylipropyyli)fenyylitriestereiden sekoituksen (FCM-aine nro 974 ja CAS-nro 939402-02-5) käytöstä. Tämä aine on hyväksytty siten, että sen siirtymisen raja-arvo on 5 mg elintarvikekiloa kohti. Elintarviketurvallisuusviranomainen totesi uuden tieteellisen näytön perusteella, ettei tästä aineesta ole vaaraa kuluttajien turvallisuudelle, jos sen ainekohtaisen siirtymän raja-arvo nousee 5:stä 10 mg:aan elintarvikekiloa kohti, kunhan muut nykyiset rajoitukset edelleen täyttyvät. Tämän vuoksi tämän aineen siirtymän raja-arvo olisi nostettava 5:stä 10 mg:aan/kg, edellyttäen että muut rajoitukset säilytetään.

(5) Elintarviketurvallisuusviranomainen antoi myönteisen tieteellisen lausunnon ([6]) aineen 1,2,3,4,-tetrahydronaftaleeni-2,6-dikarboksyylihappo, dimetyyliesteri (FCM-aine nro 1066 ja CAS-nro 23985-75-3) käytöstä. Elintarviketurvallisuusviranomainen totesi, ettei aineesta ole vaaraa kuluttajien turvallisuudelle, jos sitä käytetään komonomeerinä sellaisen polyesterikerroksen valmistuksessa, jota on tarkoitus käyttää sisimpänä kerroksena muovisessa monikerroksisessa materiaalissa, jonka on tarkoitus joutua kosketuksiin elintarvikkeiden kanssa, joille on osoitettu elintarvikesimulantit A, B, C ja/tai D1 asetuksen (EU) N:o 10/2011 liitteessä III olevassa taulukossa 2. Aineen ja sen dimeerien (sykliset ja avoketjuiset) yhteismäärän siirtymä saa olla enintään 0,05 mg elintarvikekiloa kohti. Sen vuoksi tämä monomeeri olisi lisättävä hyväksyttyjä aineita koskevaan unionin luetteloon sillä rajoituksella, että nämä eritelmät täytetään.

([1]) EUVL L 338, 13.11.2004, s. 4.
([2]) Komission asetus (EU) N:o 10/2011, annettu 14 päivänä tammikuuta 2011, elintarvikkeiden kanssa kosketukseen joutuvista muovisista materiaaleista ja tarvikkeista (EUVL L 12, 15.1.2011, s. 1).
([3]) EFSA Journal 2017;15(10):5043.
([4]) EFSA Journal 2014;12(10):3869.
([5]) EFSA Journal 2017;15(5):4841.
([6]) EFSA Journal 2017;15(5):4840.

(6) Elintarviketurvallisuusviranomainen antoi myönteisen tieteellisen lausunnon [1] aineen [3-(2,3-epoksipropoksi) propyyli]trimetoksisilaani (FCM-aine nro 1068 ja CAS-nro 2530-83-8) käytöstä. Elintarviketurvallisuusviranomainen totesi, että vaikka aineella on genotoksista potentiaalia, siitä ei ole turvallisuuden kannalta vaaraa, koska altistuminen sille on alhaista tai jopa olematonta, kun sitä käytetään rakenneosana liimausaineissa, joilla käsitellään lasikuituja, joita sisältyy diffuusiokyvyltään heikkoihin muoveihin, kuten polyeteenitereftalaattiin (PET), polykarbonaattiin (PC), polybuteenitereftalaattiin (PBTP), lämpökovettuviin polyestereihin ja epoksibisfenolivinyyliesteriin, jotka on tarkoitettu kertakäyttöön ja toistuvaan käyttöön varastoituna pitkäaikaisesti huoneenlämmössä, lyhytaikaiseen toistuvaan kosketukseen kohonneessa tai korkeassa lämpötilassa ja käytettäväksi kaikkien elintarvikkeiden kanssa. Koska joillakin aineen reaktiotuotteilla, joissa on epoksifunktio, voi myös olla genotoksista potentiaalia, aineen ja kunkin reaktiotuotteen jäämät käsitellyissä lasikuiduissa eivät saisi olla havaittavissa pitoisuudella 10 µg/kg aineen osalta ja 60 µg/kg kunkin reaktiotuotteen osalta (hydrolysoidut monomeerit ja epoksia sisältävät sykliset dimeerit, trimeerit ja tetrameerit).

(7) Tämän vuoksi asetuksen (EU) N:o 10/2011 liitettä I olisi muutettava.

(8) Tässä asetuksessa säädetyt toimenpiteet ovat pysyvän kasvi-, eläin-, elintarvike- ja rehukomitean lausunnon mukaiset,

ON HYVÄKSYNYT TÄMÄN ASETUKSEN:

1 artikla

Muutetaan asetuksen (EU) N:o 10/2011 liite I tämän asetuksen liitteen mukaisesti.

2 artikla

Muovisia materiaaleja ja tarvikkeita, jotka ovat asetuksen (EU) N:o 10/2011 mukaisia, sellaisena kuin sitä sovelletaan ennen tämän asetuksen voimaantuloa, voidaan saattaa markkinoille 26 päivään kesäkuuta 2019 asti ja pitää markkinoilla varastojen loppumiseen asti.

3 artikla

Tämä asetus tulee voimaan kahdentenakymmenentenä päivänä sen jälkeen, kun se on julkaistu *Euroopan unionin virallisessa lehdessä.*

Tämä asetus on kaikilta osiltaan velvoittava, ja sitä sovelletaan sellaisenaan kaikissa jäsenvaltioissa.

Tehty Brysselissä 5 päivänä kesäkuuta 2018.

Komission puolesta

Puheenjohtaja

Jean-Claude JUNCKER

[1] EFSA Journal 2017;15(10):5014.

LIITE

Muutetaan asetuksen (EU) N:o 10/2011 liite I seuraavasti:

1) Muutetaan 1 kohdan taulukko 1 seuraavasti:

a) korvataan FCM-aineita nro 822 ja nro 974 koskevat kohdat seuraavasti:

”822	71938		Perkloorihapon suolat	kyllä	ei	ei	0,002			(4)
974	74050	939402-02-5	Fosforihapoke, 2,4-bis (1,1-dimetyylipropyyli)fenyyli- ja 4-(1,1-dimetyylipropyyli)fenyylitriesterei-den sekoitus	kyllä	ei	kyllä	10		SML ilmaistuna aineen fosfiitti- ja fosfaattimuotojen, 4-tert-amyylifenoli ja 2,4-di-tert-amyylifenoli, summana. 2,4-di-tert-amyylifenolin siirtymä ei saa olla suurempi kuin 1 mg elintarvikekiloa kohti.”	

b) Lisätään kohdat FCM-aineiden numerojärjestyksessä seuraavasti:

”1066		23985-75-3	1,2,3,4,-tetrahydronaftaleeni-2,6-dikarboksyylihappo, dimetyyliesteri	ei	kyllä	ei	0,05		Saa käyttää vain komonomeerinä sellaiseen muoviseen monikerroksiseen materiaaliin sisältyvän elintarvikkeiden kanssa kosketuksiin joutumattoman polyesterikerroksen valmistuksessa, jonka on tarkoitus joutua kosketuksiin ainoastaan sellaisten elintarvikkeiden kanssa, joille on osoitettu elintarvikesimulantit A, B, C ja/tai D1 liitteessä III olevassa taulukossa 2. Sarakkeessa 8 oleva ainekohtaisen siirtymän raja-arvo viittaa aineen ja sen dimeerien (syklisten ja avoketjuisten) summaan.	
1068		2530-83-8	[3-(2,3-epoksipropoksi) propyyli]trimetoksisilaani	kyllä	ei	ei			Saa käyttää vain rakenneosana liimausaineissa, joilla käsitellään lasikuituja, joita sisältyy lasikuituvahvistettuihin diffuusiokyvyltään heikkoihin muoveihin (polyeteenitereftalaatti (PET), polykarbonaatti (PC), polybuteenitereftalaatti (PBTP), lämpökovettuvat polyesterit ja epoksibisfenolivinyyliesteri), jotka on tarkoitettu kosketuksiin kaikkien elintarvikkeiden kanssa. Käsitellyssä lasikuidussa aineen jäämät eivät saa olla havaittavissa pitoisuudella 0,01 mg/kg aineen osalta ja 0,06 mg/kg kunkin reaktiotuotteen osalta (hydrolysoidut monomeerit ja epoksia sisältävät sykliset dimeerit, trimeerit ja tetrameerit).”	

KOMISSION ASETUS (EU) 2018/832,

annettu 5 päivänä kesäkuuta 2018,

Euroopan parlamentin ja neuvoston asetuksen (EY) N:o 396/2005 liitteiden II, III ja V muuttamisesta siltä osin kuin on kyse syantraniiliprolin, symoksaniilin, deltametriinin, difenokonatsolin, fenamidonin, flubendiamidin, fluopikolidin, folpetin, fosetyylin, mandestrobiinin, mepikvatin, metatsakloorin, propamokarbin, propargiitin, pyrimetaniilin, sulfoksaflorin ja trifloksistrobiinin jäämien enimmäismääristä tietyissä tuotteissa tai niiden pinnalla

(ETA:n kannalta merkityksellinen teksti)

EUROOPAN KOMISSIO, joka

ottaa huomioon Euroopan unionin toiminnasta tehdyn sopimuksen,

ottaa huomioon torjunta-ainejäämien enimmäismääristä kasvi- ja eläinperäisissä elintarvikkeissa ja rehuissa tai niiden pinnalla sekä neuvoston direktiivin 91/414/ETY muuttamisesta 23 päivänä helmikuuta 2005 annetun Euroopan parlamentin ja neuvoston asetuksen (EY) N:o 396/2005 ([1]) ja erityisesti sen 14 artiklan 1 kohdan a alakohdan ja 18 artiklan 4 kohdan,

sekä katsoo seuraavaa:

(1) Syantraniiliprolin, symoksaniilin, deltametriinin, fenamidonin, folpetin, mandestrobiinin, mepikvatin, metatsakloorin, propamokarbin, pyrimetaniilin, sulfoksaflorin ja trifloksistrobiinin jäämien enimmäismäärät vahvistettiin asetuksen (EY) N:o 396/2005 liitteessä II. Difenokonatsolin, flubendiamidin, fluopikolidin ja fosetyylin jäämien enimmäismäärät vahvistettiin kyseisen asetuksen liitteessä III olevassa A osassa. Propargiitin jäämien enimmäismäärät vahvistettiin kyseisen asetuksen liitteessä V.

(2) Codex Alimentarius -komissio hyväksyi 11 päivänä heinäkuuta 2015 fenamidonin jäämien Codex-enimmäismäärät (CXL-arvot) ([2]).

(3) Euroopan parlamentin ja neuvoston asetuksen (EY) N:o 178/2002 ([3]) 5 artiklan 3 kohdassa säädetään, että voimassa olevat tai pian voimaan tulevat kansainväliset standardit on otettava huomioon elintarvikelainsäädäntöä kehitettäessä tai mukautettaessa, paitsi jos kyseiset standardit tai niiden asiaa koskevat osat olisivat tehoton tai epäasianmukainen keino elintarvikelainsäädännön laillisten tavoitteiden saavuttamiseksi tai jos niiden huomioimatta jättäminen on tieteellisesti perusteltua tai jos niistä seuraisi unionissa asianmukaiseksi määritellystä tasosta poikkeava suojelun taso. Lisäksi mainitun asetuksen 13 artiklan e alakohdan mukaisesti unioni edistää kansainvälisten teknisten standardien ja elintarvikelainsäädännön välistä yhdenmukaisuutta varmistaen samalla, että unionissa käyttöön otettua suojelun korkeaa tasoa ei alenneta.

(4) Unioni esitti Codexin torjunta-ainejäämäkomitealle ehdotettuja jäämien Codex-enimmäismääriä koskevan varauksen seuraavan torjunta-aineen ja tuotteiden yhdistelmän osalta: fenamidoni (kukinnon muodostavat kaalit, hedelmävihannekset Cucurbitaceae-heimon kasveja lukuun ottamatta).

(5) Fenamidonin jäämien Codex-enimmäismäärät, joita ei ole mainittu johdanto-osan 4 kappaleessa, olisi sen vuoksi sisällytettävä asetukseen (EY) N:o 396/2005 jäämien enimmäismäärinä lukuun ottamatta tapauksia, joissa ne koskevat tuotteita, joiden osalta enimmäismäärää ei vahvisteta kyseisen asetuksen liitteessä I, tai joissa ne vahvistetaan nykyisiä jäämien enimmäismääriä alemmalle tasolle. Kyseiset jäämien Codex-enimmäismäärät ovat turvallisia unionin kuluttajien kannalta ([4]).

(6) Symoksaniili-tehoainetta sisältävän kasvinsuojeluaineen käyttöä silvittyihin tarhapapuihin koskevan hyväksymismenettelyn yhteydessä tehtiin asetuksen (EY) N:o 396/2005 6 artiklan 1 kohdan mukainen hakemus voimassa olevien jäämien enimmäismäärien muuttamiseksi.

(7) Deltametriinin osalta tällainen hakemus tehtiin sen käytöstä lehtikaaliin. Difenokonatsolin osalta tällainen hakemus tehtiin sen käytöstä ”muihin kukinnon muodostaviin kaaleihin”, ruusukaaliin/brysselinkaaliin, leveälehtisiin siloendiiveihin, sinappikaaliin/rucolaan, ”pinaatteihin ja vastaavanlaisiin lehtiin”, salaattisikuriin ja raparperiin. Fluopikolidin osalta tällainen hakemus tehtiin sen käytöstä juurikkaisiin/ruotimangoldiin. Folpetin osalta tällainen hakemus tehtiin sen käytöstä omenoihin ja päärynöihin. Fosetyylin osalta tällainen hakemus tehtiin sen käytöstä siemenhedelmiin, persikoihin ja perunoihin. Mandestrobiinin osalta tällainen hakemus tehtiin sen käytöstä aprikooseihin, kirsikoihin, persikoihin ja luumuihin. Metatsakloorin osalta tällainen hakemus tehtiin sen käytöstä kiinankaaliin. Propamokarbin osalta tällainen hakemus tehtiin sen käytöstä juurikkaisiin/ruotimangoldiin. Pyrimetaniilin osalta tällainen hakemus tehtiin sen käytöstä syötäväkuorisiin Cucurbitaceae-heimon

vihanneksiin. Sulfoksaflorin osalta tällainen hakemus tehtiin sen käytöstä viininlehtiin ja latva-artisokkiin. Trifloksistrobiinin osalta tällainen hakemus tehtiin sen käytöstä ”muihin marjoihin ja pieniin hedelmiin”, ”salaatteihin ja salaattikasveihin”, vihannesportulakkoihin, silvittyihin tarhapapuihin, herneisiin ja kuivattuihin palkokasveihin.

(8) Asetuksen (EY) N:o 396/2005 6 artiklan 2 ja 4 kohdan mukaisesti toimitettiin hakemukset flubendiamidin käytöstä Yhdysvalloissa aprikooseihin, persikoihin, luumuihin ja soijapapuihin, dinatrimfosfonaatin käytöstä Yhdysvalloissa pähkinöihin (kookospähkinöitä lukuun ottamatta) ja propargiitin käytöstä Brasiliassa appelsiineihin ja Intiassa teehen. Hakijat väittävät, että kyseisten aineiden sallittu käyttö mainittuihin viljelykasveihin kyseisissä viejämaissa johtaa jäämämääriin, jotka ylittävät asetuksessa (EY) N:o 396/2005 vahvistetut jäämien enimmäismäärät, ja että korkeammat jäämien enimmäismäärät ovat tarpeen, jotta vältetään kaupan esteet näiden viljelykasvien tuonnissa.

(9) Yhdistynyt kuningaskunta ilmoitti komissiolle 8 päivänä elokuuta 2017 Euroopan parlamentin ja neuvoston asetuksen (EY) N:o 1107/2009 ([5]) 53 artiklan mukaisesti sallineensa syantraniiliproli-tehoainetta sisältävän kasvinsuojeluaineen markkinoille saattamisen käytettäväksi karhunvatukoihin ja vadelmiin *Drosophila suzukii* -kärpäsen ennakoimattoman esiintymisen takia. Yhdistynyt kuningaskunta ilmoitti komissiolle 13 päivänä syyskuuta 2017 53 artiklan mukaisesti sallineensa syantraniiliproli-tehoainetta sisältävän kasvinsuojeluaineen käytön purjoihin tupakkaripsiäisen (*Thrips tabaci*), kalifornian ripsiäisen (*Frankliniella occidentalis*), sipulikärpäsen (*Delia antiqua*) ja *Phytomyza gymnostoma* -kärpäsen ennakoimattoman esiintymisen takia. Tällaiset luvat olivat tarpeellinen toimenpide, koska kyseisten tuhoojien esiintyminen aiheutti vaaran, joka ei ollut hallittavissa muilla kohtuullisilla keinoilla. Yhdistynyt kuningaskunta on ilmoittanut luvista muille jäsenvaltioille, komissiolle ja Euroopan elintarviketurvallisuusviranomaiselle, jäljempänä ’elintarviketurvallisuusviranomainen’, asetuksen (EY) N:o 396/2005 18 artiklan 4 kohdan mukaisesti ja jättänyt hakemukset tarkoituksena asettaa väliaikaiset jäämien enimmäismäärät kyseisille viljelykasveille.

(10) Kreikka ilmoitti komissiolle 19 päivänä syyskuuta 2017 asetuksen (EY) N:o 1107/2009 53 artiklan mukaisesti sallineensa mepikvatti-tehoainetta sisältävän kasvinsuojeluaineen markkinoille saattamisen käytettäväksi puuvillaan kasvunsäätelyaineena. Tällainen lupa näytti olevan tarpeellinen toimenpide sadon menetysten välttämiseksi. Kreikka on ilmoittanut luvasta myös muille jäsenvaltioille, komissiolle ja elintarviketurvallisuusviranomaiselle asetuksen (EY) N:o 396/2005 18 artiklan 4 kohdan mukaisesti ja jättänyt hakemuksen tarkoituksena asettaa väliaikainen jäämien enimmäismäärä puuvillansiemenille.

(11) Asianomaiset jäsenvaltiot arvioivat nämä hakemukset asetuksen (EY) N:o 396/2005 8 artiklan mukaisesti, ja arviointiraportit toimitettiin komissiolle.

(12) Elintarviketurvallisuusviranomainen tutki hakemukset ja arviointiraportit ja tarkasteli etenkin kuluttajille ja tarpeen mukaan eläimille aiheutuvia riskejä ja antoi perustellut lausunnot ehdotetuista jäämien enimmäismääristä ([6]). Elintarviketurvallisuusviranomainen toimitti lausunnot hakijoille, komissiolle ja jäsenvaltioille sekä julkisti ne.

(13) Elintarviketurvallisuusviranomainen totesi perustellussa lausunnossaan siltä osin kuin on kyse deltametriinin käytöstä lehtikaaliin, että riskinarviointiin vaikuttavat epätyypilliset epävarmuustekijät. Kun kuitenkin otetaan huomioon lehtikaalin vähäinen osuus elintarvikkeiden kautta tapahtuvasta kokonaisaltistuksesta, on aiheellista asettaa jäämien enimmäismäärä tasolle 0,15 mg/kg.

(14) Trifloksistrobiinin osalta hakija toimitti puuttuvat tiedot eläinperäisiä tuotteita koskevista analyysimenetelmistä ja asetti CGA321113:n vertailustandardin kaupallisesti saataville.

(15) Flubendiamidin käytössä soijapapuihin nykyinen jäämien enimmäismäärä on asetettu tasolle 0,25 mg/kg viejämaassa. Kun otetaan huomioon, että korkein valvotuissa kenttätutkimuksissa mitattu jäämä on hieman tätä arvoa suurempi, on aiheellista pyöristää jäämien enimmäismäärä tasolle 0,3 mg/kg.

(16) Syantraniiliprolin käytössä karhunvatukoihin, vadelmiin ja purjoihin jäämien enimmäismäärät olisi asetettava väliaikaisesti voimassa oleviksi 30 päivään kesäkuuta 2021 saakka.

(17) Mepikvatin käytössä puuvillaan jäämien enimmäismäärä olisi asetettava puuvillansiemenille väliaikaisesti voimassa olevaksi 30 päivään kesäkuuta 2021 saakka.

(18) Kaikista muista hakemuksista elintarviketurvallisuusviranomainen päätteli, että kaikki toimitettavia tietoja koskevat vaatimukset täyttyivät ja että hakijoiden pyytämät muutokset jäämien enimmäismääriin olivat

kuluttajien turvallisuuden kannalta hyväksyttäviä 27 erityiselle kuluttajaryhmälle Euroopassa tehdyn kuluttajien altistumisen arvioinnin perusteella. Elintarviketurvallisuusviranomainen otti huomioon aineiden toksikologisia ominaisuuksia koskevat uusimmat tiedot. Kaikkien näitä aineita mahdollisesti sisältävien elintarvikkeiden kulutuksesta johtuva elinikäinen altistuminen näille aineille taikka asianomaisten tuotteiden suuresta kulutuksesta johtuva lyhytaikainen altistuminen eivät kumpikaan osoittaneet, että hyväksyttävä päiväsaanti tai akuutin altistumisen viiteannos olisivat vaarassa ylittyä.

(19) Kun otetaan huomioon elintarviketurvallisuusviranomaisen perustellut lausunnot ja tarkasteltavana olevan asian kannalta merkitykselliset tekijät, asianmukaiset muutokset jäämien enimmäismääriin täyttävät asetuksen (EY) N:o 396/2005 14 artiklan 2 kohdan vaatimukset.

(20) Sen vuoksi asetusta (EY) N:o 396/2005 olisi muutettava.

(21) Tässä asetuksessa säädetyt toimenpiteet ovat pysyvän kasvi-, eläin-, elintarvike- ja rehukomitean lausunnon mukaiset,

ON HYVÄKSYNYT TÄMÄN ASETUKSEN:

1 artikla

Muutetaan asetuksen (EY) N:o 396/2005 liitteet II, III ja V tämän asetuksen liitteen mukaisesti.

2 artikla

Tämä asetus tulee voimaan kahdentenakymmenentenä päivänä sen jälkeen, kun se on julkaistu *Euroopan unionin virallisessa lehdessä*.

Tämä asetus on kaikilta osiltaan velvoittava, ja sitä sovelletaan sellaisenaan kaikissa jäsenvaltioissa.

Tehty Brysselissä 5 päivänä kesäkuuta 2018.

Komission puolesta

Puheenjohtaja

Jean-Claude JUNCKER

(1) EUVL L 70, 16.3.2005, s. 1.

(2) ftp://ftp.fao.org/codex/reports/reports_2015/REP15_PRe.pdf.
Elintarvikestandardeja koskeva FAO:n ja WHO:n yhteisohjelma, Codex Alimentarius -komissio. Lisäykset III ja IV. 38. kokous. Geneve, Sveitsi, 6.–11. heinäkuuta 2015.

(3) Euroopan parlamentin ja neuvoston asetus (EY) N:o 178/2002, annettu 28 päivänä tammikuuta 2002, elintarvikelainsäädäntöä koskevista yleisistä periaatteista ja vaatimuksista, Euroopan elintarviketurvallisuusviranomaisen perustamisesta sekä elintarvikkeiden turvallisuuteen liittyvistä menettelyistä (EYVL L 31, 1.2.2002, s. 1).

(4) Scientific support for preparing a EU position for the 46th Session of the Codex Committee on Pesticide Residues (CCPR). EFSA Journal 2014;12(7):3737 [182 pp.].

(5) Euroopan parlamentin ja neuvoston asetus (EY) N:o 1107/2009, annettu 21 päivänä lokakuuta 2009, kasvinsuojeluaineiden markkinoille saattamisesta sekä neuvoston direktiivien 79/117/ETY ja 91/414/ETY kumoamisesta (EUVL L 309, 24.11.2009, s. 1).

(6) Elintarviketurvallisuusviranomaisen tieteelliset raportit ovat saatavilla verkosta: http://www.efsa.europa.eu:
Reasoned opinion on the setting of maximum residue levels for cyantraniliprole in raspberries and blackberries. EFSA Journal 2017;15(11):5061 [24 pp.].
Reasoned opinion on the setting of maximum residue levels for cyantraniliprole in leeks. EFSA Journal 2018;16(1):5124 [24 pp.].
Reasoned opinion on the modification of the existing maximum residue level for cymoxanil in beans without pods. EFSA Journal 2017;15(11):5066 [19 pp.].
Reasoned opinion on the modification of the existing maximum residue level for deltamethrin in kale. EFSA Journal 2018;16(1):4683 [28 pp.].
Reasoned opinion on the modification of the existing maximum residue levels for difenoconazole in various crops. EFSA Journal 2018;16(1):5143[28 pp.].
Reasoned opinion on the setting of import tolerances for flubendiamide in apricots, peaches, nectarines, plums and soya beans. EFSA Journal 2018;16(1):5128 [31 pp.].
Reasoned opinion on the modification of the existing maximum residue level for fluopicolide in chards. EFSA Journal 2018;16(1):5135 [21 pp.].
Reasoned opinion on the Modification of the existing maximum residue levels for folpet in apples and pears. EFSA Journal 2017;15(10):5041 [21 pp.].
Reasoned opinion on the modification of the existing maximum residue levels for fosetyl-Al in tree nuts, pome fruit, peach and potato. EFSA Journal 2018;16(2):5161 [36 pp.].
Reasoned opinion on the modification of the existing maximum residue levels for mandestrobin in apricots, cherries, peaches/nectarines and plums. EFSA Journal 2018;16(1):5148 [22 pp.].
Reasoned opinion on the setting of maximum residue levels for mepiquat chloride in cotton. EFSA Journal 2018;16(2):5162 [25 pp.].
Reasoned opinion on the modification of the existing maximum residue level for metazachlor in Chinese cabbage. EFSA Journal 2018;16(1):5127 [20 pp.].
Reasoned opinion on the modification of the existing maximum residue level for propamocarb in chards/beet leaves. EFSA Journal 2017;15(11):5055 [22 pp.].
Reasoned opinion on the setting of import tolerances for propargite in citrus fruits and tea. EFSA Journal 2018;16(2):5193 [25 pp.].
Reasoned opinion on the modification of the existing maximum residue level for pyrimethanil in cucurbits with edible peel. EFSA Journal 2018;16(2):5145 [20 pp.].
Reasoned opinion on the modification of the existing maximum residue levels for sulfoxaflor in grape leaves and similar species, and globe artichokes. EFSA Journal 2017;15(11):5070 [23 pp.].
Reasoned opinion on the modification of the existing maximum residue levels for trifloxystrobin in various crops. EFSA Journal 2018;16(1):5154 [33 pp.].

LIITE

Muutetaan asetuksen (EY) N:o 396/2005 liitteet II, III ja V seuraavasti:

1) Muutetaan liite II seuraavasti

a) Korvataan syantraniiliprolia, symoksaniilia, deltametriiniä, fenamidonia, folpettia, mandestrobiinia, mepikvattia, metatsaklooria, propamokarbia, pyrimetaniiliä, sulfoksafloria ja trifloksistrobiinia koskevat sarakkeet seuraavasti:

"Torjunta-ainejäämät ja jäämien enimmäismäärät (mg/kg)

Koodi-numero	Ryhmät ja esimerkkejä yksittäisistä tuotteista, joihin jäämien enimmäismääriä sovelletaan ([a])	Syantraniiliproli	Symoksaniili	Deltametriini (cis-deltametriini) (F)	Fenamidoni	Folpetti (folpetin ja ftalimidin summa ilmaistuna folpettina) (R)	Mandestrobiini	Mepikvatti (mepikvatin ja sen suolojen summa, ilmaistuna mepikvattikloridina)	Metatsakloori (metaboliittien 479M04, 479M08 ja 479M16 summa ilmaistuna metatsaklooriina) (R)	Propamokarbi (propamokarbin ja sen suolojen summa ilmaistuna propamokarbina) (R)	Pyrimetaniili (R)	Sulfoksaflori (isomeerien summa)	Trifloksistrobiini (F) (R)
(1)	(2)	(3)	(4)	(5)	(6)	(7)	(8)	(9)	(10)	(11)	(12)	(13)	(14)
0100000	**TUOREET TAI JÄÄDYTETYT HEDELMÄT; PÄHKINÄT**								0,02 (*)	0,01 (*)			
0110000	**Sitrushedelmät**	0,9	0,01 (*)	0,04 (+)	0,01 (*)	0,03 (*)	0,01 (*)	0,02 (*)			8		0,5
0110010	Greipit											0,15	
0110020	Appelsiinit											0,8	
0110030	Sitruunat											0,4	
0110040	Limetit											0,01 (*)	
0110050	Mandariinit											0,8	
0110990	Muut (2)											0,01 (*)	
0120000	**Pähkinät**	0,04	0,01 (*)	0,02 (*) (+)	0,01 (*)	0,07 (*)	0,01 (*)	0,05 (*)				0,02 (*)	0,02
0120010	Mantelit										0,2		
0120020	Parapähkinät										0,02 (*)		
0120030	Cashewpähkinät										0,02 (*)		
0120040	Kastanjat										0,02 (*)		
0120050	Kookospähkinät										0,02 (*)		

(1)	(2)	(3)	(4)	(5)	(6)	(7)	(8)	(9)	(10)	(11)	(12)	(13)	(14)
0120060	Hasselpähkinät										0,02 (*)		
0120070	Makadamiat										0,02 (*)		
0120080	Pekaanipähkinät										0,02 (*)		
0120090	Pinjansiemenet										0,02 (*)		
0120100	Pistaasipähkinät										0,2		
0120110	Jalopähkinät										0,02 (*)		
0120990	Muut (2)										0,02 (*)		
0130000	**Siemenhedelmät**	0,8	0,01 (*)	(+)	0,01 (*)		0,01 (*)	0,02 (*)			15		0,7
0130010	Omenat			0,2		**0,3**						0,4	
0130020	Päärynät			0,1		**0,3**						0,4	
0130030	Kvittenit			0,1		0,03 (*)						0,3	
0130040	Mispelit			0,1		0,03 (*)						0,3	
0130050	Japaninmispelit/lokvatit/nisperot			0,1		0,03 (*)						0,3	
0130990	Muut (2)			0,1		0,03 (*)						0,3	
0140000	**Kivihedelmät**		0,01 (*)	(+)	0,01 (*)	0,03 (*)		0,02 (*)					3
0140010	Aprikoosit	0,01 (*)		0,15			**2**				10	0,5	
0140020	Kirsikat	6		0,1			**3**				4	1,5	
0140030	Persikat	1,5		0,15			**2**				10	0,5	
0140040	Luumut	0,7		0,07			**0,5**				2	0,5	
0140990	Muut (2)	0,01 (*)		0,01 (*)			0,01 (*)				0,01 (*)	0,01 (*)	
0150000	**Marjat ja pienet hedelmät**			(+)			0,01 (*)	0,02 (*)					
0151000	a) *Viinirypäleet*	1,5	0,3 (+)	0,2	0,6						5	2	3
0151010	Viinirypäleet (syötäviksi tarkoitetut)					6							
0151020	Viinirypäleet (viinin valmistukseen tarkoitetut)					20							
0152000	b) *Mansikat*	0,5	0,01 (*)	0,2	**0,04**	5 (+)					5	0,5	1
0153000	c) *Vadelmat ja vatukat*		0,01 (*)	0,1	0,01 (*)	0,03 (*)						0,01 (*)	3
0153010	Karhunvatukat	**0,9** (+)									15		
0153020	Sinivatukat	0,01 (*)									0,01 (*)		

(1)	(2)	(3)	(4)	(5)	(6)	(7)	(8)	(9)	(10)	(11)	(12)	(13)	(14)
0153030	Vadelmat (punaiset ja keltaiset)	**0,9** (+)									15		
0153990	Muut (2)	0,01 (*)									0,01 (*)		
0154000	d) *Muut marjat ja pienet hedelmät*		0,01 (*)	0,6	0,01 (*)	0,03 (*)							**3**
0154010	Pensasmustikat	4									8	0,01 (*)	
0154020	Karpalot	0,01 (*)									5	0,01 (*)	
0154030	Herukat (puna-, musta- ja valkoherukat)	4									5	0,01 (*)	
0154040	Karviaiset (vihreät, punaiset ja keltaiset)	4									5	0,01 (*)	
0154050	Ruusunmarjat	4									5	0,01 (*)	
0154060	Mulperinmarjat (valkoiset ja mustat)	0,01 (*)									5	0,01 (*)	
0154070	Etelänorapihlajan hedelmät	0,8									15	0,3	
0154080	Mustaseljan marjat	0,01 (*)									5	0,01 (*)	
0154990	Muut (2)	0,01 (*)									5	0,01 (*)	
0160000	**Sekalaiset hedelmät**		0,01 (*)		0,01 (*)		0,01 (*)	0,02 (*)					
0161000	a) *Syötäväkuoriset*												
0161010	Taatelit	0,01 (*)		0,01 (*)		0,03 (*)					0,01 (*)	0,01 (*)	0,01 (*)
0161020	Viikunat	0,01 (*)		0,01 (*)		0,03 (*)					0,01 (*)	0,01 (*)	0,01 (*)
0161030	Syötäviksi tarkoitetut oliivit	1,5		1 (+)		0,15 (*) (+)					0,02 (*)	0,01 (*)	0,3
0161040	Kumkvatit	0,01 (*)		0,01 (*)		0,03 (*)					0,01 (*)	0,01 (*)	0,01 (*)
0161050	Karambolat	0,01 (*)		0,01 (*)		0,03 (*)					0,01 (*)	0,01 (*)	0,01 (*)
0161060	Kakit/persimonit/sharonit	0,8		0,01 (*)		0,03 (*)					15	0,3	0,01 (*)
0161070	Jambolaanit/jaavanluumut	0,01 (*)		0,01 (*)		0,03 (*)					0,01 (*)	0,01 (*)	0,01 (*)
0161990	Muut (2)	0,01 (*)		0,01 (*)		0,03 (*)					0,01 (*)	0,01 (*)	0,01 (*)
0162000	b) *Paksukuoriset, pienet*	0,01 (*)				0,03 (*)					0,01 (*)	0,01 (*)	
0162010	Kiivit (vihreät, punaiset, keltaiset)			0,15 (+)									0,01 (*)
0162020	Litsit			0,01 (*)									0,01 (*)

(1)	(2)	(3)	(4)	(5)	(6)	(7)	(8)	(9)	(10)	(11)	(12)	(13)	(14)
0162030	Passiot/maracujat			0,01 (*)									4 (+)
0162040	Kaktusviikunat			0,01 (*)									0,01 (*)
0162050	Tähtiomenat			0,01 (*)									0,01 (*)
0162060	Amerikanpersimonit			0,01 (*)									0,01 (*)
0162990	Muut (2)			0,01 (*)									0,01 (*)
0163000	c) *Paksukuoriset, suuret*	0,01 (*)		0,01 (*)		0,03 (*)						0,01 (*)	
0163010	Avokadot										0,01 (*)		0,01 (*)
0163020	Banaanit										0,1		0,05
0163030	Mangot										0,01 (*)		0,01 (*)
0163040	Papaijat										0,01 (*)		0,6
0163050	Granaattiomenat										0,01 (*)		0,01 (*)
0163060	Suomuannoonat (kirimoijat)										0,01 (*)		0,01 (*)
0163070	Guavat										0,01 (*)		0,01 (*)
0163080	Ananakset										0,01 (*)		0,01 (*)
0163090	Leipäpuun hedelmät										0,01 (*)		0,01 (*)
0163100	Duriot										0,01 (*)		0,01 (*)
0163110	Oka-annoonat (guanabanat)										0,01 (*)		0,01 (*)
0163990	Muut (2)										0,01 (*)		0,01 (*)
0200000	**TUOREET TAI JÄÄDYTETYT VIHANNEKSET**						0,01 (*)						
0210000	**Juurekset ja juurimukulat**	0,05	0,01 (*)					0,02 (*)					
0211000	a) *Perunat*			0,3 (+)	**0,02** (*)	0,06 (*) (+)			0,02 (*)	0,3	0,05 (*)	0,03	0,02
0212000	b) *Trooppiset juurekset ja juurimukulat*			0,01 (*)	0,01 (*)	0,03 (*)			0,02 (*)	0,01 (*)	0,01 (*)	0,03	0,01 (*)
0212010	Kassavan/maniokin juuret												
0212020	Bataatit												
0212030	Jamssit												
0212040	Nuolijuuret/arrowjuuret												
0212990	Muut (2)												

(1)	(2)	(3)	(4)	(5)	(6)	(7)	(8)	(9)	(10)	(11)	(12)	(13)	(14)
0213000	c) *Muut juurekset ja juurimukulat paitsi sokerijuurikkaat*			0,02 (*) (+)									
0213010	Punajuuret				0,15	0,03 (*)			0,02 (*)	0,01 (*)	0,01 (*)	0,03	0,02
0213020	Porkkanat				0,2	0,03 (*)			0,02 (*)	0,01 (*)	1	0,05	0,1
0213030	Mukulasellerit/juurisellerit				0,15	0,03 (*)			0,02 (*)	0,09	0,01 (*)	0,03	0,03
0213040	Piparjuuret				0,15	0,03 (*)			0,15 (+)	0,01 (*)	0,01 (*)	0,03	0,08
0213050	Maa-artisokat				0,15	0,03 (*)			0,02 (*)	0,01 (*)	0,01 (*)	0,03	0,01 (*)
0213060	Palsternakat				0,15	0,03 (*)			0,02 (*)	0,01 (*)	0,01 (*)	0,03	0,04
0213070	Juuripersiljat				0,15	0,03 (*)			0,02 (*)	0,01 (*)	0,01 (*)	0,03	0,08
0213080	Retiisit ja retikat				0,15	0,04 (*) (+)			0,4 (+)	3	0,01 (*)	0,03	0,08
0213090	Kaurajuuret				0,15	0,04 (*) (+)			0,02 (*)	0,01 (*)	0,01 (*)	0,03	0,04
0213100	Lantut				0,15	0,03 (*)			0,15 (+)	0,01 (*)	0,01 (*)	0,03	0,04
0213110	Nauriit				0,15	0,03 (*)			0,15 (+)	0,01 (*)	0,01 (*)	0,03	0,04
0213990	Muut (2)				0,15	0,03 (*)			0,02 (*)	0,01 (*)	0,01 (*)	0,03	0,01 (*)
0220000	**Sipulikasvit**		0,01 (*)	(+)		0,03 (*)		0,02 (*)					
0220010	Valkosipulit	0,05		0,06	0,2				0,06 (*)	2	0,01 (*)	0,01 (*)	0,01 (*)
0220020	Sipulit	0,05		0,06	0,2				0,02 (*)	2	0,2	0,01 (*)	0,01 (*)
0220030	Salottisipulit	0,05		0,06	0,2				0,02 (*)	2	0,01 (*)	0,01 (*)	0,01 (*)
0220040	Varhaissipulit/vihersipulit ja pillisipulit	8		0,3	3				0,02 (*)	30	3	0,7	0,1
0220990	Muut (2)	0,05		0,01 (*)	0,01 (*)				0,02 (*)	0,01 (*)	0,01 (*)	0,01 (*)	0,01 (*)
0230000	**Hedelmävihannekset**							0,02 (*)	0,02 (*)				
0231000	a) Solanaceae- *ja* Malvaceae-*heimo*												
0231010	Tomaatit	1	0,4	0,07 (+)	1	5 (+)				4	1	0,3	0,7
0231020	Paprikat	1,5	0,01 (*)	0,2 (+)	**1** (+)	0,03 (*)				3	2	0,4	0,4 (+)
0231030	Munakoisot	1	0,3	0,4 (+)	1	0,03 (*)				4	1	0,3	0,7

(1)	(2)	(3)	(4)	(5)	(6)	(7)	(8)	(9)	(10)	(11)	(12)	(13)	(14)
0231040	Okrat	1,5	0,01 (*)	0,01 (*)	0,01 (*)	0,03 (*)				0,01 (*)	0,01 (*)	0,01 (*)	0,01 (*)
0231990	Muut (2)	1,5	0,01 (*)	0,01 (*)	0,01 (*)	0,03 (*)				0,01 (*)	0,01 (*)	0,01 (*)	0,01 (*)
0232000	b) *Syötäväkuoriset,* Cucurbitaceae-*heimo*	0,4	0,08	0,2 (+)	**0,2**	0,03 (*)				5	**0,8**	0,5	0,3
0232010	Kurkut												(+)
0232020	Coctailkurkut (cornichon)												(+)
0232030	Kesäkurpitsat												
0232990	Muut (2)												
0233000	c) *Paksukuoriset,* Cucurbitaceae-*heimo*	0,3	0,4	(+)	**0,2**					5	0,01 (*)	0,5	0,3
0233010	Melonit			0,02 (*)		0,4 (+)							
0233020	Kurpitsat			0,2		0,03 (*)							
0233030	Vesimelonit			0,02 (*)		0,03 (*)							
0233990	Muut (2)			0,02 (*)		0,03 (*)							
0234000	d) *Sokerimaissit*	0,01 (*)	0,01 (*)	0,02 (*) (+)	0,01 (*)	0,03 (*)				0,01 (*)	0,01 (*)	0,01 (*)	0,01 (*)
0239000	e) *Muut hedelmävihannekset*		0,01 (*)	0,01 (*)	0,01 (*)	0,03 (*)				0,01 (*)	0,01 (*)	0,01 (*)	0,01 (*)
0240000	**Kaalikasvit (lukuun ottamatta juuria ja versoja)**		0,01 (*)	(+)		0,03 (*)		0,02 (*)			0,01 (*)		
0241000	a) *Kukinnon muodostavat kaalit*	2		0,1					0,4 (+)				0,5
0241010	Brokkoli/parsakaali				5					3		3	
0241020	Kukkakaali				0,01 (*)					10 (+)		0,04	
0241990	Muut (2)				0,01 (*)					0,01 (*)		0,01 (*)	
0242000	b) *Kerivät kaalit*	2											
0242010	Ruusukaali/brysselinkaali			0,01 (*)	0,01 (*)				0,06 (*)	2		0,01 (*)	0,6
0242020	Keräkaalit eli kupukaalit			0,1	0,9				0,4 (+)	0,7		0,4	0,5
0242990	Muut (2)			0,01 (*)	0,01 (*)				0,02 (*)	0,01 (*)		0,01 (*)	0,01 (*)
0243000	c) *Lehtikaalit*	0,01 (*)											3 (+)
0243010	Kiinankaali/salaattikiinankaali/pe-tsai			0,2	55				**0,6**	20		2	

(1)	(2)	(3)	(4)	(5)	(6)	(7)	(8)	(9)	(10)	(11)	(12)	(13)	(14)
0243020	Lehtikaali			**0,15**	0,01 (*)				0,2 (+)	20		0,01 (*)	
0243990	Muut (2)			0,01 (*)	0,01 (*)				0,2 (+)	0,01 (*)		0,01 (*)	
0244000	d) *Kyssäkaalit*	2		0,01 (*)	0,01 (*)				0,3 (+)	0,3		0,01 (*)	0,01 (*)
0250000	**Lehtivihannekset, yrtit ja syötävät kukat**												
0251000	a) *Salaatit ja salaattikasvit*			(+)		0,03 (*)		0,02 (*)	0,02 (*)				**15**
0251010	Vuonankaali	0,01 (*)	0,01 (*)	2	40					20 (+)	0,01 (*)	0,01 (*)	
0251020	Lehtisalaatti	5	0,03 (+)	0,5	30					40	20	4	
0251030	Leveälehtiset siloendiivit	0,01 (*)	0,01 (*)	0,1	40					20 (+)	20	0,01 (*)	
0251040	Krassit, idut ja versot	0,01 (*)	0,01 (*)	2	40					20 (+)	0,01 (*)	0,01 (*)	
0251050	Krassikanankaali	0,01 (*)	0,01 (*)	2	40					20 (+)	0,01 (*)	0,01 (*)	
0251060	Sinappikaali/rucola	0,01 (*)	0,01 (*)	2	40					30	0,01 (*)	0,01 (*)	
0251070	Lehtisinappi	0,01 (*)	0,01 (*)	2	40					20 (+)	0,01 (*)	0,01 (*)	
0251080	Versot (myös kaalilajien)	0,01 (*)	0,01 (*)	2	40					20 (+)	20	0,01 (*)	
0251990	Muut (2)	0,01 (*)	0,01 (*)	0,01 (*)	0,01 (*)					0,01 (*)	0,01 (*)	0,01 (*)	
0252000	b) *Pinaatit ja vastaavanlaiset lehdet*	0,01 (*)		0,01 (*) (+)	60	0,03 (*)		0,02 (*)	0,02 (*)	**40**	0,01 (*)		
0252010	Pinaatti		1 (+)									6	0,01 (*)
0252020	Vihannesportulakka		0,01 (*)									0,01 (*)	**15**
0252030	Juurikas/ruotimangoldi		0,01 (*)									0,01 (*)	0,01 (*)
0252990	Muut (2)		0,01 (*)									0,01 (*)	0,01 (*)
0253000	c) *Viininlehdet ja vastaavien lajien lehdet*	0,01 (*)	0,01 (*)	2 (+)	0,01 (*)	0,03 (*)		0,02 (*)	0,02 (*)	0,01 (*)	0,01 (*)	**2**	0,01 (*)
0254000	d) *Vesikrassi*	0,01 (*)	0,01 (*)	2 (+)	0,01 (*)	0,03 (*)		0,02 (*)	0,02 (*)	0,01 (*)	0,01 (*)	0,01 (*)	0,01 (*)
0255000	e) *Salaattisikuri*	0,01 (*)	0,01 (*)	0,02 (*) (+)	0,01 (*)	0,03 (*)		0,02 (*)	0,02 (*)	15	0,01 (*)	0,01 (*)	0,01 (*)
0256000	f) *Yrtit ja syötävät kukat*	0,02 (*)	0,02 (*)	2 (+)	60	0,06 (*)		0,05 (*)	0,1 (*)	30 (+)	20		15 (+)
0256010	Kirveli											0,02 (*)	
0256020	Ruohosipuli											0,02 (*)	

(1)	(2)	(3)	(4)	(5)	(6)	(7)	(8)	(9)	(10)	(11)	(12)	(13)	(14)
0256030	Yrttiselleri											1,5	
0256040	Persilja											0,02 (*)	
0256050	Salvia											0,02 (*)	
0256060	Rosmariini											0,02 (*)	
0256070	Timjami											0,02 (*)	
0256080	Basilika ja syötävät kukat											0,02 (*)	
0256090	Laakerinlehdet											0,02 (*)	
0256100	Rakuuna											0,02 (*)	
0256990	Muut (2)											0,02 (*)	
0260000	**Palkovihannekset**			0,2 (+)		0,03 (*)		0,02 (*)	0,02 (*)			0,01 (*)	
0260010	Tarhapavut (silpimättömät)	1,5	0,05 (*)		0,8					0,1	3		1 (+)
0260020	Tarhapavut (silvityt)	0,3	**0,05** (*)		0,15					0,01 (*)	0,01 (*)		**0,09**
0260030	Herneet (silpimättömät)	2	0,15		0,01 (*)					0,01 (*)	3		**1,5**
0260040	Herneet (silvityt)	0,3	0,05 (*)		0,01 (*)					0,01 (*)	0,2		**0,09**
0260050	Linssit	0,01 (*)	0,01 (*)		0,01 (*)					0,01 (*)	0,01 (*)		0,01 (*)
0260990	Muut (2)	0,01 (*)	0,01 (*)		0,01 (*)					0,01 (*)	0,01 (*)		0,01 (*)
0270000	**Varsivihannekset**					0,03 (*)		0,02 (*)					
0270010	Parsa	0,01 (*)	0,01 (*)	0,01 (*) (+)	0,01 (*)				0,02 (*)	0,01 (*)	0,01 (*)	0,01 (*)	0,05
0270020	Kardoni eli ruotiartisokka	0,01 (*)	0,01 (*)	0,01 (*)	40				0,02 (*)	0,01 (*)	0,01 (*)	0,01 (*)	0,01 (*)
0270030	Varsiselleri/lehtiselleri	15	0,01 (*)	0,3	40				0,02 (*)	0,01 (*)	0,01 (*)	1,5	1
0270040	Salaattifenkoli	0,01 (*)	0,01 (*)	0,3	4				0,02 (*)	0,01 (*)	0,01 (*)	0,01 (*)	0,01 (*)
0270050	Latva-artisokka	0,1	0,01 (*)	0,2 (+)	0,01 (*)				0,06 (*)	0,01 (*)	0,01 (*)	**0,06**	0,3
0270060	Purjo	**0,6** (+)	0,02	0,3 (+)	0,3				0,06 (*)	20	4	0,01 (*)	0,7
0270070	Raparperi	0,01 (*)	0,01 (*)	0,3	4				0,02 (*)	0,01 (*)	0,01 (*)	0,01 (*)	0,01 (*)
0270080	Bambunversot	0,01 (*)	0,01 (*)	0,01 (*)	0,01 (*)				0,02 (*)	0,01 (*)	0,01 (*)	0,01 (*)	0,01 (*)
0270090	Palmunsydämet	0,01 (*)	0,01 (*)	0,01 (*)	0,01 (*)				0,02 (*)	0,01 (*)	0,01 (*)	0,01 (*)	0,01 (*)
0270990	Muut (2)	0,01 (*)	0,01 (*)	0,01 (*)	0,01 (*)				0,02 (*)	0,01 (*)	0,01 (*)	0,01 (*)	0,01 (*)
0280000	**Sienet, sammalet ja jäkälät**	0,01 (*)	0,01 (*)		0,01 (*)	0,03 (*)			0,02 (*)	0,01 (*)	0,01 (*)	0,01 (*)	0,01 (*)
0280010	Viljellyt sienet			0,05 (+)				0,09 (+)					

(1)	(2)	(3)	(4)	(5)	(6)	(7)	(8)	(9)	(10)	(11)	(12)	(13)	(14)
0280020	Luonnonvaraiset sienet			0,01 (*)				0,02 (*)					
0280990	Sammalet ja jäkälät			0,01 (*)				0,02 (*)					
0290000	**Levät ja prokaryootit**	0,01 (*)	0,01 (*)	0,01 (*)	0,01 (*)	0,03 (*)		0,02 (*)	0,02 (*)	0,01 (*)	0,01 (*)	0,01 (*)	0,01 (*)
0300000	**KUIVATUT PALKOKASVIT**		0,05 (*) (+)	(+)	0,01 (*)	0,07 (*)	0,01 (*)	0,02 (*)	0,02 (*)	0,01 (*)			**0,2**
0300010	Tarhapavut	0,3		0,6							0,5	0,3	
0300020	Linssit	0,01 (*)		1							0,5	0,01 (*)	
0300030	Herneet	0,01 (*)		1							0,5	0,01 (*)	
0300040	Lupiinit/lupiinin pavut	0,01 (*)		1							0,5	0,01 (*)	
0300990	Muut (2)	0,01 (*)		0,02 (*)							0,01 (*)	0,01 (*)	
0400000	**ÖLJYSIEMENET JA ÖLJYSIEMENKASVIT**		0,01 (*)				0,01 (*)			0,01 (*)	0,02 (*)		
0401000	**Öljysiemenet**					0,07 (*)							
0401010	Pellavansiemenet	0,01 (*)		0,02 (*) (+)	0,01 (*)			0,05 (*)	0,06 (*)			0,02 (*)	0,01 (*)
0401020	Maapähkinät	0,01 (*)		0,02 (*)	0,01 (*)			0,05 (*)	0,02 (*)			0,02 (*)	0,02
0401030	Unikonsiemenet	0,01 (*)		0,2 (+)	0,01 (*)			0,05 (*)	0,02 (*)			0,02 (*)	0,01 (*)
0401040	Seesaminsiemenet	0,01 (*)		0,02 (*) (+)	0,01 (*)			0,05 (*)	0,02 (*)			0,02 (*)	0,01 (*)
0401050	Auringonkukansiemenet	0,5		0,05 (*) (+)	**0,02** (*)			0,05 (*)	0,06 (*)			0,02 (*)	0,01 (*)
0401060	Rapsinsiemenet	0,8		0,2	0,01 (*)			4 (+)	0,06 (*)			0,15	0,01 (*)
0401070	Soijapavut	0,4		0,02 (*)	0,01 (*)			0,05 (*)	0,02 (*)			0,3	0,05
0401080	Sinapinsiemenet	0,01 (*)		0,07 (*) (+)	0,01 (*)			0,05 (*)	0,06 (*)			0,02 (*)	0,01 (*)
0401090	Puuvillansiemenet	1,5		0,02 (*) (+)	**0,02** (*)			**5** (+)	0,02 (*)			0,4	0,01 (*)
0401100	Kurpitsansiemenet	0,01 (*)		0,02 (*) (+)	0,01 (*)			0,05 (*)	0,02 (*)			0,02 (*)	0,01 (*)
0401110	Värisaflorinsiemenet	0,01 (*)		0,02 (*) (+)	0,01 (*)			0,05 (*)	0,02 (*)			0,02 (*)	0,01 (*)
0401120	Kurkkuyrtinsiemenet	0,01 (*)		0,2 (+)	0,01 (*)			0,05 (*)	0,06 (*)			0,02 (*)	0,01 (*)
0401130	Ruistankionsiemenet	0,01 (*)		0,07 (*) (+)	0,01 (*)			0,05 (*)	0,06 (*)			0,02 (*)	0,01 (*)
0401140	Hampunsiemenet	0,01 (*)		0,2 (+)	0,01 (*)			0,05 (*)	0,02 (*)			0,02 (*)	0,01 (*)
0401150	Risiininsiemenet	0,01 (*)		0,2 (+)	0,01 (*)			0,05 (*)	0,02 (*)			0,02 (*)	0,01 (*)
0401990	Muut (2)	0,01 (*)		0,02 (*)	0,01 (*)			0,05 (*)	0,02 (*)			0,02 (*)	0,01 (*)

(1)	(2)	(3)	(4)	(5)	(6)	(7)	(8)	(9)	(10)	(11)	(12)	(13)	(14)
0402000	**Öljysiemenkasvit**				0,01 (*)			0,05 (*)	0,02 (*)			0,02 (*)	
0402010	Öljyoliivit	1,5		0,6 (+)		0,15 (*) (+)							0,3
0402020	Öljypalmun siemenet	0,01 (*)		0,02 (*)		0,07 (*)							0,01 (*)
0402030	Öljypalmun hedelmät	0,01 (*)		0,02 (*)		0,07 (*)							0,01 (*)
0402040	Kapokki	0,01 (*)		0,02 (*)		0,07 (*)							0,01 (*)
0402990	Muut (2)	0,01 (*)		0,02 (*)		0,07 (*)							0,01 (*)
0500000	**VILJAT**	0,01 (*)	0,01 (*)	(+)	0,01 (*)		0,01 (*)		0,02 (*)	0,01 (*)			
0500010	Ohra			2		1 (+)		4			0,05 (*) (+)	0,6	0,5
0500020	Tattari ja muut valeviljat			2		0,07 (*)		0,02 (*)			0,01 (*)	0,01 (*)	0,01 (*)
0500030	Maissi			2		0,07 (*)		0,02 (*)			0,01 (*)	0,01 (*)	0,02
0500040	Viljahirssi			2		0,07 (*)		0,02 (*)			0,01 (*)	0,01 (*)	0,01 (*)
0500050	Kaura			2		0,07 (*)		3			0,05 (*) (+)	0,04	0,4 (+)
0500060	Riisi			1		0,07 (*)		0,02 (*)			0,05 (*)	0,01 (*)	5
0500070	Ruis			2		0,07 (*)		3			0,05 (*) (+)	0,015	0,3
0500080	Kirjodurra			2		0,07 (*)		0,02 (*)			0,05 (*)	0,01 (*)	0,01 (*)
0500090	Vehnä			1		0,4 (+)		3			0,05 (*) (+)	0,2	0,3
0500990	Muut (2)			0,02 (*)		0,07 (*)		0,02 (*)			0,01 (*)	0,01 (*)	0,01 (*)
0600000	**TEET, KAHVI, YRTTIUUTEJUOMAT, KAAKAO JA JOHANNEKSENLEIPÄ**		0,1 (*)		0,05 (*)	0,1 (*)	0,05 (*)	0,1 (*)	0,1 (*)	0,05 (*)		0,05 (*)	0,05 (*)
0610000	**Teet**	0,05 (*)		5 (+)							0,05 (*)		
0620000	**Kahvipavut**	0,05		0,1 (*)							0,05 (*)		
0630000	**Yrttiteet**												
0631000	a) *kukista*	0,05 (*)	(+)	15 (+)							0,05 (*)		
0631010	Kamomilla												
0631020	Hibiskus												
0631030	Ruusu												
0631040	Jasmiini												
0631050	Lehmus												
0631990	Muut (2)												

(1)	(2)	(3)	(4)	(5)	(6)	(7)	(8)	(9)	(10)	(11)	(12)	(13)	(14)
0632000	b) *lehdistä ja yrteistä*	0,05 (*)		15 (+)							0,05 (*)		
0632010	Mansikka												
0632020	Rooibos												
0632030	Mate												
0632990	Muut (2)												
0633000	c) *juurista*	0,2		0,3 (+)									
0633010	Valeriaana/rohtovirmajuuri										0,05 (*)		
0633020	Ginseng										1,5		
0633990	Muut (2)										0,05 (*)		
0639000	d) *muista kasvinosista*	0,05 (*)		0,1 (*)							0,05 (*)		
0640000	**Kaakaopavut**	0,05 (*)		0,1 (*)							0,05 (*)		
0650000	**Johanneksenleipä**	0,05 (*)		0,1 (*)							0,05 (*)		
0700000	**HUMALA**	0,05 (*)	0,1 (*) (+)	0,1 (*)	0,05 (*)	400 (+)	0,05 (*)	0,1 (*)	0,1 (*)	0,05 (*)	0,05 (*)	0,05 (*)	40
0800000	**MAUSTEET**												
0810000	**Siemenet, mausteena käytetyt**	0,05 (*)	0,1 (*)	0,1 (*)	0,05 (*)	0,1 (*)	0,05 (*)	0,1 (*)	0,1 (*)	0,05 (*)	0,05 (*)	0,05 (*)	0,05 (*)
0810010	Anis												
0810020	Mustakumina												
0810030	Selleri												
0810040	Korianteri												
0810050	Kumina												
0810060	Tilli												
0810070	Fenkoli												
0810080	Sarviapila												
0810090	Muskottipähkinä												
0810990	Muut (2)												
0820000	**Hedelmät, mausteena käytetyt**	0,05 (*)	0,1 (*)	15 (+)	0,05 (*)	0,1 (*)	0,05 (*)	0,1 (*)	0,1 (*)	0,05 (*)	0,05 (*)	0,05 (*)	0,05 (*)
0820010	Maustepippuri												
0820020	Limopuun marjat												

(1)	(2)	(3)	(4)	(5)	(6)	(7)	(8)	(9)	(10)	(11)	(12)	(13)	(14)
0820030	Kumina												
0820040	Kardemumma												
0820050	Katajanmarja												
0820060	Pippuri (musta-, viher- ja valkopippuri)												
0820070	Vanilja												
0820080	Tamarindi												
0820990	Muut (2)												
0830000	**Kuoret, mausteena käytetyt**	0,05 (*)	0,1 (*)	0,1 (*)	0,05 (*)	0,1 (*)	0,05 (*)	0,1 (*)	0,1 (*)	0,05 (*)	0,05 (*)	0,05 (*)	0,05 (*)
0830010	Kaneli												
0830990	Muut (2)												
0840000	**Juuret ja juurakot, mausteena käytetyt**												
0840010	Lakritsi	0,2	0,1 (*)	0,5 (+)	0,05 (*)	0,1 (*)	0,05 (*)	0,1 (*)	0,1 (*)	0,05 (*)	0,05 (*)	0,05 (*)	0,05 (*)
0840020	Inkivääri (10)	0,2	0,1 (*)	0,5 (+)	0,05 (*)	0,1 (*)	0,05 (*)	0,1 (*)	0,1 (*)	0,05 (*)	0,05 (*)	0,05 (*)	0,05 (*)
0840030	Kurkuma	0,2	0,1 (*)	0,5 (+)	0,05 (*)	0,1 (*)	0,05 (*)	0,1 (*)	0,1 (*)	0,05 (*)	0,05 (*)	0,05 (*)	0,05 (*)
0840040	Piparjuuri (11)	(+)	(+)	(+)	(+)	(+)	(+)	(+)	(+)	(+)	(+)	(+)	(+)
0840990	Muut (2)	0,2	0,1 (*)	0,5 (+)	0,05 (*)	0,1 (*)	0,05 (*)	0,1 (*)	0,1 (*)	0,05 (*)	0,05 (*)	0,05 (*)	0,05 (*)
0850000	**Nuput/silmut, mausteena käytetyt**	0,05 (*)	0,1 (*)	15 (+)	0,05 (*)	0,1 (*)	0,05 (*)	0,1 (*)	0,1 (*)	0,05 (*)	0,05 (*)	0,05 (*)	0,05 (*)
0850010	Mausteneilikka												
0850020	Kapris												
0850990	Muut (2)												
0860000	**Luotit, mausteena käytetyt**	0,05 (*)	0,1 (*)	15	0,05 (*)	0,1 (*)	0,05 (*)	0,1 (*)	0,1 (*)	0,05 (*)	0,05 (*)	0,05 (*)	0,05 (*)
0860010	Maustesahrami			(+)									
0860990	Muut (2)												
0870000	**Siemenvaipat, mausteena käytetyt**	0,05 (*)	0,1 (*)	0,1 (*)	0,05 (*)	0,1 (*)	0,05 (*)	0,1 (*)	0,1 (*)	0,05 (*)	0,05 (*)	0,05 (*)	0,05 (*)
0870010	Muskotti												
0870990	Muut (2)												

(1)	(2)	(3)	(4)	(5)	(6)	(7)	(8)	(9)	(10)	(11)	(12)	(13)	(14)
0900000	**SOKERIKASVIT**		0,01 (*)		0,01 (*)	0,03 (*)	0,01 (*)	0,02 (*)	0,02 (*)	0,01 (*)	0,01 (*)	0,01 (*)	
0900010	Sokerijuurikas	0,05		0,02 (*) (+)									0,02
0900020	Sokeriruoko	0,01 (*)		0,01 (*)									0,01 (*)
0900030	Juurisikuri	0,05		0,04 (+)									0,01 (*)
0900990	Muut (2)	0,01 (*)		0,01 (*)									0,01 (*)
1000000	**MAAELÄINPERÄISET TUOTTEET**					0,05 (*)					(+)		
1010000	**Hyödykkeet, jotka saatu seuraavista**		0,01 (*)		0,01 (*)		0,01 (*)						
1011000	a) *Siat*			(+)				0,05 (*)			0,1 (*)		0,04
1011010	Lihas	0,2		0,03					0,05 (*)	0,01 (+)		0,3	(+)
1011020	Rasva	0,5		0,5					0,05 (*)	0,01 (+)		0,1	(+)
1011030	Maksa	1,5		0,03 (*)					0,2	0,1 (+)		0,6	(+)
1011040	Munuaiset	1,5		0,03 (*)					0,05 (*)	0,02 (+)		0,6	(+)
1011050	Muut syötävät osat (muut kuin maksa ja munuaiset)	1,5		0,5					0,05 (*)	0,1		0,6	
1011990	Muut (2)	0,01		0,02 (*)					0,05 (*)	0,01 (*)		0,01 (*)	
1012000	b) *Naudat*			(+)									
1012010	Lihas	0,2		0,03				0,09	0,05 (*)	0,01 (+)	0,1 (*)	0,3	0,04 (+)
1012020	Rasva	0,5		0,5				0,06	0,05 (*)	0,01 (+)	0,1 (*)	0,1	0,06 (+)
1012030	Maksa	1,5		0,03 (*)				0,5	0,3	0,2 (+)	0,1 (*)	0,6	0,07 (+)
1012040	Munuaiset	1,5		0,03 (*)				0,8	0,05 (*)	0,05 (+)	0,2	0,6	0,04 (+)
1012050	Muut syötävät osat (muut kuin maksa ja munuaiset)	1,5		0,5				0,8	0,05 (*)	0,2	0,1 (*)	0,6	0,07
1012990	Muut (2)	0,01		0,02 (*)				0,05 (*)	0,05 (*)	0,01 (*)	0,1 (*)	0,01 (*)	0,02 (*)
1013000	c) *Lampaat*			(+)									
1013010	Lihas	0,2		0,03				0,09	0,05 (*)	0,01 (+)	0,1 (*)	0,3	0,04 (+)
1013020	Rasva	0,5		0,5				0,06	0,05 (*)	0,01 (+)	0,1 (*)	0,1	0,06 (+)
1013030	Maksa	1,5		0,03 (*)				0,5	0,3	0,2 (+)	0,1 (*)	0,6	0,07 (+)

(1)	(2)	(3)	(4)	(5)	(6)	(7)	(8)	(9)	(10)	(11)	(12)	(13)	(14)
1013040	Munuaiset	1,5		0,03 (*)				0,8	0,05 (*)	0,05 (+)	0,2	0,6	0,04 (+)
1013050	Muut syötävät osat (muut kuin maksa ja munuaiset)	1,5		0,5				0,8	0,05 (*)	0,2	0,1 (*)	0,6	0,07
1013990	Muut (2)	0,01		0,02 (*)				0,05 (*)	0,05 (*)	0,01 (*)	0,1 (*)	0,01 (*)	0,02 (*)
1014000	d) *Vuohet*			(+)									
1014010	Lihas	0,2		0,03				0,09	0,05 (*)	0,01 (+)	0,1 (*)	0,3	0,04 (+)
1014020	Rasva	0,5		0,5				0,06	0,05 (*)	0,01 (+)	0,1 (*)	0,1	0,06 (+)
1014030	Maksa	1,5		0,03 (*)				0,5	0,3	0,2 (+)	0,1 (*)	0,6	0,07 (+)
1014040	Munuaiset	1,5		0,03 (*)				0,8	0,05 (*)	0,05 (+)	0,2	0,6	0,04 (+)
1014050	Muut syötävät osat (muut kuin maksa ja munuaiset)	1,5		0,5				0,8	0,05 (*)	0,2	0,1 (*)	0,6	0,07
1014990	Muut (2)	0,01		0,02 (*)				0,05 (*)	0,05 (*)	0,01 (*)	0,1 (*)	0,01 (*)	0,02 (*)
1015000	e) *Hevoseläimet*												
1015010	Lihas	0,2		0,03				0,09	0,05 (*)	0,01	0,1 (*)	0,3	0,04
1015020	Rasva	0,5		0,5				0,06	0,05 (*)	0,01	0,1 (*)	0,1	0,06
1015030	Maksa	1,5		0,03 (*)				0,5	0,3	0,2	0,1 (*)	0,6	0,07
1015040	Munuaiset	1,5		0,03 (*)				0,8	0,05 (*)	0,05	0,2	0,6	0,04
1015050	Muut syötävät osat (muut kuin maksa ja munuaiset)	1,5		0,5				0,8	0,05 (*)	0,2	0,1 (*)	0,6	0,07
1015990	Muut (2)	0,01		0,02 (*)				0,05 (*)	0,05 (*)	0,01 (*)	0,1 (*)	0,01 (*)	0,02 (*)
1016000	f) *Siipikarja*			(+)				0,05 (*)	0,05 (*)		0,05 (*)		0,04
1016010	Lihas	0,02		0,02 (*)		(+)				0,02 (+)		0,1	(+)
1016020	Rasva	0,04		0,1		(+)				0,01 (+)		0,03	(+)
1016030	Maksa	0,15		0,02 (*)		(+)				0,05 (+)		0,3	(+)
1016040	Munuaiset	0,15		0,02 (*)						0,01 (*)		0,3	
1016050	Muut syötävät osat (muut kuin maksa ja munuaiset)	0,15		0,02 (*)						0,05		0,3	
1016990	Muut (2)	0,01		0,02 (*)						0,01 (*)		0,01 (*)	

(1)	(2)	(3)	(4)	(5)	(6)	(7)	(8)	(9)	(10)	(11)	(12)	(13)	(14)
1017000	g) *Muut tuotantoeläimet*												
1017010	Lihas	0,2		0,03				0,09	0,05 (*)	0,01	0,1 (*)	0,3	0,04
1017020	Rasva	0,5		0,5				0,06	0,05 (*)	0,01	0,1 (*)	0,1	0,06
1017030	Maksa	1,5		0,03 (*)				0,5	0,3	0,2	0,1 (*)	0,6	0,07
1017040	Munuaiset	1,5		0,03 (*)				0,8	0,05 (*)	0,05	0,2	0,6	0,04
1017050	Muut syötävät osat (muut kuin maksa ja munuaiset)	1,5		0,5				0,8	0,05 (*)	0,2	0,1 (*)	0,6	0,07
1017990	Muut (2)	0,01		0,02 (*)				0,05 (*)	0,05 (*)	0,01 (*)	0,1 (*)	0,01 (*)	0,02 (*)
1020000	**Maito**	0,02	0,01 (*)	0,05 (+)	0,01 (*)		0,01 (*)	0,06	0,01 (*)	0,01 (+)	0,05	0,2	0,02 (*)
1020010	Nautaeläimet												(+)
1020020	Lampaat												(+)
1020030	Vuohet												(+)
1020040	Hevoset												
1020990	Muut (2)												
1030000	**Linnunmunat**	0,15	0,01 (*)	0,02 (*) (+)	0,01 (*)	(+)	0,01 (*)	0,05 (*)	0,05 (*)	0,05 (+)	0,01 (*)	0,1	0,04 (+)
1030010	Kanat												
1030020	Ankat												
1030030	Hanhet												
1030040	Viiriäiset												
1030990	Muut (2)												
1040000	**Hunaja ja muut mehiläistuotteet (7)**	0,05 (*)	0,05 (*)	0,05 (*)	0,05 (*)		0,05 (*)	0,05 (*)	0,05 (*)	0,05 (*)	0,05 (*)	0,05 (*)	0,05 (*)
1050000	**Sammakkoeläimet ja matelijat**	0,01	0,01 (*)	0,02 (*)	0,01 (*)		0,01 (*)	0,05 (*)	0,05 (*)	0,01 (*)	0,05 (*)	0,01 (*)	0,02 (*)
1060000	**Selkärangattomat maaeläimet**	0,01	0,01 (*)	0,02 (*)	0,01 (*)		0,01 (*)	0,05 (*)	0,05 (*)	0,01 (*)	0,05 (*)	0,01 (*)	0,02 (*)
1070000	**Luonnonvaraiset selkärankaiset maaeläimet**	0,01	0,01 (*)	0,02 (*)	0,01 (*)		0,01 (*)	0,05 (*)	0,05 (*)	0,01 (*)	0,05 (*)	0,01 (*)	0,02 (*)
1100000	**ELÄINPERÄISET TUOTTEET – KALAT, KALATUOTTEET JA MUUT MERI- JA MAKEANVEDEN ELINTARVIKKEET (8)**												

(1)	(2)	(3)	(4)	(5)	(6)	(7)	(8)	(9)	(10)	(11)	(12)	(13)	(14)
1200000	**YKSINOMAAN REHUKSI TARKOITETUT TUOTTEET TAI NIIDEN OSAT (8)**												
1300000	**JALOSTETUT ELINTARVIKKEET (9)**												

(*) Analyysiherkkyyden raja.
([a]) Täydellinen luettelo kasvi- ja eläinperäisistä tuotteista, joihin jäämien enimmäismääriä sovelletaan, on liitteessä I.

(F) = Rasvaliukoinen

Syantraniiliproli

(+) Jäämien enimmäismäärää sovelletaan 30. kesäkuuta 2021 saakka, minkä jälkeen enimmäismääränä on 0,01 (*) mg/kg, ellei tätä muuteta asetuksella.

0153010 Karhunvatukat

Uutta arvoa 0,01 (*) mg/kg sovelletaan 1. heinäkuuta 2021 alkaen.

0153030 Vadelmat (punaiset ja keltaiset)

Uutta arvoa 0,01 (*) mg/kg sovelletaan 1. heinäkuuta 2021 alkaen.

0270060 Purjo

Uutta arvoa 0,01 (*) mg/kg sovelletaan 1. heinäkuuta 2021 alkaen.

(+) Piparjuureen (Armoracia rusticana) mausteiden ryhmässä sovellettava jäämien enimmäismäärä (koodi 0840040) on sama kuin vihannesten luokkaan kuuluvaan juuresten ja juurimukuloiden ryhmään sisältyvälle piparjuurelle (Armoracia rusticana) vahvistettu enimmäismäärä (koodi 0213040) ottaen asetuksen (EY) N:o 396/2005 20 artiklan 1 kohdan mukaisesti huomioon jalostuksen (kuivaaminen) aiheuttamat muutokset jäämien määrissä.

0840040 Piparjuuri (11)

Symoksaniili

(+) Euroopan elintarviketurvallisuusviranomainen katsoi, että eräitä jäämätesteihin liittyviä tietoja ei ole saatavilla. Tarkastellessaan uudelleen jäämän enimmäismäärää komissio ottaa huomioon ensimmäisessä virkkeessä tarkoitetut tiedot, jos ne on toimitettu viimeistään 8. lokakuuta 2018, tai niiden puuttumisen, jos kyseisiä tietoja ei ole toimitettu mainittuun päivämäärään mennessä.

0151000 a) Viinirypäleet

0251020 Lehtisalaatti

0252010 Pinaatti

(+) Euroopan elintarviketurvallisuusviranomainen katsoi, että eräitä varastointistabiiliuteen liittyviä tietoja ei ole saatavilla. Tarkastellessaan uudelleen jäämän enimmäismäärää komissio ottaa huomioon ensimmäisessä virkkeessä tarkoitetut tiedot, jos ne on toimitettu viimeistään 8. lokakuuta 2018, tai niiden puuttumisen, jos kyseisiä tietoja ei ole toimitettu mainittuun päivämäärään mennessä.

0300000 KUIVATUT PALKOKASVIT

(+) Euroopan elintarviketurvallisuusviranomainen katsoi, että eräitä varastointistabiiliuteen ja analyysimenetelmiin liittyviä tietoja ei ole saatavilla. Tarkastellessaan uudelleen jäämän enimmäismäärää komissio ottaa huomioon ensimmäisessä virkkeessä tarkoitetut tiedot, jos ne on toimitettu viimeistään 8. lokakuuta 2018, tai niiden puuttumisen, jos kyseisiä tietoja ei ole toimitettu mainittuun päivämäärään mennessä.

0631000 a) kukista

0700000 HUMALA

(+) Piparjuureen (Armoracia rusticana) mausteiden ryhmässä sovellettava jäämien enimmäismäärä (koodi 0840040) on sama kuin vihannesten luokkaan kuuluvaan juuresten ja juurimukuloiden ryhmään sisältyvälle piparjuurelle (Armoracia rusticana) vahvistettu enimmäismäärä (koodi 0213040) ottaen asetuksen (EY) N:o 396/2005 20 artiklan 1 kohdan mukaisesti huomioon jalostuksen (kuivaaminen) aiheuttamat muutokset jäämien määrissä.

0840040 Piparjuuri (11)

Deltametriini (cis-deltametriini) (F)

(+) Euroopan elintarviketurvallisuusviranomainen katsoi, että eräitä analyysimenetelmiin ja jäämätesteihin liittyviä tietoja ei ole saatavilla. Tarkastellessaan uudelleen jäämän enimmäismäärää komissio ottaa huomioon ensimmäisessä virkkeessä tarkoitetut tiedot, jos ne on toimitettu viimeistään 18. lokakuuta 2018, tai niiden puuttumisen, jos kyseisiä tietoja ei ole toimitettu mainittuun päivämäärään mennessä.

0110000 Sitrushedelmät

0120000 Pähkinät

0130000 Siemenhedelmät

0140000 Kivihedelmät

0150000 Marjat ja pienet hedelmät

0161030 Syötäviksi tarkoitetut oliivit

0162010 Kiivit (vihreät, punaiset, keltaiset)

(+) Euroopan elintarviketurvallisuusviranomainen katsoi, että eräitä analyysimenetelmiin, jalostustesteihin ja jäämätesteihin liittyviä tietoja ei ole saatavilla. Tarkastellessaan uudelleen jäämän enimmäismäärää komissio ottaa huomioon ensimmäisessä virkkeessä tarkoitetut tiedot, jos ne on toimitettu viimeistään 18. lokakuuta 2018, tai niiden puuttumisen, jos kyseisiä tietoja ei ole toimitettu mainittuun päivämäärään mennessä.

0211000 a) Perunat

(+) Euroopan elintarviketurvallisuusviranomainen katsoi, että eräitä analyysimenetelmiin ja jäämätesteihin liittyviä tietoja ei ole saatavilla. Tarkastellessaan uudelleen jäämän enimmäismäärää komissio ottaa huomioon ensimmäisessä virkkeessä tarkoitetut tiedot, jos ne on toimitettu viimeistään 18. lokakuuta 2018, tai niiden puuttumisen, jos kyseisiä tietoja ei ole toimitettu mainittuun päivämäärään mennessä.

0213000 c) Muut juurekset ja juurimukulat paitsi sokerijuurikkaat

0220000 Sipulikasvit

0231010 Tomaatit

0231020 Paprikat

0231030 Munakoisot

0232000 b) Syötäväkuoriset, Cucurbitaceae-heimo

0233000 c) Paksukuoriset, Cucurbitaceae-heimo

0234000 d) Sokerimaissit

0240000 Kaalikasvit (lukuun ottamatta juuria ja versoja)

0251000 a) Salaatit ja salaattikasvit

0252000 b) Pinaatit ja vastaavanlaiset lehdet

0253000 c) Viininlehdet ja vastaavien lajien lehdet

0254000 d) Vesikrassi

0255000 e) Salaattisikuri

0256000 f) Yrtit ja syötävät kukat

0260000 Palkovihannekset

(+) Euroopan elintarviketurvallisuusviranomainen katsoi, että eräitä analyysimenetelmiin liittyviä tietoja ei ole saatavilla. Tarkastellessaan uudelleen jäämän enimmäismäärää komissio ottaa huomioon ensimmäisessä virkkeessä tarkoitetut tiedot, jos ne on toimitettu viimeistään 18. lokakuuta 2018, tai niiden puuttumisen, jos kyseisiä tietoja ei ole toimitettu mainittuun päivämäärään mennessä.

0270010 Parsa

(+) Euroopan elintarviketurvallisuusviranomainen katsoi, että eräitä analyysimenetelmiin ja jäämätesteihin liittyviä tietoja ei ole saatavilla. Tarkastellessaan uudelleen jäämän enimmäismäärää komissio ottaa huomioon ensimmäisessä virkkeessä tarkoitetut tiedot, jos ne on toimitettu viimeistään 18. lokakuuta 2018, tai niiden puuttumisen, jos kyseisiä tietoja ei ole toimitettu mainittuun päivämäärään mennessä.

0270050 Latva-artisokka

0270060 Purjo

0280010 Viljellyt sienet

(+) Euroopan elintarviketurvallisuusviranomainen katsoi, että eräitä analyysimenetelmiin, näytteiden varastointiolosuhteisiin ja jäämätesteihin liittyviä tietoja ei ole saatavilla. Tarkastellessaan uudelleen jäämän enimmäismäärää komissio ottaa huomioon ensimmäisessä virkkeessä tarkoitetut tiedot, jos ne on toimitettu viimeistään 18. lokakuuta 2018, tai niiden puuttumisen, jos kyseisiä tietoja ei ole toimitettu mainittuun päivämäärään mennessä.

0300000 KUIVATUT PALKOKASVIT

(+) Euroopan elintarviketurvallisuusviranomainen katsoi, että eräitä analyysimenetelmiin ja jäämätesteihin liittyviä tietoja ei ole saatavilla. Tarkastellessaan uudelleen jäämän enimmäismäärää komissio ottaa huomioon ensimmäisessä virkkeessä tarkoitetut tiedot, jos ne on toimitettu viimeistään 18. lokakuuta 2018, tai niiden puuttumisen, jos kyseisiä tietoja ei ole toimitettu mainittuun päivämäärään mennessä.

0401010 Pellavansiemenet

0401030 Unikonsiemenet

0401040 Seesaminsiemenet

0401050 Auringonkukansiemenet

0401080 Sinapinsiemenet

0401090 Puuvillansiemenet

0401100 Kurpitsansiemenet

0401110 Värisaflorinsiemenet

0401120 Kurkkuyrtinsiemenet

0401130 Ruistankionsiemenet

0401140 Hampunsiemenet

0401150 Risiininsiemenet

0402010 Öljyoliivit

(+) Euroopan elintarviketurvallisuusviranomainen katsoi, että eräitä analyysimenetelmiin, näytteiden varastointiolosuhteisiin ja jäämätesteihin liittyviä tietoja ei ole saatavilla. Tarkastellessaan uudelleen jäämän enimmäismäärää komissio ottaa huomioon ensimmäisessä virkkeessä tarkoitetut tiedot, jos ne on toimitettu viimeistään 18. lokakuuta 2018, tai niiden puuttumisen, jos kyseisiä tietoja ei ole toimitettu mainittuun päivämäärään mennessä.

0500000 VILJAT

(+) Euroopan elintarviketurvallisuusviranomainen katsoi, että eräitä analyysimenetelmiin ja jäämätesteihin liittyviä tietoja ei ole saatavilla. Tarkastellessaan uudelleen jäämän enimmäismäärää komissio ottaa huomioon ensimmäisessä virkkeessä tarkoitetut tiedot, jos ne on toimitettu viimeistään 18. lokakuuta 2018, tai niiden puuttumisen, jos kyseisiä tietoja ei ole toimitettu mainittuun päivämäärään mennessä.

0610000 Teet

0631000 a) kukista

0632000 b) lehdistä ja yrteistä

0633000 c) juurista

0820000 Hedelmät, mausteena käytetyt

0840010 Lakritsi

0840020 Inkivääri (10)

0840030 Kurkuma

(+) Piparjuureen (Armoracia rusticana) mausteiden ryhmässä sovellettava jäämien enimmäismäärä (koodi 0840040) on sama kuin vihannesten luokkaan kuuluvaan juuresten ja juurimukuloiden ryhmään sisältyvälle piparjuurelle (Armoracia rusticana) vahvistettu enimmäismäärä (koodi 0213040) ottaen asetuksen (EY) N:o 396/2005 20 artiklan 1 kohdan mukaisesti huomioon jalostuksen (kuivaaminen) aiheuttamat muutokset jäämien määrissä.

0840040 Piparjuuri (11)

(+) Euroopan elintarviketurvallisuusviranomainen katsoi, että eräitä analyysimenetelmiin ja jäämätesteihin liittyviä tietoja ei ole saatavilla. Tarkastellessaan uudelleen jäämän enimmäismäärää komissio ottaa huomioon ensimmäisessä virkkeessä tarkoitetut tiedot, jos ne on toimitettu viimeistään 18. lokakuuta 2018, tai niiden puuttumisen, jos kyseisiä tietoja ei ole toimitettu mainittuun päivämäärään mennessä.

0840990 Muut (2)

0850000 Nuput/silmut, mausteena käytetyt

0860010 Maustesahrami

0900010 Sokerijuurikas

0900030 Juurisikuri

(+) Euroopan elintarviketurvallisuusviranomainen katsoi, että eräitä analyysimenetelmiä ja karjan metabolismiin liittyviä tietoja ei ole saatavilla. Tarkastellessaan uudelleen jäämän enimmäismäärää komissio ottaa huomioon ensimmäisessä virkkeessä tarkoitetut tiedot, jos ne on toimitettu viimeistään 18. lokakuuta 2018, tai niiden puuttumisen, jos kyseisiä tietoja ei ole toimitettu mainittuun päivämäärään mennessä.

1011000 a) Siat

(+) Euroopan elintarviketurvallisuusviranomainen katsoi, että eräitä analyysimenetelmiin sekä karjan metabolismiin ja ruokintatutkimukseen liittyviä tietoja ei ole saatavilla. Tarkastellessaan uudelleen jäämän enimmäismäärää komissio ottaa huomioon ensimmäisessä virkkeessä tarkoitetut tiedot, jos ne on toimitettu viimeistään 18. lokakuuta 2018, tai niiden puuttumisen, jos kyseisiä tietoja ei ole toimitettu mainittuun päivämäärään mennessä.

1012000 b) Naudat

1013000 c) Lampaat

1014000 d) Vuohet

1016000 f) Siipikarja

1020000 Maito

1030000 Linnunmunat

Fenamidoni

(+) Maustepaprikoihin sovellettava jäämien enimmäismäärä: 4 mg/kg.

0231020 Paprikat

(+) Piparjuureen (Armoracia rusticana) mausteiden ryhmässä sovellettava jäämien enimmäismäärä (koodi 0840040) on sama kuin vihannesten luokkaan kuuluvaan juuresten ja juurimukuloiden ryhmään sisältyvälle piparjuurelle (Armoracia rusticana) vahvistettu enimmäismäärä (koodi 0213040) ottaen asetuksen (EY) N:o 396/2005 20 artiklan 1 kohdan mukaisesti huomioon jalostuksen (kuivaaminen) aiheuttamat muutokset jäämien määrissä.

0840040 Piparjuuri (11)

Folpetti (folpetin ja ftalimidin summa ilmaistuna folpettina) (R)

(R) = Jäämän määritelmä eroaa seuraavien torjunta-aineen ja koodin yhdistelmien osalta:

koodi 1000000 paitsi 1040000: ftalimidi ilmaistuna folpettina.

(+) Euroopan elintarviketurvallisuusviranomainen katsoi, että eräitä jäämätesteihin liittyviä tietoja ei ole saatavilla. Tarkastellessaan uudelleen jäämän enimmäismäärää komissio ottaa huomioon ensimmäisessä virkkeessä tarkoitetut tiedot, jos ne on toimitettu viimeistään 6. helmikuuta 2018, tai niiden puuttumisen, jos kyseisiä tietoja ei ole toimitettu mainittuun päivämäärään mennessä.

0152000 b) Mansikat

(+) Euroopan elintarviketurvallisuusviranomainen katsoi, että eräitä analyysimenetelmiin ja varastointistabiiliuteen liittyviä tietoja ei ole saatavilla. Tarkastellessaan uudelleen jäämän enimmäismäärää komissio ottaa huomioon ensimmäisessä virkkeessä tarkoitetut tiedot, jos ne on toimitettu viimeistään 6. helmikuuta 2018, tai niiden puuttumisen, jos kyseisiä tietoja ei ole toimitettu mainittuun päivämäärään mennessä.

0161030 Syötäviksi tarkoitetut oliivit

(+) Euroopan elintarviketurvallisuusviranomainen katsoi, että eräitä jäämäkokeisiin ja analyysimenetelmiin liittyviä tietoja ei ole saatavilla. Tarkastellessaan uudelleen jäämän enimmäismäärää komissio ottaa huomioon ensimmäisessä virkkeessä tarkoitetut tiedot, jos ne on toimitettu viimeistään 6. helmikuuta 2018, tai niiden puuttumisen, jos kyseisiä tietoja ei ole toimitettu mainittuun päivämäärään mennessä.

0211000 a) Perunat

(+) Euroopan elintarviketurvallisuusviranomainen katsoi, että eräitä analyysimenetelmiin liittyviä tietoja ei ole saatavilla. Tarkastellessaan uudelleen jäämän enimmäismäärää komissio ottaa huomioon ensimmäisessä virkkeessä tarkoitetut tiedot, jos ne on toimitettu viimeistään 6. helmikuuta 2018, tai niiden puuttumisen, jos kyseisiä tietoja ei ole toimitettu mainittuun päivämäärään mennessä.

0213080 Retiisit ja retikat

0213090 Kaurajuuret

(+) Euroopan elintarviketurvallisuusviranomainen katsoi, että eräitä jäämäkokeisiin ja analyysimenetelmiin liittyviä tietoja ei ole saatavilla. Tarkastellessaan uudelleen jäämän enimmäismäärää komissio ottaa huomioon ensimmäisessä virkkeessä tarkoitetut tiedot, jos ne on toimitettu viimeistään 6. helmikuuta 2018, tai niiden puuttumisen, jos kyseisiä tietoja ei ole toimitettu mainittuun päivämäärään mennessä.

0231010 Tomaatit

0233010 Melonit

(+) Euroopan elintarviketurvallisuusviranomainen katsoi, että eräitä analyysimenetelmiin ja varastointistabiiliuteen liittyviä tietoja ei ole saatavilla. Tarkastellessaan uudelleen jäämän enimmäismäärää komissio ottaa huomioon ensimmäisessä virkkeessä tarkoitetut tiedot, jos ne on toimitettu viimeistään 6. helmikuuta 2018, tai niiden puuttumisen, jos kyseisiä tietoja ei ole toimitettu mainittuun päivämäärään mennessä.

0402010 Öljyoliivit

(+) Euroopan elintarviketurvallisuusviranomainen katsoi, että eräitä analyysimenetelmiin liittyviä tietoja ei ole saatavilla. Tarkastellessaan uudelleen jäämän enimmäismäärää komissio ottaa huomioon ensimmäisessä virkkeessä tarkoitetut tiedot, jos ne on toimitettu viimeistään 6. helmikuuta 2018, tai niiden puuttumisen, jos kyseisiä tietoja ei ole toimitettu mainittuun päivämäärään mennessä.

0500010 Ohra

(+) Euroopan elintarviketurvallisuusviranomainen katsoi, että eräitä jäämäkokeisiin ja analyysimenetelmiin liittyviä tietoja ei ole saatavilla. Tarkastellessaan uudelleen jäämän enimmäismäärää komissio ottaa huomioon ensimmäisessä virkkeessä tarkoitetut tiedot, jos ne on toimitettu viimeistään 6. helmikuuta 2018, tai niiden puuttumisen, jos kyseisiä tietoja ei ole toimitettu mainittuun päivämäärään mennessä.

0500090 Vehnä

(+) Euroopan elintarviketurvallisuusviranomainen katsoi, että eräitä analyysimenetelmiin liittyviä tietoja ei ole saatavilla. Tarkastellessaan uudelleen jäämän enimmäismäärää komissio ottaa huomioon ensimmäisessä virkkeessä tarkoitetut tiedot, jos ne on toimitettu viimeistään 6. helmikuuta 2018, tai niiden puuttumisen, jos kyseisiä tietoja ei ole toimitettu mainittuun päivämäärään mennessä.

0700000 HUMALA

(+) Piparjuureen (Armoracia rusticana) mausteiden ryhmässä sovellettava jäämien enimmäismäärä (koodi 0840040) on sama kuin vihannesten luokkaan kuuluvaan juuresten ja juurimukuloiden ryhmään sisältyvälle piparjuurelle (Armoracia rusticana) vahvistettu enimmäismäärä (koodi 0213040) ottaen asetuksen (EY) N:o 396/2005 20 artiklan 1 kohdan mukaisesti huomioon jalostuksen (kuivaaminen) aiheuttamat muutokset jäämien määrissä.

0840040 Piparjuuri (11)

(+) Euroopan elintarviketurvallisuusviranomainen katsoi, että eräitä jäämien luonteeseen ja määrään liittyviä tietoja ei ole saatavilla. Tarkastellessaan uudelleen jäämän enimmäismäärää komissio ottaa huomioon ensimmäisessä virkkeessä tarkoitetut tiedot, jos ne on toimitettu viimeistään 6. helmikuuta 2018, tai niiden puuttumisen, jos kyseisiä tietoja ei ole toimitettu mainittuun päivämäärään mennessä.

1016010 Lihas

1016020 Rasva

1016030 Maksa

1030000 Linnunmunat

Mandestrobiini

(+) Piparjuureen (Armoracia rusticana) mausteiden ryhmässä sovellettava jäämien enimmäismäärä (koodi 0840040) on sama kuin vihannesten luokkaan kuuluvaan juuresten ja juurimukuloiden ryhmään sisältyvälle piparjuurelle (Armoracia rusticana) vahvistettu enimmäismäärä (koodi 0213040) ottaen asetuksen (EY) N:o 396/2005 20 artiklan 1 kohdan mukaisesti huomioon jalostuksen (kuivaaminen) aiheuttamat muutokset jäämien määrissä.

0840040 Piparjuuri (11)

Mepikvatti (mepikvatin ja sen suolojen summa, ilmaistuna mepikvattikloridina)

(+) Väliaikainen jäämien enimmäismäärä voimassa 31. joulukuuta 2018 asti, sillä seurantatiedot osoittavat, että käsittelemättömiin viljeltyihin sieniin voi kohdistua ristikontaminaatiota oljista, jotka on laillisesti käsitelty mepikvatilla. Tällainen ristikontaminaatio ei ehkä ole täysin vältettävissä kaikissa tapauksissa. Tämän päivämäärän jälkeen jäämien enimmäismäärä on 0,02 (*) mg/kg, ellei sitä edelleen muuteta asetuksella viimeistään 30. huhtikuuta 2018 toimitettujen uusien tietojen valossa.

0280010 Viljellyt sienet

Uutta arvoa 0,02 (*) mg/kg sovelletaan 1. tammikuuta 2019 alkaen.

(+) Euroopan elintarviketurvallisuusviranomainen katsoi, että eräitä jäämätesteihin liittyviä tietoja ei ole saatavilla. Tarkastellessaan uudelleen jäämän enimmäismäärää komissio ottaa huomioon ensimmäisessä virkkeessä tarkoitetut tiedot, jos ne on toimitettu viimeistään 29. kesäkuuta 2018, tai niiden puuttumisen, jos kyseisiä tietoja ei ole toimitettu mainittuun päivämäärään mennessä.

0401060 Rapsinsiemenet

(+) Jäämien enimmäismäärää sovelletaan 30. kesäkuuta 2021 saakka, minkä jälkeen enimmäismääränä on 0,05 (*) mg/kg, ellei tätä muuteta asetuksella.

0401090 Puuvillansiemenet

Uutta arvoa 0,05 (*) mg/kg sovelletaan 1. heinäkuuta 2021 alkaen.

(+) Piparjuureen (Armoracia rusticana) mausteiden ryhmässä sovellettava jäämien enimmäismäärä (koodi 0840040) on sama kuin vihannesten luokkaan kuuluvaan juuresten ja juurimukuloiden ryhmään sisältyvälle piparjuurelle (Armoracia rusticana) vahvistettu enimmäismäärä (koodi 0213040) ottaen asetuksen (EY) N:o 396/2005 20 artiklan 1 kohdan mukaisesti huomioon jalostuksen (kuivaaminen) aiheuttamat muutokset jäämien määrissä.

0840040 Piparjuuri (11)

Metatsakloori (metaboliittien 479M04, 479M08 ja 479M16 summa ilmaistuna metatsakloorina) (R)

(R) = Jäämän määritelmä eroaa seuraavien torjunta-aineen ja koodin yhdistelmien osalta:

Metatsakloori – koodi 1000000, paitsi 1040000: metatsakloorin ja sen 2,6-dimetyyli-aniliiniä sisältävien metaboliittien yhteismäärä metatsakloorina ilmaistuna

(+) Euroopan elintarviketurvallisuusviranomainen katsoi, että eräitä jäämätesteihin liittyviä tietoja ei ole saatavilla. Tarkastellessaan uudelleen jäämän enimmäismäärää komissio ottaa huomioon ensimmäisessä virkkeessä tarkoitetut tiedot, jos ne on toimitettu viimeistään 14. maaliskuuta 2017, tai niiden puuttumisen, jos kyseisiä tietoja ei ole toimitettu mainittuun päivämäärään mennessä.

0213040 Piparjuuret

0213080 Retiisit ja retikat

0213100 Lantut

0213110 Nauriit

0241000 a) Kukinnon muodostavat kaalit

(+) Piparjuureen (Armoracia rusticana) mausteiden ryhmässä sovellettava jäämien enimmäismäärä (koodi 0840040) on sama kuin vihannesten luokkaan kuuluvaan juuresten ja juurimukuloiden ryhmään sisältyvälle piparjuurelle (Armoracia rusticana) vahvistettu enimmäismäärä (koodi 0213040) ottaen asetuksen (EY) N:o 396/2005 20 artiklan 1 kohdan mukaisesti huomioon jalostuksen (kuivaaminen) aiheuttamat muutokset jäämien määrissä.

0840040 Piparjuuri (11)

Propamokarbi (propamokarbin ja sen suolojen summa ilmaistuna propamokarbina) (R)

(R) = Jäämän määritelmä eroaa seuraavien torjunta-aineen ja koodin yhdistelmien osalta: koodi 1000000 lukuun ottamatta koodeja 1016000, 1030000 ja 1040000: N-oksidipropamokarbi; koodit 1016000 ja 1030000: N-desmetyylipropamokarbi

(+) Euroopan elintarviketurvallisuusviranomainen katsoi, että eräitä jäämätesteihin liittyviä tietoja ei ole saatavilla. Tarkastellessaan uudelleen jäämän enimmäismäärää komissio ottaa huomioon ensimmäisessä virkkeessä tarkoitetut tiedot, jos ne on toimitettu viimeistään 22. maaliskuuta 2016, tai niiden puuttumisen, jos kyseisiä tietoja ei ole toimitettu mainittuun päivämäärään mennessä.

0241020 Kukkakaali

0251010 Vuonankaali

0251030 Leveälehtiset siloendiivit

0251040 Krassit, idut ja versot

0251050 Krassikanankaali

0251070 Lehtisinappi

0251080 Versot (myös kaalilajien)

0256000 f) Yrtit ja syötävät kukat

(+) Piparjuureen (Armoracia rusticana) mausteiden ryhmässä sovellettava jäämien enimmäismäärä (koodi 0840040) on sama kuin vihannesten luokkaan kuuluvaan juuresten ja juurimukuloiden ryhmään sisältyvälle piparjuurelle (Armoracia rusticana) vahvistettu enimmäismäärä (koodi 0213040) ottaen asetuksen (EY) N:o 396/2005 20 artiklan 1 kohdan mukaisesti huomioon jalostuksen (kuivaaminen) aiheuttamat muutokset jäämien määrissä.

0840040 Piparjuuri (11)

(+) Euroopan elintarviketurvallisuusviranomainen katsoi, että eräitä analyysimenetelmiin liittyviä tietoja ei ole saatavilla. Tarkastellessaan uudelleen jäämän enimmäismäärää komissio ottaa huomioon ensimmäisessä virkkeessä tarkoitetut tiedot, jos ne on toimitettu viimeistään 22. maaliskuuta 2016, tai niiden puuttumisen, jos kyseisiä tietoja ei ole toimitettu mainittuun päivämäärään mennessä.

1011010 Lihas

1011020 Rasva

1011030 Maksa

1011040 Munuaiset

(+) Euroopan elintarviketurvallisuusviranomainen katsoi, että eräitä analyysimenetelmiin liittyviä tietoja ja ruokintatutkimusta ei ole saatavilla. Tarkastellessaan uudelleen jäämän enimmäismäärää komissio ottaa huomioon ensimmäisessä virkkeessä tarkoitetut tiedot, jos ne on toimitettu viimeistään 22. maaliskuuta 2016, tai niiden puuttumisen, jos kyseisiä tietoja ei ole toimitettu mainittuun päivämäärään mennessä.

1012010 Lihas

1012020 Rasva

1012030 Maksa

1012040 Munuaiset

1013010 Lihas

1013020 Rasva

1013030 Maksa

1013040 Munuaiset

1014010 Lihas

1014020 Rasva

1014030 Maksa

1014040 Munuaiset

(+) Euroopan elintarviketurvallisuusviranomainen katsoi, että eräitä analyysimenetelmiin liittyviä tietoja ja kanojen ruokintatutkimusta ei ole saatavilla. Tarkastellessaan uudelleen jäämän enimmäismäärää komissio ottaa huomioon ensimmäisessä virkkeessä tarkoitetut tiedot, jos ne on toimitettu viimeistään 22. maaliskuuta 2016, tai niiden puuttumisen, jos kyseisiä tietoja ei ole toimitettu mainittuun päivämäärään mennessä.

1016010 Lihas

1016020 Rasva

1016030 Maksa

(+) Euroopan elintarviketurvallisuusviranomainen katsoi, että eräitä analyysimenetelmiin liittyviä tietoja ja ruokintatutkimusta ei ole saatavilla. Tarkastellessaan uudelleen jäämän enimmäismäärää komissio ottaa huomioon ensimmäisessä virkkeessä tarkoitetut tiedot, jos ne on toimitettu viimeistään 22. maaliskuuta 2016, tai niiden puuttumisen, jos kyseisiä tietoja ei ole toimitettu mainittuun päivämäärään mennessä.

1020000 Maito

(+) Euroopan elintarviketurvallisuusviranomainen katsoi, että eräitä analyysimenetelmiin liittyviä tietoja ja kanojen ruokintatutkimusta ei ole saatavilla. Tarkastellessaan uudelleen jäämän enimmäismäärää komissio ottaa huomioon ensimmäisessä virkkeessä tarkoitetut tiedot, jos ne on toimitettu viimeistään 22. maaliskuuta 2016, tai niiden puuttumisen, jos kyseisiä tietoja ei ole toimitettu mainittuun päivämäärään mennessä.

1030000 Linnunmunat

Pyrimetaniili (R)

(R) = Jäämän määritelmä eroaa seuraavien torjunta-aineen ja koodin yhdistelmien osalta:

Pyrimetaniili -– koodi 1020000: pyrimetaniilin ja 2-aniliini-4,6-dimetyylipyrimidiini-5-olin summa ilmaistuna pyrimetaniilina

Pyrimetaniili – koodit 1011000/1012000/1013000/1014000/1015000/1017000: pyrimetaniilin ja 2-(4-hydroksianiliini)-4,6-dimetyylipyrimidiinin summa ilmaistuna pyrimetaniilina

(+) Euroopan elintarviketurvallisuusviranomainen katsoi, että eräitä viljelykasvustojen metabolismiin siementen käsittelyn yhteydessä liittyviä tietoja ei ole saatavilla. Tarkastellessaan uudelleen jäämän enimmäismäärää komissio ottaa huomioon ensimmäisessä virkkeessä tarkoitetut tiedot, jos ne on toimitettu viimeistään 5. helmikuuta 2016, tai niiden puuttumisen, jos kyseisiä tietoja ei ole toimitettu mainittuun päivämäärään mennessä.

0500010 Ohra

0500050 Kaura

0500070 Ruis

0500090 Vehnä

(+) Piparjuureen (Armoracia rusticana) mausteiden ryhmässä sovellettava jäämien enimmäismäärä (koodi 0840040) on sama kuin vihannesten luokkaan kuuluvaan juuresten ja juurimukuloiden ryhmään sisältyvälle piparjuurelle (Armoracia rusticana) vahvistettu enimmäismäärä (koodi 0213040) ottaen asetuksen (EY) N:o 396/2005 20 artiklan 1 kohdan mukaisesti huomioon jalostuksen (kuivaaminen) aiheuttamat muutokset jäämien määrissä.

0840040 Piparjuuri (11)

(+) Euroopan elintarviketurvallisuusviranomainen katsoi, että eräitä analyysimenetelmiin liittyviä tietoja ei ole saatavilla. Tarkastellessaan uudelleen jäämän enimmäismäärää komissio ottaa huomioon ensimmäisessä virkkeessä tarkoitetut tiedot, jos ne on toimitettu viimeistään 5. helmikuuta 2016, tai niiden puuttumisen, jos kyseisiä tietoja ei ole toimitettu mainittuun päivämäärään mennessä.

1000000 MAAELÄINPERÄISET TUOTTEET

Sulfoksaflori (isomeerien summa)

(+) Piparjuureen (Armoracia rusticana) mausteiden ryhmässä sovellettava jäämien enimmäismäärä (koodi 0840040) on sama kuin vihannesten luokkaan kuuluvaan juuresten ja juurimukuloiden ryhmään sisältyvälle piparjuurelle (Armoracia rusticana) vahvistettu enimmäismäärä (koodi 0213040) ottaen asetuksen (EY) N:o 396/2005 20 artiklan 1 kohdan mukaisesti huomioon jalostuksen (kuivaaminen) aiheuttamat muutokset jäämien määrissä.

0840040 Piparjuuri (11)

Trifloksistrobiini (F) (R)

(R) = Jäämän määritelmä eroaa seuraavien torjunta-aineen ja koodin yhdistelmien osalta:

Trifloksistrobiini – koodi 1000000 paitsi 1040000: trifloksistrobiinin ja sen metaboliitin (E, E)-metoksi-imino- 2-[1-(3-trifluorimetyyli-fenyyli)-etylideeniamino-oksimetyyli]-fenyyli-etikkahapon (CGA 321113) summa

(+) Euroopan elintarviketurvallisuusviranomainen katsoi, että eräitä jäämätesteihin liittyviä tietoja ei ole saatavilla. Tarkastellessaan uudelleen jäämän enimmäismäärää komissio ottaa huomioon ensimmäisessä virkkeessä tarkoitetut tiedot, jos ne on toimitettu viimeistään 23. heinäkuuta 2017, tai niiden puuttumisen, jos kyseisiä tietoja ei ole toimitettu mainittuun päivämäärään mennessä.

0162030 Passiot/maracujat

0231020 Paprikat

0232010 Kurkut

0232020 Coctailkurkut (cornichon)

0243000 c) Lehtikaalit

0256000 f) Yrtit ja syötävät kukat

0260010 Tarhapavut (silpimättömät)

0500050 Kaura

(+) Piparjuureen (Armoracia rusticana) mausteiden ryhmässä sovellettava jäämien enimmäismäärä (koodi 0840040) on sama kuin vihannesten luokkaan kuuluvaan juuresten ja juurimukuloiden ryhmään sisältyvälle piparjuurelle (Armoracia rusticana) vahvistettu enimmäismäärä (koodi 0213040) ottaen asetuksen (EY) N:o 396/2005 20 artiklan 1 kohdan mukaisesti huomioon jalostuksen (kuivaaminen) aiheuttamat muutokset jäämien määrissä.

0840040 Piparjuuri (11)”

b) Lisätään propargiittia koskeva sarake seuraavasti:

"Torjunta-ainejäämät ja jäämien enimmäismäärät (mg/kg)

Koodi-numero	Ryhmät ja esimerkkejä yksittäisistä tuotteista, joihin jäämien enimmäismääriä sovelletaan ([a])	Propargiitti (F)
(1)	(2)	(3)
0100000	**TUOREET TAI JÄÄDYTETYT HEDELMÄT; PÄHKINÄT**	
0110000	**Sitrushedelmät**	
0110010	Greipit	0,01 (*)
0110020	Appelsiinit	**4**
0110030	Sitruunat	0,01 (*)
0110040	Limetit	0,01 (*)
0110050	Mandariinit	0,01 (*)
0110990	Muut (2)	0,01 (*)
0120000	**Pähkinät**	0,02 (*)
0120010	Mantelit	
0120020	Parapähkinät	
0120030	Cashewpähkinät	
0120040	Kastanjat	
0120050	Kookospähkinät	
0120060	Hasselpähkinät	
0120070	Makadamiat	
0120080	Pekaanipähkinät	
0120090	Pinjansiemenet	
0120100	Pistaasipähkinät	
0120110	Jalopähkinät	
0120990	Muut (2)	
0130000	**Siemenhedelmät**	0,01 (*)
0130010	Omenat	
0130020	Päärynät	
0130030	Kvittenit	
0130040	Mispelit	
0130050	Japaninmispelit/lokvatit/nisperot	
0130990	Muut (2)	
0140000	**Kivihedelmät**	0,01 (*)
0140010	Aprikoosit	
0140020	Kirsikat	
0140030	Persikat	
0140040	Luumut	
0140990	Muut (2)	

(1)	(2)	(3)
0150000	**Marjat ja pienet hedelmät**	0,01 (*)
0151000	a) *Viinirypäleet*	
0151010	Viinirypäleet (syötäviksi tarkoitetut)	
0151020	Viinirypäleet (viinin valmistukseen tarkoitetut)	
0152000	b) *Mansikat*	
0153000	c) *Vadelmat ja vatukat*	
0153010	Karhunvatukat	
0153020	Sinivatukat	
0153030	Vadelmat (punaiset ja keltaiset)	
0153990	Muut (2)	
0154000	d) *Muut marjat ja pienet hedelmät*	
0154010	Pensasmustikat	
0154020	Karpalot	
0154030	Herukat (puna-, musta- ja valkoherukat)	
0154040	Karviaiset (vihreät, punaiset ja keltaiset)	
0154050	Ruusunmarjat	
0154060	Mulperinmarjat (valkoiset ja mustat)	
0154070	Etelänorapihlajan hedelmät	
0154080	Mustaseljan marjat	
0154990	Muut (2)	
0160000	**Sekalaiset hedelmät**	0,01 (*)
0161000	a) *Syötäväkuoriset*	
0161010	Taatelit	
0161020	Viikunat	
0161030	Syötäviksi tarkoitetut oliivit	
0161040	Kumkvatit	
0161050	Karambolat	
0161060	Kakit/persimonit/sharonit	
0161070	Jambolaanit/jaavanluumut	
0161990	Muut (2)	
0162000	b) *Paksukuoriset, pienet*	
0162010	Kiivit (vihreät, punaiset, keltaiset)	
0162020	Litsit	
0162030	Passiot/maracujat	
0162040	Kaktusviikunat	
0162050	Tähtiomenat	
0162060	Amerikanpersimonit	
0162990	Muut (2)	

(1)	(2)	(3)
0163000	c) *Paksukuoriset, suuret*	
0163010	Avokadot	
0163020	Banaanit	
0163030	Mangot	
0163040	Papaijat	
0163050	Granaattiomenat	
0163060	Suomuannoonat (kirimoijat)	
0163070	Guavat	
0163080	Ananakset	
0163090	Leipäpuun hedelmät	
0163100	Duriot	
0163110	Oka-annoonat (guanabanat)	
0163990	Muut (2)	
0200000	**TUOREET TAI JÄÄDYTETYT VIHANNEKSET**	
0210000	**Juurekset ja juurimukulat**	0,01 (*)
0211000	a) *Perunat*	
0212000	b) *Trooppiset juurekset ja juurimukulat*	
0212010	Kassavan/maniokin juuret	
0212020	Bataatit	
0212030	Jamssit	
0212040	Nuolijuuret/arrowjuuret	
0212990	Muut (2)	
0213000	c) *Muut juurekset ja juurimukulat paitsi sokerijuurikkaat*	
0213010	Punajuuret	
0213020	Porkkanat	
0213030	Mukulasellerit/juurisellerit	
0213040	Piparjuuret	
0213050	Maa-artisokat	
0213060	Palsternakat	
0213070	Juuripersiljat	
0213080	Retiisit ja retikat	
0213090	Kaurajuuret	
0213100	Lantut	
0213110	Nauriit	
0213990	Muut (2)	
0220000	**Sipulikasvit**	0,01 (*)
0220010	Valkosipulit	
0220020	Sipulit	
0220030	Salottisipulit	
0220040	Varhaissipulit/vihersipulit ja pillisipulit	
0220990	Muut (2)	

(1)	(2)	(3)
0230000	**Hedelmävihannekset**	0,01 (*)
0231000	a) Solanaceae- *ja* Malvaceae-*heimo*	
0231010	Tomaatit	
0231020	Paprikat	
0231030	Munakoisot	
0231040	Okrat	
0231990	Muut (2)	
0232000	b) *Syötäväkuoriset,* Cucurbitaceae-*heimo*	
0232010	Kurkut	
0232020	Coctailkurkut (cornichon)	
0232030	Kesäkurpitsat	
0232990	Muut (2)	
0233000	c) *Paksukuoriset,* Cucurbitaceae-*heimo*	
0233010	Melonit	
0233020	Kurpitsat	
0233030	Vesimelonit	
0233990	Muut (2)	
0234000	d) *Sokerimaissit*	
0239000	e) *Muut hedelmävihannekset*	
0240000	**Kaalikasvit (lukuun ottamatta juuria ja versoja)**	0,01 (*)
0241000	a) *Kukinnon muodostavat kaalit*	
0241010	Brokkoli/parsakaali	
0241020	Kukkakaali	
0241990	Muut (2)	
0242000	b) *Kerivät kaalit*	
0242010	Ruusukaali/brysselinkaali	
0242020	Keräkaalit eli kupukaalit	
0242990	Muut (2)	
0243000	c) *Lehtikaalit*	
0243010	Kiinankaali/salaattikiinankaali/pe-tsai	
0243020	Lehtikaali	
0243990	Muut (2)	
0244000	d) *Kyssäkaalit*	
0250000	**Lehtivihannekset, yrtit ja syötävät kukat**	
0251000	a) *Salaatit ja salaattikasvit*	0,01 (*)
0251010	Vuonankaali	
0251020	Lehtisalaatti	
0251030	Leveälehtiset siloendiivit	
0251040	Krassit, idut ja versot	
0251050	Krassikanankaali	

(1)	(2)	(3)
0251060	Sinappikaali/rucola	
0251070	Lehtisinappi	
0251080	Versot (myös kaalilajien)	
0251990	Muut (2)	
0252000	b) *Pinaatit ja vastaavanlaiset lehdet*	0,01 (*)
0252010	Pinaatti	
0252020	Vihannesportulakka	
0252030	Juurikas/ruotimangoldi	
0252990	Muut (2)	
0253000	c) *Viininlehdet ja vastaavien lajien lehdet*	0,01 (*)
0254000	d) *Vesikrassi*	0,01 (*)
0255000	e) *Salaattisikuri*	0,01 (*)
0256000	f) *Yrtit ja syötävät kukat*	0,02 (*)
0256010	Kirveli	
0256020	Ruohosipuli	
0256030	Yrttiselleri	
0256040	Persilja	
0256050	Salvia	
0256060	Rosmariini	
0256070	Timjami	
0256080	Basilika ja syötävät kukat	
0256090	Laakerinlehdet	
0256100	Rakuuna	
0256990	Muut (2)	
0260000	**Palkovihannekset**	0,01 (*)
0260010	Tarhapavut (silpimättömät)	
0260020	Tarhapavut (silvityt)	
0260030	Herneet (silpimättömät)	
0260040	Herneet (silvityt)	
0260050	Linssit	
0260990	Muut (2)	
0270000	**Varsivihannekset**	0,01 (*)
0270010	Parsa	
0270020	Kardoni eli ruotiartisokka	
0270030	Varsiselleri/lehtiselleri	
0270040	Salaattifenkoli	
0270050	Latva-artisokka	
0270060	Purjo	
0270070	Raparperi	
0270080	Bambunversot	
0270090	Palmunsydämet	
0270990	Muut (2)	

(1)	(2)	(3)
0280000	**Sienet, sammalet ja jäkälät**	0,01 (*)
0280010	Viljellyt sienet	
0280020	Luonnonvaraiset sienet	
0280990	Sammalet ja jäkälät	
0290000	**Levät ja prokaryootit**	0,01 (*)
0300000	**KUIVATUT PALKOKASVIT**	0,01 (*)
0300010	Tarhapavut	
0300020	Linssit	
0300030	Herneet	
0300040	Lupiinit/lupiinin pavut	
0300990	Muut (2)	
0400000	**ÖLJYSIEMENET JA ÖLJYSIEMENKASVIT**	0,02 (*)
0401000	**Öljysiemenet**	
0401010	Pellavansiemenet	
0401020	Maapähkinät	
0401030	Unikonsiemenet	
0401040	Seesaminsiemenet	
0401050	Auringonkukansiemenet	
0401060	Rapsinsiemenet	
0401070	Soijapavut	
0401080	Sinapinsiemenet	
0401090	Puuvillansiemenet	
0401100	Kurpitsansiemenet	
0401110	Värisaflorinsiemenet	
0401120	Kurkkuyrtinsiemenet	
0401130	Ruistankionsiemenet	
0401140	Hampunsiemenet	
0401150	Risiininsiemenet	
0401990	Muut (2)	
0402000	**Öljysiemenkasvit**	
0402010	Öljyoliivit	
0402020	Öljypalmun siemenet	
0402030	Öljypalmun hedelmät	
0402040	Kapokki	
0402990	Muut (2)	
0500000	**VILJAT**	0,01 (*)
0500010	Ohra	
0500020	Tattari ja muut valeviljat	
0500030	Maissi	
0500040	Viljahirssi	
0500050	Kaura	
0500060	Riisi	

(1)	(2)	(3)
0500070	Ruis	
0500080	Kirjodurra	
0500090	Vehnä	
0500990	Muut (2)	
0600000	**TEET, KAHVI, YRTTIUUTEJUOMAT, KAAKAO JA JOHANNEKSENLEIPÄ**	
0610000	**Teet**	**10**
0620000	**Kahvipavut**	0,05 (*)
0630000	**Yrttiteet**	0,05 (*)
0631000	a) *kukista*	
0631010	Kamomilla	
0631020	Hibiskus	
0631030	Ruusu	
0631040	Jasmiini	
0631050	Lehmus	
0631990	Muut (2)	
0632000	b) *lehdistä ja yrteistä*	
0632010	Mansikka	
0632020	Rooibos	
0632030	Mate	
0632990	Muut (2)	
0633000	c) *juurista*	
0633010	Valeriaana/rohtovirmajuuri	
0633020	Ginseng	
0633990	Muut (2)	
0639000	d) *muista kasvinosista*	
0640000	**Kaakaopavut**	0,05 (*)
0650000	**Johanneksenleipä**	0,05 (*)
0700000	**HUMALA**	0,05 (*)
0800000	**MAUSTEET**	
0810000	**Siemenet, mausteena käytetyt**	0,05 (*)
0810010	Anis	
0810020	Mustakumina	
0810030	Selleri	
0810040	Korianteri	
0810050	Kumina	
0810060	Tilli	
0810070	Fenkoli	

(1)	(2)	(3)
0810080	Sarviapila	
0810090	Muskottipähkinä	
0810990	Muut (2)	
0820000	**Hedelmät, mausteena käytetyt**	0,05 (*)
0820010	Maustepippuri	
0820020	Limopuun marjat	
0820030	Kumina	
0820040	Kardemumma	
0820050	Katajanmarja	
0820060	Pippuri (musta-, viher- ja valkopippuri)	
0820070	Vanilja	
0820080	Tamarindi	
0820990	Muut (2)	
0830000	**Kuoret, mausteena käytetyt**	0,05 (*)
0830010	Kaneli	
0830990	Muut (2)	
0840000	**Juuret ja juurakot, mausteena käytetyt**	
0840010	Lakritsi	0,05 (*)
0840020	Inkivääri (10)	0,05 (*)
0840030	Kurkuma	0,05 (*)
0840040	Piparjuuri (11)	(+)
0840990	Muut (2)	0,05 (*)
0850000	**Nuput/silmut, mausteena käytetyt**	0,05 (*)
0850010	Mausteneilikka	
0850020	Kapris	
0850990	Muut (2)	
0860000	**Luotit, mausteena käytetyt**	0,05 (*)
0860010	Maustesahrami	
0860990	Muut (2)	
0870000	**Siemenvaipat, mausteena käytetyt**	0,05 (*)
0870010	Muskotti	
0870990	Muut (2)	
0900000	**SOKERIKASVIT**	0,01 (*)
0900010	Sokerijuurikas	
0900020	Sokeriruoko	
0900030	Juurisikuri	
0900990	Muut (2)	

(1)	(2)	(3)
1000000	**MAAELÄINPERÄISET TUOTTEET**	
1010000	**Hyödykkeet, jotka saatu seuraavista**	0,01 (*)
1011000	a) *Siat*	
1011010	Lihas	
1011020	Rasva	
1011030	Maksa	
1011040	Munuaiset	
1011050	Muut syötävät osat (muut kuin maksa ja munuaiset)	
1011990	Muut (2)	
1012000	b) *Naudat*	
1012010	Lihas	
1012020	Rasva	
1012030	Maksa	
1012040	Munuaiset	
1012050	Muut syötävät osat (muut kuin maksa ja munuaiset)	
1012990	Muut (2)	
1013000	c) *Lampaat*	
1013010	Lihas	
1013020	Rasva	
1013030	Maksa	
1013040	Munuaiset	
1013050	Muut syötävät osat (muut kuin maksa ja munuaiset)	
1013990	Muut (2)	
1014000	d) *Vuohet*	
1014010	Lihas	
1014020	Rasva	
1014030	Maksa	
1014040	Munuaiset	
1014050	Muut syötävät osat (muut kuin maksa ja munuaiset)	
1014990	Muut (2)	
1015000	e) *Hevoseläimet*	
1015010	Lihas	
1015020	Rasva	
1015030	Maksa	
1015040	Munuaiset	
1015050	Muut syötävät osat (muut kuin maksa ja munuaiset)	
1015990	Muut (2)	
1016000	f) *Siipikarja*	
1016010	Lihas	
1016020	Rasva	

(1)	(2)	(3)
1016030	Maksa	
1016040	Munuaiset	
1016050	Muut syötävät osat (muut kuin maksa ja munuaiset)	
1016990	Muut (2)	
1017000	g) *Muut tuotantoeläimet*	
1017010	Lihas	
1017020	Rasva	
1017030	Maksa	
1017040	Munuaiset	
1017050	Muut syötävät osat (muut kuin maksa ja munuaiset)	
1017990	Muut (2)	
1020000	**Maito**	0,01 (*)
1020010	Nautaeläimet	
1020020	Lampaat	
1020030	Vuohet	
1020040	Hevoset	
1020990	Muut (2)	
1030000	**Linnunmunat**	0,01 (*)
1030010	Kanat	
1030020	Ankat	
1030030	Hanhet	
1030040	Viiriäiset	
1030990	Muut (2)	
1040000	**Hunaja ja muut mehiläistuotteet (7)**	0,05 (*)
1050000	**Sammakkoeläimet ja matelijat**	0,01 (*)
1060000	**Selkärangattomat maaeläimet**	0,01 (*)
1070000	**Luonnonvaraiset selkärankaiset maaeläimet**	0,01 (*)
1100000	**ELÄINPERÄISET TUOTTEET – KALAT, KALATUOTTEET JA MUUT MERI- JA MAKEANVEDEN ELINTARVIKKEET (8)**	
1200000	**YKSINOMAAN REHUKSI TARKOITETUT TUOTTEET TAI NIIDEN OSAT (8)**	
1300000	**JALOSTETUT ELINTARVIKKEET (9)**	

(*) Analyysiherkkyyden raja.

([a]) Täydellinen luettelo kasvi- ja eläinperäisistä tuotteista, joihin jäämien enimmäismääriä sovelletaan, on liitteessä I.

(F) = Rasvaliukoinen

Propargiitti (F)

(+) Piparjuureen (Armoracia rusticana) mausteiden ryhmässä sovellettava jäämien enimmäismäärä (koodi 0840040) on sama kuin vihannesten luokkaan kuuluvaan juuresten ja juurimukuloiden ryhmään sisältyvälle piparjuurelle (Armoracia rusticana) vahvistettu enimmäismäärä (koodi 0213040) ottaen asetuksen (EY) N:o 396/2005 20 artiklan 1 kohdan mukaisesti huomioon jalostuksen (kuivaaminen) aiheuttamat muutokset jäämien määrissä.

0840040 Piparjuuri (11)”

2) Korvataan liitteessä III olevassa A osassa olevat difenokonatsolia, flubendiamidia, fluopikolidia ja fosetyyliä koskevat sarakkeet seuraavasti:

"Torjunta-ainejäämät ja jäämien enimmäismäärät (mg/kg)

Koodi-numero	Ryhmät ja esimerkkejä yksittäisistä tuotteista, joihin jäämien enimmäismääriä sovelletaan [a]	Difenokonatsoli	Flubendiamidi (F)	Fluopikolidi	Fosetyyli-AI (fosetyylin, fosfonihapon ja niiden suolojen summa ilmaistuna fosetyylinä)
(1)	(2)	(3)	(4)	(5)	(6)
0100000	**TUOREET TAI JÄÄDYTETYT HEDELMÄT; PÄHKINÄT**				
0110000	**Sitrushedelmät**	0,6	0,01 (*)	0,01 (*)	75
0110010	Greipit				
0110020	Appelsiinit				
0110030	Sitruunat				
0110040	Limetit				
0110050	Mandariinit				
0110990	Muut (2)				
0120000	**Pähkinät**	0,05 (*)	0,1	0,01 (*)	
0120010	Mantelit				**500**
0120020	Parapähkinät				**500**
0120030	Cashewpähkinät				**500**
0120040	Kastanjat				**500**
0120050	Kookospähkinät				2 (*)
0120060	Hasselpähkinät				**500**
0120070	Makadamiat				**500**
0120080	Pekaanipähkinät				**500**
0120090	Pinjansiemenet				**500**
0120100	Pistaasipähkinät				**500**
0120110	Jalopähkinät				**500**
0120990	Muut (2)				2 (*)
0130000	**Siemenhedelmät**	0,8	0,8	0,01 (*)	**150**
0130010	Omenat				
0130020	Päärynät				
0130030	Kvittenit				
0130040	Mispelit				
0130050	Japaninmispelit/lokvatit/nisperot				
0130990	Muut (2)				
0140000	**Kivihedelmät**			0,01 (*)	
0140010	Aprikoosit	0,7	**1,5**		2 (*)
0140020	Kirsikat	0,3	**1,5**		2 (*)
0140030	Persikat	0,5	0,8		**50**

(1)	(2)	(3)	(4)	(5)	(6)
0140040	Luumut	0,5	**0,7**		2 (*)
0140990	Muut (2)	0,1	0,01 (*)		2 (*)
0150000	**Marjat ja pienet hedelmät**				
0151000	a) *Viinirypäleet*	3	2	2	100
0151010	Viinirypäleet (syötäviksi tarkoitetut)				
0151020	Viinirypäleet (viinin valmistukseen tarkoitetut)				
0152000	b) *Mansikat*	0,5	0,2	0,01 (*)	75
0153000	c) *Vadelmat ja vatukat*		0,01 (*)		
0153010	Karhunvatukat	1,5		3	100
0153020	Sinivatukat	0,1		0,01 (*)	2 (*)
0153030	Vadelmat (punaiset ja keltaiset)	1,5		0,01 (*)	100
0153990	Muut (2)	0,1		0,01 (*)	2 (*)
0154000	d) *Muut marjat ja pienet hedelmät*		0,01 (*)	0,01 (*)	2 (*)
0154010	Pensasmustikat	0,1			
0154020	Karpalot	0,1			
0154030	Herukat (puna-, musta- ja valkoherukat)	0,2			
0154040	Karviaiset (vihreät, punaiset ja keltaiset)	0,1			
0154050	Ruusunmarjat	0,1			
0154060	Mulperinmarjat (valkoiset ja mustat)	0,1			
0154070	Etelänorapihlajan hedelmät	0,8			
0154080	Mustaseljan marjat	0,1			
0154990	Muut (2)	0,1			
0160000	**Sekalaiset hedelmät**		0,01 (*)	0,01 (*)	
0161000	a) *Syötäväkuoriset*				2 (*)
0161010	Taatelit	0,1			
0161020	Viikunat	0,1			
0161030	Syötäviksi tarkoitetut oliivit	2			
0161040	Kumkvatit	0,6			
0161050	Karambolat	0,1			
0161060	Kakit/persimonit/sharonit	0,8			
0161070	Jambolaanit/jaavanluumut	0,1			
0161990	Muut (2)	0,1			
0162000	b) *Paksukuoriset, pienet*	0,1			
0162010	Kiivit (vihreät, punaiset, keltaiset)				150
0162020	Litsit				2 (*)
0162030	Passiot/maracujat				2 (*)
0162040	Kaktusviikunat				2 (*)
0162050	Tähtiomenat				2 (*)
0162060	Amerikanpersimonit				2 (*)
0162990	Muut (2)				2 (*)

(1)	(2)	(3)	(4)	(5)	(6)
0163000	c) *Paksukuoriset, suuret*				
0163010	Avokadot	0,6			50
0163020	Banaanit	0,1			2 (*)
0163030	Mangot	0,1			2 (*)
0163040	Papaijat	0,2			2 (*)
0163050	Granaattiomenat	0,1			2 (*)
0163060	Suomuannoonat (kirimoijat)	0,1			2 (*)
0163070	Guavat	0,1			2 (*)
0163080	Ananakset	0,1			50
0163090	Leipäpuun hedelmät	0,1			2 (*)
0163100	Duriot	0,1			2 (*)
0163110	Oka-annoonat (guanabanat)	0,1			2 (*)
0163990	Muut (2)	0,1			2 (*)
0200000	**TUOREET TAI JÄÄDYTETYT VIHANNEKSET**				
0210000	**Juurekset ja juurimukulat**		0,01 (*)		
0211000	a) *Perunat*	0,1		0,03	**40**
0212000	b) *Trooppiset juurekset ja juurimukulat*	0,1		0,01	2 (*)
0212010	Kassavan/maniokin juuret				
0212020	Bataatit				
0212030	Jamssit				
0212040	Nuolijuuret/arrowjuuret				
0212990	Muut (2)				
0213000	c) *Muut juurekset ja juurimukulat paitsi sokerijuurikkaat*			0,15	
0213010	Punajuuret	0,4			2 (*)
0213020	Porkkanat	0,4			2 (*)
0213030	Mukulasellerit/juurisellerit	2			8
0213040	Piparjuuret	0,4			2 (*)
0213050	Maa-artisokat	0,4			2 (*)
0213060	Palsternakat	0,4			2 (*)
0213070	Juuripersiljat	0,4			2 (*)
0213080	Retiisit ja retikat	0,4			25
0213090	Kaurajuuret	0,4			2 (*)
0213100	Lantut	0,4			2 (*)
0213110	Nauriit	0,4			2 (*)
0213990	Muut (2)	0,4			2 (*)
0220000	**Sipulikasvit**		0,01 (*)		
0220010	Valkosipulit	0,5		0,3	2 (*)
0220020	Sipulit	0,5		1	50
0220030	Salottisipulit	0,5		0,3	2 (*)
0220040	Varhaissipulit/vihersipulit ja pillisipulit	9		10	30
0220990	Muut (2)	0,5		0,01 (*)	2 (*)

(1)	(2)	(3)	(4)	(5)	(6)
0230000	**Hedelmävihannekset**				
0231000	a) Solanaceae- *ja* Malvaceae-*heimo*			1	
0231010	Tomaatit	2	0,2		100
0231020	Paprikat	0,8	0,2		130
0231030	Munakoisot	0,6	0,2		100
0231040	Okrat	0,05 (*)	0,01 (*)		2 (*)
0231990	Muut (2)	0,05 (*)	0,01 (*)		2 (*)
0232000	b) *Syötäväkuoriset,* Cucurbitaceae-*heimo*	0,3	0,15	0,5	75
0232010	Kurkut				
0232020	Coctailkurkut (cornichon)				
0232030	Kesäkurpitsat				
0232990	Muut (2)				
0233000	c) *Paksukuoriset,* Cucurbitaceae-*heimo*	0,2	0,06	0,5	75
0233010	Melonit				
0233020	Kurpitsat				
0233030	Vesimelonit				
0233990	Muut (2)				
0234000	d) *Sokerimaissit*	0,05 (*)	0,02	0,01 (*)	5
0239000	e) *Muut hedelmävihannekset*	0,05 (*)	0,01 (*)	0,01 (*)	5
0240000	**Kaalikasvit (lukuun ottamatta juuria ja versoja)**				10
0241000	a) *Kukinnon muodostavat kaalit*		0,01 (*)	2	
0241010	Brokkoli/parsakaali	1			
0241020	Kukkakaali	0,2			
0241990	Muut (2)	**0,08**			
0242000	b) *Kerivät kaalit*				
0242010	Ruusukaali/brysselinkaali	**0,4**	0,01 (*)	0,2	
0242020	Keräkaalit eli kupukaalit	0,3	4	0,2	
0242990	Muut (2)	0,3	0,01 (*)	0,01 (*)	
0243000	c) *Lehtikaalit*	2	0,01 (*)		
0243010	Kiinankaali/salaattikiinankaali/pe-tsai			2	
0243020	Lehtikaali			2	
0243990	Muut (2)			0,1	
0244000	d) *Kyssäkaalit*	0,05 (*)	0,01 (*)	0,03	
0250000	**Lehtivihannekset, yrtit ja syötävät kukat**				
0251000	a) *Salaatit ja salaattikasvit*				75
0251010	Vuonankaali	7	0,01 (*)	9	
0251020	Lehtisalaatti	4	7	9	
0251030	Leveälehtiset siloendiivit	**3**	0,01 (*)	1,5	

(1)	(2)	(3)	(4)	(5)	(6)
0251040	Krassit, idut ja versot	4	0,01 (*)	9	
0251050	Krassikanankaali	4	0,01 (*)	9	
0251060	Sinappikaali/rucola	**3**	0,01 (*)	9	
0251070	Lehtisinappi	4	0,01 (*)	9	
0251080	Versot (myös kaalilajien)	4	0,01 (*)	9	
0251990	Muut (2)	4	0,01 (*)	9	
0252000	b) *Pinaatit ja vastaavanlaiset lehdet*			**6**	
0252010	Pinaatti	**3**	10		75
0252020	Vihannesportulakka	**3**	0,01 (*)		2 (*)
0252030	Juurikas/ruotimangoldi	4	0,01 (*)		15
0252990	Muut (2)	**3**	0,01 (*)		2 (*)
0253000	c) *Viininlehdet ja vastaavien lajien lehdet*	0,05 (*)	0,01 (*)	0,01 (*)	2 (*)
0254000	d) *Vesikrassi*	0,5	0,01 (*)	0,01 (*)	2 (*)
0255000	e) *Salaattisikuri*	**4**	0,01 (*)	0,01 (*)	75
0256000	f) *Yrtit ja syötävät kukat*		0,01 (*)	9	75
0256010	Kirveli	10			
0256020	Ruohosipuli	4			
0256030	Yrttiselleri	10			
0256040	Persilja	10			
0256050	Salvia	4			
0256060	Rosmariini	4			
0256070	Timjami	4			
0256080	Basilika ja syötävät kukat	10			
0256090	Laakerinlehdet	4			
0256100	Rakuuna	4			
0256990	Muut (2)	4			
0260000	**Palkovihannekset**			0,01 (*)	2 (*)
0260010	Tarhapavut (silpimättömät)	1	0,5		
0260020	Tarhapavut (silvityt)	1	0,5		
0260030	Herneet (silpimättömät)	1	1,5		
0260040	Herneet (silvityt)	1	0,01 (*)		
0260050	Linssit	0,05 (*)	0,01 (*)		
0260990	Muut (2)	0,05 (*)	0,01 (*)		
0270000	**Varsivihannekset**				
0270010	Parsa	0,05 (*)	0,01 (*)	0,01 (*)	2 (*)
0270020	Kardoni eli ruotiartisokka	7	0,01 (*)	0,01 (*)	2 (*)
0270030	Varsiselleri/lehtiselleri	7	5	0,01 (*)	2 (*)
0270040	Salaattifenkoli	5	0,01 (*)	0,01 (*)	2 (*)
0270050	Latva-artisokka	1	0,01 (*)	0,01 (*)	50
0270060	Purjo	0,6	0,01 (*)	1,5	30
0270070	Raparperi	**5**	0,01 (*)	0,01 (*)	2 (*)

(1)	(2)	(3)	(4)	(5)	(6)
0270080	Bambunversot	0,05 (*)	0,01 (*)	0,01 (*)	2 (*)
0270090	Palmunsydämet	0,05 (*)	0,01 (*)	0,01 (*)	2 (*)
0270990	Muut (2)	0,05 (*)	0,01 (*)	0,01 (*)	2 (*)
0280000	**Sienet, sammalet ja jäkälät**	0,05 (*)	0,01 (*)	0,01 (*)	2 (*)
0280010	Viljellyt sienet				
0280020	Luonnonvaraiset sienet				
0280990	Sammalet ja jäkälät				
0290000	**Levät ja prokaryootit**	0,05 (*)	0,01 (*)	0,01 (*)	2 (*)
0300000	**KUIVATUT PALKOKASVIT**		1	0,01 (*)	2 (*)
0300010	Tarhapavut	0,06			
0300020	Linssit	0,06			
0300030	Herneet	0,1			
0300040	Lupiinit/lupiinin pavut	0,06			
0300990	Muut (2)	0,06			
0400000	**ÖLJYSIEMENET JA ÖLJYSIEMENKASVIT**			0,01 (*)	2 (*)
0401000	**Öljysiemenet**				
0401010	Pellavansiemenet	0,2	0,01 (*)		
0401020	Maapähkinät	0,05 (*)	0,01 (*)		
0401030	Unikonsiemenet	0,05 (*)	0,01 (*)		
0401040	Seesaminsiemenet	0,05 (*)	0,01 (*)		
0401050	Auringonkukansiemenet	0,05 (*)	0,01 (*)		
0401060	Rapsinsiemenet	0,5	0,01 (*)		
0401070	Soijapavut	0,1	**0,3**		
0401080	Sinapinsiemenet	0,2	0,01 (*)		
0401090	Puuvillansiemenet	0,05 (*)	1,5		
0401100	Kurpitsansiemenet	0,05 (*)	0,01 (*)		
0401110	Värisaflorinsiemenet	0,05 (*)	0,01 (*)		
0401120	Kurkkuyrtinsiemenet	0,05 (*)	0,01 (*)		
0401130	Ruistankionsiemenet	0,05 (*)	0,01 (*)		
0401140	Hampunsiemenet	0,05 (*)	0,01 (*)		
0401150	Risiininsiemenet	0,05 (*)	0,01 (*)		
0401990	Muut (2)	0,05 (*)	0,01 (*)		
0402000	**Öljysiemenkasvit**		0,01 (*)		
0402010	Öljyoliivit	2			
0402020	Öljypalmun siemenet	0,05 (*)			
0402030	Öljypalmun hedelmät	0,05 (*)			
0402040	Kapokki	0,05 (*)			
0402990	Muut (2)	0,05 (*)			
0500000	**VILJAT**			0,01 (*)	2 (*)
0500010	Ohra	0,3	0,01 (*)		
0500020	Tattari ja muut valeviljat	0,05 (*)	0,01 (*)		
0500030	Maissi	0,05 (*)	0,02		

(1)	(2)	(3)	(4)	(5)	(6)
0500040	Viljahirssi	0,05 (*)	0,01 (*)		
0500050	Kaura	0,05 (*)	0,01 (*)		
0500060	Riisi	3	0,2		
0500070	Ruis	0,1	0,01 (*)		
0500080	Kirjodurra	0,05 (*)	0,01 (*)		
0500090	Vehnä	0,1	0,01 (*)		
0500990	Muut (2)	0,05 (*)	0,01 (*)		
0600000	**TEET, KAHVI, YRTTIUUTEJUOMAT, KAAKAO JA JOHANNEKSENLEIPÄ**		0,02 (*)		
0610000	**Teet**	0,05 (*)		0,02 (*)	5 (*)
0620000	**Kahvipavut**	0,05 (*)		0,02 (*)	5 (*)
0630000	**Yrttiteet**	20			500
0631000	a) *kukista*			0,02 (*)	
0631010	Kamomilla				
0631020	Hibiskus				
0631030	Ruusu				
0631040	Jasmiini				
0631050	Lehmus				
0631990	Muut (2)				
0632000	b) *lehdistä ja yrteistä*			0,02 (*)	
0632010	Mansikka				
0632020	Rooibos				
0632030	Mate				
0632990	Muut (2)				
0633000	c) *juurista*				
0633010	Valeriaana/rohtovirmajuuri			7	
0633020	Ginseng			0,02 (*)	
0633990	Muut (2)			0,02 (*)	
0639000	d) *muista kasvinosista*			0,02 (*)	
0640000	**Kaakaopavut**	0,05 (*)		0,02 (*)	2 (*)
0650000	**Johanneksenleipä**	0,05 (*)		0,02 (*)	2 (*)
0700000	**HUMALA**	0,05 (*)	0,02 (*)	0,7	1 500
0800000	**MAUSTEET**				
0810000	**Siemenet, mausteena käytetyt**	0,3	0,02 (*)	0,02 (*)	400
0810010	Anis				
0810020	Mustakumina				
0810030	Selleri				
0810040	Korianteri				
0810050	Kumina				

(1)	(2)	(3)	(4)	(5)	(6)
0810060	Tilli				
0810070	Fenkoli				
0810080	Sarviapila				
0810090	Muskottipähkinä				
0810990	Muut (2)				
0820000	**Hedelmät, mausteena käytetyt**	0,3	0,02 (*)	0,02 (*)	400
0820010	Maustepippuri				
0820020	Limopuun marjat				
0820030	Kumina				
0820040	Kardemumma				
0820050	Katajanmarja				
0820060	Pippuri (musta-, viher- ja valkopippuri)				
0820070	Vanilja				
0820080	Tamarindi				
0820990	Muut (2)				
0830000	**Kuoret, mausteena käytetyt**	0,3	0,02 (*)	0,02 (*)	400
0830010	Kaneli				
0830990	Muut (2)				
0840000	**Juuret ja juurakot, mausteena käytetyt**				
0840010	Lakritsi	3	0,02 (*)	0,02 (*)	400
0840020	Inkivääri (10)	3	0,02 (*)	0,02 (*)	400
0840030	Kurkuma	3	0,02 (*)	0,02 (*)	400
0840040	Piparjuuri (11)	(+)	(+)	(+)	(+)
0840990	Muut (2)	3	0,02 (*)	0,02 (*)	400
0850000	**Nuput/silmut, mausteena käytetyt**	0,3	0,02 (*)	0,02 (*)	400
0850010	Mausteneilikka				
0850020	Kapris				
0850990	Muut (2)				
0860000	**Luotit, mausteena käytetyt**	0,3	0,02 (*)	0,02 (*)	400
0860010	Maustesahrami				
0860990	Muut (2)				
0870000	**Siemenvaipat, mausteena käytetyt**	0,3	0,02 (*)	0,02 (*)	400
0870010	Muskotti				
0870990	Muut (2)				
0900000	**SOKERIKASVIT**		0,01 (*)		
0900010	Sokerijuurikas	0,2		0,15	2 (*)
0900020	Sokeriruoko	0,05 (*)		0,01 (*)	2 (*)
0900030	Juurisikuri	0,6		0,01 (*)	75
0900990	Muut (2)	0,05 (*)		0,01 (*)	2 (*)

(1)	(2)	(3)	(4)	(5)	(6)
1000000	**MAAELÄINPERÄISET TUOTTEET**				
1010000	**Hyödykkeet, jotka saatu seuraavista**			0,01 (*)	0,5 (*)
1011000	a) *Siat*				
1011010	Lihas	0,05	2		
1011020	Rasva	0,05	2		
1011030	Maksa	0,2	1		
1011040	Munuaiset	0,2	1		
1011050	Muut syötävät osat (muut kuin maksa ja munuaiset)	0,2	1		
1011990	Muut (2)	0,1	0,01 (*)		
1012000	b) *Naudat*				
1012010	Lihas	0,05	2		
1012020	Rasva	0,05	2		
1012030	Maksa	0,2	1		
1012040	Munuaiset	0,2	1		
1012050	Muut syötävät osat (muut kuin maksa ja munuaiset)	0,2	1		
1012990	Muut (2)	0,1	0,01 (*)		
1013000	c) *Lampaat*				
1013010	Lihas	0,05	2		
1013020	Rasva	0,05	2		
1013030	Maksa	0,2	1		
1013040	Munuaiset	0,2	1		
1013050	Muut syötävät osat (muut kuin maksa ja munuaiset)	0,2	1		
1013990	Muut (2)	0,1	0,01 (*)		
1014000	d) *Vuohet*				
1014010	Lihas	0,05	2		
1014020	Rasva	0,05	2		
1014030	Maksa	0,2	1		
1014040	Munuaiset	0,2	1		
1014050	Muut syötävät osat (muut kuin maksa ja munuaiset)	0,2	1		
1014990	Muut (2)	0,1	0,01 (*)		
1015000	e) *Hevoseläimet*				
1015010	Lihas	0,05	2		
1015020	Rasva	0,05	2		
1015030	Maksa	0,2	1		
1015040	Munuaiset	0,2	1		
1015050	Muut syötävät osat (muut kuin maksa ja munuaiset)	0,2	1		
1015990	Muut (2)	0,1	0,01 (*)		
1016000	f) *Siipikarja*	0,1	0,01 (*)		
1016010	Lihas				
1016020	Rasva				

(1)	(2)	(3)	(4)	(5)	(6)
1016030	Maksa				
1016040	Munuaiset				
1016050	Muut syötävät osat (muut kuin maksa ja munuaiset)				
1016990	Muut (2)				
1017000	g) *Muut tuotantoeläimet*				
1017010	Lihas	0,1	2		
1017020	Rasva	0,1	2		
1017030	Maksa	0,2	1		
1017040	Munuaiset	0,2	1		
1017050	Muut syötävät osat (muut kuin maksa ja munuaiset)	0,2	1		
1017990	Muut (2)	0,1	0,01 (*)		
1020000	**Maito**	0,005 (*)	0,1	0,02	0,1 (*)
1020010	Nautaeläimet				
1020020	Lampaat				
1020030	Vuohet				
1020040	Hevoset				
1020990	Muut (2)				
1030000	**Linnunmunat**	0,05 (*)	0,01 (*)	0,01 (*)	0,1 (*)
1030010	Kanat				
1030020	Ankat				
1030030	Hanhet				
1030040	Viiriäiset				
1030990	Muut (2)				
1040000	**Hunaja ja muut mehiläistuotteet (7)**	0,05 (*)	0,05 (*)	0,05 (*)	0,5 (*)
1050000	**Sammakkoeläimet ja matelijat**	0,05 (*)	0,01 (*)	0,01 (*)	0,5 (*)
1060000	**Selkärangattomat maaeläimet**	0,05 (*)	0,01 (*)	0,01 (*)	0,5 (*)
1070000	**Luonnonvaraiset selkärankaiset maaeläimet**	0,05 (*)	0,01 (*)	0,01 (*)	0,5 (*)
1100000	**ELÄINPERÄISET TUOTTEET – KALAT, KALATUOTTEET JA MUUT MERI- JA MAKEANVEDEN ELINTARVIKKEET (8)**				
1200000	**YKSINOMAAN REHUKSI TARKOITETUT TUOTTEET TAI NIIDEN OSAT (8)**				
1300000	**JALOSTETUT ELINTARVIKKEET (9)**				

(*) Analyysiherkkyyden raja.

([a]) Täydellinen luettelo kasvi- ja eläinperäisistä tuotteista, joihin jäämien enimmäismääriä sovelletaan, on liitteessä I.

Difenokonatsoli

(+) Piparjuureen (Armoracia rusticana) mausteiden ryhmässä sovellettava jäämien enimmäismäärä (koodi 0840040) on sama kuin vihannesten luokkaan kuuluvaan juuresten ja juurimukuloiden ryhmään sisältyvälle piparjuurelle (Armoracia rusticana) vahvistettu enimmäismäärä (koodi 0213040) ottaen asetuksen (EY) N:o 396/2005 20 artiklan 1 kohdan mukaisesti huomioon jalostuksen (kuivaaminen) aiheuttamat muutokset jäämien määrissä.

0840040 Piparjuuri (11)

Flubendiamidi (F)

(+) Piparjuureen (Armoracia rusticana) mausteiden ryhmässä sovellettava jäämien enimmäismäärä (koodi 0840040) on sama kuin vihannesten luokkaan kuuluvaan juuresten ja juurimukuloiden ryhmään sisältyvälle piparjuurelle (Armoracia rusticana) vahvistettu enimmäismäärä (koodi 0213040) ottaen asetuksen (EY) N:o 396/2005 20 artiklan 1 kohdan mukaisesti huomioon jalostuksen (kuivaaminen) aiheuttamat muutokset jäämien määrissä.

0840040 Piparjuuri (11)

Fluopikolidi

(+) Piparjuureen (Armoracia rusticana) mausteiden ryhmässä sovellettava jäämien enimmäismäärä (koodi 0840040) on sama kuin vihannesten luokkaan kuuluvaan juuresten ja juurimukuloiden ryhmään sisältyvälle piparjuurelle (Armoracia rusticana) vahvistettu enimmäismäärä (koodi 0213040) ottaen asetuksen (EY) N:o 396/2005 20 artiklan 1 kohdan mukaisesti huomioon jalostuksen (kuivaaminen) aiheuttamat muutokset jäämien määrissä.

0840040 Piparjuuri (11)

Fosetyyli-AI (fosetyylin, fosfonihapon ja niiden suolojen summa ilmaistuna fosetyylinä)

(+) Piparjuureen (Armoracia rusticana) mausteiden ryhmässä sovellettava jäämien enimmäismäärä (koodi 0840040) on sama kuin vihannesten luokkaan kuuluvaan juuresten ja juurimukuloiden ryhmään sisältyvälle piparjuurelle (Armoracia rusticana) vahvistettu enimmäismäärä (koodi 0213040) ottaen asetuksen (EY) N:o 396/2005 20 artiklan 1 kohdan mukaisesti huomioon jalostuksen (kuivaaminen) aiheuttamat muutokset jäämien määrissä.

0840040 Piparjuuri (11)”

---

3) Poistetaan liitteestä V propargiittia koskeva sarake.

PÄÄTÖKSET

NEUVOSTON PÄÄTÖS (YUTP) 2018/833,

annettu 4 päivänä kesäkuuta 2018,

Iraniin kohdistuvista rajoittavista toimenpiteistä annetun päätöksen 2010/413/YUTP muuttamisesta

EUROOPAN UNIONIN NEUVOSTO, joka

ottaa huomioon Euroopan unionista tehdyn sopimuksen ja erityisesti sen 29 artiklan,

ottaa huomioon Iraniin kohdistuvista rajoittavista toimenpiteistä ja yhteisen kannan 2007/140/YUTP kumoamisesta 26 päivänä heinäkuuta 2010 annetun neuvoston päätöksen 2010/413/YUTP ([1]) ja erityisesti sen 23 artiklan 2 kohdan,

ottaa huomioon unionin ulkoasioiden ja turvallisuuspolitiikan korkean edustajan ehdotuksen,

sekä katsoo seuraavaa:

(1) Neuvosto hyväksyi 26 päivänä heinäkuuta 2010 päätöksen 2010/413/YUTP.

(2) Päätöksen 2010/413/YUTP 26 artiklan 3 kohdan mukaisesti neuvosto on tarkastellut uudelleen kyseisen päätöksen liitteessä II olevaa nimettyjen henkilöiden ja yhteisöjen luetteloa.

(3) Neuvosto on todennut, että päätöksen 2010/413/YUTP liitteeseen II sisältyviä tiettyjä henkilöitä ja yhteisöjä koskevat merkinnät olisi saatettava ajan tasalle.

(4) Päätös 2010/413/YUTP olisi näin ollen muutettava tämän mukaisesti,

ON HYVÄKSYNYT TÄMÄN PÄÄTÖKSEN:

1 artikla

Muutetaan päätöksen 2010/413/YUTP liite II tämän päätöksen liitteen mukaisesti.

2 artikla

Tämä päätös tulee voimaan sitä päivää seuraavana päivänä, jona se julkaistaan *Euroopan unionin virallisessa lehdessä*.

Tehty Luxemburgissa 4 päivänä kesäkuuta 2018.

Neuvoston puolesta

Puheenjohtaja

T. TSACHEVA

([1]) EUVL L 195, 27.7.2010, s. 39.

LIITE

Muutetaan päätöksen 2010/413/YUTP liite II seuraavasti:

1) Korvataan kohdan ”I Ydin- tai ballistisiin aseisiin liittyvään toimintaan osalliset henkilöt ja yhteisöt sekä Iranin hallitukselle tukea antavat henkilöt ja yhteisöt” alakohdassa ”B. Yhteisöt” olevassa luettelossa olevat merkinnät seuraavilla merkinnöillä:

	Nimi	Tunnistetiedot	Perusteet	Luetteloon merkitsemisen päivämäärä
”42.(g)	Shetab Gaman (alias Taamin Gostaran Pishgaman Azar)	Osoite: Norouzi Alley, No 2, Larestan Street, Motahari Avenue, Tehran	Toimii Yasa Partin puolesta.	26.7.2010
49.	Noavaran Pooyamoj (alias Noavaran Tejarat Paya, Bastan Tejerat Mabna, Behdis Tejarat (tai Bazarganis Behdis Tejarat Alborz Company tai Behdis Tejarat General Trading Company), Fanavaran Mojpooya, Faramoj Company (tai Tosee Danesh Fanavari Faramoj), Green Emirate Paya, Mehbang Sana, Mohandesi Hedayat Control Paya, Pooya Wave Company, Towsee Fanavari Boshra)		Osallistunut valvonnassa olevien ja sentrifugien valmistukseen suoraan sovellettavien materiaalien hankintaan Iranin uraanin rikastusohjelmaa varten.	23.5.2011
55.	Ashtian Tablo	Ashtian Tablo - No 67, Ghods mirheydari St, Yoosefabad, Tehran	Osallistunut Iranin ydinalalla suoraan sovellettavien elektronisten erikoislaitteistojen ja -materiaalien tuotantoon ja toimittamiseen.	23.5.2011”

2) Korvataan kohdan ”II Islamilainen vallankumouskaarti (IRGC)” alakohdassa ”A. Luonnolliset henkilöt” olevassa luettelossa olevat merkinnät seuraavilla merkinnöillä:

	Nimi	Tunnistetiedot	Perusteet	Luetteloon merkitsemisen päivämäärä
”1.	IRGC:n prikaatikenraali Javad DARVISH-VAND		Entinen MODAFL:n valvontaviranomainen, joka oli vastuussa kaikista MODAFL:n laitteista ja laitoksista ja joka on edelleen lähellä MODAFL:ää ja IRGC:iä muun muassa niille tarjoamiensa palvelujen kautta.	23.6.2008
8.	IRGC:n prikaatikenraali Mohammad Reza NAQDI	Synt. 1953, Nadjaf (Irak)	IRGC:n apulaiskomentaja kulttuuri- ja sosiaaliasioissa. Entinen Bassij-liikkeen komentaja.	26.7.2010
10.	Rostam QASEMI (alias Rostam GHASEMI)	Synt. 1961	Entinen Khatam al-Anbiyan komentaja.	26.7.2010
19.	IRGC:n prikaatikenraali Amir Ali Haji ZADEH (alias Amir Ali Hajizadeh)		IRGC:n ilmavoimien komentaja.	23.1.2012”

KOMISSION TÄYTÄNTÖÖNPANOPÄÄTÖS (EU) 2018/834,

annettu 4 päivänä kesäkuuta 2018,

eläinten terveyttä koskevista toimenpiteistä afrikkalaisen sikaruton torjumiseksi eräissä jäsenvaltioissa annetun täytäntöönpanopäätöksen 2014/709/EU muuttamisesta

(tiedoksiannettu numerolla C(2018) 3318)

(ETA:n kannalta merkityksellinen teksti)

EUROOPAN KOMISSIO, joka

ottaa huomioon Euroopan unionin toiminnasta tehdyn sopimuksen,

ottaa huomioon eläinlääkärintarkastuksista yhteisön sisäisessä kaupassa sisämarkkinoiden toteuttamista varten 11 päivänä joulukuuta 1989 annetun neuvoston direktiivin 89/662/ETY ([1]) ja erityisesti sen 9 artiklan 4 kohdan,

ottaa huomioon eläinlääkärin- ja kotieläinjalostustarkastuksista yhteisön sisäisessä tiettyjen elävien eläinten ja tuotteiden kaupassa 26 päivänä kesäkuuta 1990 annetun neuvoston direktiivin 90/425/ETY ([2]) ja erityisesti sen 10 artiklan 4 kohdan,

ottaa huomioon ihmisravinnoksi tarkoitettujen eläinperäisten tuotteiden tuotantoon, jalostukseen, jakeluun ja yhteisön alueelle tuomiseen liittyvistä eläinten terveyttä koskevista säännöistä 16 päivänä joulukuuta 2002 annetun neuvoston direktiivin 2002/99/EY ([3]) ja erityisesti sen 4 artiklan 3 kohdan,

sekä katsoo seuraavaa:

(1) Komission täytäntöönpanopäätöksessä 2014/709/EU ([4]) säädetään eläinten terveyttä koskevista toimenpiteistä afrikkalaisen sikaruton torjumiseksi tietyissä jäsenvaltioissa, joissa on vahvistettu kotieläiminä pidettävissä tai luonnonvaraisissa sioissa esiintyneitä kyseisen taudin tapauksia, jäljempänä 'asianomaiset jäsenvaltiot'. Kyseisen täytäntöönpanopäätöksen liitteessä olevassa I–IV osassa määritetään ja luetellaan kyseisten jäsenvaltioiden tiettyjä alueita, jotka on eritelty taudin epidemiologiseen tilanteeseen perustuvan riskitason mukaan.

(2) Riski afrikkalaisen sikaruton leviämisestä luonnonvaraisiin lajeihin liittyy kyseisen taudin hitaaseen luonnolliseen leviämiseen luonnonvaraisten sikojen populaatioissa mutta myös ihmisen toiminnasta johtuviin riskeihin, minkä taudin viimeaikainen epidemiologinen kehitys unionissa osoittaa ja mistä esitetään näyttöä 14 päivänä heinäkuuta 2015 julkaistussa Euroopan elintarviketurvallisuusviranomaisen, jäljempänä 'EFSA', eläinten terveyttä ja hyvinvointia käsittelevän lautakunnan tieteellisessä lausunnossa, 23 päivänä maaliskuuta 2017 julkaistussa EFSA:n tieteellisessä raportissa "Epidemiological analyses on African swine fever in the Baltic countries and Poland" ja 7 päivänä marraskuuta 2017 julkaistussa EFSA:n tieteellisessä raportissa "Epidemiological analyses on African swine fever in the Baltic countries and Poland". ([5])

(3) Sairastuneiden eläinten liikkuminen lisää merkittävästi afrikkalaisen sikaruton leviämisen riskiä. On erityisen tärkeää välttää luonnonvaraisten sikojen liikkumisesta johtuvaa afrikkalaisen sikaruton leviämistä, sillä kyseisen taudin leviämiseen luonnonvaraisten sikojen välityksellä on olemassa suuri riski, millä voi olla kielteinen vaikutus siankasvatukseen unionissa. Koska mainitut eläimet voivat levittää afrikkalaista sikaruttoa ja ottaen huomioon mahdolliset viivästykset kyseisen taudin taudinpurkausten havaitsemisessa luonnonvaraisissa sioissa jäsenvaltioissa, joissa tautia ei ole esiintynyt aikaisemmin, olisi toteutettava erityisiä varotoimenpiteitä näiden eläinten liikkumisen rajoittamiseksi unionissa. Jotta voidaan estää afrikkalaisen sikaruton leviäminen laajemmalle, kaikkien jäsenvaltioiden olisi kiellettävä luonnonvaraisten sikojen lähettäminen toisiin jäsenvaltioihin ja kolmansiin maihin, ja asianomaisten jäsenvaltioiden olisi kiellettävä luonnonvaraisten sikojen lähettäminen täytäntöönpanopäätöksen 2014/709/EU liitteessä luetelluilta alueilta muille oman jäsenvaltionsa alueille, joita ei luetella kyseisessä liitteessä.

(4) Täytäntöönpanopäätöksen 2014/709/EU liitettä on muutettu useita kertoja, jotta on voitu ottaa huomioon afrikkalaisen sikaruton epidemiologisessa tilanteessa unionissa tapahtuneet muutokset, jotka on huomioitava kyseisessä liitteessä.

([1]) EYVL L 395, 30.12.1989, s. 13.
([2]) EYVL L 224, 18.8.1990, s. 29.
([3]) EYVL L 18, 23.1.2003, s. 11.
([4]) Komission täytäntöönpanopäätös 2014/709/EU, annettu 9 päivänä lokakuuta 2014, eläinten terveyttä koskevista toimenpiteistä afrikkalaisen sikaruton torjumiseksi eräissä jäsenvaltioissa ja täytäntöönpanopäätöksen 2014/178/EU kumoamisesta (EUVL L 295, 11.10.2014, s. 63).
([5]) EFSA Journal 2015;13(7):4163 [s. 92]; EFSA Journal 2017;15(3):4732 [s. 73]; ja EFSA Journal 2017;15(11): 5068 [s. 30].

(5) On kulunut riittävän pitkä aika siitä, kun komissiolle on ilmoitettu afrikkalaisen sikaruton taudinpurkauksista kotieläiminä pidetyissä sioissa kaikilla niillä Viron, Latvian ja Liettuan alueilla, jotka luetellaan tällä hetkellä täytäntöönpanopäätöksen 2014/709/EU liitteessä olevassa III osassa. Lisäksi neuvoston direktiivissä 2002/60/EY ([1]) vahvistetut unionin toimenpiteet afrikkalaisen sikaruton torjumiseksi on pantu täytäntöön ja tiloilla, joilla pidetään sikoja kotieläiminä, on toteutettu ylimääräisiä bioturvallisuustoimenpiteitä. Nämä seikat osoittavat, että kyseisen taudin epidemiologinen tilanne kotieläiminä pidetyissä sioissa on parantunut kaikilla Viron, Latvian ja Liettuan alueilla, jotka luetellaan tällä hetkellä täytäntöönpanopäätöksen 2014/709/EU liitteessä olevassa III osassa. Näin ollen kyseiset alueet olisi nyt lueteltava mainitussa liitteessä olevassa II osassa III osan sijaan, minkä vuoksi liitettä olisi muutettava vastaavasti.

(6) On kulunut riittävän pitkä aika siitä, kun komissiolle on ilmoitettu afrikkalaisen sikaruton taudinpurkauksista kotieläiminä pidetyissä sioissa tietyillä Puolan alueilla (pois lukien *gmina Goniądz w powiecie monieckim, gminy Mielnik, Nurzec-Stacja w powiecie siemiatyckim* ja *gminy Korczew i Paprotnia w powiecie siedleckim*), jotka luetellaan tällä hetkellä täytäntöönpanopäätöksen 2014/709/EU liitteessä olevassa III osassa. Lisäksi direktiivissä 2002/60/EY vahvistetut unionin toimenpiteet afrikkalaisen sikaruton torjumiseksi on pantu täytäntöön. Nämä seikat osoittavat, että tämän kyseisen taudin epidemiologinen tilanne kotieläiminä pidetyissä sioissa on parantunut tietyillä Puolan alueilla, jotka luetellaan tällä hetkellä täytäntöönpanopäätöksen 2014/709/EU liitteessä olevassa III osassa. Näin ollen kyseiset alueet olisi nyt lueteltava mainitussa liitteessä olevassa II osassa III osan sijaan, minkä vuoksi liitettä olisi muutettava vastaavasti.

(7) Huhti- ja toukokuussa 2018 Kaakkois-Puolassa havaittiin useita afrikkalaisen sikaruton tapauksia villisioissa täytäntöönpanopäätöksen 2014/709/EU liitteessä olevassa I osassa luetelluilla alueilla ja mainitussa liitteessä olevassa II osassa luetelluilla alueilla. Nämä tapaukset merkitsevät riskitason nousua, joka olisi otettava huomioon kyseisessä liitteessä.

(8) Lisäksi huhtikuussa 2018 luonnonvaraisissa sioissa havaittiin useita afrikkalaisen sikaruton tapauksia Hevesin läänissä Unkarissa. Mainittujen tapausten vuoksi annettiin komission täytäntöönpanopäätös (EU) 2018/663 ([2]). Täytäntöönpanopäätöstä (EU) 2018/663 sovelletaan 30 päivään kesäkuuta 2018. Kyseiset tapaukset merkitsevät riskitason nousua, joka olisi otettava huomioon täytäntöönpanopäätöksen 2014/709/EU liitteessä.

(9) Jotta voidaan ottaa huomioon afrikkalaisen sikaruton viimeaikainen epidemiologinen kehitys unionissa ja torjua ennakoivasti taudin leviämiseen liittyviä riskejä, olisi määritettävä riittävän suuret uudet korkean riskin alueet Puolan ja Unkarin osalta ja sisällytettävä ne täytäntöönpanopäätöksen 2014/709/EU liitteessä olevan I ja II osan luetteloihin. Sen vuoksi kyseistä liitettä olisi muutettava.

(10) Tässä päätöksessä säädetyt toimenpiteet ovat pysyvän kasvi-, eläin-, elintarvike- ja rehukomitean lausunnon mukaiset,

ON HYVÄKSYNYT TÄMÄN PÄÄTÖKSEN:

1 artikla

Muutetaan täytäntöönpanopäätös 2014/709/EU seuraavasti:

1) Korvataan 1 artiklan ensimmäinen kohta seuraavasti:

”Tässä päätöksessä säädetään eläinten terveyttä koskevista toimenpiteistä afrikkalaisen sikaruton torjumiseksi liitteessä esitetyissä jäsenvaltioissa tai niiden alueilla, jäljempänä ’asianomaiset jäsenvaltiot’, ja kaikissa jäsenvaltioissa luonnonvaraisten sikojen liikkumisen ja tietojen toimittamista koskevien velvoitteiden osalta.”

2) Muutetaan 15 artikla seuraavasti:

i) korvataan 1 kohta seuraavasti:

”1. Asianomaisten jäsenvaltioiden on

a) kiellettävä luonnonvaraisten sikojen lähettäminen liitteessä luetelluilta alueilta saman jäsenvaltion muille alueille, joita ei luetella kyseisessä liitteessä;

b) varmistettava, ettei liitteessä luetelluilta alueilta peräisin olevien luonnonvaraisten sikojen tuoretta lihaa ja tällaisesta lihasta koostuvia tai sitä sisältäviä raakalihavalmisteita ja lihavalmisteita lähetetä muihin jäsenvaltioihin tai saman jäsenvaltion muille alueille.”;

([1]) Neuvoston direktiivi 2002/60/EY, annettu 27 päivänä kesäkuuta 2002, erityissäännöksistä afrikkalaisen sikaruton torjumiseksi ja direktiivin 92/119/ETY muuttamisesta Teschenin taudin ja afrikkalaisen sikaruton osalta (EYVL L 192, 20.7.2002, s. 27).

([2]) Komission täytäntöönpanopäätös (EU) 2018/663, annettu 27 päivänä huhtikuuta 2018, afrikkalaiseen sikaruttoon liittyvistä tietyistä väliaikaisista suojatoimenpiteistä Unkarissa (EUVL L 110, 30.4.2018, s. 136).

ii) korvataan 3 kohta seuraavasti:

”3. Kaikkien jäsenvaltioiden on kiellettävä elävien luonnonvaraisten sikojen lähettäminen muihin jäsenvaltioihin ja kolmansiin maihin.”;

iii) poistetaan 4 kohta;

3) Korvataan täytäntöönpanopäätöksen 2014/709/EU liite tämän päätöksen liitteellä.

2 artikla

Tämä päätös on osoitettu kaikille jäsenvaltioille.

Tehty Brysselissä 4 päivänä kesäkuuta 2018.

Komission puolesta

Vytenis ANDRIUKAITIS

Komission jäsen

LIITE

Korvataan täytäntöönpanopäätöksen 2014/709/EU liite seuraavasti:

"LIITE

I OSA

1. **Tšekki**

Seuraavat Tšekin alueet:

— okres Uherské Hradiště,
— okres Kroměříž,
— okres Vsetín,
— katastrální území obcí v okrese Zlín:
  — Bělov,
  — Biskupice u Luhačovic,
  — Bohuslavice nad Vláří,
  — Brumov,
  — Bylnice,
  — Divnice,
  — Dobrkovice,
  — Dolní Lhota u Luhačovic,
  — Drnovice u Valašských Klobouk,
  — Halenkovice,
  — Haluzice,
  — Hrádek na Vlárské dráze,
  — Hřivínův Újezd,
  — Jestřabí nad Vláří,
  — Kaňovice u Luhačovic,
  — Kelníky,
  — Kladná-Žilín,
  — Kochavec,
  — Komárov u Napajedel,
  — Křekov,
  — Lipina,
  — Lipová u Slavičína,
  — Ludkovice,
  — Luhačovice,
  — Machová,
  — Mirošov u Valašských Klobouk,
  — Mysločovice,
  — Napajedla,
  — Návojná,
  — Nedašov,
  — Nedašova Lhota,
  — Nevšová,
  — Otrokovice,
  — Petrůvka u Slavičína,
  — Pohořelice u Napajedel,
  — Polichno,

— Popov nad Vláří,
— Poteč,
— Pozlovice,
— Rokytnice u Slavičína,
— Rudimov,
— Řetechov,
— Sazovice,
— Sidonie,
— Slavičín,
— Smolina,
— Spytihněv,
— Svatý Štěpán,
— Šanov,
— Šarovy,
— Štítná nad Vláří,
— Tichov,
— Tlumačov na Moravě,
— Valašské Klobouky,
— Velký Ořechov,
— Vlachova Lhota,
— Vlachovice,
— Vrbětice,
— Žlutava.

2. **Viro**

Seuraavat Viron alueet:

— Hiiu maakond.

3. **Unkari**

Seuraavat Unkarin alueet:

— Borsod-Abaúj-Zemplén megye 650100, 650200, 650300, 650400, 650500, 650600, 650700, 650800, 651000, 651100, 651200, 652100, 652200, 652300, 652400, 652500, 652601, 652602, 652603, 652700, 652800, 652900 és 653403 kódszámú vadgazdálkodási egységeinek teljes területe,

— Heves megye 700150, 700250, 700260, 700350, 700450, 700460, 700550, 700650, 700750, 700850, 702350, 702450, 702550, 702750, 702850, 703350, 703360, 703450, 703550, 703610, 703750, 703850, 703950, 704050, 704150, 704250, 704350, 704450, 704550, 704650, 704750, 704850, 704950, 705050, 705250, 705350, 705510 és 705610 kódszámú vadgazdálkodási egységeinek teljes területe,

— Jász-Nagykun-Szolnok megye 750150, 750160, 750250, 750260, 750350, 750450, 750460, 750550, 750650, 750750, 750850, 750950 és 750960 kódszámú vadgazdálkodási egységeinek teljes területe,

— Nógrád megye 550110, 550120, 550130, 550210, 550310, 550320, 550450, 550460, 550510, 550610, 550710, 550810, 550950, 551010, 551150, 551160, 551250, 551350, 551360, 551450, 551460, 551550, 551650, 551710, 551810, 551821, 552010, 552150, 552250, 552350, 552360, 552450, 552460, 552520, 552550, 552610, 552620, 552710, 552850, 552860, 552950, 552960, 552970, 553110, 553250, 553260 és 553350 kódszámú vadgazdálkodási egységeinek teljes területe,

— Pest megye 571250, 571350, 571550, 571610, 571750, 571760, 572350, 572550, 572850, 572950, 573360 és 573450 kódszámú vadgazdálkodási egységeinek teljes területe.

4. **Latvia**

Seuraavat Latvian alueet:

— Aizputes novads,
— Alsungas novads,
— Kuldīgas novada Gudenieku, Turlavas un Laidu pagasts,
— Pāvilostas novada Sakas pagasts un Pāvilostas pilsēta,
— Saldus novada Ezeres, Kursīšu, Pampāļu, un Zaņas pagasts,

— Skrundas novada, Nīkrāces un Rudbāržu pagasts un Skrundas pagasta daļa, kas atrodas uz dienvidiem no autoceļa A9, Skrundas pilsēta,

— Stopiņu novada daļa, kas atrodas uz rietumiem no autoceļa V36, P4 un P5, Acones ielas, Dauguļupes ielas un Dauguļupītes,

— Ventspils novada Jūrkalnes pagasts.

5. **Liettua**

Seuraavat Liettuan alueet:

— Akmenės rajono savivaldybė: Papilės seniūnija,

— Jurbarko rajono savivaldybė: Eržvilko, Smalininkų ir Viešvilės seniūnijos,

— Kazlų Rūdos savivaldybė,

— Kelmės rajono savivaldybė,

— Mažeikių rajono savivaldybė: Sedos, Šerkšnėnų ir Židikų seniūnijos,

— Pagėgių savivaldybė,

— Raseinių rajono savivaldybė: Girkalnio ir Kalnūjų seniūnijos dalis į šiaurę nuo kelio Nr A1, Nemakščių, Paliepių, Raseinių, Raseinių miesto ir Viduklės seniūnijos,

— Šakių rajono savivaldybė,

— Tauragės rajono savivaldybė,

— Telšių rajono savivaldybė.

6. **Puola**

Seuraavat Puolan alueet:

w województwie warmińsko-mazurskim:

— gmina Stare Juchy w powiecie ełckim,

— gmina Dubeninki w powiecie gołdapskim,

— gmina Ruciane – Nida i część gminy Pisz położona na południe od linii wyznaczonej przez drogę nr 58 oraz miasto Pisz w powiecie piskim,

— gminy Giżycko z miastem Giżycko, Kruklanki, Miłki, Wydminy i Ryn w powiecie giżyckim,

— gmina Mikołajki w powiecie mrągowskim,

— gminy Kowale Oleckie, Olecko, Świętajno i część gminy Wieliczki położona na północ od linii wyznaczonej przez drogę nr 655 w powiecie oleckim,

— gminy Bisztynek i Sępopol w powiecie bartoszyckim,

— gmina Korsze w powiecie kętrzyńskim,

— gminy Lidzbark Warmiński z miastem Lidzbark Warmiński, Lubomino, Orneta i Kiwity w powiecie lidzbarskim,

— część gminy Wilczęta położona na południe od linii wyznaczonej przez drogę nr 509 w powiecie braniewskim,

— gminy Godkowo, Milejewo, Młynary, Pasłęk i Tolkmicko w powiecie elbląskim,

— powiat miejski Elbląg.

w województwie podlaskim:

— gmina Brańsk z miastem Brańsk, gminy Rudka, Wyszki, część gminy Bielsk Podlaski położona na zachód od linii wyznaczonej przez drogę nr 19 (biegnącą w kierunku północnym od granicy miasta Bielsk Podlaski) oraz na północ do drogi nr 66 (biegnącej w kierunku zachodnim od granicy miasta Bielsk Podlaski) i miasto Bielsk Podlaski w powiecie bielskim,

— gmina Perlejewo w powiecie siemiatyckim,

— gminy Kolno z miastem Kolno, Mały Płock i Turośl w powiecie kolneńskim,

— gminy Juchnowiec Kościelny, Suraż i Poświętne w powiecie białostockim,

— gminy Kołaki Kościelne, Rutki, Szumowo, część gminy Zambrów położona na południe od linii wyznaczonej przez drogę nr S8 i miasto Zambrów w powiecie zambrowskim,

— gminy Bakałarzewo, Wiżajny, Przerośl, Filipów, część gminy Raczki położona na północ od linii wyznaczonej przez drogę 655 i część gminy Suwałki położona na zachód od linii wyznaczonej przez drogę nr 655 w powiecie suwalskim,

— gminy Kulesze Kościelne, Nowe Piekuty, Szepietowo, Klukowo, Ciechanowiec, Wysokie Mazowieckie z miastem Wysokie Mazowieckie, Czyżew w powiecie wysokomazowieckim,

— gminy Miastkowo, Nowogród i Zbójna w powiecie łomżyńskim.

w województwie mazowieckim:

— gminy Ceranów, Kosów Lacki, Sabnie, Sterdyń, część gminy Bielany położona na zachód od linii wyznaczonej przez drogę nr 63 i część gminy wiejskiej Sokołów Podlaski położona na zachód od linii wyznaczonej przez drogę nr 63 w powiecie sokołowskim,

— gminy Grębków, Liw, Miedzna, Wierzbno i miasto Węgrów w powiecie węgrowskim,

— gmina Kotuń w powiecie siedleckim,

— gminy Rzekuń, Troszyn, Lelis, Czerwin i Goworowo w powiecie ostrołęckim,

— powiat miejski Ostrołęka,

— powiat ostrowski,

— gminy Mała Wieś i Wyszogród w powiecie płockim,

— gminy Ojrzeń i Sońsk w powiecie ciechanowskim,

— gminy Czerwińsk nad Wisłą, Naruszewo, Płońsk z miastem Płońsk, Sochocin, Załuski i część gminy Nowe Miasto położona na północ od linii wyznaczonej przez drogę nr 620 w powiecie płońskim,

— gminy Obryte, Winnica, Świercze, Zatory i Pułtusk z miastem Pułtusk w powiecie pułtuskim,

— gminy Wyszków, Zabrodzie, część gminy Somianka położona na północ od linii wyznaczonej przez drogę nr 62 i część gminy Rząśnik położona na południe od drogi łączącej miejscowości Rząśnik i Sieczychy w powiecie wyszkowskim,

— gminy, Klembów, Poświętne i Tłuszcz w powiecie wołomińskim,

— gminy Mińsk Mazowiecki z miastem Mińsk Mazowiecki, Mrozy, Cegłów, Dębe Wielkie, Halinów, Kałuszyn, Siennica i Stanisławów w powiecie mińskim,

— gminy Garwolin z miastem Garwolin, Górzno, Miastków Kościelny, Parysów, Pilawa i Wilga w powiecie garwolińskim,

— gmina Tarczyn w powiecie piaseczyńskim,

— gminy Grójec, Jasieniec, Pniewy i Warka w powiecie grójeckim,

— gminy Grabów nad Pilicą i Magnuszew w powiecie kozienickim,

— gminy Brwinów, Michałowice, Nadarzyn, Piastów i, Pruszków w powiecie pruszkowskim,

— gminy Baranów, Grodzisk Mazowiecki, Milanówek, Podkowa Leśna i Żabia Wola w powiecie grodziskim,

— gminy Iłów, Młodzieszyn, Nowa Sucha, Rybno, Sochaczew z miastem Sochaczew i Teresin w powiecie sochaczewskim.

w województwie lubelskim:

— gminy Łęczna, Milejów, Spiczyn część gminy Ludwin położona na zachód od linii wyznaczonej przez drogę łączącą miejscowości Puchaczów i Dratów, a następnie przez drogę nr 820 do północnej granicy gminy, część gminy Cyców położona na południe od linii wyznaczonej przez drogę nr 841 do miejscowości Wólka Cycowska, a następnie od miejscowości Wólka Cycowska przez drogę 82 do wschodniej granicy gminy i część gminy Puchaczów położona na południe od linii wyznaczonej przez drogę 82 do miejscowości Stara Wieś, a następnie na zachód od linii wyznaczonej przez drogę łączącą miejscowości Stara Wieś, Puchaczów i Dratów w powiecie łęczyńskim,

— gmina Borki w powiecie radzyńskim,

— gmina Adamów, Krzywda, Serokomla, Wojcieszków i Wola Mysłowska w powiecie łukowskim,

— gminy Kraśniczyn i Siennica Różana w powiecie krasnostawskim,

— gminy Siedliszcze, Rejowiec, Rejowiec Fabryczny z miastem Rejowiec Fabryczny, część gminy Białopole położona na wschód od linii wyznaczonej przez drogę nr 844 i część gminy wiejskiej Chełm położona na południe od linii wyznaczonej przez drogę nr 812 biegnącą od zachodniej granicy tej gminy do granicy powiatu miejskiego Chełm, a następnie południową granicę powiatu miejskiego Chełm do wschodniej granicy gminy w powiecie chełmskim,

— gmina Grabowiec w powiecie zamojskim,

— gminy Horodło, Trzeszczany i część gminy wiejskiej Hrubieszów położona na północ od linii wyznaczonej przez drogę nr 74 w powiecie hrubieszowskim,

— gminy Firlej, Kock, Kamionka, Michów, Lubartów z miastem Lubartów, Serniki, Ostrów Lubelski w powiecie lubartowskim.

II OSA

1. **Tšekki**

Seuraavat Tšekin alueet:

— katastrální území obcí v okrese Zlín:

— Bohuslavice u Zlína,
— Bratřejov u Vizovic,
— Březnice u Zlína,
— Březová u Zlína,
— Březůvky,
— Dešná u Zlína,
— Dolní Ves,
— Doubravy,
— Držková,
— Fryšták,
— Horní Lhota u Luhačovic,
— Horní Ves u Fryštáku,
— Hostišová,
— Hrobice na Moravě,
— Hvozdná,
— Chrastěšov,
— Jaroslavice u Zlína,
— Jasenná na Moravě,
— Karlovice u Zlína,
— Kašava,
— Klečůvka,
— Kostelec u Zlína,
— Kudlov,
— Kvítkovice u Otrokovic,
— Lhota u Zlína,
— Lhotka u Zlína,
— Lhotsko,
— Lípa nad Dřevnicí,
— Loučka I,
— Loučka II,
— Louky nad Dřevnicí,
— Lukov u Zlína,
— Lukoveček,
— Lutonina,
— Lužkovice,
— Malenovice u Zlína,
— Mladcová,
— Neubuz,
— Oldřichovice u Napajedel,
— Ostrata,
— Podhradí u Luhačovic,
— Podkopná Lhota,
— Provodov na Moravě,
— Prštné,

— Příluky u Zlína,
— Racková,
— Raková,
— Salaš u Zlína,
— Sehradice,
— Slopné,
— Slušovice,
— Štípa,
— Tečovice,
— Trnava u Zlína,
— Ublo,
— Újezd u Valašských Klobouk,
— Velíková,
— Veselá u Zlína,
— Vítová,
— Vizovice,
— Vlčková,
— Všemina,
— Vysoké Pole,
— Zádveřice,
— Zlín,
— Želechovice nad Dřevnicí.

2. **Viro**

Seuraavat Viron alueet:

— Eesti Vabariik (välja arvatud Hiiu maakond)

3. **Unkari**

Seuraavat Unkarin alueet:

— Heves megye 700860, 700950, 701050, 701111, 701150, 701250, 701350, 701550, 701560, 701650, 701750, 701850, 701950, 702050, 702150, 702250, 702260, 702950, 703050, 703150, 703250, 703370, 705150 és 705450 kódszámú vadgazdálkodási egységeinek teljes területe.

4. **Latvia**

Seuraavat Latvian alueet:

— Ādažu novads,
— Aglonas novads,
— Aizkraukles novads,
— Aknīstes novads,
— Alojas novads,
— Alūksnes novads,
— Amatas novads,
— Apes novads,
— Auces novads,
— Babītes novads,
— Baldones novads,
— Baltinavas novads,
— Balvu novads,
— Bauskas novads,
— Beverīnas novads,
— Brocēnu novads,

— Burtnieku novads,
— Carnikavas novads,
— Cēsu novads,
— Cesvaines novads,
— Ciblas novads,
— Dagdas novads,
— Daugavpils novads,
— Dobeles novads,
— Dundagas novads,
— Engures novads,
— Ērgļu novads,
— Garkalnes novads,
— Gulbenes novads,
— Iecavas novads,
— Ikšķiles novads,
— Ilūkstes novads,
— Inčukalna novads,
— Jaunjelgavas novads,
— Jaunpiebalgas novads,
— Jaunpils novads,
— Jēkabpils novads,
— Jelgavas novads,
— Kandavas novads,
— Kārsavas novads,
— Ķeguma novads,
— Ķekavas novads,
— Kocēnu novads,
— Kokneses novads,
— Krāslavas novads,
— Krimuldas novads,
— Krustpils novads,
— Kuldīgas novada Ēdoles, Īvandes, Kurmāles, Padures, Pelču, Rumbas, Rendas, Kabiles, Snēpeles un Vārmes pagasts, Kuldīgas pilsēta,
— Lielvārdes novads,
— Līgatnes novads,
— Limbažu novads,
— Līvānu novads,
— Lubānas novads,
— Ludzas novads,
— Madonas novads,
— Mālpils novads,
— Mārupes novads,
— Mazsalacas novads,
— Mērsraga novads,
— Naukšēnu novads,
— Neretas novads,
— Ogres novads,
— Olaines novads,
— Ozolnieku novads,

— Pārgaujas novads,

— Pļaviņu novads,

— Preiļu novads,

— Priekuļu novads,

— Raunas novads,

— republikas pilsēta Daugavpils,

— republikas pilsēta Jelgava,

— republikas pilsēta Jēkabpils,

— republikas pilsēta Jūrmala,

— republikas pilsēta Rēzekne,

— republikas pilsēta Valmiera,

— Rēzeknes novads,

— Riebiņu novads,

— Rojas novads,

— Ropažu novads,

— Rugāju novads,

— Rundāles novads,

— Rūjienas novads,

— Salacgrīvas novads,

— Salas novads,

— Salaspils novads,

— Saldus novada Jaunlutriņu, Lutriņu, Šķēdes, Novadnieku, Saldus, Jaunauces, Rubas, Vadakstes, Zvārdes un Zirņu pagasts un Saldus pilsēta,

— Saulkrastu novads,

— Sējas novads,

— Siguldas novads,

— Skrīveru novads,

— Skrundas novada Raņķu pagasts un Skrundas pagasta daļa, kas atrodas uz Ziemeļiem no autoceļa A9

— Smiltenes novads,

— Stopiņu novada daļa, kas atrodas uz austrumiem no autoceļa V36, P4 un P5, Acones ielas, Dauguļupes ielas un Dauguļupītes,

— Strenču novads,

— Talsu novads,

— Tērvetes novads,

— Tukuma novads,

— Valkas novads,

— Varakļānu novads,

— Vārkavas novads,

— Vecpiebalgas novads,

— Vecumnieku novads,

— Ventspils novada Ances, Tārgales, Popes, Vārves, Užavas, Piltenes, Puzes, Ziru, Ugāles, Usmas un Zlēku pagasts, Piltenes pilsēta,

— Viesītes novads,

— Viļakas novads,

— Viļānu novads,

— Zilupes novads.

5. **Liettua**

Seuraavat Liettuan alueet:

— Akmenės rajono savivaldybė: Akmenės, Naujosios Akmenės kaimiškoji, Kruopių, Naujosios Akmenės miesto ir Ventos seniūnijos,

— Alytaus miesto savivaldybė,

— Alytaus rajono savivaldybė,

— Anykščių rajono savivaldybė,

— Birštono savivaldybė,

— Biržų miesto savivaldybė,

— Biržų rajono savivaldybė,

— Druskininkų savivaldybė,

— Elektrėnų savivaldybė,

— Ignalinos rajono savivaldybė,

— Jonavos rajono savivaldybė,

— Joniškio rajono savivaldybė

— Jurbarko rajono savivaldybė: Girdžių, Jurbarko miesto, Jurbarkų, Juodaičių, Raudonės, Seredžiaus, Veliuonos, Skirsnemunės ir Šimkaičių seniūnijos,

— Kaišiadorių miesto savivaldybė,

— Kaišiadorių rajono savivaldybė,

— Kalvarijos savivaldybė,

— Kauno miesto savivaldybė,

— Kauno rajono savivaldybės,

— Kėdainių rajono,

— Kupiškio rajono savivaldybė,

— Lazdijų rajono savivaldybė,

— Marijampolės savivaldybė,

— Mažeikių rajono savivaldybės: Laižuvos, Mažeikių apylinkės, Mažeikių, Reivyčių, Tirkšlių ir Viekšnių seniūnijos,

— Molėtų rajono savivaldybė,

— Pakruojo rajono savivaldybė,

— Panevėžio rajono savivaldybė,

— Pasvalio rajono savivaldybė,

— Radviliškio rajono savivaldybė,

— Raseinių rajono savivaldybė: Ariogalos, Betygalos, Pagojukų ir Šiluvos seniūnijos ir Kalnūjų ir Girkalnio seniūnijų dalisį pietus nuo kelio Nr. A1,

— Prienų miesto savivaldybė,

— Prienų rajono savivaldybė,

— Rokiškio rajono savivaldybė,

— Šalčininkų rajono savivaldybė,

— Šiaulių miesto savivaldybė,

— Šiaulių rajono savivaldybė,

— Širvintų rajono savivaldybė,

— Švenčionių rajono savivaldybė,

— Trakų rajono savivaldybė,

— Ukmergės rajono savivaldybė,

— Utenos rajono savivaldybė,

— Varėnos rajono savivaldybė,

— Vilniaus miesto savivaldybė,

— Vilniaus rajono savivaldybė,

— Vilkaviškio rajono savivaldybė,

— Visagino savivaldybė,

— Zarasų rajono savivaldybė.

6. **Puola**

Seuraavat Puolan alueet:

w województwie warmińsko-mazurskim:

— gminy Kalinowo, Prostki i gmina wiejska Ełk w powiecie ełckim,

— część gminy Wieliczki położona na południe od linii wyznaczonej przez drogę nr 655w powiecie oleckim,

— gmina Orzysz, Biała Piska i część gminy Pisz położona na północ od linii wyznaczonej przez drogę nr 58 w powiecie piskim,

— gminy Górowo Iławeckie z miastem Górowo Iławeckie, Bartoszyce z miastem Bartoszyce w powiecie bartoszyckim,

— gminy Braniewo z miastem Braniewo, Lelkowo, Pieniężno, Frombork, Płoskinia i część gminy Wilczęta położona na północ od linii wyznaczonej przez drogę 509 w powiecie braniewskim.

w województwie podlaskim:

— powiat grajewski,

— gminy Jasionówka, Jaświły, Knyszyn, Krypno, Mońki i Trzcianne w powiecie monieckim,

— gmina Łomża, Piątnica, Śniadowo, Jedwabne, Przytuły i Wizna w powiecie łomżyńskim,

— powiat miejski Łomża,

— gminy Grodzisk, Drohiczyn, Dziadkowice, Milejczyce i Siemiatycze z miastem Siemiatycze w powiecie siemiatyckim,

— powiat hajnowski,

— gmina Kobylin-Borzymy i Sokoły w powiecie wysokomazowieckim,

— część gminy Zambrów położona na północ od linii wyznaczonej przez drogę nr S8 w powiecie zambrowskim,

— gminy Grabowo i Stawiski w powiecie kolneńskim,

— gminy Czarna Białostocka, Dobrzyniewo Duże, Gródek, Łapy, Michałowo, Supraśl, Turośń Kościelna, Tykocin, Wasilków, Zabłudów, Zawady i Choroszcz w powiecie białostockim,

— część gminy Bielsk Podlaski położona na wschód od linii wyznaczonej przez drogę nr 19 biegnącą w kierunku północnym od granicy miasta Bielsk Podlaski i przedłużonej przez wschodnią granicę miasta Bielsk Podlaski i na południe od linii wyznaczonej drogę nr 66 biegnącą w kierunku zachodnim od granicy miasta Bielsk Podlaski i przedłużonej przez granicę miasta Bielsk Podlaski, gminy Orla i Boćki w powiecie bielskim,

— powiat sejneński,

— gminy Jeleniewo, Rutka-Tartak, Szypliszki część gminy Raczki położona na południe od linii wyznaczonej przez drogę 655 i część gminy Suwałki położona na wschód od linii wyznaczonej przez drogę nr 655 w powiecie suwalskim,

— powiat miejski Suwałki,

— powiat augustowski,

— powiat sokólski,

— powiat miejski Białystok.

w województwie mazowieckim:

— gmina Przesmyki, Domanice, Skórzec, Siedlce, Suchożebry, Mokobody, Mordy, Wiśniew, Wodynie i Zbuczyn w powiecie siedleckim,

— gmina Repki, Jabłonna Lacka, część gminy Bielany położona na wschód od linii wyznaczonej przez drogę nr 63 i część gminy wiejskiej Sokołów Podlaski położona na wschód od linii wyznaczonej przez drogę nr 63 w powiecie sokołowskim,

— powiat łosicki,

— gmina Brochów w powiecie sochaczewskim,

— powiat nowodworski,

— gmina Joniec i część gminy Nowe Miasto położona na południe od linii wyznaczonej przez drogę nr 620 w powiecie płońskim,

— gmina Pokrzywnica w powiecie pułtuskim,

— gminy Dąbrówka, Kobyłka, Marki, Radzymin, Wołomin, Zielonka i Ząbki w powiecie wołomińskim,

— część gminy Somianka położona na południe od linii wyznaczonej przez drogę nr 62 w powiecie wyszkowskim,

— gminy Latowicz i Sulejówek w powiecie mińskim,

— gmina Borowie w powiecie garwolińskim,

— powiat warszawski zachodni,

— powiat legionowski,

— powiat otwocki,

— gminy Konstancin – Jeziorna, Lesznowola, Piaseczno, Prażmów i Góra Kalwaria w powiecie piaseczyńskim,

— gmina Raszyn w powiecie pruszkowskim,

— gmina Chynów w powiecie grójeckim,

— powiat miejski Siedlce,

— powiat miejski Warszawa.

w województwie lubelskim:

— gminy Wohyń, Ulan-Majorat, Czemierniki, Komarówka Podlaska, Kąkolewnica i Radzyń Podlaski z miastem Radzyń Podlaski w powiecie radzyńskim,

— gmina wiejska Łuków z miastem Łuków, Stanin, Stoczek Łukowski z miastem Stoczek Łukowski i Trzebieszów w powiecie łukowskim,

— gminy Stary Brus Urszulin, Hanna, Hańsk, Wola Uhruska, Wyryki i gmina wiejska Włodawa w powiecie włodawskim,

— gminy Rossosz, Wisznice, Sławatycze, Sosnówka, Tuczna, Łomazy, Kodeń, Konstantynów, Piszczac, Rokitno, Biała Podlaska, Zalesie, Terespol z miastem Terespol, Drelów, Międzyrzec Podlaski z miastem Międzyrzec Podlaski w powiecie bialskim,

— powiat miejski Biała Podlaska,

— powiat parczewski,

— gminy Niedźwiada i Ostrówek i Uścimów w powiecie lubartowskim,

— część gminy Ludwin położona na wschód od linii wyznaczonej przez drogę łączącą miejscowości Puchaczów i Dratów, a następnie przez drogę nr 820 do północnej granicy gminy, część gminy Cyców położona na północ od linii wyznaczonej przez drogę nr 841 do miejscowości Wólka Cycowska, a następnie od miejscowości Wólka Cycowska przez drogę 82 do wschodniej granicy gminy i część gminy Puchaczów położona na północ od linii wyznaczonej przez drogę 82 do miejscowości Stara Wieś, a następnie na wschód od linii wyznaczonej przez drogę łączącą miejscowości Stara Wieś, Puchaczów i Dratów w powiecie łęczyńskim,

— gmina Uchanie w powiecie hrubieszowskim,

— gminy Dorohusk, Dubienka, Kamień, Leśniowice, Ruda Huta, Sawin, Wierzbica, Wojsławice, Żmudź część gminy Białopole położona na zachód od linii wyznaczone przez drogę nr 844 i część gminy wiejskiej Chełm położona na północ od linii wyznaczonej przez drogę nr 812 biegnącą od zachodniej granicy tej gminy do granicy powiatu miejskiego Chełm, a następnie północną granicę powiatu miejskiego Chełm do wschodniej granicy gminy w powiecie chełmskim.

— powiat miejski Chełm.

III OSA

Puola

Seuraavat Puolan alueet:

w województwie podlaskim:

— gmina Goniądz w powiecie monieckim

— gminy Mielnik, Nurzec-Stacja w powiecie siemiatyckim.

w województwie mazowieckim:

— gminy Korczew i Paprotnia w powiecie siedleckim.

w województwie lubelskim:

— gminy Janów Podlaski i Leśna Podlaska, w powiecie bialskim,

IV OSA

Italia

Seuraavat Italian alueet:

— tutto il territorio della Sardegna.”

KOMISSION TÄYTÄNTÖÖNPANOPÄÄTÖS (EU) 2018/835,

annettu 4 päivänä kesäkuuta 2018,

afrikkalaiseen sikaruttoon liittyvistä tietyistä suojatoimenpiteistä Unkarissa

(tiedoksiannettu numerolla C(2018) 3319)

(Ainoastaan unkarinkielinen teksti on todistusvoimainen)

(ETA:n kannalta merkityksellinen teksti)

EUROOPAN KOMISSIO, joka

ottaa huomioon Euroopan unionin toiminnasta tehdyn sopimuksen,

ottaa huomioon eläinlääkärintarkastuksista yhteisön sisäisessä kaupassa sisämarkkinoiden toteuttamista varten 11 päivänä joulukuuta 1989 annetun neuvoston direktiivin 89/662/ETY ([1]) ja erityisesti sen 9 artiklan 4 kohdan,

ottaa huomioon eläinlääkärin- ja kotieläinjalostustarkastuksista yhteisön sisäisessä tiettyjen elävien eläinten ja tuotteiden kaupassa 26 päivänä kesäkuuta 1990 annetun neuvoston direktiivin 90/425/ETY ([2]) ja erityisesti sen 10 artiklan 4 kohdan,

sekä katsoo seuraavaa:

(1) Afrikkalainen sikarutto on kotieläiminä pidettävien sikojen ja luonnonvaraisten sikojen kantoihin vaikuttava tarttuva virustauti, joka voi merkittävästi heikentää siankasvatuksen kannattavuutta ja aiheuttaa häiriötä unionin sisäisessä kaupassa ja viennissä kolmansiin maihin.

(2) Afrikkalaisen sikaruton puhjetessa luonnonvaraisissa sioissa on olemassa vaara, että taudinaiheuttaja leviää muihin luonnonvaraisiin sikapopulaatioihin ja sikatiloille. Tämän tuloksena se voi levitä yhdestä jäsenvaltiosta toisiin jäsenvaltioihin ja kolmansiin maihin elävien sikojen tai niistä saatavien tuotteiden kaupan välityksellä.

(3) Neuvoston direktiivissä 2002/60/EY ([3]) säädetään unionissa toteutettavista vähimmäistoimenpiteistä afrikkalaisen sikaruton torjumiseksi. Direktiivin 2002/60/EY 15 artiklassa säädetään tietyistä toimenpiteistä, joita on toteutettava, kun on varmistunut vähintään yksi afrikkalaisen sikaruton tapaus luonnonvaraisissa sioissa.

(4) Unkari on ilmoittanut komissiolle afrikkalaisen sikaruton ajantasaisesta tilanteesta alueellaan ja määrittänyt direktiivin 2002/60/EY 15 artiklan mukaisesti tartunta-alueen, jolla sovelletaan kyseisen direktiivin 15 artiklassa tarkoitettuja toimenpiteitä.

(5) Tämän tilanteen pohjalta annettiin komission täytäntöönpanopäätös (EU) 2018/663 ([4]).

(6) Jotta vältetään tarpeettomat häiriöt unionin sisäisessä kaupassa ja se, että kolmannet maat asettavat kaupalle perusteettomia esteitä, on tarpeen määrittää unionin tasolla yhteistyössä Unkarin kanssa asianomaisessa jäsenvaltiossa sijaitseva afrikkalaisen sikaruton tartunta-alue.

(7) Tartunta-alue Unkarissa olisi esitettävä tämän päätöksen liitteessä ja kyseisen aluejaon kesto olisi vahvistettava. Tällä päätöksellä olisi kumottava ja korvattava täytäntöönpanopäätös (EU) 2018/663.

(8) Tässä päätöksessä säädetyt toimenpiteet ovat pysyvän kasvi-, eläin-, elintarvike- ja rehukomitean lausunnon mukaiset,

ON HYVÄKSYNYT TÄMÄN PÄÄTÖKSEN:

1 artikla

Unkarin on varmistettava, että Unkarin määrittämä tartunta-alue, jolla sovelletaan direktiivin 2002/60/EY 15 artiklassa säädettyjä toimenpiteitä, käsittää vähintään tämän päätöksen liitteessä luetellut alueet.

([1]) EYVL L 395, 30.12.1989, s. 13.
([2]) EYVL L 224, 18.8.1990, s. 29.
([3]) Neuvoston direktiivi 2002/60/EY, annettu 27 päivänä kesäkuuta 2002, erityissäännöksistä afrikkalaisen sikaruton torjumiseksi ja direktiivin 92/119/ETY muuttamisesta Teschenin taudin ja afrikkalaisen sikaruton osalta (EYVL L 192, 20.7.2002, s. 27).
([4]) Komission täytäntöönpanopäätös (EU) 2018/663, annettu 27 päivänä huhtikuuta 2018, afrikkalaiseen sikaruttoon liittyvistä tietyistä väliaikaisista suojatoimenpiteistä Unkarissa (EUVL L 110, 30.4.2018, s. 136).

2 artikla

Kumotaan täytäntöönpanopäätös (EU) 2018/663.

3 artikla

Tätä päätöstä sovelletaan 30 päivään kesäkuuta 2018.

4 artikla

Tämä päätös on osoitettu Unkarille.

Tehty Brysselissä 4 päivänä kesäkuuta 2018.

Komission puolesta
Vytenis ANDRIUKAITIS
Komission jäsen

LIITE

1 artiklassa tarkoitetut tartunta-alueeksi määritetyt alueet Unkarissa	Päivämäärä, johon asti voimassa
Territory of the county of Heves located north of the motorway E 71	30. kesäkuuta 2018

KANSAINVÄLISILLÄ SOPIMUKSILLA PERUSTETTUJEN ELINTEN ANTAMAT SÄÄDÖKSET

EU:N JA GEORGIAN TULLIASIOIDEN ALAKOMITEAN PÄÄTÖS N:o 1/2018,

annettu 20 päivänä maaliskuuta 2018,

Euroopan unionin, Euroopan atomienergiayhteisön ja niiden jäsenvaltioiden sekä Georgian väliseen assosiaatiosopimukseen kuuluvan alkuperätuotteiden käsitteen määritelmää ja hallinnollisen yhteistyön menetelmiä koskevan pöytäkirjan I korvaamisesta [2018/836]

EU:N JA GEORGIAN TULLIASIOIDEN ALAKOMITEA, joka

ottaa huomioon Euroopan unionin, Euroopan atomienergiayhteisön ja niiden jäsenvaltioiden sekä Georgian välisen assosiaatiosopimuksen ([1]) ja erityisesti sen 23 artiklan 2 kohdan,

ottaa huomioon Euroopan unionin, Euroopan atomienergiayhteisön ja niiden jäsenvaltioiden sekä Georgian väliseen assosiaatiosopimukseen kuuluvan alkuperätuotteiden käsitteen määritelmää ja hallinnollisen yhteistyön menetelmiä koskevan pöytäkirjan I,

sekä katsoo seuraavaa:

(1) Euroopan unionin, Euroopan atomienergiayhteisön ja niiden jäsenvaltioiden sekä Georgian välisen assosiaatiosopimuksen, jäljempänä 'sopimus', 23 artiklan 2 kohdassa viitataan alkuperäsääntöjen osalta sopimuksen pöytäkirjaan I, jäljempänä 'pöytäkirja I'.

(2) Sopimus tuli voimaan 1 päivänä heinäkuuta 2016.

(3) Pöytäkirjassa I olevassa 38 artiklassa määrätään, että sopimuksen 74 artiklan 1 kohdassa määrätty tulliasioiden alakomitea voi päättää muuttaa pöytäkirjan I määräyksiä.

(4) Etuuskohteluun oikeuttavia Paneurooppa–Välimeri-alkuperäsääntöjä koskevan alueellisen yleissopimuksen ([2]), jäljempänä 'yleissopimus', tarkoituksena on korvata Paneurooppa–Välimerivyöhykkeen maiden välillä tällä hetkellä voimassa olevat alkuperäsääntöpöytäkirjat yhdellä oikeudellisella asiakirjalla.

(5) Unioni allekirjoitti yleissopimuksen 15 päivänä kesäkuuta 2011. Yleissopimuksen 3 artiklan 1 kohdassa perustettu sekakomitea hyväksyi antamallaan päätöksellä N:o 1/2016 ([3]), että Georgia olisi kutsuttava liittymään yleissopimukseen.

(6) Unioni talletti hyväksymisasiakirjansa yleissopimuksen tallettajalle 26 päivänä maaliskuuta 2012 ja Georgia 17 päivänä toukokuuta 2017. Näin ollen yleissopimus tuli voimaan sen 10 artiklan 3 kohdan mukaisesti unionin osalta 1 päivänä toukokuuta 2012 ja Georgian osalta 1 päivänä heinäkuuta 2017.

(7) Pöytäkirja I olisi sen vuoksi korvattava uudella pöytäkirjalla, jossa viitataan yleissopimukseen,

ON HYVÄKSYNYT TÄMÄN PÄÄTÖKSEN:

1 artikla

Korvataan Euroopan unionin, Euroopan atomienergiayhteisön ja niiden jäsenvaltioiden sekä Georgian välisen assosiaatiosopimuksen pöytäkirja I, joka koskee alkuperätuotteiden käsitteen määritelmää ja hallinnollisen yhteistyön menetelmiä, tämän päätöksen liitteessä olevalla tekstillä.

([1]) EUVL L 261, 30.8.2014, s. 4.
([2]) EUVL L 54, 26.2.2013, s. 4.
([3]) Etuuskohteluun oikeuttavia Paneurooppa–Välimeri-alkuperäsääntöjä koskevan alueellisen yleissopimuksen sekakomitean päätös N:o 1/2016, annettu 28 päivänä syyskuuta 2016, Georgian hakemuksesta tulla etuuskohteluun oikeuttavia Paneurooppa–Välimeri-alkuperäsääntöjä koskevan alueellisen yleissopimuksen sopimuspuoleksi (EUVL L 329, 3.12.2016, s. 118).

2 artikla

Tämä päätös tulee voimaan päivänä, jona se hyväksytään.

Sitä sovelletaan 1 päivästä kesäkuuta 2018.

Tehty Brysselissä 20 päivänä maaliskuuta 2018.

Tulliasioiden alakomitean puolesta

Puheenjohtaja *Sihteerit*

S. URIDIA D. WENCEL M. KHVEDELIDZE

LIITE

”PÖYTÄKIRJA I

alkuperätuotteiden käsitteen määritelmästä ja hallinnollisen yhteistyön menetelmistä

1 artikla

Sovellettavat alkuperäsäännöt

1. Tämän sopimuksen täytäntöön panemiseksi sovelletaan etuuskohteluun oikeuttavia Paneurooppa–Välimeri-alkuperäsääntöjä koskevan alueellisen yleissopimuksen ([1]), jäljempänä ’yleissopimus’, lisäystä I ja lisäyksen II asiaankuuluvia määräyksiä.

2. Kaikki yleissopimuksen lisäyksessä I ja lisäyksen II asiaankuuluvissa määräyksissä olevat viittaukset ”asiaankuuluvaan sopimukseen” katsotaan viittauksiksi tähän sopimukseen.

2 artikla

Riitojen ratkaiseminen

1. Jos yleissopimuksen lisäyksessä I olevassa 32 artiklassa määrätyistä tarkastusmenettelyistä syntyy riita, jota tarkastusta pyytävät ja tämän tarkastuksen tekemisestä vastaavat tulliviranomaiset eivät pysty keskenään sopimaan, asia saatetaan tulliasioiden alakomitean ratkaistavaksi. Tämän sopimuksen IV osaston (Kauppa ja kaupan liitännäistoimenpiteet) 14 luvussa (Riitojen ratkaiseminen) esitettyjä riitojenratkaisumenettelyä koskevia määräyksiä ei sovelleta.

2. Tuojan ja tuojamaan tulliviranomaisten väliset riidat ratkaistaan aina kyseisen maan lainsäädännön mukaisesti.

3 artikla

Pöytäkirjan muuttaminen

Tulliasioiden alakomitea voi päättää tämän pöytäkirjan määräysten muuttamisesta.

4 artikla

Yleissopimuksesta eroaminen

1. Jos joko Euroopan unioni tai Georgia ilmoittaa kirjallisesti yleissopimuksen tallettajalle aikeestaan irtisanoa yleissopimus sen 9 artiklan mukaisesti, unioni ja Georgia aloittavat viipymättä alkuperäsääntöjä koskevat neuvottelut tämän sopimuksen täytäntöön panemiseksi.

2. Yleissopimuksen lisäyksessä I olevia alkuperäsääntöjä ja soveltuvin osin sen lisäyksen II asiaankuuluvia määräyksiä, sellaisina kuin niitä sovelletaan irtisanomishetkellä, sovelletaan edelleen tähän sopimukseen tällaisten uudelleen neuvoteltujen alkuperäsääntöjen voimaantuloon asti. Yleissopimuksen lisäyksessä I olevia alkuperäsääntöjä ja soveltuvin osin sen lisäyksen II asiaankuuluvia määräyksiä tulkitaan kuitenkin irtisanomishetkestä alkaen siten, että ainoastaan unionin ja Georgian välinen kahdenvälinen kumulaatio on sallittua.

5 artikla

Siirtymämääräykset – kumulaatio

Sen estämättä, mitä yleissopimuksen lisäyksessä I olevan 16 artiklan 5 kohdassa ja 21 artiklan 3 kohdassa määrätään, silloin kun kumulaatioon osallistuvien joukossa on ainoastaan EFTA-valtioita, Färsaaret, unioni, Turkki, vakautus- ja assosiaatioprosessiin osallistujia, Moldovan tasavalta sekä Georgia, alkuperäselvityksenä voidaan käyttää EUR.1-tavaratodistusta tai alkuperäilmoitusta.”

([1]) EUVL L 54, 26.2.2013, s. 4.

ISSN 1977-0812 (sähköinen julkaisu)
ISSN 1725-261X (painettu julkaisu)

Euroopan unionin julkaisutoimisto
2985 Luxemburg
LUXEMBURG

FI