II

(Πράξεις για την ισχύ των οποίων δεν απαιτείται δημοσίευση)

ΣΥΜΒΟΥΛΙΟ

ΟΔΗΓΙΑ ΤΟΥ ΣΥΜΒΟΥΛΙΟΥ

της 24ης Ιουλίου 1986

σχετικά με την εγκατάσταση, τοποθέτηση, λειτουργία και αναγνώριση των οργάνων χειρισμού των γεωργικών και δασικών ελκυστήρων με τροχούς

(86/415/ΕΟΚ)

ΤΟ ΣΥΜΒΟΥΛΙΟ ΤΩΝ ΕΥΡΩΠΑΪΚΩΝ ΚΟΙΝΟΤΗΤΩΝ,

Έχοντας υπόψη:

τη συνθήκη για την ίδρυση της Ευρωπαϊκής Οικονομικής Κοινότητας, και ιδίως το άρθρο 100,

την πρόταση της Επιτροπής,

τη γνώμη του Ευρωπαϊκού Κοινοβουλίου [1],

τη γνώμη της Οικονομικής και Κοινωνικής Επιτροπής [2],

Εκτιμώντας:

ότι οι τεχνικές προδιαγραφές τις οποίες πρέπει να πληρούν οι τροχοφόροι γεωργικοί ή δασικοί ελκυστήρες δυνάμει των εθνικών νομοθεσιών αφορούν, μεταξύ άλλων, την εγκατάσταση, τοποθέτηση, λειτουργία και αναγνώριση των οργάνων χειρισμού·

ότι οι προδιαγραφές αυτές διαφέρουν από το ένα κράτος μέλος στο άλλο· ότι προκύπτει λοιπόν η ανάγκη να θεσπιστούν οι ίδιες προδιαγραφές από όλα τα κράτη μέλη, είτε ως συμπλήρωμα είτε σε αντικατάσταση των σημερινών ρυθμίσεών τους, με σκοπό ιδίως να καταστεί δυνατή η εφαρμογή, για κάθε τύπο ελκυστήρα, της διαδικασίας έγκρισης ΕΟΚ που αποτελεί το αντικείμενο της οδηγίας 74/150/ΕΟΚ του Συμβουλίου της 4ης Μαρτίου 1974 περί προσεγγίσεως των νομοθεσιών των κρατών μελών των αναφερομένων στην έγκριση των τροχοφόρων γεωργικών ή δασικών ελκυστήρων [3], όπως τροποποιήθηκε τελευταία από την πράξη προσχώρησης της Ισπανίας και της Πορτογαλίας·

ότι η εναρμόνιση αυτών των προδιαγραφών είναι καταφανής παράγοντας ασφαλείας και επιτρέπει, σε ό,τι αφορά την τοποθέτηση και το συμβολισμό των οργάνων χειρισμού, την επίλυση του προβλήματος που προκύπτει εξαιτίας των εγγραφών στις διάφορες γλώσσες·

ότι η προσέγγιση των νομοθεσιών των κρατών μελών που αφορούν τους τροχοφόρους γεωργικούς ή δασικούς ελκυστήρες συνεπάγεται την αμοιβαία αναγνώριση από τα κράτη μέλη των ελέγχων που πραγματοποιεί το καθένα από αυτά με βάση τις κοινές προδιαγραφές,

ΕΞΕΔΩΣΕ ΤΗΝ ΠΑΡΟΥΣΑ ΟΔΗΓΙΑ:

Άρθρο 1

1. Ως γεωργικός ή δασικός ελκυστήρας νοείται κάθε τροχοφόρο ή ερπυστριοφόρο όχημα με κινητήρα, με δύο τουλάχιστον άξονες, του οποίου η λειτουργία στηρίζεται κατά βάση στην ισχύ έλξεώς του και το οποίο έχει ειδικά σχεδιαστεί να σύρει, να ωθεί, να μεταφέρει ή να ενεργοποιεί ορισμένα εργαλεία, μηχανές ή ρυμουλκούμενα που προορίζονται για γεωργική ή δασική χρήση. Το όχημα αυτό είναι δυνατό να έχει διαρρυθμιστεί κατάλληλα για να μεταφέρει φορτία ή συνοδούς.

2. Η παρούσα οδηγία εφαρμόζεται μόνο στους ελκυστήρες που ορίζονται στην παράγραφο 1, οι οποίοι στηρίζονται σε ελαστικά και έχουν τουλάχιστον δύο άξονες και μέγιστη εκ κατασκευής ταχύτητα μεταξύ 6 και 30 χιλιόμετρων την ώρα.

Άρθρο 2

Τα κράτη μέλη δεν μπορούν να αρνούνται τη χορήγηση της έγκρισης ΕΟΚ ή της εθνικής έγκρισης σε ελκυστήρα, ούτε να αρνούνται ή να απαγορεύουν την πώληση, τη χορήγηση άδειας κυκλοφορίας, τη θέση σε κυκλοφορία ή τη χρησιμοποίηση ελκυστήρα επικαλούμενα λόγους που αφορούν την εγκατάσταση, τοποθέτηση, λειτουργία και αναγνώριση των οργάνων χειρισμού εφόσον ανταποκρίνονται στις προδιαγραφές των παραρτημάτων I, II, III και IV.

Άρθρο 3

Η παρούσα οδηγία δεν θίγει τη δυνατότητα των κρατών μελών να επιτάσσουν —τηρώντας τη συνθήκη— τις απαιτήσεις που κρίνουν αναγκαίες για την εξασφάλιση της προστασίας των εργαζομένων κατά τη χρησιμοποίηση των εν λόγω

[1] ΕΕ αριθ. C 172 της 13. 7. 1981, σ. 108.
[2] ΕΕ αριθ. C 189 της 30. 7. 1981, σ. 15.
[3] ΕΕ αριθ. L 84 της 28. 3. 1974, σ. 10.

ελκυστήρων, εφόσον αυτό δεν συνεπάγεται μετατροπές των ελκυστήρων σε σχέση με τις προδιαγραφές της παρούσας οδηγίας.

Άρθρο 4

Οι τροποποιήσεις που καθίστανται αναγκαίες για να προσαρμόζονται στην τεχνική πρόοδο οι προδιαγραφές των παραρτημάτων, θεσπίζονται σύμφωνα με τη διαδικασία που προβλέπεται στο άρθρο 13 της οδηγίας 74/150/ΕΟΚ.

Άρθρο 5

1. Τα κράτη μέλη θέτουν σε ισχύ τις νομοθετικές, κανονιστικές και διοικητικές διατάξεις που είναι αναγκαίες για να συμμορφωθούν με την παρούσα οδηγία, το αργότερο την 1η Οκτωβρίου 1987. Πληροφορούν αμέσως την Επιτροπή σχετικά.

2. Τα κράτη μέλη μεριμνούν να ανακοινώνουν στην Επιτροπή το κείμενο των ουσιωδών διατάξεων εσωτερικού δικαίου τις οποίες θεσπίζουν στον τομέα που διέπει η παρούσα οδηγία.

Άρθρο 6

Η παρούσα οδηγία απευθύνεται στα κράτη μέλη.

Βρυξέλλες, 24 Ιουλίου 1986.

Για το Συμβούλιο

Ο Πρόεδρος

A. CLARK

ΠΑΡΑΡΤΗΜΑ I

ΟΡΙΣΜΟΙ, ΑΙΤΗΣΗ ΕΓΚΡΙΣΗΣ ΕΟΚ, ΕΓΚΡΙΣΗ ΕΟΚ

1. ΟΡΙΣΜΟΙ

1.1. **Τύπος ελκυστήρα**

Ως «τύπος ελκυστήρα σε ό,τι αφορά την εγκατάσταση, τοποθέτηση, λειτουργία και αναγνώριση των οργάνων χειρισμού» νοούνται ελκυστήρες που δεν παρουσιάζουν μεταξύ τους βασικές διαφορές σε ό,τι αφορά τις εσωτερικές διαρρυθμίσεις οι οποίες μπορούν να επηρεάσουν την τοποθέτηση και αναγνώριση των οργάνων χειρισμού.

1.2. **Όργανο χειρισμού**

Ως «όργανο χειρισμού» νοείται κάθε μέρος του οποίου ο άμεσος χειρισμός επιτρέπει τη μεταβολή της κατάστασης ή της λειτουργίας του ελκυστήρα ή του εξοπλισμού που είναι ζευγμένος σ' αυτόν.

2. ΑΙΤΗΣΗ ΕΓΚΡΙΣΗΣ ΕΟΚ

2.1. Η αίτηση έγκρισης ενός τύπου ελκυστήρα σε ό,τι αφορά την εγκατάσταση, τοποθέτηση, λειτουργία και αναγνώριση των οργάνων χειρισμού, πρέπει να υποβάλλεται από τον κατασκευαστή του ελκυστήρα ή τον εντολοδόχο του.

2.2. Η αίτηση πρέπει να συνοδεύεται από περιγραφή (φωτογραφίες ή διαγράμματα), σε τρία αντίτυπα, των τμημάτων του ελκυστήρα που αφορούν οι προδιαγραφές της παρούσας οδηγίας.

2.3. Ένας ελκυστήρας αντιπροσωπευτικός του προς έγκριση τύπου ή το (ή τα) τμήμα(τα) του ελκυστήρα που θεωρείται(ούνται) ως βασικό(ά) για την εκτέλεση των ελέγχων που προδιαγράφονται από την παρούσα οδηγία πρέπει να υποβάλλονται στην τεχνική υπηρεσία η οποία είναι επιφορτισμένη με τις δοκιμές έγκρισης.

3. ΕΓΚΡΙΣΗ ΕΟΚ

Στο δελτίο έγκρισης ΕΟΚ επισυνάπτεται δελτίο σύμφωνο προς το υπόδειγμα του παραρτήματος V.

ΠΑΡΑΡΤΗΜΑ II

ΤΕΧΝΙΚΕΣ ΑΠΑΙΤΗΣΕΙΣ

1. ΓΕΝΙΚΕΣ ΠΡΟΔΙΑΓΡΑΦΕΣ

1.1. Τα όργανα χειρισμού πρέπει να είναι ευχερώς προσιτά και να μην παρουσιάζουν κινδύνους για τον χειριστή, που θα πρέπει να μπορεί να τα ενεργοποιεί εύκολα και ακίνδυνα. Τα όργανα χειρισμού πρέπει να σχεδιάζονται και να διατάσσονται, ή να προστατεύονται, κατά τρόπο ώστε να αποκλείεται οποιαδήποτε άκαιρη μεταγωγή ή ακούσια έναρξη κίνησης ή οποιαδήποτε άλλη ενέργεια που συνεπάγεται κινδύνους.

1.2. Για την αναγνώριση των οργάνων χειρισμού με τη βοήθεια συμβόλων, τα χρησιμοποιούμενα σύμβολα πρέπει να συμφωνούν με αυτά που απεικονίζονται στο παράρτημα III.

1.3. Για άλλους σκοπούς, είναι δυνατόν να χρησιμοποιούνται σύμβολα διαφορετικά από αυτά που απεικονίζονται στο παράρτημα III, με την προϋπόθεση ότι δεν υφίσταται κανένας κίνδυνος σύγχυσης με τα σύμβολα που απεικονίζονται στο παράρτημα αυτό.

1.4. Τα σύμβολα θεωρούνται σύμφωνα με τις προδιαγραφές, εφόσον τηρείται η αναλογία των διαστάσεων όπως απεικονίζεται στο παράρτημα IV.

1.5. Τα σύμβολα πρέπει να βρίσκονται πάνω στα όργανα χειρισμού ή αμέσως δίπλα σε αυτά.

1.6. Τα σύμβολα πρέπει να ξεχωρίζουν σαφώς από το φόντο.

1.7. Εφόσον, στο σημείο 2, εφαρμόζονται ειδικές προδιαγραφές σε ό,τι αφορά την εγκατάσταση, την τοποθέτηση, τη λειτουργία και την αναγνώριση των οργάνων χειρισμού, τα όργανα αυτά πρέπει να πληρούν τις ειδικές προδιαγραφές του σημείου 2. Επιτρέπονται άλλες λύσεις, υπό την προϋπόθεση ότι ο κατασκευαστής θα αποδείξει ότι έχουν τουλάχιστον ισοδύναμο αποτέλεσμα με τις απαιτήσεις της παρούσας οδηγίας.

2. ΕΙΔΙΚΕΣ ΠΡΟΔΙΑΓΡΑΦΕΣ

2.1. **Όργανα χειρισμού εκκίνησης**

Η θέση του κινητήρα σε λειτουργία δεν πρέπει να είναι δυνατή εφόσον η ενέργεια αυτή μπορεί να προκαλέσει μη ελεγχόμενη μετακίνηση του ελκυστήρα.

Η απαίτηση αυτή θεωρείται ότι τηρείται εφόσον ο κινητήρας μπορεί να τεθεί σε λειτουργία μόνο αν:

— ο μοχλός αλλαγής ταχυτήτων βρίσκεται σε ουδέτερη θέση ή στο νεκρό σημείο, ή
— ο μοχλός επιλογής περιοχών ταχυτήτων βρίσκεται σε ουδέτερη θέση ή στο νεκρό σημείο, ή
— ο μηχανισμός του συμπλέκτη είναι αποσυμπλεγμένος, ή
— το υδροστατικό σύστημα βρίσκεται στο νεκρό σημείο ή χωρίς πίεση, ή
— στην περίπτωση υδραυλικής μετάδοσης, ο μηχανισμός ενεργοποίησης επανέρχεται αυτόματα σε ουδέτερη θέση.

2.2. **Όργανο διακοπής λειτουργίας του κινητήρα**

Η ενεργοποίηση του συστήματος αυτού πρέπει να προκαλεί, χωρίς διαρκή προσπάθεια με το χέρι, τη διακοπή της λειτουργίας του κινητήρα, ο οποίος δεν πρέπει να μπορεί να ξεκινήσει πάλι αυτόματα.

Εφόσον το όργανο διακοπής λειτουργίας του κινητήρα δεν είναι συνδυασμένο με το όργανο χειρισμού εκκίνησης, τότε θα πρέπει ο χρωματισμός του να έρχεται σε σαφή αντίθεση με το χρωματισμό του φόντου και των άλλων οργάνων χειρισμού. Αν το όργανο αυτό είναι κομβίο, τότε θα πρέπει να έχει κόκκινο χρώμα.

2.3. **Όργανο κλειδώματος του διαφορικού**

Εφόσον υπάρχει τέτοιο όργανο, πρέπει υποχρεωτικώς να μπορεί να αναγνωρίζεται. Η ενεργοποίηση του κλειδώματος του διαφορικού θα πρέπει να σημαίνεται σαφώς, εφόσον δεν διακρίνεται από τη θέση του οργάνου.

2.4. **Όργανο χειρισμού του μηχανισμού ανύψωσης της ζεύξης τριών σημείων**

2.4.1. Πρέπει τα όργανα χειρισμού του μηχανισμού ανύψωσης της ζεύξης τριών σημείων να εγκαθίστανται κατά τρόπο ώστε να εξασφαλίζεται η ασφάλεια των χειρισμών ανεβάσματος και κατεβάσματος ή/και να προβλέπονται αυτόματα εξαρτήματα στο σύστημα ζεύξης του προσαρτώμενου εξοπλισμού, τα οποία δεν απαιτούν την παρουσία χειριστή μεταξύ του ελκυστήρα και του εξοπλισμού. Αν εγκαθίσταται τέτοιο όργανο χειρισμού, θα πρέπει υποχρεωτικά να επισημαίνεται η παρουσία του.

2.4.2. Οι απαιτήσεις ασφάλειας που αφορούν το ανέβασμα και το κατέβασμα του φερόμενου εξοπλισμού μπορεί να θεωρηθεί ότι τηρούνται, εφόσον πληρούνται οι εξής προϋποθέσεις:

2.4.2.1. *Κυριότερα όργανα χειρισμού:*

τα κυριότερα όργανα χειρισμού και το αντίστοιχο σύστημα μετάδοσης είναι ενδεχομένως διατεταγμένα ή προστατεύονται με τέτοιο τρόπο ώστε ο χειριστής να μην μπορεί να τα ενεργοποιήσει όταν βρίσκεται

στο έδαφος ανάμεσα στον ελκυστήρα και τον εξοπλισμό που έχει ζευχθεί σ' αυτόν, αλλιώς πρέπει να προβλεφθούν εξωτερικά όργανα χειρισμού.

2.4.2.2. *Εξωτερικά όργανα χειρισμού:*

2.4.2.2.1. τα όργανα χειρισμού διατάσσονται κατά τρόπο ώστε ο χειριστής να μπορεί να τα ενεργοποιεί από μη επικίνδυνο μέρος, π.χ. αν τα όργανα χειρισμού της υδραυλικής ανύψωσης της ζεύξης τριών σημείων ή τυχόν συμπληρωματικά όργανα χειρισμού της εν λόγω ανύψωσης βρίσκονται έξω από τα κατακόρυφα επίπεδα που σχηματίζονται από τις εσωτερικές παρειές των τροχών (φτερών)

και

2.4.2.2.2. η ενεργοποίηση της υδραυλικής ανύψωσης της ζεύξης τριών σημείων γίνεται μέσω οργάνων χειρισμού που επιτρέπουν περιορισμένη ανύψωση, κατά τρόπο ώστε σε κάθε ενεργοποίηση του οργάνου ελέγχου, η διαδρομή να μην υπερβαίνει τα 100 mm. Τα σημεία μέτρησης αποτελούνται τότε από τα σημεία σύζευξης της ζεύξης τριών σημείων με τους κατώτερους βραχίονες,

2.4.2.2.3. ο μηχανισμός της υδραυλικής ανύψωσης της ζεύξης τριών σημείων ενεργοποιείται μέσω οργάνων χειρισμού που λειτουργούν με βάση την αρχή του ηλεκτρονόμου «νεκρού ανθρώπου».

2.4.2.3. *Ελκυστήρες με στενό επιτρόχιο:*

2.4.2.3. στην περίπτωση των ελκυστήρων των οποίων ο ένας από τους άξονες κίνησης έχει ένα ελάχιστο σταθερό ή ρυθμιζόμενο μετατρόχιο που δεν υπερβαίνει τα 1 150 χιλιοστά, τα κυριότερα όργανα χειρισμού είναι τοποθετημένα μπροστά από το κάθετο επίπεδο που διέρχεται από το σημείο αναφοράς του καθίσματος, όταν αυτό βρίσκεται σε κεντρική θέση.

2.4.2.4. Επιτρέπονται και άλλες λύσεις εφόσον ο κατασκευαστής αποδεικνύει ότι έχουν τουλάχιστον ισοδύναμο αποτέλεσμα με τις απαιτήσεις που περιγράφονται στα παραπάνω σημεία 2.4.2.1, 2.4.2.2 και 2.4.2.3.

ΠΑΡΑΤΗΜΑ III

ΣΥΜΒΟΛΑ ΟΡΓΑΝΩΝ ΧΕΙΡΙΣΜΟΥ

1. Εκκίνηση

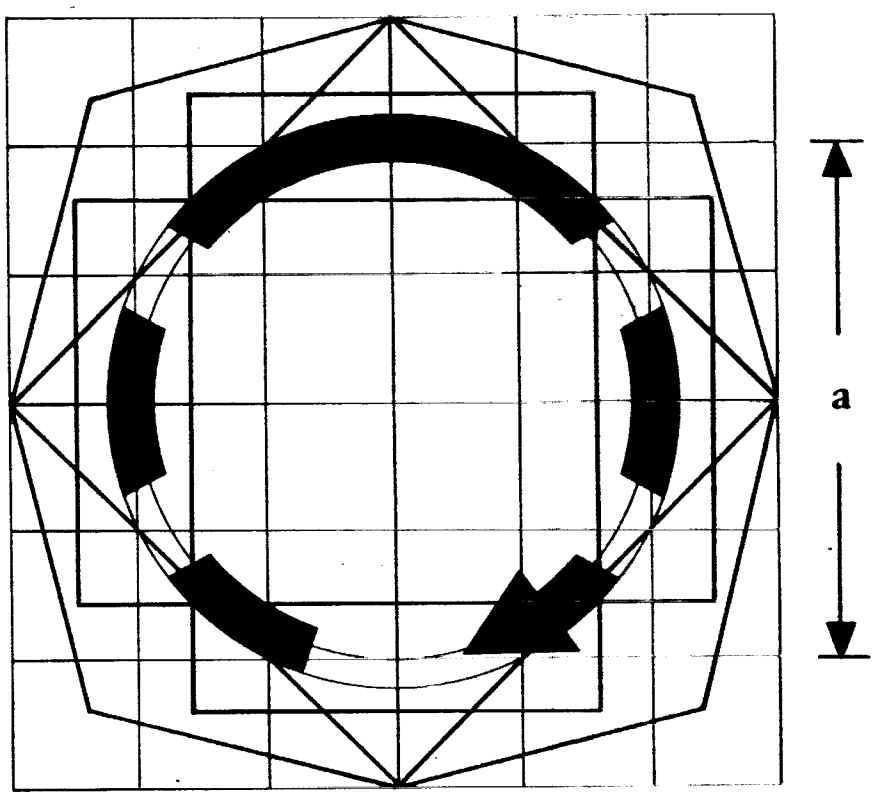

2. Ρύθμιση στροφών κινητήρα

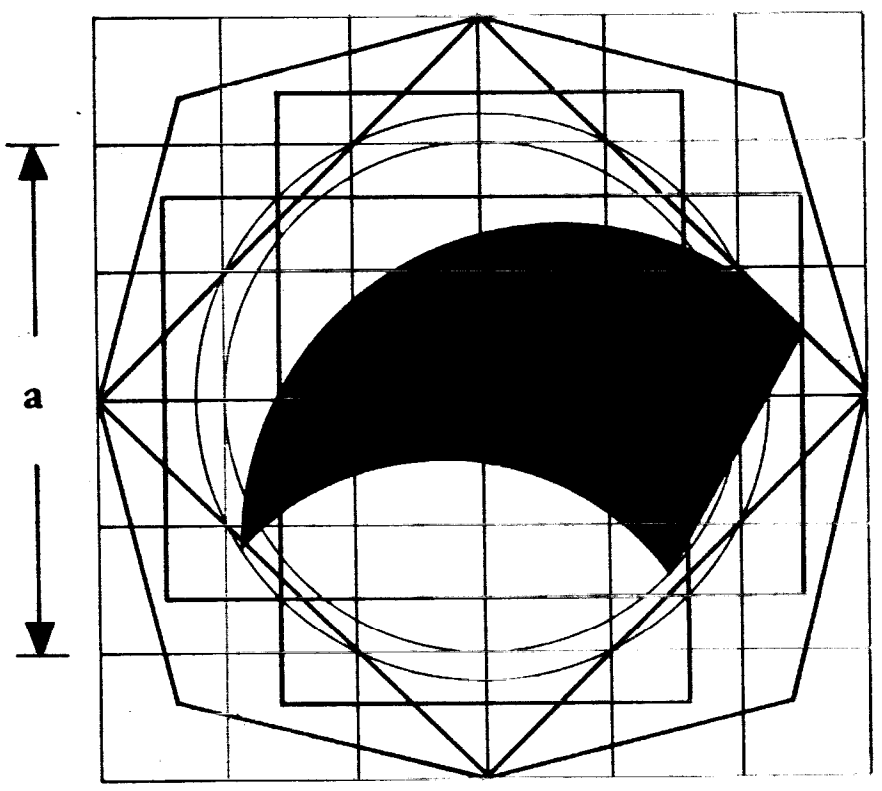

Περιστροφική συνεχής μεταβολή

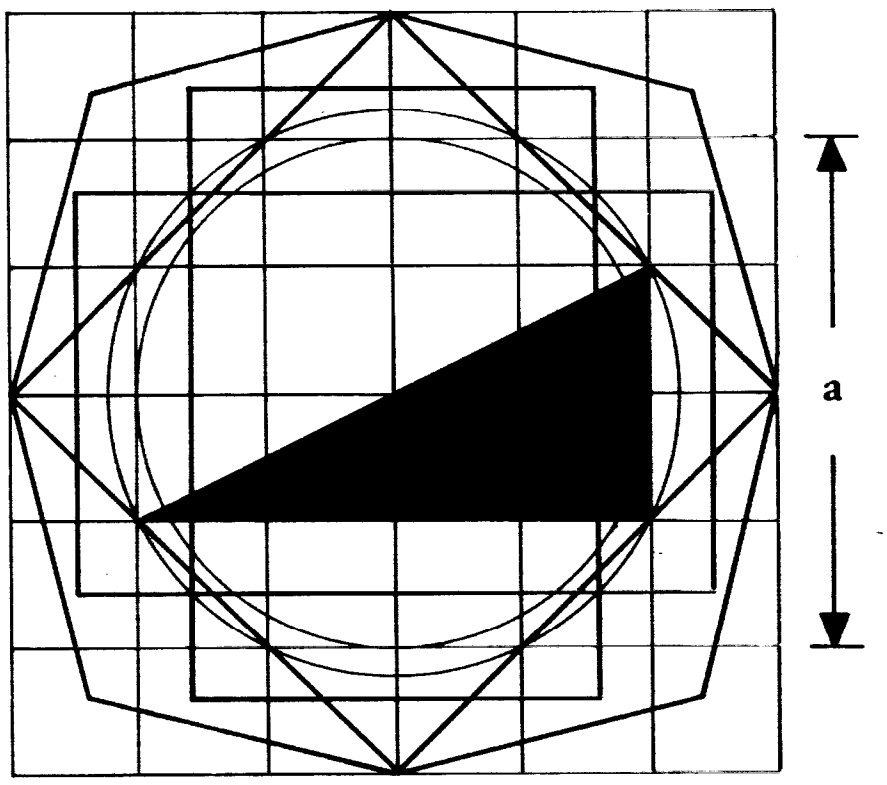

Γραμμική συνεχής μεταβολή

3. Σταμάτημα του κινητήρα

(Κινητήρες με αναφλεκτήρα και κινητήρες με ανάφλεξη διά συμπιέσεως)

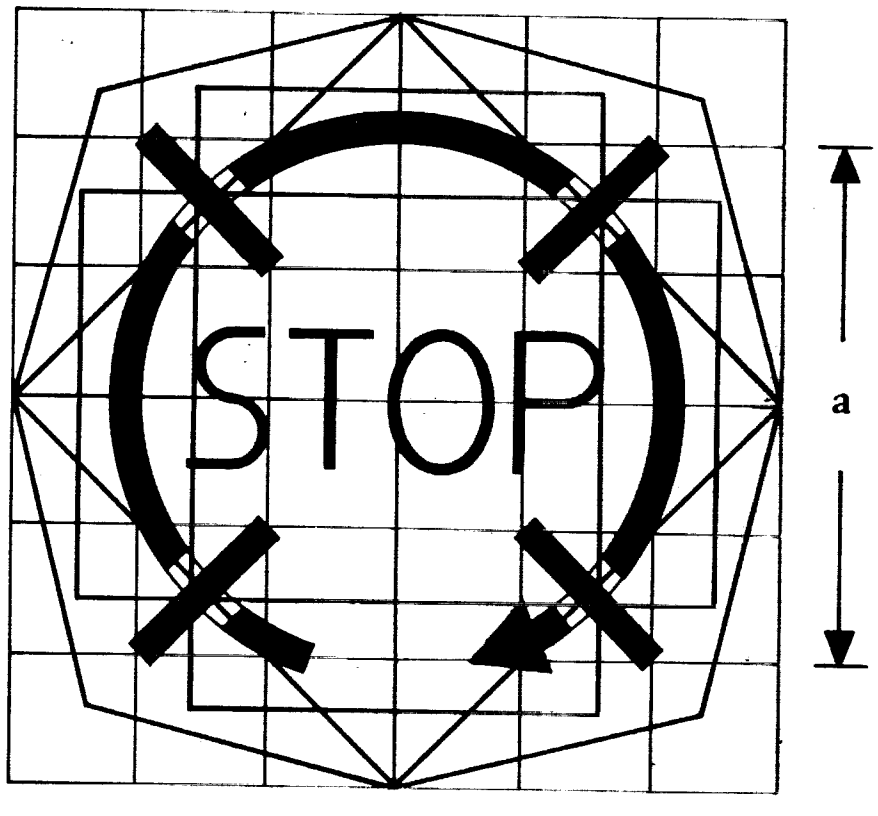

4. Πέδη σταθμεύσεως

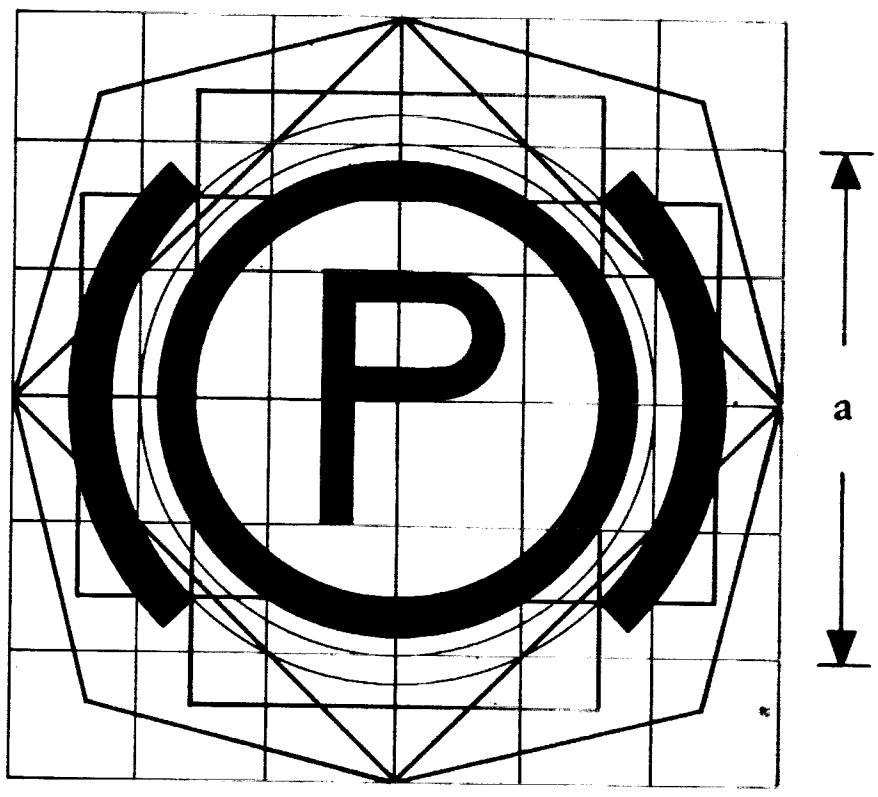

5. Όργανο χειρισμού της εμπλοκής του διαφορικού

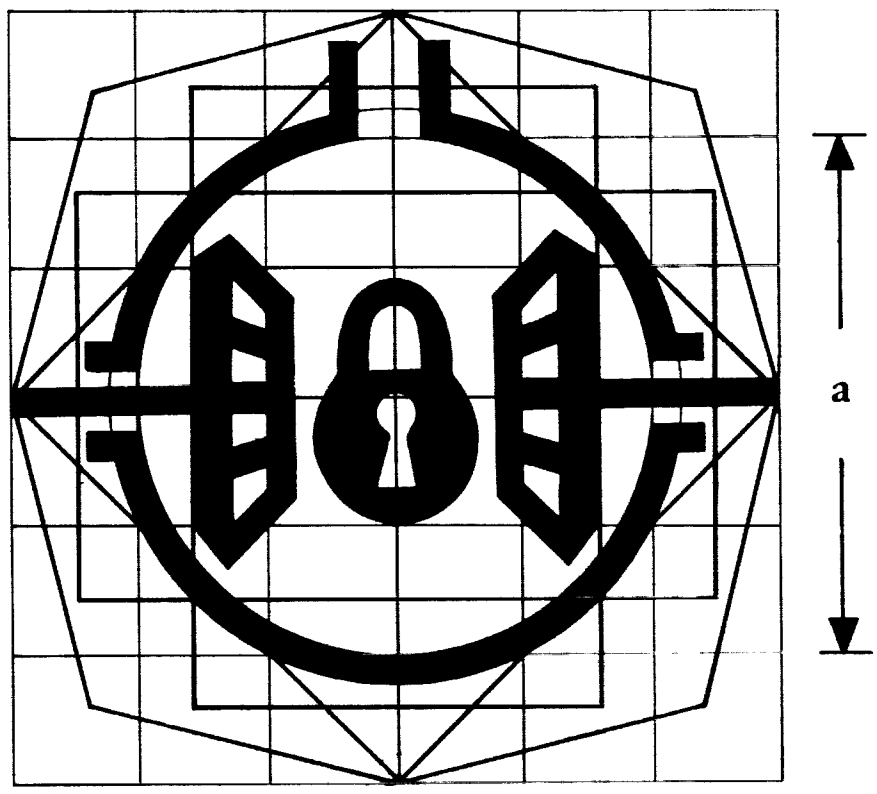

6. Σύμπλεξη — αποσύμπλεξη του δυναμοδότη

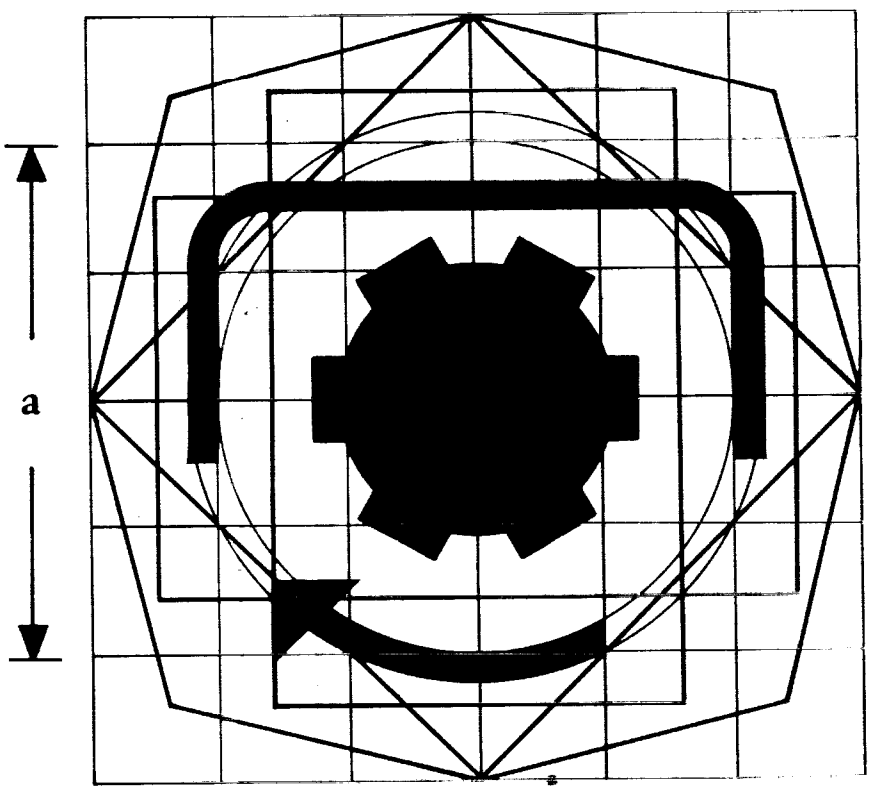

Δυναμοδότης συμπλεγμένος

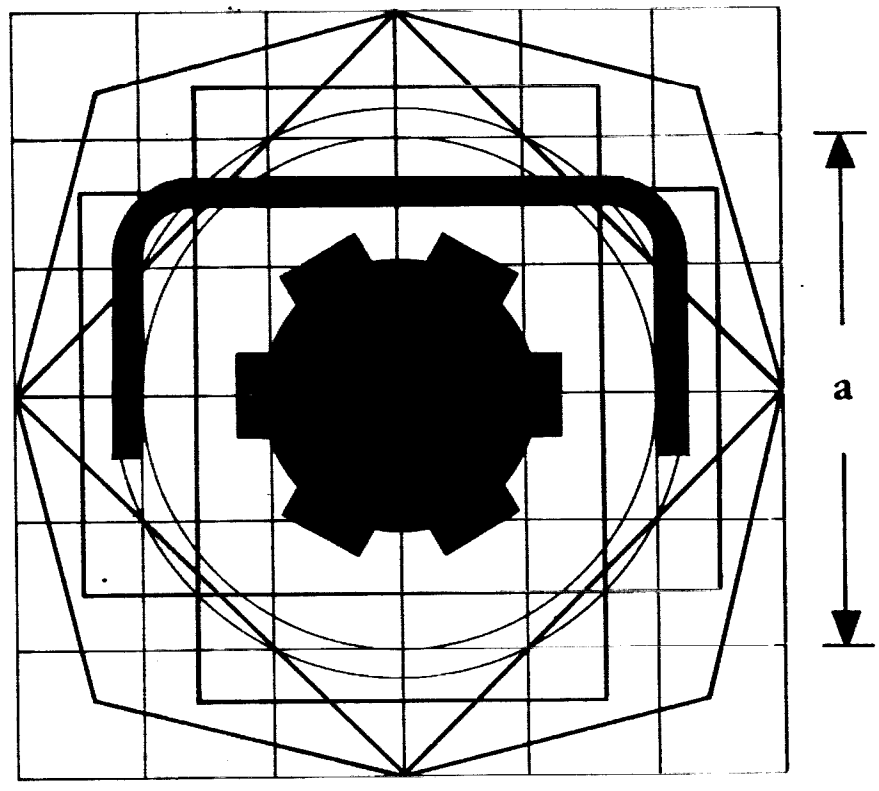

Δυναμοδότης αποσυμπλεγμένος

7. **Θέση του δυναμοδότη σε λειτουργία ή/και επιλογή ταχύτητας περιστροφής**

1

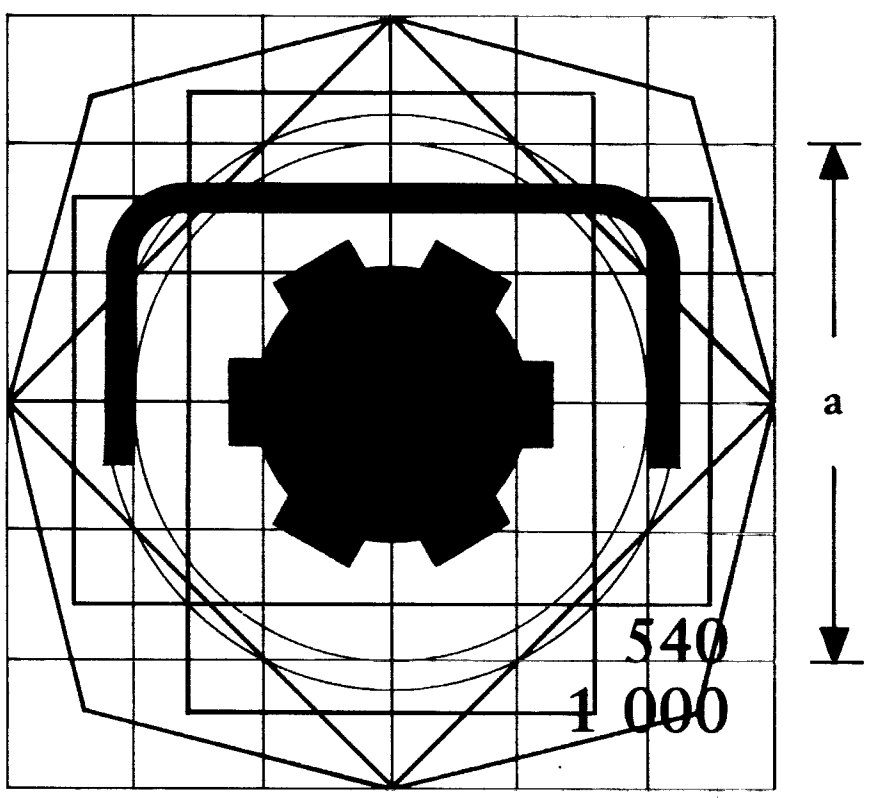

Δυναμοδότης αποσυμπλεγμένος και εκτός λειτουργίας

2

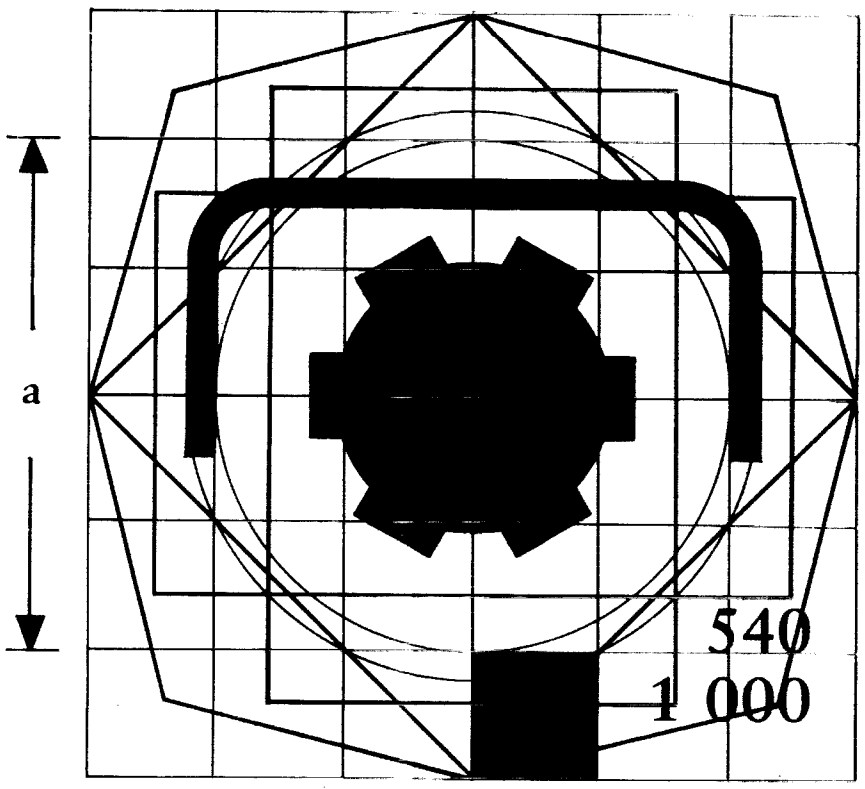

Δυναμοδότης εν λειτουργία αλλά αποσυμπλεγμένος

3

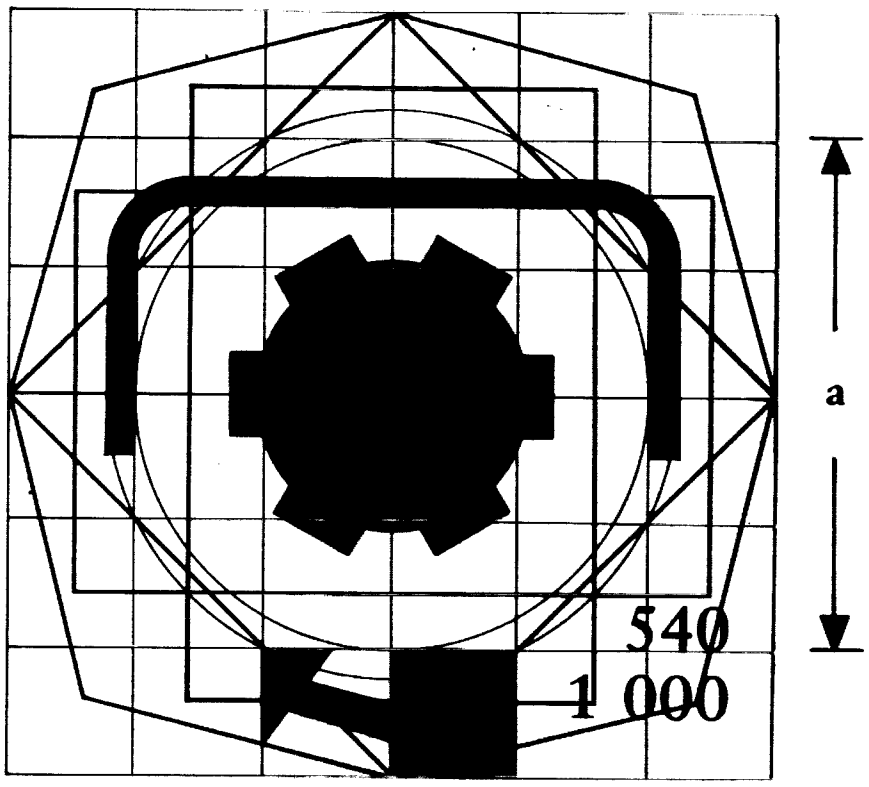

Δυναμοδότης συμπλεγμένος εν λειτουργία

Σημ.: Τα παραπάνω σύμβολα αναφέρονται σε όργανο θέσης σε λειτουργία και επιλογής ταχύτητας περιστροφής ενός δυναμοδότη με δύο ταχύτητες περιστροφής. Το σύμβολο 1 σημαίνει επιλογέας στο ουδέτερο σημείο και συμπλέκτης αποσυμπλεγμένος, το σύμβολο 2 σημαίνει δυναμοδότης ενεργοποιημένος σε ταχύτητα περιστροφής 1 000 στροφών ανά λεπτό αλλά αποσυμπλεγμένος, και το σύμβολο 3 σημαίνει δυναμοδότης συμπλεγμένος και ενεργοποιημένος σε ταχύτητα περιστροφής 1 000 στροφών ανά λεπτό.

8. Όργανο χειρισμού του μηχανισμού ανύψωσης

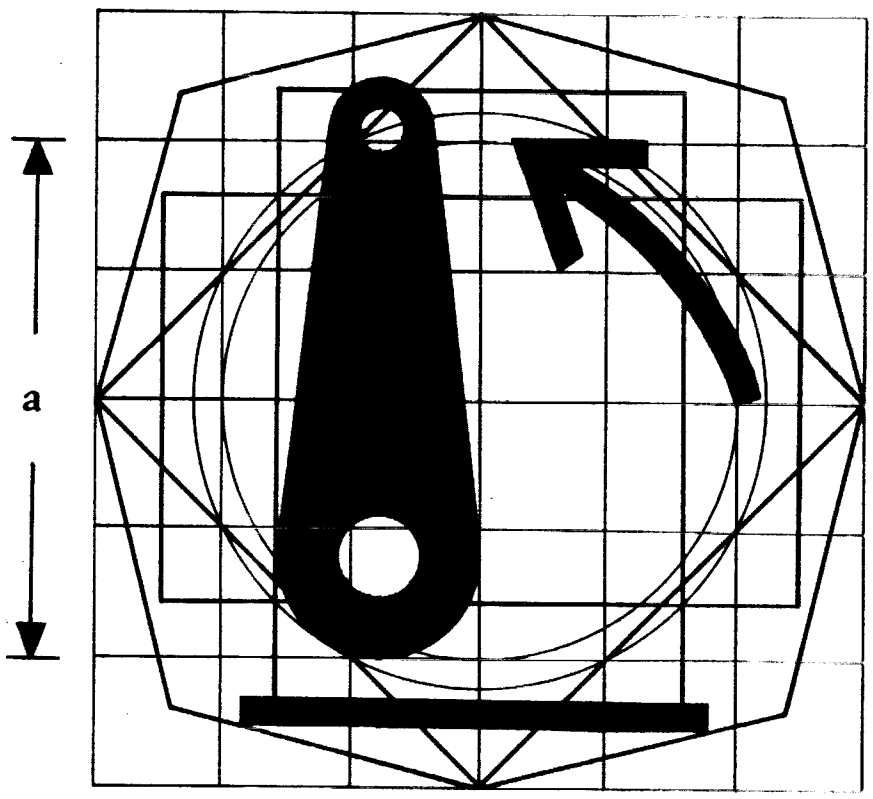

Θέση ανεβασμένη

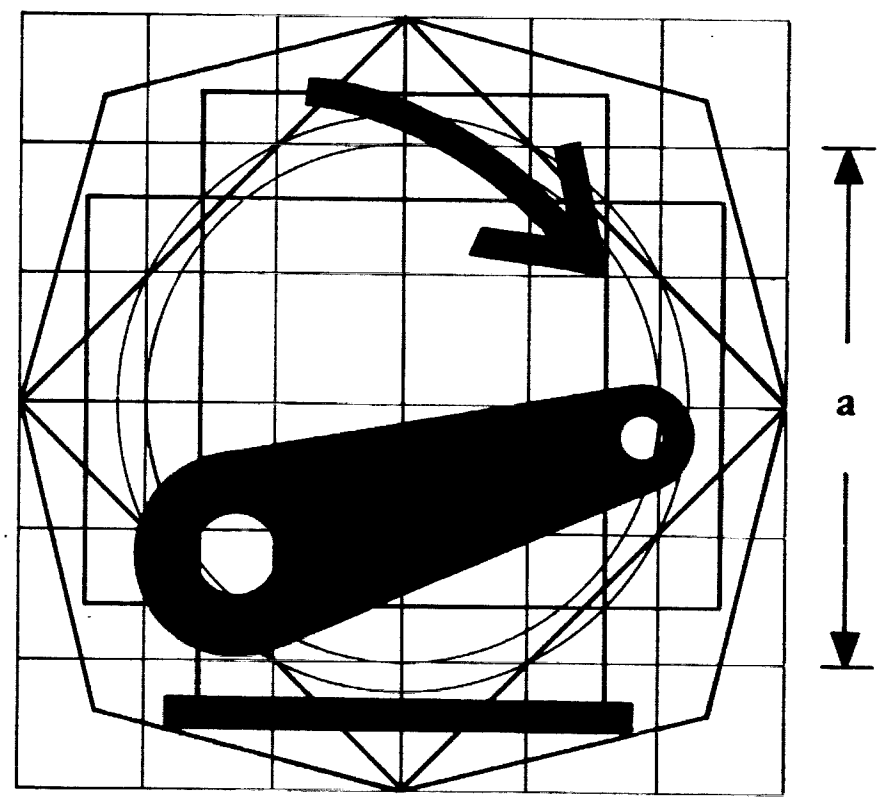

Θέση κατεβασμένη

9. Όργανο χειρισμού για την εξ αποστάσεως ενεργοποίηση των εξωτερικών εξαρτημάτων

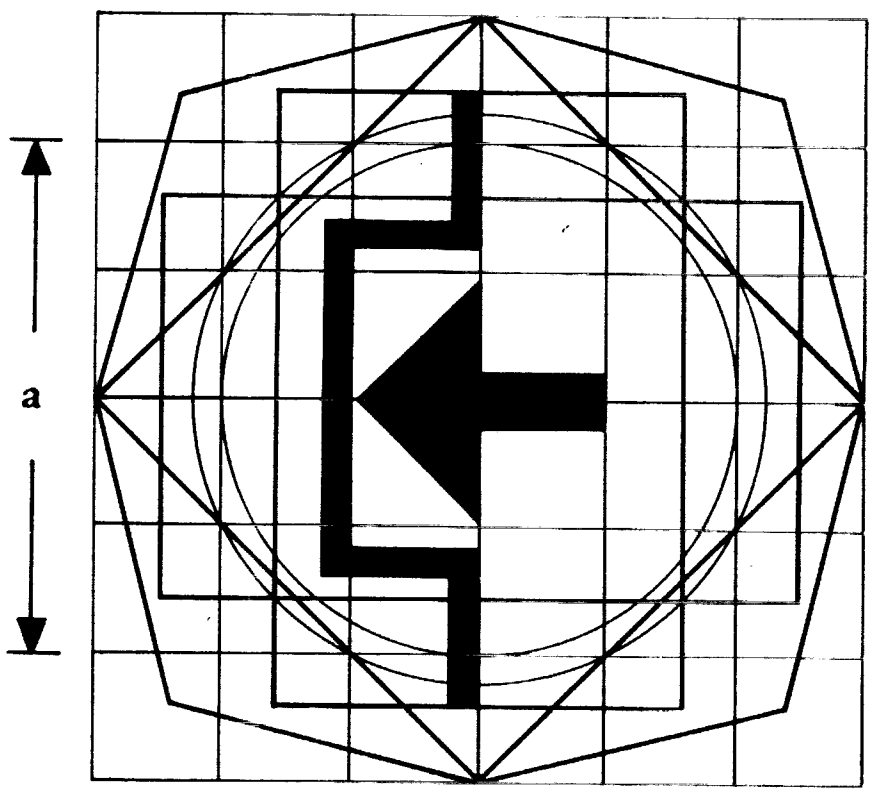

Εξάρτημα ενεργοποιημένο

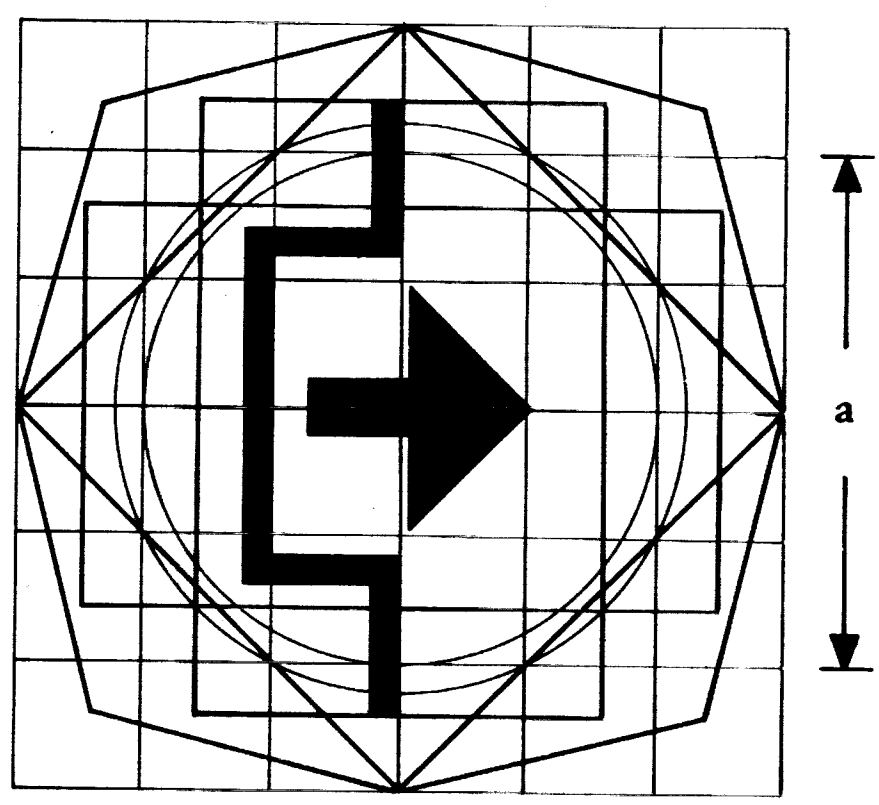

Εξάρτημα απενεργοποιημένο

10. Φώτα διασταυρώσεως

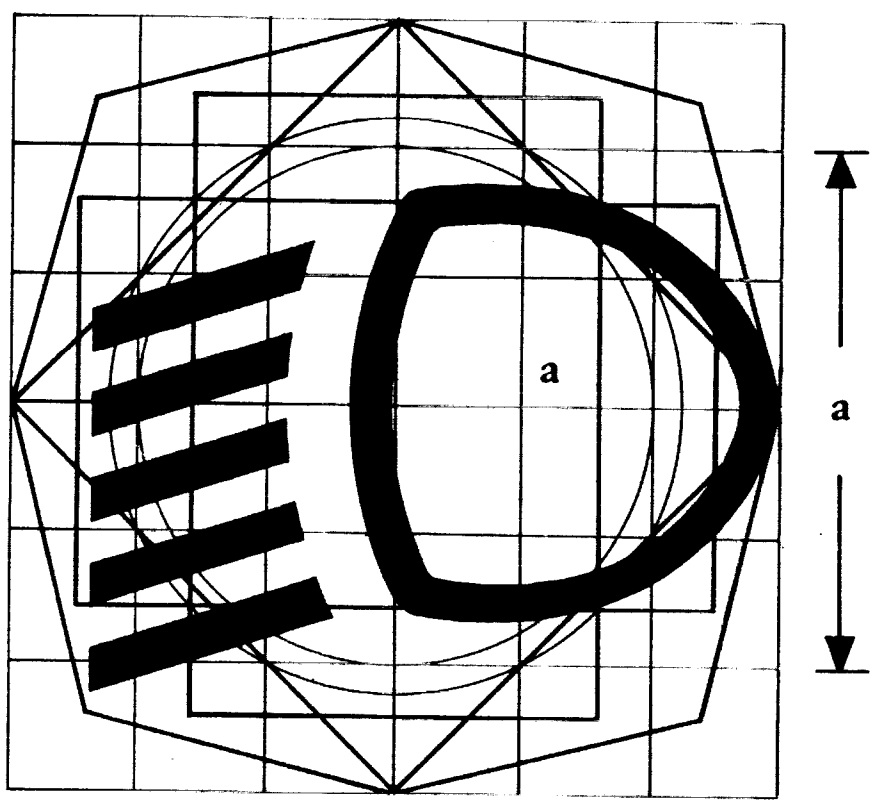

11. Δείκτες πορείας

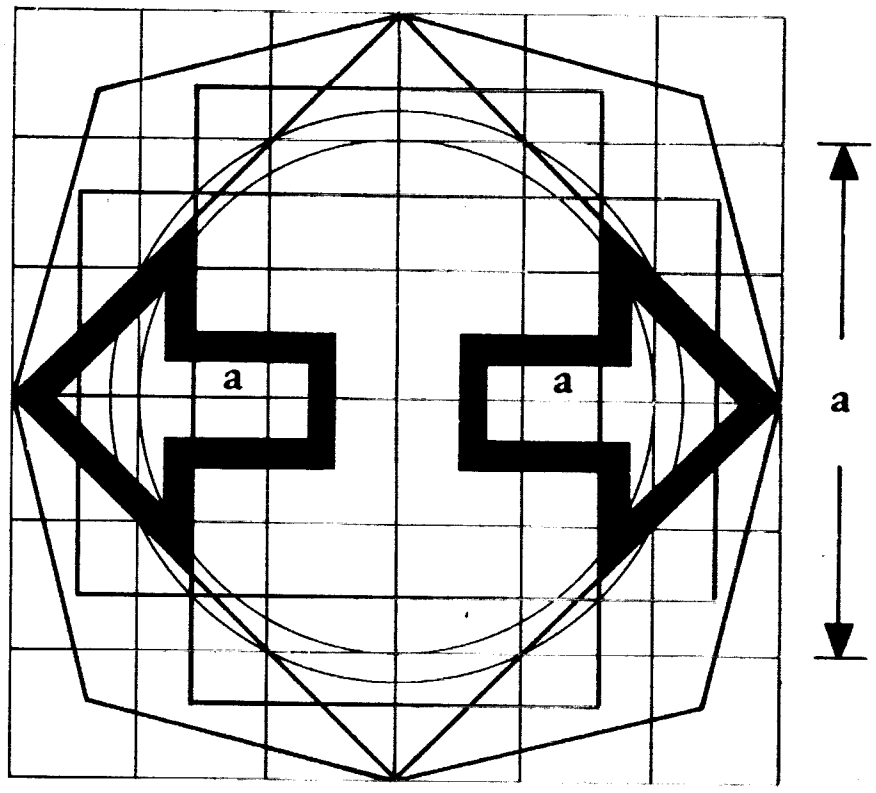

12. **Σήμα κινδύνου**

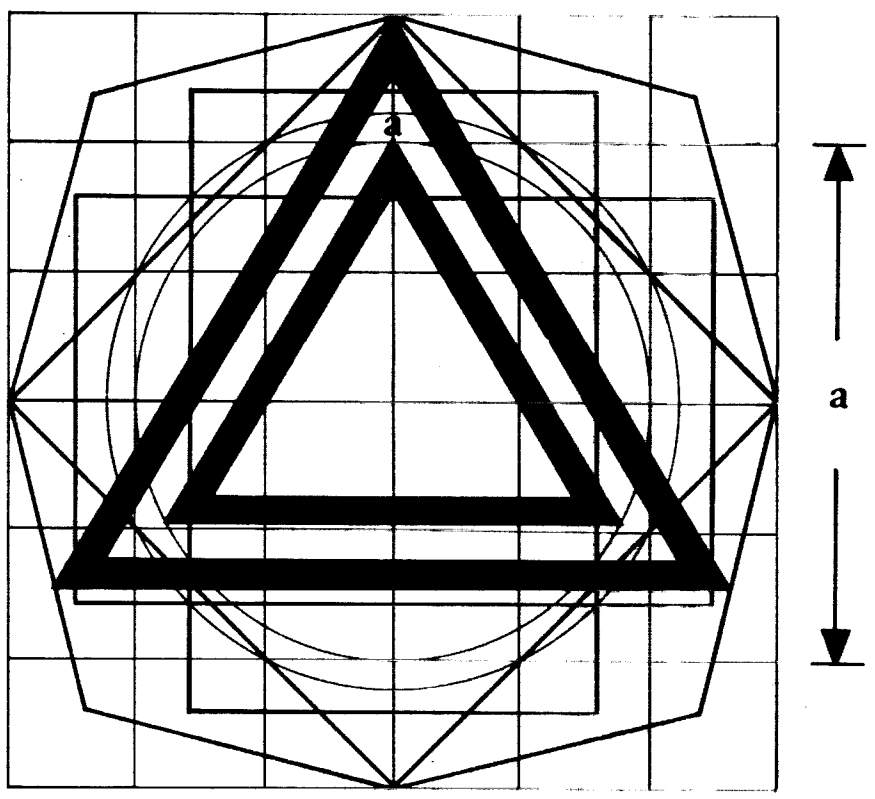

13. **Γενικό όργανο χειρισμού του φωτισμού**

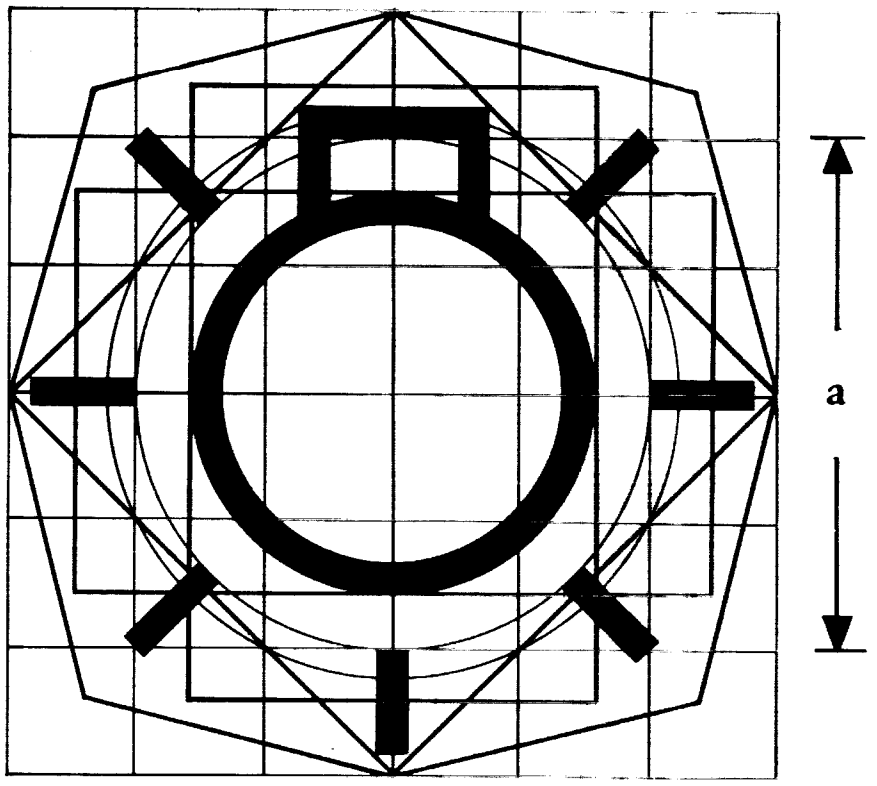

14. **Μπροστινά φώτα θέσεως**

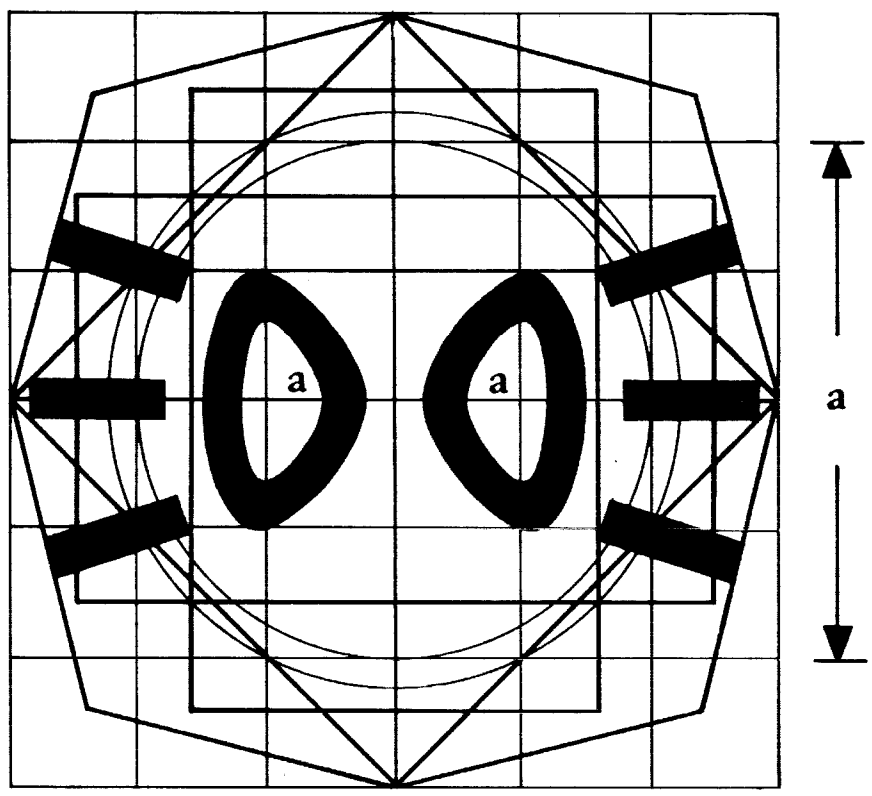

15. **Φώτα πορείας**

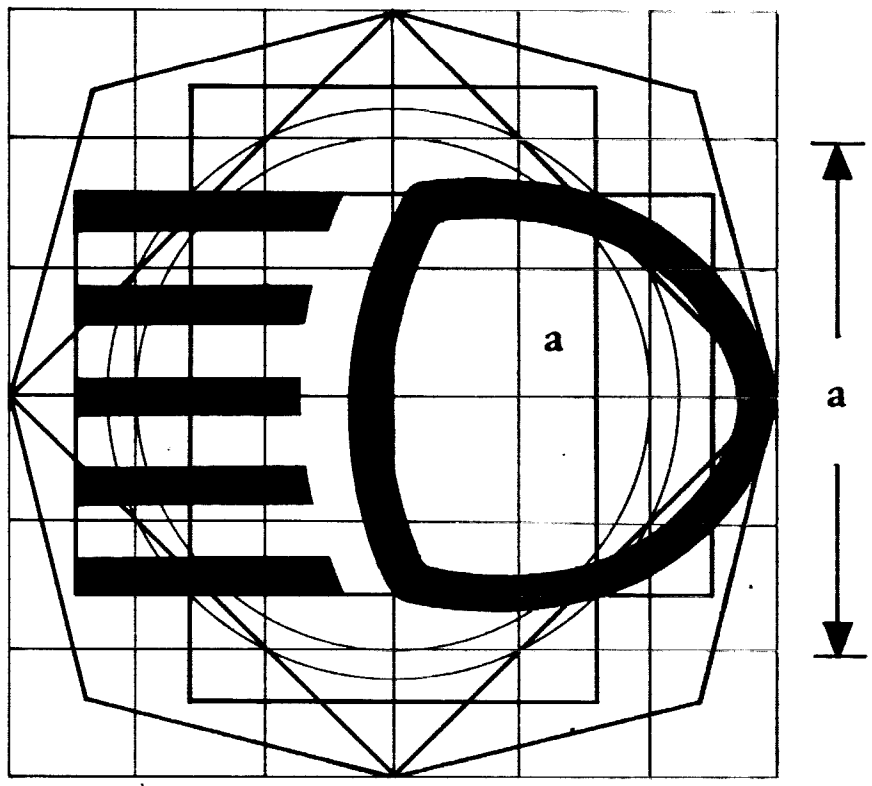

16. **Μπροστινά φώτα ομίχλης**

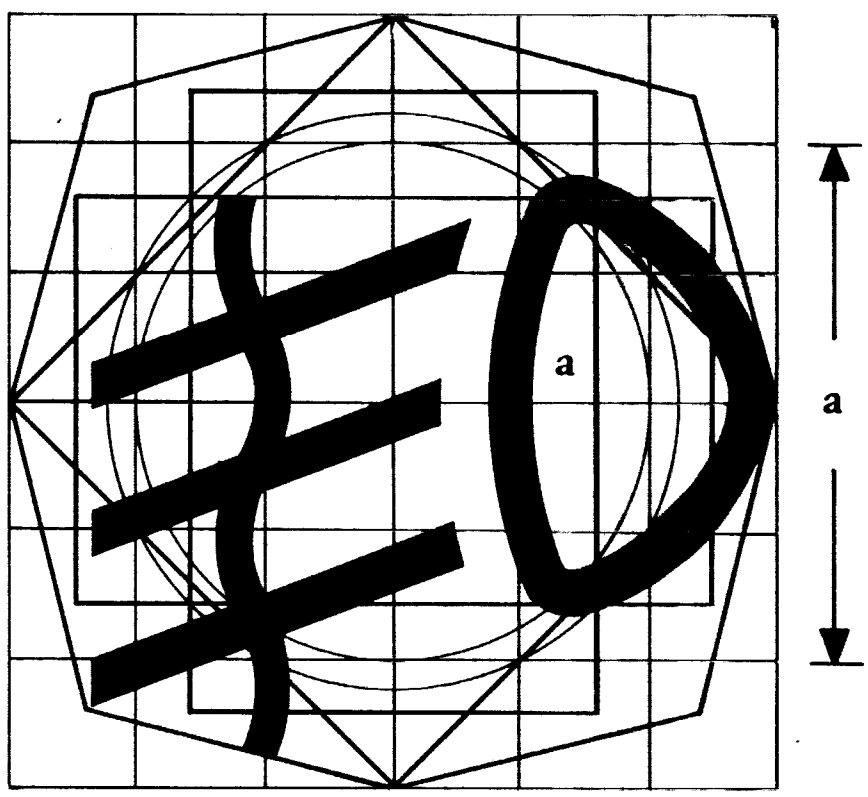

17. **Πίσω φως ή φώτα ομίχλης**

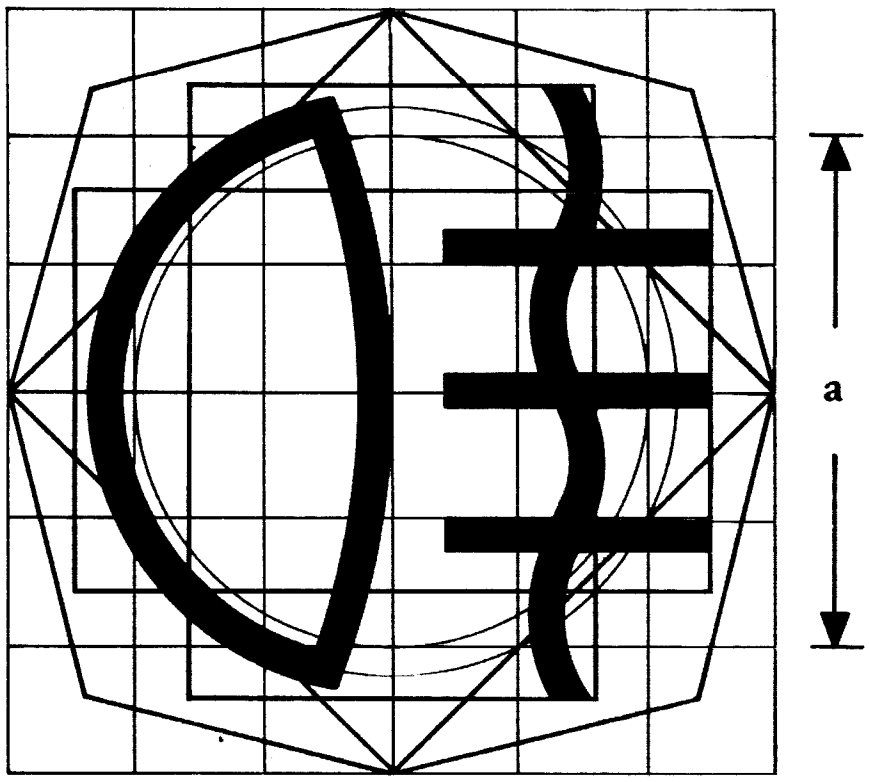

18. **Φως ή φώτα σταθμεύσεως**

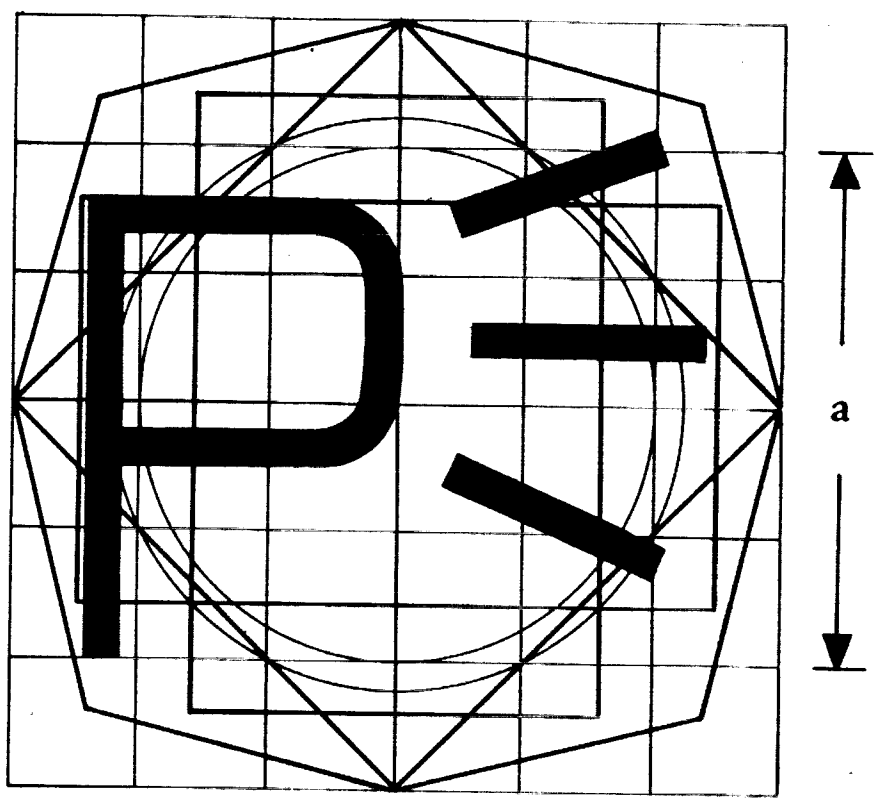

19. **Προβολέας εργασίας**

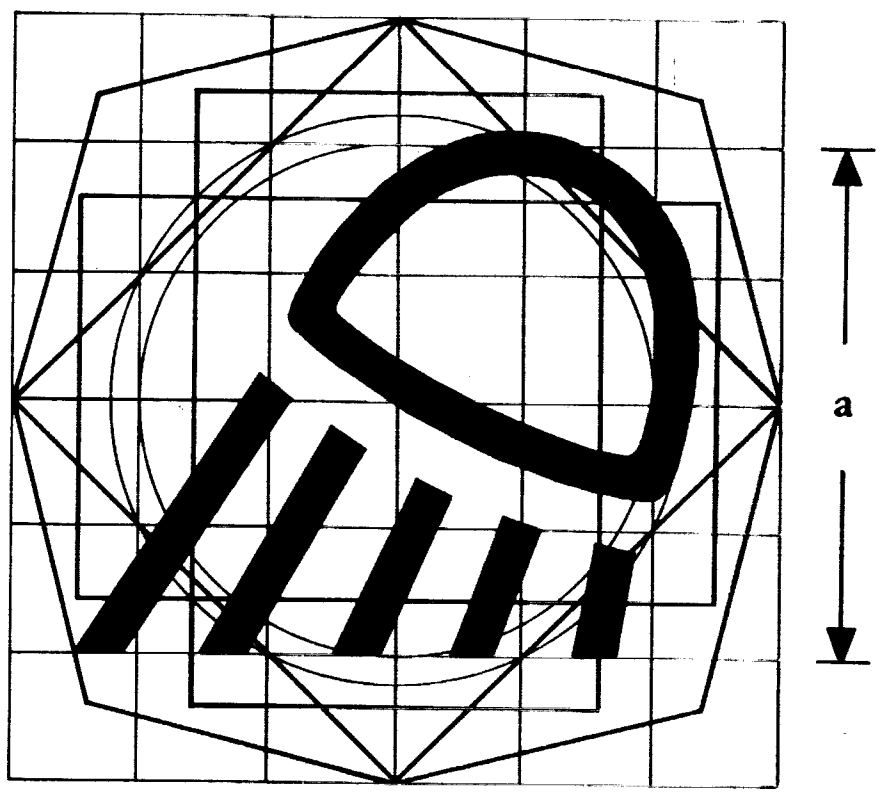

20. **Υαλοκαθαριστήρας**

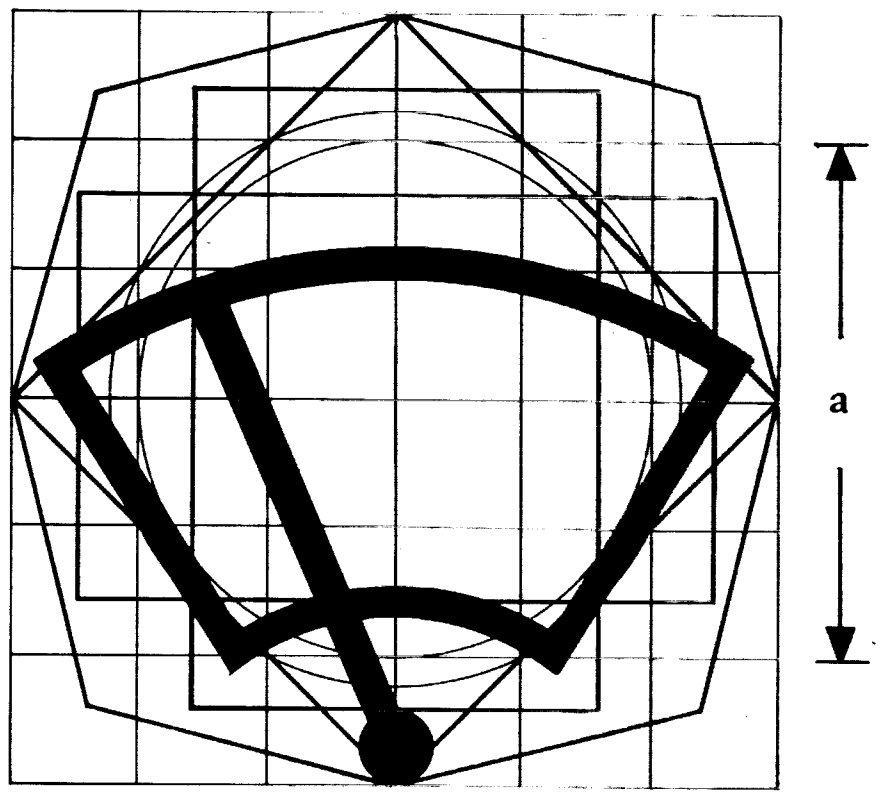

21. **Ηχητικό όργανο**

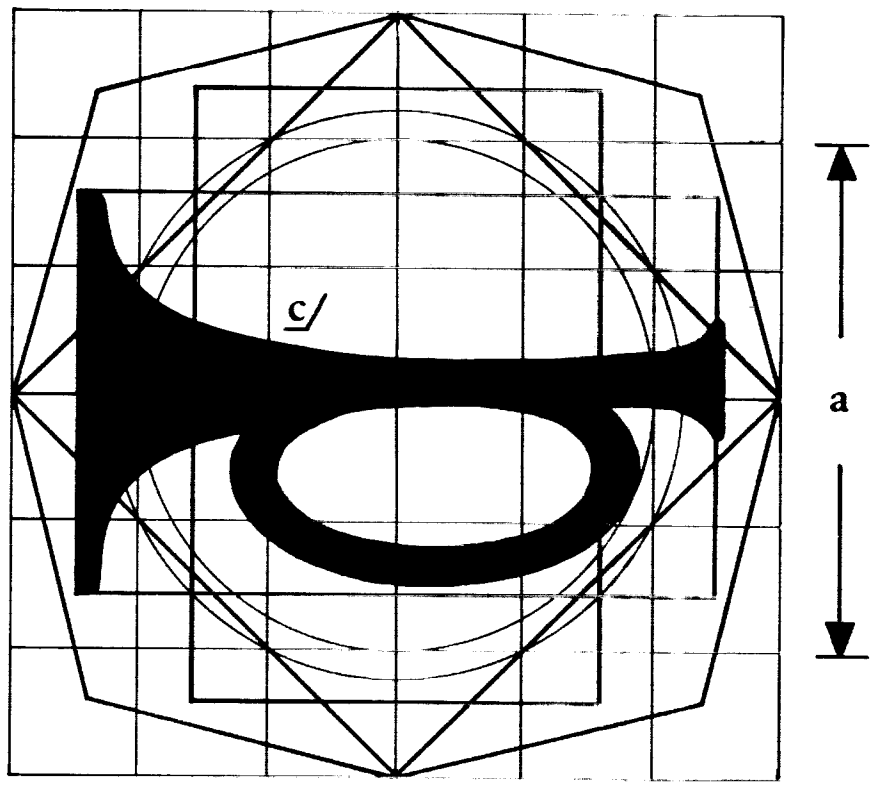

ΠΑΡΑΡΤΗΜΑ IV

ΚΑΤΑΣΚΕΥΗ ΤΟΥ ΒΑΣΙΚΟΥ ΥΠΟΔΕΙΓΜΑΤΟΣ ΤΩΝ ΣΥΜΒΟΛΩΝ ΠΟΥ ΑΠΕΙΚΟΝΙΖΟΝΤΑΙ ΣΤΟ ΠΑΡΑΡΤΗΜΑ III

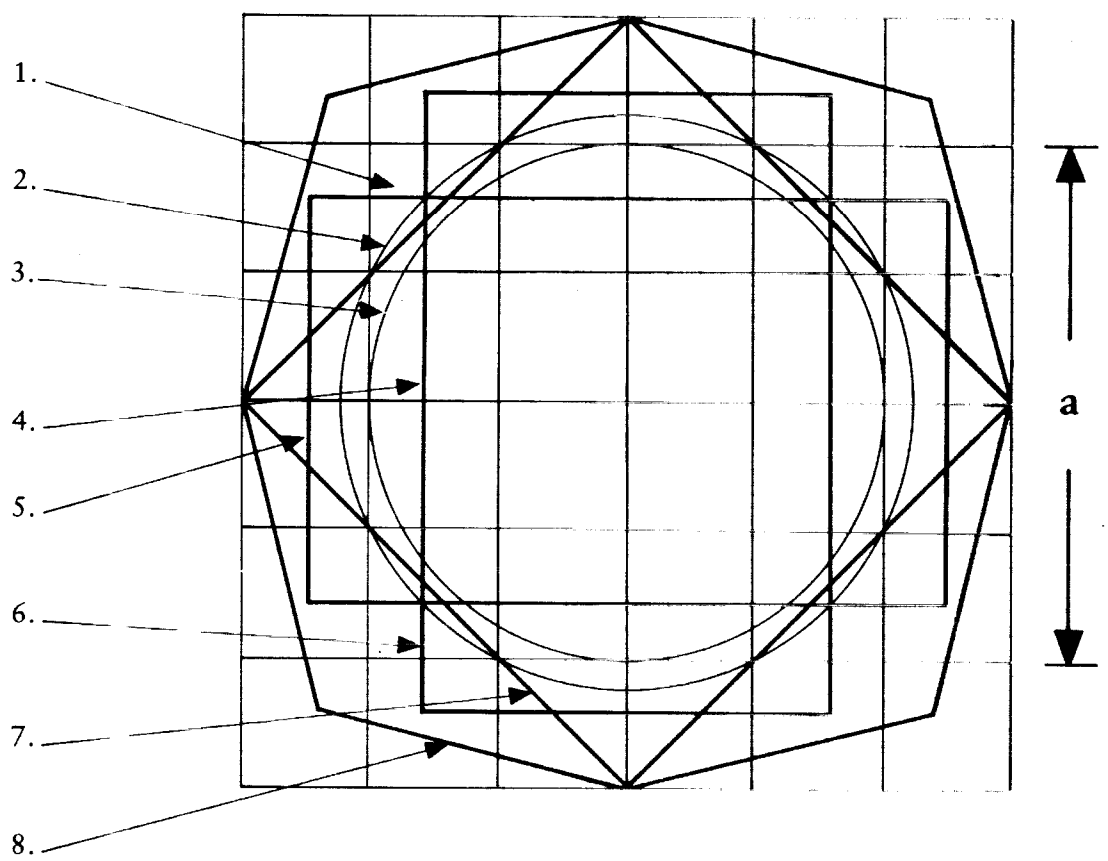

Εικόνα 1

Βασικό υπόδειγμα

Το βασικό υπόδειγμα περιλαμβάνει:

1. ένα βασικό τετράγωνο πλευράς 50 mm· η πλευρά αυτή α είναι ίση με την ονομαστική διάσταση α του πρωτοτύπου·

2. μια βασική περιφέρεια κύκλου, διαμέτρου 56 mm, που έχει κατά προσέγγιση το ίδιο εμβαδόν με το βασικό τετράγωνο 1·

3. μια δεύτερη περιφέρεια κύκλου, διαμέτρου 50 mm, εγγεγραμμένη στο βασικό τετράγωγο 1·

4. ένα δεύτερο τετράγωνο του οποίου οι κορυφές βρίσκονται πάνω στη βασική περιφέρεια 2 και του οποίου οι πλευρές είναι παράλληλες προς τις πλευρές του βασικού τετραγώνου 1·

5. και 6. δύο ορθογώνια παραλληλόγραμμα που έχουν το ίδιο εμβαδόν με το βασικό τετράγωνο 1. Οι πλευρές τους είναι κάθετες μεταξύ τους και κάθε ένα είναι κατασκευασμένο κατά τρόπο ώστε να τέμνει τις απέναντι πλευρές του βασικού τετραγώνου σε συμμετρικά σημεία·

7. ένα τρίτο τετράγωνο του οποίου οι πλευρές διέρχονται από τα σημεία τομής του βασικού τετραγώνου 1 και της βασικής περιφέρειας 2 και είναι κεκλιμένες κατά 45°, ώστε να δίνουν τις μεγαλύτερες οριζόντιες και κατακόρυφες διαστάσεις του βασικού υποδείγματος·

8. ένα μη κανονικό οκτάγωνο, σχηματιζόμενο από ευθείες κεκλιμένες κατά 30° ως προς τις πλευρές του τετραγώνου 7.

Το βασικό υπόδειγμα τοποθετείται σε τετραγωνικό πλέγμα του οποίου η διάσταση των τετραγωνιδίων είναι 12,5 mm και το οποίο συμπίπτει με το βασικό τετράγωνο 1.

ΠΑΡΑΡΤΗΜΑ V

ΥΠΟΔΕΙΓΜΑ

Μέγιστο σχήμα: DIN A4 (210 mm x 297 mm)

Ένδειξη της Διοίκησης

ΠΑΡΑΡΤΗΜΑ ΤΟΥ ΔΕΛΤΙΟΥ ΕΓΚΡΙΣΗΣ ΕΟΚ ΕΝΟΣ ΤΥΠΟΥ ΕΛΚΥΣΤΗΡΑ ΟΣΟΝ ΑΦΟΡΑ ΤΗΝ ΕΓΚΑΤΑΣΤΑΣΗ, ΤΟΠΟΘΕΤΗΣΗ, ΛΕΙΤΟΥΡΓΙΑ ΚΑΙ ΑΝΑΓΝΩΡΙΣΗ ΤΩΝ ΟΡΓΑΝΩΝ ΧΕΙΡΙΣΜΟΥ

(Άρθρο 4 παράγραφος 2 και άρθρο 10 της οδηγίας 74/150/ΕΟΚ του Συμβουλίου της 4ης Μαρτίου 1974 περί προσεγγίσεως των νομοθεσιών των κρατών μελών των αναφερομένων στην έγκριση των γεωργικών ή δασικών ελκυστήρων με τροχούς)

Αριθμός έγκρισης ΕΟΚ .....

1. Βιομηχανικό ή εμπορικό σήμα του ελκυστήρα .....

   .....

2. Τύπος ελκυστήρα .....

3. Επωνυμία και διεύθυνση του κατασκευαστή .....

   .....

   .....

4. Επωνυμία και διεύθυνση του τυχόν εντολοδόχου του .....

   .....

   .....

5. Περιληπτική περιγραφή του τύπου του εκλυστήρα όσον αφορά την εγκατάσταση, τοποθέτηση, λειτουργία και αναγνώριση των οργάνων χειρισμού .....

   .....

6. Ημερομηνία παρουσίασης του ελκυστήρα προς έγκριση .....

7. Τεχνική υπηρεσία επιφορτισμένη με τις δοκιμές έγκρισης .....

8. Ημερομηνία του χορηγηθέντος από την υπηρεσία αυτή πρακτικού .....

9. Αριθμός του χορηγηθέντος από την υπηρεσία αυτή πρακτικού .....

10. Η έγκριση όσον αφορά την εγκατάσταση, τοποθέτηση, λειτουργία και αναγνώριση των οργάνων χειρισμού, χορηγείται/απορρίπτεται [1]

11. Τόπος .....

12. Ημερομηνία .....

13. Υπογραφή .....

14. Στην παρούσα ανακοίνωση προσαρτώνται τα ακόλουθα σχέδια, που φέρουν τον παραπάνω αριθμό έγκρισης:

    Σύνολο σχεδίων των οργάνων χειρισμού, ως και των τμημάτων του ελκυστήρα που θεωρούνται ότι παρουσιάζουν ενδιαφέρον για τους σκοπούς της οδηγίας 86/415/ΕΟΚ του Συμβουλίου της 24ης Ιουλίου 1986 σχετικά με την εγκατάσταση, τοποθέτηση, λειτουργία και αναγνώριση των οργάνων χειρισμού των γεωργικών και δασικών ελκυστήρων με τροχούς.

    Τα σχέδια αυτά διαβιβάζονται στις αρμόδιες αρχές των λοιπών κρατών μελών ύστερα από ρητή αίτησή τους.

15. Ενδεχόμενες παρατηρήσεις .....

    .....

    .....

---

[1] Διαγράφεται η περιττή ένδειξη.