31978L0632

L 206/26 *IL-ĠURNAL UFFIĊJALI TAL-KOMUNITAJIET EWROPEJ* 29.7.1978

ID-DIRETTIVA TAL-KUMMISSJONI

tad-19 ta' Mejju 1978

li tadatta għall-progress tekniku d-Direttiva tal-Kunsill 74/60/KEE dwar l-approssimazzjoni tal-liġijiet ta' l-Istati Membri li għandhom x'jaqsmu mal-muntaġġi interni tal-vetturi bil-mutur (partijiet interni tal-kompartiment tal-passiġġier minbarra l-mirja li minnhom tista' tara fuq wara, it-tqassim tal-kontrolli, is-saqaf jew is-saqaf li jinfetaħ, is-serħan tad-dahar u n-naħa ta' wara tas-sedili)

(78/632/KEE)

IL-KUMMISSJONI TAL-KOMUNITAJIET EWROPEJ,

Wara li kkunsidrat it-Trattat li jistabbilixxi l-Komunità Ekonomika Ewropea,

Wara li kkunsidrat id-Direttiva tal-Kunsill 70/156/KEE tas-6 ta' Frar 1970 1970 dwar l-approssimazzjoni tal-liġijiet ta' l-Istati Membri li għandhom x'jaqsmu ma' l-approvazzjoni tat-tip ta' vetturi bil-mutur u l-karrijiet tagħhom [1], kif l-aħħar emendata bl-Att ta' l-Adeżjoni u partikolarment l-Artikoli 11, 12 u 13 tagħha,

Wara li kkunsidrat id-Direttiva tal-Kunsill 74/60/KEE tas-17 ta' Diċembru 1973 dwar l- approssimazzjoni tal-liġijiet tal-Istati Membri li għandhom x'jaqsmu mal-muntaġġi interni tal-vetturi bil-mutur (partijiet interni tal-kompartiment tal-passiġġier minbarra l-mirja li minnhom tista' tara fuq wara, it-tqassim tal-kontrolli, is-saqaf jew is-saqaf li jinfetaħ, is-serħan tad-dahar u n-naħa ta' wara tas-sedili) [2],

Billi in vista ta' l-esperjenza akwistata u l-aktar stat avvanzat issa huwa possibbli li jkunu mqabbla l-ħtiġiet aktar mill-qrib mal-kondizzjonijiet attwali tat-test;

Billi d-disposizzjonijiet ta' din id-Direttiva huma skond l-opinjoni tal-Kumitat għall-Adattament mal-Progress Tekniku tad-Direttivi dwar it-Tneħħija ta' Ostakoli Tekniċi għall-Kummerċ fis-Settur tal-Vetturi bil-Mutur,

ADOTTAT DIN ID-DIRETTIVA:

Artikolu 1

L-Annessi tad-Direttiva 74/60/KEE huma emendati kif muri fl-Anness ta' din id-Direttiva.

Artikolu 2

1. B'effett mill-1 ta' Jannar 1979 l-ebda Stat Membru ma jista' għal raġunijiet li jirrigwardjaw il-muntaġġi interni tal-vetturi bil-mutur (partijiet interni tal-kompartiment tal-passiġġier minbarra l-mirja li minnhom tista' tara fuq wara, it-tqassim tal-kontrolli, is-saqaf jew is-saqaf li jinfetaħ, is-serħan tad-dahar u n-naħa ta' wara tas-sedili):

— jirrifjutaw fir-rigward ta' tip ta' vettura, li jagħti l-approvazzjoni tat-tip tal-KEE, li joħroġ id-dokument imsemmi fl-aħħar inċiż ta' l-Artikolu 10(1) tad-Direttiva 70/156/KEE, jew li jagħti l-approvazzjoni tat-tip nazzjonali; jew

— jipprojbixxu d-dħul fis-servizz ta' vetturi jekk il-muntaġġi nterni (partijiet interni tal-kompartiment tal-passiġġier minbarra l-mirja li minnhom tista' tara fuq wara, it-tqassim tal-kontrolli, is-saqaf jew is-saqaf li jinfetaħ, is-serħan tad-dahar u n-naħa ta' wara tas-sedili) ta' dan it-tip ta' vettura jew ta' dawn il-vetturi jkunu konformi mad-disposizzjonijiet tad-Direttiva 74/60/KEE, kif emendata b'din id-Direttiva.

2. B'effett mill-1 ta' Jannar 1979, l-Istati Membri:

— ma jistgħux aktar joħorġu d-dokument imsemmi fl-aħħar inċiż ta' l-Artikolu 10(1) tad-Direttiva 70/156/KEE fir-rigward ta' tip ta' vettura li il-muntaġġi nterni tagħha (partijiet interni tal-kompartiment tal-passiġġier minbarra l-mirja li minnhom tista' tara fuq wara, it-tqassim tal-kontrolli, is-saqaf jew is-saqaf li jinfetaħ, is-serħan tad-dahar u n-naħa ta' wara tas-sedili) ma jkunux konformi mad-disposizzjonijiet tad-Direttiva 74/60/KEE, kif emendata b'din id-Direttiva,

— jistgħu jirrifjutaw li jagħtu l-approvazzjoni tat-tip nazzjonali fir-rigward ta' tip ta' vettura li l-muntaġġi nterni tagħha (partijiet interni tal-kompartiment tal-passiġġier minbarra l-mirja li minnhom tista' tara fuq wara, it-tqassim tal-kontrolli, is-saqaf jew is-saqaf li jinfetaħ, is-serħan tad-dahar u n-naħa ta' wara tas-sedili) (ma jkunux konformi mad-disposizzjonijiet tad-Direttiva 74/60/KEE, kif emendata b'din id-Direttiva.

(1) ĠU L 42, tat-23.2.1970, p. 1.
(2) ĠU L 38, tal-11.2.1974, p. 2.

3. B'effett mill-1 ta' Ottubru 1982 l-Istati Membri jistgħu jipprojbixxu d-dħul fis-servizz ta' vetturi li l-muntaġġi nterni tagħhom (partijiet interni tal-kompartiment tal-passiġġieri minbarra l-mirja li minnhom tista' tara fuq wara, it-tqassim tal-kontrolli, is-saqaf jew is-saqaf li jinfetaħ, is-serħan tad-dahar u n-naħa ta' wara tas-sedili) ma jkunux konformi mad-disposizzjonijiet tad-Direttiva 74/60/KEE, kif emendata b'din id-Direttiva.

Artikolu 3

L-Istati Membri għandhom idaħħlu fis-seħħ id-disposizzjonijiet meħtieġa biex ikunu konformi ma' din id-Direttiva sa mhux aktar tard mill-1 ta' Jannar 1979 u għandhom minnufih jinfurmaw b'dan lill-Kummissjoni.

Artikolu 4

Din id-Direttiva hi indirizzata lill-Istati Membri.

Magħmula fi Brussel, fid-19 ta' Mejju 1978.

Għall-Kummissjoni

Étienne DAVIGNON

Membru tal-Kummissjoni

ANNESS

EMENDI GĦALL-ANNESSI MAD-DIRETTIVA TAL-KUNSILL 74/60/KEE TAS-17 TA' DIĊEMBRU 1973

ANNESS I

DEFINIZZJONIJIET, APPLIKAZZJONIJIET GĦALL-APPROVAZZJONI TAL-KEE U L-ISPEĊIFIKAZZJONIJIET

Il-punt 2.6 għandu jaqra:

"il-linja tal-qadd" għandha tfisser il-linja ffurmata bil-kontorn il-baxxa trasparenti tal-ġenb tat-twieqi tal-vettura;

Il-punt 2.7 għandu jaqra:

"vettura konvertibbli" għandha tfisser vettura li f'ċerti konfigurazzjonijiet ma jkunx hemm parti riġida minn tal-karozzerija tal-vettura il-fuq mil-linja tal-qadd bl-eċċezzjoni tas-sostenni ta' quddiem tas-saqaf u/jew il-*roll-over-bars* u/jew il-punti ta' ankoraġġ taċ-ċintorini tas-sigurtà.

Il-punt 2.8 għandu jaqra:

"vettura b'saqaf li jinfetaħ" għandha tfisser vettura li fiha biss is-saqaf jew parti minnu jkunu jistgħu jiġu mitnija lura jew li jkunu miftuħa, jew li jiżżersqu, biex iħallu l-elementi strutturali eżistenti tal-vettura il-fuq mil-linja tal-qadd;

Il-punt 2.9 għandu jaqra:

"sedili li jintwew (*tip-up*)" għandha tfisser sedil awżiljarju intiż għal użu okkażżjonali u li normalment ikun mitwi u mwarrab;

Il-punt 5.3 għandu jaqra:

Muntaġġi nterni oħra fil-kompartiment tal-passiġġieri il-quddiem mill-pjan transversjali li jgħaddi mil-linja ta' referenza tat-torso tal-manikin imqiegħed fuq is-sedili li huma l-aktar fuq wara.

Il-punt 5.3.1 għandu jaqra:

Kamp ta' applikazzjoni

Il-ħtiġiet tal-punt 5.3.2 t'hawn taħt għandhom ikunu japplikaw għall-imqabad, lievi u pumi tal-kontroll u għall kull oġġett ieħor li jesporġi li mhux imsemmi fil-punti 5.1 u 5.2 t'hawn fuq (ara wkoll taħt 5.3.2.2).

Il-punt 5.3.2 għandu jaqra:

Ħtiġiet

Jekk l-oġġetti msemmija fil-punt 5.3.1 ikun hekk imqiegħda li dawk li jkunu fil-vettura jistgħu jkunu f'kuntatt magħhom, dawn għandhom ikunu jilħqu l-ħtiġiet tal-punti 5.3.2.1 sa 5.3.4. Jekk ikun jista jsir kuntatt magħhom fi sfera ta' dijametru ta' 165 ċm u jkunu 'l fuq mill-punt H l-aktar baxx (ara l-Anness IV) tas-sedili ta' quddiem u 'l quddiem mill-pjan transversjali tal-linja ta' referenza tat-torso tal-manikin fuq is-sedil l-aktar lura, u 'l barra miż-żoni definiti fil-punti 2.3.1 u 2.3.2, dawn il-ħtiġiet għandhom ikunu meqjusa bħala li kienu ġew sodisfatti jekk:

Il-punt 5.3.3 għandu jaqra:

Il-ħtiġiet tal-punt 5.3.2.3 m'għandhomx japplikaw għall-kontroll tal-*hand brake* li jkun immuntat fl-art; għal kontrolli bħal dawn jekk l-għoli ta' xi parti fil-pożizzjoni rilaxxata tkun il-fuq minn pjan orizzontali li jgħaddi mill-punt H l-aktar baxx tas-sedili ta' quddiem (ara l-Annes IV) il-kontroll għandu jkollu żona sezzjonali trasversjali ta' mill-anqas 6.5 $ċm^2$, imkelja fi pjan orizzontali, mhux aktar minn 6.5 mm mill-parti l-aktar sporġenti (imkejla fid-direzzjoni vertikali). Ir-raġġ tal-kurvatura għandu jkun mhux anqas minn 3.2 mm.

Wara l-punt 5.3.4 żid:

5.3.4.1. Komponenti mmuntati fuq is--saqaf imma li ma humiex parti mill-istruttura tas-saqaf, bħal ma huma manku tal-qbid, id-dwal u l-viżjeri tax-xemx, eċċ., għandhom ikollhom raġġ tal-kurvatura ta' mhux anqas minn 3.2 mm u, b'żieda ma dan, il-wisa' tal-partijiet sporġenti għandha tkun mhux anqas mill-ammont ta' l-isporġenza tagħhom 'l isfel; jew inkella, dawn il-komponenti għandhom jgħaddu mit-test tad-dissipazzjoni ta' l-enerġija skond il-ħtiġiet ta' l-Anness III.

Il-punt 5.4.2.1 għandu jaqra:

Il-parti tal-wiċċ intern tas-saqaf li tkun tinsab il-fuq jew il-quddiem mill-okkupanti m'għandha turi l-ebda raffezza perikoluża jew xfarijiet li jaqtgħu, diretti lejn in-naħa ta' wara jew lejn in-naħa t'isfel. Il-wisa' tal-partijiet sporġenti m'għandhiex tkun anqas mill-ammont ta' l-isporġenza tagħhom 'l isfel u x-xfarijiet għandhom ikollhom raġġ ta' kurvatura ta' mhux anqas minn 5 mm. Partikolarment, l-istikek riġidi jew il-kustilji tas-saqaf, bl-eċċezzjoni tal-linja ta' fuq ir-ras ta' l-uċuħ tal-ħġieġ u l-kwadri tal-bibien, m'għandhomx jesproġu 'l isfel b'aktar minn 19 mm.

Il-punt 5.4.2.2 għandu jaqra:

Jekk l-istikek jew il-kustilji tas-saqaf ma jkunux jissodisfaw il-ħtiġiet tal-punt 5.4.2.1, dawn għandhom jgħaddu minn test tad-dissipazzjoni ta' l-enerġija skond il-ħtiġiet ta' l-Anness III.

Mall-punt 5.4.2 żid:

5.4.2.3. Il-fili metalliċi li jistiraw l-inforra tas-saqaf u l-kwadri tal-viżieri tax-xemx għandhom ikollhom dijametru massimu ta' 5 mm jew ikunu jistgħu jassorbu l-enerġija, kif preskritt fl-Annes III. Elementi ta' twaħħil mhux-riġidi tal-kwadri tal-viżieri tax-xemx għandhom jissodisfaw il-ħtiġiet tal-punt 5.3.4.1.

Il-punt 5.5 għandu jaqra:

Il-vetturi bis-saqaf jinfetaħ.

Il-punt 5.5.1.1 għandu jaqra:

Il-ħtiġiet li ġejjin u dawk tal-punt 5.4 t'hawn fuq għandhom japplikaw għall-vetturi b'saqaf jinfetaħ meta s-saqaf ikun fil-pożizzjoni magħluqa.

Il-punt 5.5.1.2.2 għandu jaqra:

L-uċuħ tagħhom għandhom jispiċċaw fi trufijiet ittondjati, bir-raġġi tal-kurvaturi jkunu mhux anqas minn 5 mm.

Il-punt 5.6 għandu jaqra:

"Vetturi konvertibbli".

Il-punt 5.6.1 għandu jaqra:

Fil-każ ta' vetturi konvertibbli, il-parti ta' taħt biss tal-quċċata tar-*roll-bar* u ta' fuq il-kwadru tal- tal-*windscreen* fil-pożizzjonijiet normali kollha ta' l-utilizzazzjoni tagħha għandhom ikunu konformi mal-ħtiġiet tal-punt 5.4. Is-sistema tal-virgi jew l-irbit li jintwew użati bħala sostenn tas-saqaf mhux riġidu, meta ma jkunux jinstabu il-fuq jew il-quddiem mill-okkupanti, m'għandhom juru l-ebda raffezza perikoluża jew xfarijiet li jaqtgħu, diretti lejn in-naħa ta' wara jew lejn in-naħa t'isfel.

Ħassar il-punt 5.6.2.

Il-punt 5.7 għandu jaqra:

Il-partijiet ta' wara tas-sedil ankrati mal-vettura.

Il-punt 5.7.1.2.3 għandu jaqra:

Fiż-żona ta' l-impatt tar-ras il-barra mill-limiti preskritti fil-punti 5.7.1.2.1 sa 5.7.1.2.2 inklużi, l-istruttura tal-qafas tas-sedil għandha tkun *padded* biex ikun evitat il-kuntatt dirett tar-ras magħha u, f'dawn iż-żoni, għandha jkollha raġġ ta' kurvatura ta' mill-anqas 5 mm. Dawn il-partijiet jistgħu alternattivament jissodisfaw il-ħtiġiet tad-dissipazzjoni ta' l-enerġija kif speċifikati fl-Anness III.

Il-punt 5.7.2 għandu jaqra:

Dawn il-ħtiġiet m'għandhomx japplikaw għas-sedili li jkunu fuq in-naħa ta' wara nett, għas-sedili li jħarsu laġemba jew lura, għal sedili li jkunu dahar ma dahar jew sedili li jintwew (*tip-up*). Jekk iż-żoni ta' l-impatt tas-sedili, ir-*restraints* tar-ras u s-sostenn tagħhom ikun fihom partijiet koperti b'materjal aktar artab mill-ebusija 50 Shore A, il-ħtiġiet t'hawn fuq, bl-eċċezzjoni ta' dawk li jirrigwardjaw id-dissippazzjoni ta' l-enerġija deskritta fl-Anness III, għandhom japplikaw biss għall-partijiet riġidi.

Il-punt 5.8 isir il-punt 5.8.1.

Il-punt ġdid 5.8 għandu jaqra:

Muntaġġi oħra mhux speċifikati.

ANNESS II

DETERMINAZZJONI TAŻ-ŻONA TA' L-IMPATT TAR-RAS

Il-punt 2.2 għandu jaqra:

Il-punti kollha tal-kuntatt li jinsabu 'l quddiem mill-punt H għandhom ikunu iddetterminati għal kull dimensjoni mill-punt tal-pern sal-quċċata tar-ras li tkun tista tiġi mkejla b'apparat tal-kejl fi ħdan id-dimensjonijiet interni tal-vettura.

Fil-każ meta l-forma tar-ras, flimkien mad-driegħ imqiegħed fit-tul minimu, jirkeb fuq is-sedil ta' quddiem, mill-punt H ta' wara, l-ebda punt ta' kuntatt ma huwa stabilit għal din l-operazzjoni partikolari.

Il-punt 2.3 għandu jaqra:

Bl-apparat tal-kejl imqiegħed vertikalment, il-punti tal-kuntatt possibli għandhom ikunu iddeterminati billi jkun imdawwar 'l quddiem u 'l isfel matul l-arkati kolha tal-pjani vertikali sal-limitu ta' 90° fuq kull naħa tal-pjan vertikali lonġitudinali tal-vettura li jgħaddi mill-punt H.

ANNEX III

PROĊEDURA GĦALL-ITTESTJAR TAL-MATERJALI LI JIDDISSIPAW L-ENERĠIJA

Ħassar it-test tal-punt 1.3.3. Daħħal in-numru tal-punt fil-parentesi.

Il-punt 1.4.1 għandu jaqra:

F'kull punt ta' impatt fuq il-wiċċ li għandu jkun ittestjat, id-direzzjoni ta' l-impatt għandha tkun it-tanġent għat-trajettorja tal-forma tar-ras ta' l-apparat tal-kejl deskritt fl-Anness II.

Għat-testijiet tal-partijiet kif imsemmi fil-punti 5.3.4.1 u 5.4.2.2. ta' l-Anness I, ipproċedi billi ttawwal id-driegħ ta' l-apparat tal-kejl sa kemm isir kuntatt mal-parti li għandha tkun meqjusa, sa limitu ta' 1 000 mm bejn il-punt tal-pern u l-quċċata tar-ras ta' l-apparat. B'dana kollu, l-istikki u l-kustilji tas-saqaf imsemmija fil-punti 5.4.2.2 li ma jistax isir kuntatt magħhom jibqgħu suġġetti għal-ħtiġiet tal-punt 5.4.2.1 ta' l-Anness I bl-eċċezzjoni ta' dak li jirrigwardja l-għoli ta' l-isporġenza.

ANNESS IV

It-test ta' dan l-Anness għandu jiġi mibdul bit-test li ġej:

PROĊEDURA GĦAD-DETERMINAZZJONI TAL-PUNT H, U L-ANGOLU ATTWALI TAD-DAHAR TAS-SEDIL U GĦALL-IVVERIFIKAR TAL-POŻIZZJONIJIET RELATTIVI TAL-PUNTI R u H u R-RELAZZJONI BEJN L-ANGOLU TAD-DAHAR TAS-SEDIL FUQ ID-DISINN U L-ANGOLU ATTWALI TAD-DAHAR TAS-SEDIL

1. DEFINIZZJONIJIET

1.1. **Il-punt H**

Il-"punt H", li jindika l-pożizzjoni ta' okkupant bilqiegħda fil-kompartiment tal-passiġġier, hija l-intersezzjoni, fil-pjan vertikali lonġitudinali, ta' l-assi teoretiċi fir-rotazzjoni bejn il-koxox u t-torso ta' ġisem uman rappreżentat mill-manikin deskritt fil-punt 3.

1.2. **Il-punt R jew il-punt ta' referenza ta' tpoġġija bil-qiegħda**

Il-"punt R" jew "il-punt ta' referenza ta' tpoġġija bil-qiegħda" huwa l-punt ta' referenza speċifikat mill-manifattur tal-vettura, li:

1.2.1. jkollu koordinati iddeterminati b'relazzjoni mal-istruttura tal-vettura;

1.2.2. jikkorrespondi għall-pożizzjoni teoretika tal-punt tar-rotazzjoni tat-torso/koxox (il-punt H) għall-pożizzjoni normali l-aktar baxxa jew l-aktar 'lura tas-sewqan jew il-pożizzjoni ta' l-użu mogħtija mill-manifattur tal-vettura għal kull pożizzjoni ta' tpoġġija bil-qiegħda kif speċifikat minnhu.

1.3. **L-angolu tad-dahar tas-sedil**

"l-angolu tad-dahar tas-sedil" għandu jfisser l-inklinazzjoni tad-dahar tas-sedil b'relazzjoni mal-vertikal.

1.4. **L-angolu attwali tad-dahar tas-sedil**

"L-angolu attwali tad-dahar tas-sedil" ifisser l-angolu ffurmat bil-vertikal minn ġol-punt H mal-linja ta' referenza tat-torso tal-ġisem uman irrappreżentat bil-manikin deskritt fil-punt 3.

1.5. **Id-disinn ta' l-angolu tad-dahar tas-sedil**

"Id-disinn ta' l-angolu tad-dahar tas-sedil" ifisser l-angolu preskritt mill-manifattur tal-vettura li:

1.5.1. jiddetermina l-angolu tad-dahar tas-sedil għall-pożizzjoni normali l-aktar baxxa u l-aktar lura tas-sewqan jew il-pożizzjoni ta' l-użu kif mogħtija mill-manifattur tal-vettura għal kull pożizzjoni ta' tpoġġija bil-qiegħda kif speċifikata minnhu;

1.5.2. huwa ffurmat fil-punt R tal-vertikal u tal-linja ta' referenza tat-torso; u

1.5.3. jikkorrespondi teoretikament għall-angolu attwali tad-dahar tas-sedil.

2. DETERMINAZZJONI TAL-PUNTI H U L-ANGOLI ATTWALI TAD-DHAR TAS-SEDIL

2.1. Punt H u angolu attwali tad-dahar tas-sedil għandhom ikunu iddeterminati għal kull pożizzjoni ta' tpoġġija bil-qiegħda speċifikata mill-manifattur tal-vettura. Jekk il-pożizzjonijiet ta' tpoġġija bil-qiegħda fl-istess ringiela jistgħu jkunu meqjusa bħala simili (is-sedil-bank, sedili identiċi, eċċ.,) punt H wieħed biss u angolu attwali tad-dahar tas-sedil wieħed biss għandhom ikunu iddeterminati għall-kull ringiela ta' sedili, bil-manikin deskritt fil-punt 3 jkun imqiegħed bil-qiegħda f'post meqjus bħala raprezentattiv tar-ringiela. Dan il-post għandu jkun:

2.1.1. fil-każ tar-ringiela ta' quddiem, is-sedil tas-sewwieq;

2.1.2. fil-każ tar-ringiela jew ir-ringieli ta' wara, is-sedil tan-naħa ta' barra;

2.2. Meta punt H u angolu attwali tad-dahar tas-sedil jkunu qed jiġu ddeterminati, is-sedil meqjus għandu jkun imqiegħed fil-pożizzjoni tas-sewqan l-aktar baxxa u l-aktar lura jew fil-pożizzjonijiet ta' l-użu kif mogħtija lilu mill-manifattur tal-vettura. Id-dahar tas-sedil għandu, jekk l-inklinazzjoni tiegħu tkun aġġustabbli, jkun imsakkar kif speċifikat mill-manifattur, jew fin-nuqqas ta' xi speċifikazzjoni bħal din, f'pożizzjoni li tikkorrespondi ma' angolu attwali tad-dahar tas-sedil kemm jista jkun qrib għal 25°.

3. DESKRIZZJONI TAL-MANIKIN

3.1. Manikin ta' tridimensjonali ta' massa u kontorn li jikkorrispondu ma dawk ta' raġel adult ta' tul medju għandu jkun użat. Manikin bħal dan huwa muri fil-Figuri 1 u 2 ta' l-Appendiċi ta' dan l-Anness.

3.2. Il-manikin għandu jkun jinkludi:

3.2.1. żewġ komponenti, wieħed li jissimula d-dahar u l-ieħor il-warrani tal-ġisem, li jduru fuq il-pern ta' assi li jirrappreżenta l-assi tar-rotazzjoni bejn it-torso u l-koxxa. L-intersezzjoni ta' dan l-assi bil-pjan medju vertikali lonġitudinali tal-pożizzjoni ta' bilqiegħda jiddetermina l-punt H;

3.2.2. żewġ komponenti li jissimulaw ir-riġlejn u marbuta fuq il-pern mal-komponent li jissimula l-warrani; u

3.2.3. żewġ komponenti li jissimulaw is-saqajn u marbuta mar-riġlejn b'ġogi pivotali li jissimulaw l-għekiesi.

3.2.4. B'żieda, il-komponent li jissimula l-warrani tal-ġisem għandu jkun fornut b'invell li jippermetti li l-orjentazzjoni transverzjali tiegħu tkun ivverifikata.

3.3. Il-piżijiet tas-segmenti tal-ġisem għandhom ikunu mwaħħla mal-punti xierqa li jikkorrespondu għaċ-ċentri relevanti tal-gravità, hekk li jwasslu l-massa totali tal-manikin sa 75 kg ± 1 %. Dettalji tal-massa tal-piżijiet varji huma mogħtija fit-tabella fil-Figura 2 ta' l-Appendiċi ta' dan l-Anness.

3.4. Il-linja ta' referenza tat-torso tal-manikin hija rrappreżentata b'linja dritta li tgħaddi mill-ġog bejn il-koxxa u t-torso u l-ġog teoretiku bejn il-għonq u s-sider (ara l-Figura 1 ta' l-Appendiċi ta' dan l-Anness).

4. IT-TQEGĦID TAL-MANIKIN

Manikin tridimensjonali għandu jkun imqiegħed b'din il-maniera kif ġej:

4.1. il-vettura għandha tkun imqiegħda fi pjan orizzontali u s-sedili aġġustati kif preskritti fil-punt 2.2;

4.2. is-sedil li għandu jkun ittestjat għandu jkun kopert b'biċċa ċarruta biex jiffaċilita t-tqegħid tajjeb tal-manikin;

4.3. il-manikin għandu jkun imqiegħed fuq is-sedil ikkonċernat, l-assi pivotali tiegħu jkunu perpendikulari għall-medjan tal-pjan lonġitudinali tal-vettura;

4.4. is-saqajn tal-manikin għandhom ikun imqiegħed kif ġej;

4.4.1. fis-sedili ta' quddiem, b'tali mod li l-inell li jivverifika l-orjentazzjoni transverzjali tas-sedil tal-manikin ikun miġjub għall-orizzontali;

4.4.2. fis-sedili ta' wara, kemm jista jkun il-bogħod possibli hekk li jkunu f'kuntatt mas-sedili ta' quddiem. Jekk is-saqajn b'hekk jistrieħu fuq partijiet ta' l-art li huma f'livelli differenti, is-sieq li tiġi l-ewwel f'kuntatt mas-sedil ta' quddiem għandha sservi bħala punt ta' referenza u s-sieq l-oħra għandha tkun hekk irranġata li l-inell li jiffaċċilita l-orjentazzjoni transverzjali tas-sedil tal-manikin biex ikun ivverifikat jitwassal għall-orizzontali;

4.4.3. jekk il-punt H li jkun qiegħed jiġi ddeterminat f'sedil fiċ-ċentru, is-saqajn għandhom ikunu mqiegħda fuq kull naħa tal-mina;

4.5. il-piżijiet għandhom ikunu mqiegħda fuq ir-riġlejn, l-invell li jivverifika l-orjentazzjoni transverzjali tas-sedil tal-manikin għandu jkun imqiegħed għall-orizzontali, u l-piżijiet tal-koxox għandhom ikunu mqiegħda fuq il-komponent li jirrappreżenta l-warrani tal-manikin;

4.6. il-manikin għandu jkun imċaqlaq lil-hinn mid-dahar tas-sedil permezz tal-ħadida tal-pern ta' l-irkoppa u d-dahar tal-mankin għandu jkun fuq il-pern lejn il-quddiem. Il-manikin għandu jkun imqiegħed mill-ġdid fuq is-sedil tal-vettura billi jkun imżerżaq lura fuq is-sedil sa kemm ikun hemm reżistenza, bid-dahar tal-manikin ikun imbagħad imqiegħed mad-dahar tas-sedil;

4.7. tagħbija orizzontali ta' 10 ± 1 daN għandha tkun applikata darbtejn mal-manikin. Id-direzzjoni u l-punt ta' l-applikazzjoni tat-tagħbija huma murija bi vleġġa sewda fil-figura 2 ta' l-Appendiċi;

4.8. il-piżijiet tal-warrani għandhom ikunu nstallati fuq in-naħat tal-lemin u tax-xellug, il-piżijiet tat-torso għandhom imbagħad ikunu mqiegħda fil-pożizzjoni. L-invell transverzjali tal-manikin għandu jinżamm orizzontali;

4.9. l-invell transverzjali tal-manikin għandu jinżamm orizzontali, id-dahar tal-manikin għandu jkun imdawwar 3l quddiem sa kemm il-piżijiet tat-torso ikunu 'l fuq mil-punt H, hekk li jeliminaw kull frizzjoni mad-dahar tas-sedil;

4.10. id-dahar tas-sedil tal-manikin għandu jkun imċaqlaq bil-mod lura hekk li l-operazzjoni tat-tqiegħid tkun imwettqa. L-invell transverzjali tal-manikin għandu jkun orizzontali. Jekk ma jkunx hekk, il-proċedura deskritta hawn fuq għandha tkun imtennija.

5. IR-RIŻULTATI

5.1. Meta l-manikin ikun imqiegħed kif deskritt fil-punt 4, il-punt H u l-angolu attwali tad-dahar tas-sedil tal-vettura meqjus huma kkostitwiti fil-punt H u l-angolu ta' l-inklinazzjoni tal-linja ta' referenza tat-torso tal-manikin.

5.2. Il-koordinati tal-punt H f'relazzjoni tat-tlett pjani reċiprokament perpendikulari, u l-angolu attwali tad-dahar tas-sedil, għandhom ikunu imkejla għat-tqabbil ma l-informazzjoni fornuta mill-manifattur tal-vettura.

6. IL-VERIFIKA TAL-POŻIZZJONIJIET RELATTIVI TAL-PUNTI 'R' u 'H' u R-RELAZZJONI BEJN L-ANGOLU TAD-DHAR TAS-SEDIL TAD-DISINN U L-ANGOLU ATTWALI TAD-DHAR TAS-SEDIL

6.1. Ir-riżultati tal-kejl imwettqa bi qbil mal-punt 5.2 għall-punt H u l-angolu attwali tad-dahar tas-sedil għandhom ikunu mqabbla mal-koordinati tal-punt R u tad-disinn ta' l-angolu tad-dahar kif mogħtija mill-manifattur tal-vettura.

6.2. Il-pożizzjonijiet relattivi tal-punt R u tal-punt H u r-relazzjoni bejn ta' l-angolu tad-dahar tas-sedil tad-disinn u l-angolu attwali tad-dahar tas-sedil għandu jkun meqjus li jkun sodisfaċenti għall-pożizzjoni tas-sedil f'dan il-każ jekk il-punt H, kif definit bill-koordinati tiegħu, ikun fi ħdan ir-rettangolu lonġitudinali li l-ġnub orizzontali u vertikali tiegħu jkunu 30 u 20 mm twal rispettivament u d-dijagonali tiegħu jintersettaw fil-punt R, u li l-angolu attwali tad-dahar tas-sedil ikun fil-limitu ta' 3° ta' l-angolu tad-dahar tas-sedil tad-disinn.

6.2.1. Jekk dawn il-kondizzjonijiet ikunu milħuqa, il-punt R u l-angolu tad-dahar tas-sedil tad-disinn għandhom ikunu wżati għat-test u, jekk meħtieġ, il-manikin għandu jkun hekk aġġustat li l-punt H ikun jaqbel mal-punt R u l-angolu attwali tad-dahar tas-sedil ikun jaqbel ma' l-angolu tad-dahar tas-sedil tad-disinn.

6.3. Jekk il-punt H jew l-anglu attwali tad-dahar tas-sedil ma jkunx jissodisfa l-ħtiġiet tal-punt 6.2., il-punt H jew l-angolu attwali tad-dahar tas-sedil għandu jkun iddeterminat għal darbtejn oħra (tlett darbiet b'kollox). Jekk ir-riżultati ta' tnejn minn dawn it-tlett operazzjonijiet jissodisfaw il-ħtiġiet, ir-riżultat tat-test għandu jkun meqjus bħala sodisfaċenti.

6.4. Jekk ir-riżultati ta' mill-anqas tnejn minn dawn it-tlett riżultati tat-test ma jkunux jissodisfaw il-ħtiġiet tal-punt 6.2, ir-riżultati tat-test għandhom ikunu meqjusa bħala mhux sodisfaċenti.

6.5. Jekk is-sitwazzjoni deskritta fil-punt 6.4 isseħħ, jew jekk il-verifika ma tkunx possibbli minħabba li l-manifattur tal-vettura jkun naqas milli jforni l-informazzjoni rigward il-pożizzjoni tal-punt R jew rigward l-angolu tad-dahar tas-sedil tad-disinn, il-medja tar-riżultati tat-tlett testijiet tista tintuża u tkun meqjusa bħala applikabli fil-każi kollha meta l-punt R jew l-angolu tad-dahar tas-sedil tad-disinn ikun imsemmi f'din id-Direttiva.

6.6. Għall-verifika tal-pożizzjonijiet relattivi tal-punt R u tal-punt H u r-relazzjoni tagħhom bejn l-angolu tad-dahar tas-sedil tad-disinn u l-angolu attwali tad-dahar tas-sedil f'vettura prodotta bħala parti minn serje, ir-rettangolu msemmi fil-punt 6.2 għandu jkun mibdul bil-kwadru bi ġnub ta' 50 mm u l-angolu attwali tad-dahar tas-sedil m'għandux ivarja b'aktar minn 5° mill-angolu tad-dahar tas-sedil tad-disinn.

Appendiċi

KOMPONENTI TAL-MANIKIN TRIDIMENSJONALI

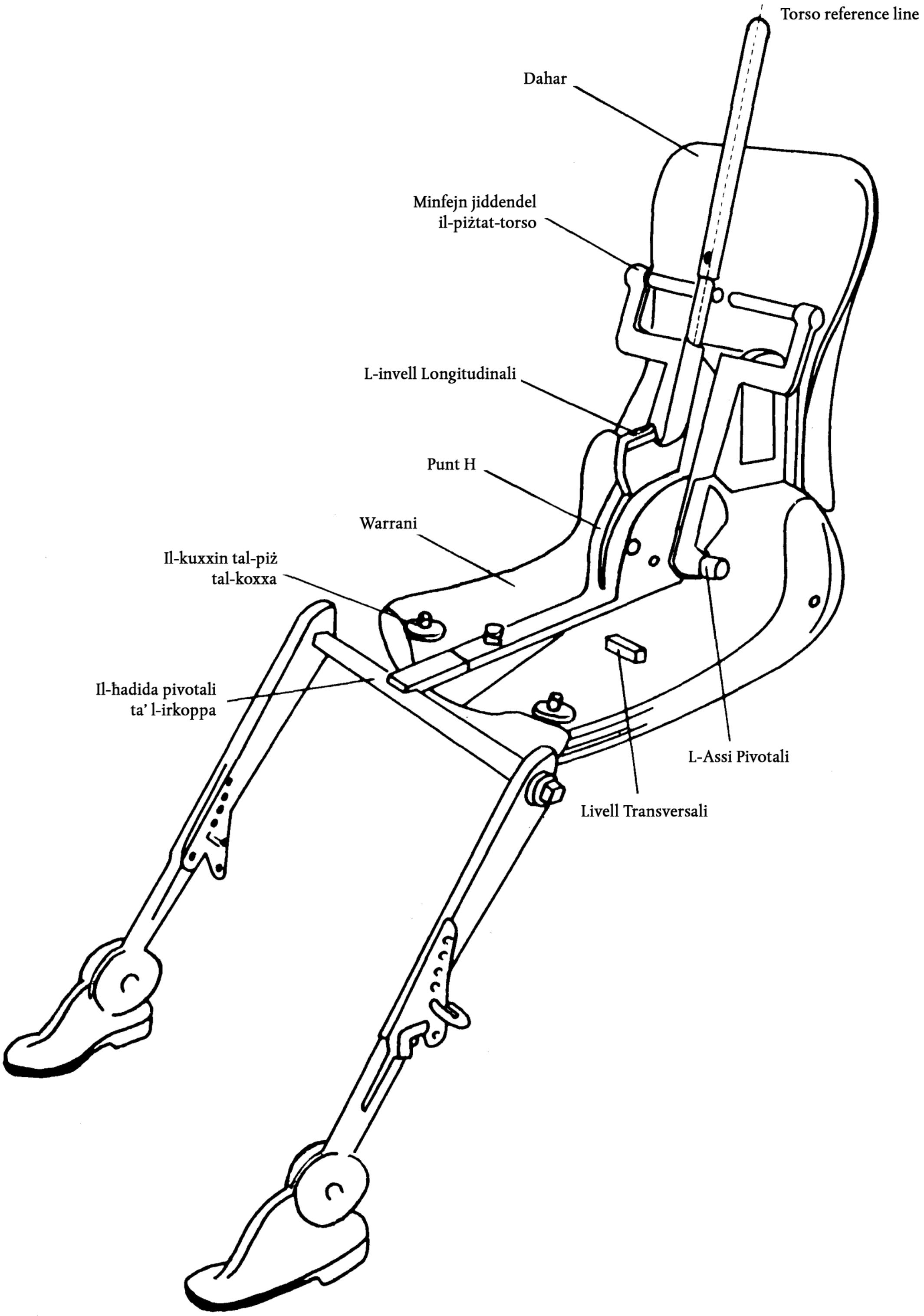

Figura 1

ID-DIMENSJONIJIET U L-MASSA TAL-MANIKIN

Massa tal-manikin	*kg*
Komponenti li jissimulaw id-dahar u l-warrani tal-ġisem	16
Il-massa tal-piżijiet tat-torso	31
Il-massa tal-piżijiet tal-warrani	8
Il-massa tal-piżijiet tal-koxxa	7
Il-massa tal-piżijiet tar-riġel	13
Total :	75

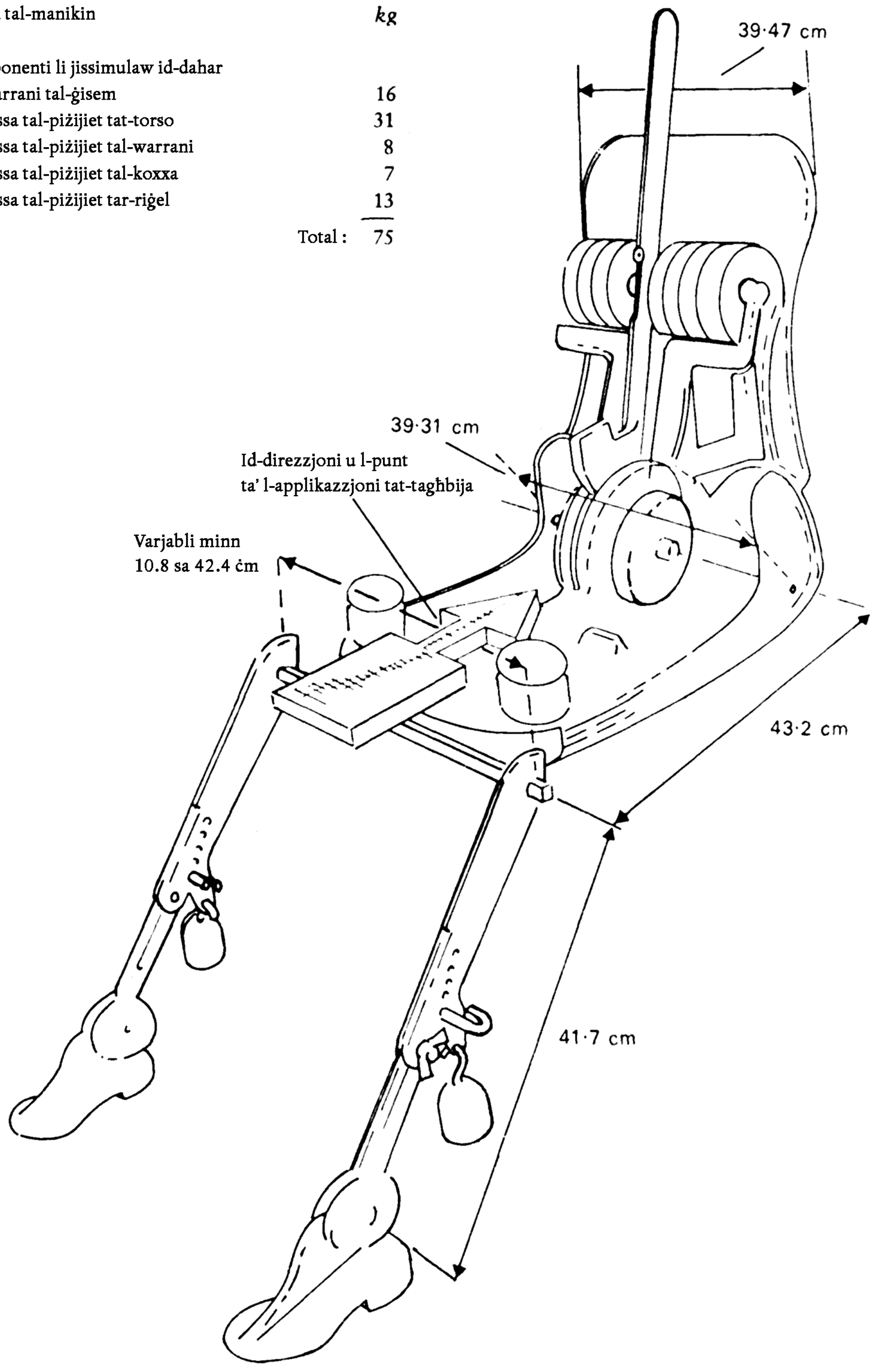

Figura 2

ANNESS V

METODU TAL-KEJL TA' L-ISPORĠENZI

Il-punt 1 għandu jaqra:

Għad-determinazzjoni ta' l-ammont li biħ oġġett jesporġi b'relazzjoni mall-pannel li fuqu jkun immuntat, sfera ta' 165 mm għandha tkun imċaqilqa ma tul u miżmuma f'kontatt mal-komponent li jkun qiegħed jiġi kkunsidrat, jibda mill-pożizzjoni inizjali tal-kuntatt mal-komponent taħt il-konsiderazzjoni. Il-valur ta' l-isporġenza huwa l-akbar għall-varjazzjonijiet "y" possibli kollha, il-varjazzjoni mkejjla miċ-ċentru tal-perpendikulari tal-isfera mal-pannel.

Jekk il-pannelijiet u l-komponenti, eċċ., huma koperti b'materjal aktar artab minn ebusija ta' 50 Shore A, il-proċedura għall-kejl tal-isporġenzi deskritta hawn fuq għandha tkun tapplika biss wara t-tneħħija ta' dawk il-materjali.

APPENDIĊI GĦALL-ANNESSI I, II, III, IV u VI

NOTI

GĦALL-ANNESS 1

DEFINIZZJONIJIET, APPLIKAZZJONIJIET GĦALL-APPROVAZZJONI TAT-TIP TAL-KEE U L-ISPEĊIFIKAZ-ZJONIJIET

Mal-punt 2.2:

Iż-żona ta' referenza hija murija mingħajr il-mera li minnha tista' tara fuq wara. It-test tad-dissipazzjoni ta' l-enerġija huwa mwettaq mingħajr il-mera li minnha tista' tara fuq wara. Il-pendlu m'għandux ikollu impatt fuq il-muntaġġ tal-mera.

Mal-punti 2.3 u 2.3.1:

L-eżenzjoni definita b'dawn il-punti wara r-rota tal-*isteering* hija valida wkoll għaż-żona ta' l-impatt tar-ras tal-passiġġier(i) ta' quddiem.

Fil-każ ta' roti ta' *l-isteering* li huma aġġustabli, iż-żona finalament eżentata hija mnaqqsa għall-area komuni taż-żoni eżentati għal kull pożizzjoni tas-sewqan li r-rota *tal-isteering* tista' tassumi.

Fil-każ meta jkun possibbli li ssir għażla bejn diversi roti *tal-isteering*, iż-żona eżentata hija ddeterminata bl-użu tar-rota tal-*isteering* li tkun l-anqas favorevoli li jkollha l-iċken dijametru.

Mal-punt 2.4:

Il-livell tal-panew ta' l-istrumenti jestendi matul il-wisa kollu tal-kompartiment tal-passiġġieri u huwa definit bil-punti l-aktar lura tal-kontatt mal-linja vertikali mal-wiċċ tal-pannel ta' l-istrumenti meta l-linja tkun imċaqilqa matul il-wisa tal-vettura. Meta tnejn jew aktar punti ta' kuntatt iseħħu simultanjament, allura il-punt tal-kuntatt l-aktar baxx għandu jkun użat biex jistabbilixxi il-livell tal-pannel ta' l-istrumenti. Fil-każ ta' consoles, jekk ma jkunx possibli li jiġi ddeterminat il-livell tal-pannel ta' l-istrumenti b'punti ta' referenza ta' kontatt mal-linja vertikali, allura l-livell tal-pannel ta' l-istrumenti għandu jkun ta' fejn il-linja orizzontali 25.4 mm il-fuq mill-punt H tas-sedili ta' quddiem tiltaqa' mal-*console*.

Mal-punt 2.5:

Fil-ġnub tal-vettura, is-saqaf għandu jibda mix-xifer l-aktar għoli tal-fetħa tal-bieba. Fil-każ normali l-limiti laterali tas-saqaf għandhom ikunu rrappreżentati bil-kontorni ffurmati tax-xifer tal-qiegħ (veduta laterali) tal-kumplament tal-karozzerija meta l-bieba tkun miftuħa. Fil-każ ta' twieqi il-limitazzjoni laterali tas-saqaf għandha tkun il-linja trasparenti kontinwa (il-punt tal-penetrazzjoni tal-panewijiet tat-twieqi laterali). Fil-posti il-limitazzjoni laterali tas-saqaf tgħaddi mill-linja li tgħaqqad bejn il-linji trasparenti. Id-definizzjoni tal-punt 2.5 hija valida wkoll għal xi ftuħ fis-saqaf, fil-pożizzjoni magħluqa, ta' vettura kif definita fil-punt 2.7. jew 2.8.

Għall-iskopijiet tal-kejl, il-ħniek li jħarsu 'l isfel għandhom ikunu injorati. Dawn għandhom ikunu kkunsidrati bħala li jiffurmaw parti mill-ħajt tal-ġemb tal-vettura.

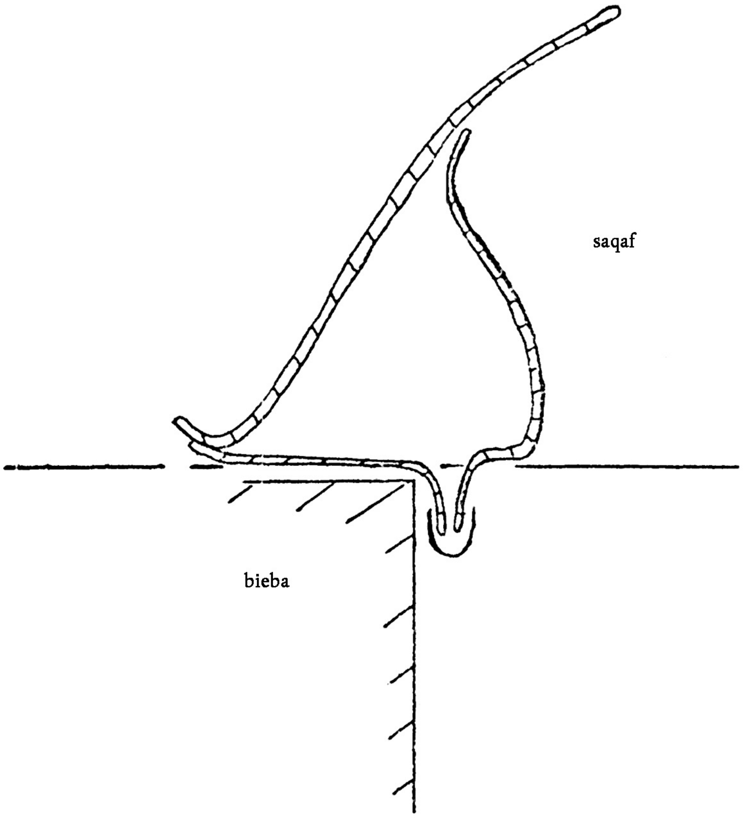

Mal-punt 2.7:

Tieqa ta' wara li ma tistax tkun maqluba hija mifthiema bħala element riġidu strutturali.

Karozzi bit-twieqi ta' wara li ma jistgħux ikunu maqluba magħmula minn materjal riġidu huma kkunsidrati bħala karozzi bis-saqaf li jinfetaħ kif definit taħt il-punt 2.8.

Mal-punt 5.1.1:

Xifer li jaqta huwa xifer ta' materjal riġidu li jkollu raġġ ta' kurvatura ta' anqas minn 2.5 mm ħlief fil-każ ta' sporġenzi ta' anqas minn 3.2 mm, imkejla mill-pannel. F'dan il-kaz, ir-raġġ minimu tal-kurvatura m'għandux ikun japplika, basta li l-għoli ta' l-isporġenza ma jkunx aktar minn nofs il-wisa tiegħu u x-xfar tiegħu huma ma jaqtgħux.

Il-gradilji huma meqjusa bħala konformi mar-regolamenti jekk dawn ikunu jissodisfaw il-ħtiġiet minimi ta' din it-tabella li ġejja:

(fi mm)

Spazju bejn l-elementi	Elementi Ċatti		Elementi ttondjati (raġġ minimu)
	e/mininimu	Raġġ minimu	
0 sa 10	10 sa 15	15 sa 20	1.5
2.0	3.o	0.25	0.33
0.50	0.50	0.75	1.25

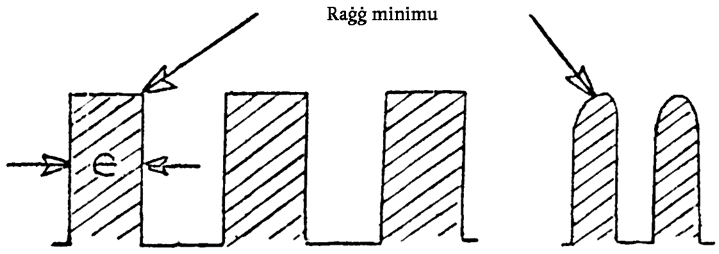

Mal-punt 5.1.2:

Matul it-test għandu jkun iddeterminat jekk il-partijiet użati fiż-żona ta' l-impatt għar-rinforz ikunux jistgħu jiċċaqilqu jew jisporġu hekk li jżidu l-perikoli għall-passiġġieri jew is-severità tal-korrimenti.

Mal-punt 5.1.3:

Dawn iż-żewġ kunċetti (il-livel u x-xifer l-aktar baxx tal-pannel ta' l-istrumenti) jistgħu ikunu distinti. B'dana kollu, dan il-paragrafu huwa nkluż fil-punt 5.1 (... il-fuq mil-livell tal-pannel ta' l-istrumenti...) u, għalhekk, huwa applikabbli biss meta dawn iż-żewġ kunċetti jkunu magħquda. Fil-każ meta ż-żewġ kunċetti ma jkunux magħquda, i.e. meta x-xifer t'isfel tal-pannel ta' l-istrumenti jkun taħt il-livell tal-pannel ta' l-istrumenti, għandhom ikunu kkunsidrati taħt il-punt 5.3.2.1 b'referenza għall-punt 5.8

Mal-punt 5.1.4:

Jekk il-manku jew il-pum tal-ġbid ikollu wisa dimenzjonali ugwali għal jew aktar minn 50 mm u jkun lokalizzat f'żona hekk li kieku kienet anqas minn 50 mm fil-wisa, l-isporġenza massima kienet tkun iddeterminata bl-użu ta' l-apparat tal-kejl tal-forma tar-ras mal-punt 2 ta' l-Anness V, l-isporġenza massima għandha tkun iddeterminata skond il-punt 1 ta' l-Anness V, i.e. bl-użu ta' sfera b'dijametru ta' 165 mm u bid-determinazzjoni tal-varjazzjoni massima fl-għoli ta' l-assi "y".

Iż-żona trans-sezzjonali għandha tkun imkejla mill-pjan paralell mal-wiċċ li fuqu l-komponent ikun immuntat.

Mal-punt 5.1.5:

Il-punti 5.1.4 u 5.1.5 jikkomplimentaw lill-xulxin; l-ewwel sentenza tal-punt 5.1.5 (i.e. forza ta' 37.8 daN għal-ġbid lurajew id-distakkament) huma applikati w imbagħad il-punt 5.1.4 fil-każ ta' ġbid lura sa sporġenza ta' bejn 3.2 u 9.5 mm jew, fil-każ ta' distakkament, l-aħħar żewġ sentenzi tal-punt 5.1.5 (iż-żona tas-sezzjoni transversjali hija mkejla qabel ma tkun applikata l-forza). B'dana kollu, jekk, f'ċirkostanzi prattiċi il-punt 5.1.4 għandu jkun applikat (ġbid lura lejn anqas minn 9.5 mm u aktar minn 3.2 mm), jista jkun aktar konvenjenti, fid-diskrezzjoni tal-manifattur, li jkunu vverifikati l-ispeċifikazzjonijiet tal-punt 5.1.4 qabel ma tkun applikata l-forza ta' 37.8 daN kif speċifikata fil-punt 5.1.5.

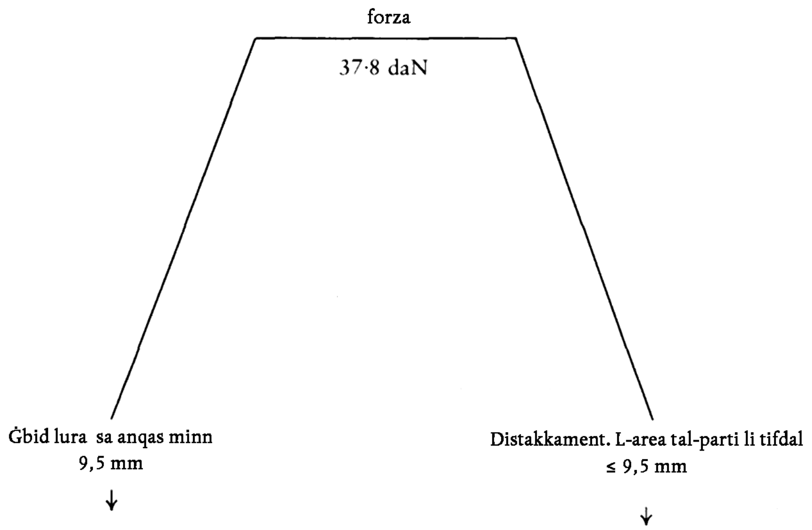

Mal-punt 5.1.6:

La darba fil-preżenza ta' materjali rotob, il-ħtiġiet japplikaw biss għas-sostenn riġidu, l-isporġenza hija mkejla għas-sostenn riġidu biss.

Il-kejl ta' l-ebusija *Shore* huwa magħmul fuq kampjuni tas-suġġett tat-test innifsu. Meta, minħabba l-kondizzjoni tal-materjal ikun impossibbli li jitwettaq il-kejl ta' l-ebusija bil-proċedura *Shore* A, kejl kumparabbli għandu jkun użat għall-evalutazzjoni.

Mal-punt 5.2.1:

Il-pedali tas-saqajn, il-virgi tagħhom u l-mekkaniżmu pivotali immedjat imma mhux il-materjal tas-sostenn ta' mad-dawra għandhom ikunu esklużi mill-konsiderazzjoni.

Mal-punt 5.2.2:

Il-kriterju għad-determinazzjoni ta' jekk il-kontrol tal-brejk tal-ipparkjar jistgħax isir kuntatt miegħu huwa l-użu ta:

— ir-ras simulata kif speċifikata fl-Anness II, jekk il-kontroll ikun lokalizzat il-fuq mill- jew fil-livell tal-pannel ta' l-istrumenti (għandu jkun ittestjat skond il-punt 5.1 u fil-limiti taż-żona ta' l-impatt);

— l-ikoppa speċifikata fl-Anness VI jekk l-element tal-kontroll ikun lokalizzat taħt il-livell tal-pannel ta' l-istrumenti (f'dan il-kaz il-manku tal-kontrol huwa ttestjat skond il-punt 5.3.2.3).

Mal-punt 5.2.3:

L-ispeċifikazzjonijiet tekniċi elenkati fil-punt 5.2.3. japplikaw ukoll għall-ixkaffef u dawk il-partijiet tal-*consoles* 'l isfel mil-livell tal-pannel ta' l-istrumenti lokalizzat bejn is-sedili ta' quddiem, basta li dawn ikunu lokalizzati il-quddiem mill-punt H. Jekk kavità tkun magħluqa din għandha tkun ittrattata bħala kompartiment ta' l-ingwanti u ma tkunx soġġetta għal dawn l-ispeċifikazzjonijiet.

Mal-punt 5.2.3.1:

Id-dimensjonijiet speċifikati jirreferu għall-wiċċ ' qabel l-addizzjoni ta' materjal b'ebusija ta' anqas minn 50 *Shore* A (ara l-punt 5.2.4). It-testijiet tad-dissipazzjoni ta' l-enerġija għandhom ikunu mwettqa fl-ispirtu ta' l-Anness III.

Mal-punt 5.2.3.2:

Jekk l-ixkaffa tinqala jew tinkiser, l-ebda fatturi perikolużi m'għandhom jirriżultaw; dan japplika mhux biss għar-rim imma wkoll għat-trufijiet l-oħrajn li jkunu jħarsu fil-kompartiment tal-passiġġier bħala riżultat tal-forza applikata.

Il-parti l-aktar b'saħħitha ta' l-ixkaffa għandha tkun meqjusa bħala biswit il-muntaġġ. Ukoll, "sostanzjalment distorta" għandha tfisser li, taħt l-effett tal-forza applikata, it-tgħawwiġ ta' l-ixkaffa, imkejjel mill-punt inizjali tal-kuntatt maċ-ċilindru tat-test, għandu jkun tinja jew deformazzjoni viżibli għall-għajn naturali. Deformazzjoni elastika hija permessa.

It-tul taċ-ċilindru tat-test għandu jkun mill-anqas 50 mm.

Mal-punt 5.3:

"Partijiet oħrajn" għandha tinkludi partijiet bħal ma huma l-qfil tat-twieqi, l-ankoraġġi ta' fuq taċ-ċintorini tas-sigurtà u l-partijiet l-oħrajn lokalizzati fl-ispazju tas-saqajn u fil-ġenb tal-bieba, sa kemm dawn il-partijiet ma jkunux ġew ittrattati preċedentament jew huma eżentati mit-test.

Mal-punt 5.3.2:

Dak l-ispazju bejn il-paratija ta' quddiem u l-pannel ta' l-istrumenti li jkun lokalizzat għola mit-tarf ta' taħt tal-pannel ta' l-istrumenti mhux suġġett għall-ispeċifikazzjonijiet tal-punt 5.3.

Mal-punt 5.3.2.1:

Ir-raġġ ta' 3.2 mm japplika għal-komponenti kollha li jista jkun hemm kuntatt magħhom li huma koperti fil-punt 5.3 meta meqjusa fil-pożizzjonijiet kollha ta' l-użu.

Bħala eċċezzjoni, l-kompartimenti ta' l-ingwanti għandhom ikunu meqjusa biss fil-pożizzjoni magħluqa, iċ-ċintorini tas-sigurtà ikunu meqjusa biss fil-pożizzjoni maqfula imma kull parti li jkollha pożizzjoni ta' stivar fissa għandha wkoll tkun konformi mal-ħtieġa tar-raġġ ta' 3.-2 mm f'dik il-pożizzjoni ta' stivar.

Mal-punt 5.3.2.2:

Il-wiċċ ta' referenza jinstab bl-applikazzjoni tal-mezz deskritt fil-punt 2 ta' l-Anness V b'forza ta' 2 daN. Meta dan ma jkunx possibbli il-metodu deskritt fil-punt 1 ta' l-Anness V għandu jkun użat b'forza ta' 2 daN.

L-evalwazzjoni ta' sporġenzi perikolużi hija suġġetta għad-diskrezzjoni ta' l-awtorità responsabbli għat-testijiet.

Il-forza ta' 37.8 daN hija applikata anki jekk l-isporġenza oriġinali tkun anqas minn 35 jew 25 mm, skond kif applikabbli. L-isporġenza hija mkejla taħt it-tagħbija applikata.

Il-forza orizzontali, lonġitudinali ta' 37.8 daN hija normalment applikata permezz ta' marżebba bil-ponta ċatta ta' mhux aktar minn 50 mm dijametru, imma meta dan ma jkunx possibbli metodu ekwivalenti jista jkun użat; bħal ngħidu aħna, bit-tneħħija ta' l-ostakoli.

Mal-punt 5.3.2.3:

Il-parti l-aktar sporġenti fil-każ tal-lieva tal-*gear* hija dik il-parti tal-qabda jew tal-pum li jkun hemm l-ewwel kuntatt magħha minn pjan vertikali transversjali imċaqlaq fid-direzzjoni lonġitudinali, orizzontali. Jekk xi parti tal-lieva tal-*gear* jew tal-*handbrake* tkun il-fuq mil-livell tal-punt H, dik il-lieva għandha tkun meqjusa bħala li kollha kemm hi tkun il-fuq mil-livel tal-punt H.

Mal-punt 5.3.4:

Meta l-pjan(i) orizzonatali li jgħaddu mill-punt H tas-sedili l-aktar baxxi ta' quddiem u ta' wara ma jiltaqgħux, allura pjan vertikali perpendikulari ma' l-assi lonġitudinali tal-vettura għandu jkun ddetterminat, billi jgħaddiu mil-punt H tas-sedil ta' quddiem. Iż-żona eżentata għandha mbagħad tkun ikkonsidrata separatament miż-żewġ kompartamenti tal-passiġġieri ta' quddiem u ta' wara, relattivi għall-punt H rispettiv tagħhom u sal-pjan vertikali kif definit hawn fuq.

Mal-punt 5.3.4.1:

Il-viżieri tax-xemx li jiċċaqilqu għandhom ikunu meqjusa fil-pożizzjonijiet ta' użu kollha. Il-kwadri tal-viżieri tax-xemx m'għandhomx ikunu meqjusa bħala sosteniturі riġidi (ara l-punt 5.3.5).

Mal-punt 5.4:

Meta s-saqaf ikun ittestjat għal kejl ta' dawk l-isporġenzi u l-partijiet li jistgħu jitmissu b'ballun li jkollu dijametru ta' 165 mm, l-inforra tas-saqaf għandha tkun imneħħija. Meta jkunu evalutati ir-raġġi speċifikati, il-proporzjonijiet u l-proprjetajiet attribbwiti għall-materjali ta' l-inforra tas-saqaf għandhom ikunu meqjusa. Iż-żona tat-test tas-saqaf għandha testendi mill-quddiem ta' u minn fuq il-pjan transversjali limitat bir-referenza tat-torso tal-manikin imqiegħed fuq is-sedili l-aktar ta' wara.

Mal-punt 5.4.2.1. (ara l-punt 5.1.1 għad-definizzjoni ta' "xfarijiet li jaqtgħu"):

L-isporġenza 'l isfel għandha tkun imkejla normali mas-saqaf skond il-punt 1 ta' l-Anness V.

Il-wisa tal-parti sporġenti għandha tkun imkejla kartabun mal-linja ta' l-isporġenza. Partikolarment, l-istikki riġidi jew il-kustilji tas-saqaf m'għandhomx jisporġu lil hinn mill-wiċċ intern tas-saqaf b'aktar minn 19 mm.

Mal-punt 5.5:

Il-kustilji tas-saqaf tas-soqfa li jinfetħu għandhom jilħqu l-punt 5.4 jew dawn ikunu jistgħu jitmissu bi sfera b'dijametru ta' 165 mm;

Mal-punti 5.5.1.2, 5.5.1.2.1 u 5.5.1.2.2:

Il-mezzi tal-ftuħ u ta' l-operat, meta fil-pożizzjoni ta' serħan u bis-saqaf magħluq, għandhom jilħqu l-kondizzjonijiet kollha kif speċifikati.

Mal-punt 5.5.1.2.3:

Il-forza ta' 37.8 daN hija applikata anki jekk l-isporġenza oriġinali tkun ta' 25 mm jew anqas. L-isporġenza hija mkejla taħt it-tagħbija applikata.

Il-forza ta' 37.8 daN applikata fid-direzzjoni ta' l-impatt kif definita fl-Anness III bħala tanġent għat-trajettorja tal-forma tar-ras hija normalment applikata permezz ta' marżebba bil-ponta ċatta ta' mhux aktar minn 50 mm dijametru, imma jekk dan ma jkunx possibbli metodu ekwivalenti jista jkun użat; bħal ngħidu aħna, bit-tneħħija ta' l-ostakoli.

Il-"pożizzjoni ta' serħan" tfisser il-pożizzjoni tal-mezz ta' l-operat meta jkun fil-pożizzjoni msakkra.

Mal-punt 5.6:

Is-sistema bil-virga tas-soqfa konvertibbli ma tirrappreżentax *roll-over bar*.

Mal-punt 5.6.1:

Il-parti ta' fuq tal-kwadru tal-*windscreen* tibda minn fuq il-kontorn trasparenti tal-*windscreen*.

Mal-punt 5.7.1.1:

Ara l-punt 5.1.1 għad-definizzjoni ta' "xifer jaqta".

Mal-punt 5.7.1.2:

Fid-definizzjoni ta' l-impatt taż-żona tar-ras tad-dahar tas-sedili ta' quddiem kwalunkwe struttura meħtieġa għas-sostenn tad-dahar tas-sedil għandha tkun meqjusa bħala komponent ta' dan id-dahar tas-sedil.

Mal-punt 5.7.1.2.3:

Il-*padding* ta' l-istruttura tal-qafas tas-sedil għandu wkoll jevita raffezza perikoluża u xfarijiet li jaqtgħu perikolużi li x'aktarx li jżidu r-riskju tal-korriment ta' l-okkupanti.

MA' L-ANNESS II

DETERMINAZZJONI TAŻ-ŻONA TA' L-IMPATT TAR-RAS

Mal-punt 2.1.1.2:

L-għażla bejn iż-żewġ proċeduri għad-determinazzjoni ta' l-għoli hija mħollija għall-manifattur.

Mal-punt 2.2:

Meta jkunu iddeterminati l-punti tal-kuntatt, it-tul tad-driegħ ta' l-apparat tal-kejl ma tkunx mibdula matul operazzjoni partikolari. Kull operazzjoni tibda mill-pożizzjoni vertikali.

Mal-punt 3:

Id-dimensjoni ta' 25.4 mm ifisser il-kejl mill-pjan orizzontali li jgħaddi mill-punt H għat-tanġent orizzontali tal-profil l-aktar baxx tal-*headsform*.

MA L'ANNEX III

PROĊEDURA GĦALL-ITTESTJAR TAL-MATERJALI LI JIDDISSIPAW L-ENERĠIJA

Mal-punt 1.4:

Għat-tkissir ta' xi komponent ma tul it-test tad-disipazzjoni ta' l-enerġija, ara n-nota fil-punt 5.1.2. fl-Anness I.

MA' L-ANNESS IV

PROĊEDURA GĦAD-DETERMINAZZJONI TAL-PUNT H, U L-ANGOLU ATTWALI TAD-DHAR TAS-SEDIL U GĦALL-IVVERIFIKAR TAL-POŻIZZJONIJIET RELATTIVI TAL-PUNTI R u H u R-RELAZZJONI BEJN L-ANGOLU TAD-DAHAR TAS-SEDIL TAD-DISINN U L-ANGOLU ATTWALI TAD-DAHAR TAS-SEDIL

Mal-punt 4:

Għad-determinazzjoni tal-punt H ta' kwalunkwe sedil, sedili oħrajn jistgħu jkunu mneħħija, jekk dan ikun meħtieġ.

MA' L-ANNESS VI

L-APPARAT U L-PROĊEDURA GĦAL-APPLIKAZZJONI TAL-PUNT 5.2.1 TA' L-ANNESS I

L-ewwel sentenza:

Il-kontrolli operati bis-saqajn huma ttrattati bħala pedali tas-saqajn.