ISSN 1725-261X

Euroopan unionin virallinen lehti

L 57

54. vuosikerta

Suomenkielinen laitos

Lainsäädäntö

2. maaliskuuta 2011

Sisältö

II *Muut kuin lainsäätämisjärjestyksessä hyväksyttävät säädökset*

KANSAINVÄLISET SOPIMUKSET

★ **Neuvoston päätös 2011/133/YUTP, annettu 21 päivänä helmikuuta 2011, puitteiden luomista Montenegron osallistumiselle Euroopan unionin kriisinhallintaoperaatioihin koskevan Euroopan unionin ja Montenegron välisen sopimuksen allekirjoittamisesta ja tekemisestä** 1

Euroopan unionin ja Montenegron välinen sopimus puitteiden luomisesta Montenegron osallistumiselle Euroopan unionin kriisinhallintaoperaatioihin 2

ASETUKSET

★ **Komission asetus (EU) N:o 201/2011, annettu 1 päivänä maaliskuuta 2011, hyväksyttyyn raideliikenteen kalustoyksikön tyyppiin viittaavan tyypinmukaisuusvakuutuksen mallista** [1] 8

★ **Komission asetus (EU) N:o 202/2011, annettu 1 päivänä maaliskuuta 2011, neuvoston asetuksen (EY) N:o 1005/2008 liitteen I muuttamisesta kalastustuotteiden määritelmän osalta ja komission asetuksen (EY) N:o 1010/2009 muuttamisesta ennakkoilmoitusten mallien, satamatarkastuksissa huomioon otettavien seikkojen ja alueellisten kalastuksenhoitojärjestöjen laatimien ja hyväksyttyjen saaliiden dokumentointijärjestelyjen osalta** 10

Komission täytäntöönpanoasetus (EU) N:o 203/2011, annettu 1 päivänä maaliskuuta 2011, kiinteistä tuontiarvoista tiettyjen hedelmien ja vihannesten tulohinnan määrittämiseksi 19

(jatkuu kääntöpuolella)

Hinta: 4 EUR

[1] ETA:n kannalta merkityksellinen teksti

FI

Säädökset, joiden otsikot on painettu laihalla kirjasintyypillä, ovat maatalouspolitiikan alaan kuuluvia juoksevien asioiden hoitoon liittyviä säädöksiä, joiden voimassaoloaika on yleensä rajoitettu.

Kaikkien muiden säädösten otsikot on painettu lihavalla kirjasintyypillä ja merkitty tähdellä.

DIREKTIIVIT

★ **Komission direktiivi 2011/18/EU, annettu 1 päivänä maaliskuuta 2011, rautatiejärjestelmän yhteentoimivuudesta yhteisössä annetun Euroopan parlamentin ja neuvoston direktiivin 2008/57/EY liitteiden II, V ja VI muuttamisesta** (1) 21

PÄÄTÖKSET

2011/134/EU:

★ **Komission päätös, annettu 24 päivänä maaliskuuta 2010, C 4/03 (ex NN 102/02) valtiontuesta, jonka Italia on myöntänyt WAM SpA -yritykselle** *(tiedoksiannettu numerolla K(2010) 1711 cor.)* (1) 29

2011/135/EU:

★ **Komission päätös, annettu 1 päivänä maaliskuuta 2011, jäsenvaltioiden velvoittamisesta varmistamaan, että dimetyylifumaraatti-nimistä biosidia sisältäviä tuotteita ei saateta markkinoille eikä aseteta saataville markkinoilla, tehdyn päätöksen 2009/251/EY voimassaolon jatkamisesta** *(tiedoksiannettu numerolla K(2011) 1174)* (1) 43

SUOSITUKSET

2011/136/EU:

★ **Komission suositus, annettu 1 päivänä maaliskuuta 2011, ohjeista tietosuojasääntöjen täytäntöönpanemiseksi kuluttajasuojan yhteistyöjärjestelmässä (CPCS)** 44

KANSAINVÄLISILLÄ SOPIMUKSILLA PERUSTETTUJEN ELINTEN ANTAMAT SÄÄDÖKSET

★ **Yhdistyneiden Kansakuntien Euroopan talouskomission (UNECE) sääntö nro 100 – Yhdenmukaiset vaatimukset, jotka koskevat ajoneuvojen hyväksyntää sähköiseen voimajärjestelmään sovellettavien erityisvaatimusten osalta** 54

FI

(1) ETA:n kannalta merkityksellinen teksti

II

(Muut kuin lainsäätämisjärjestyksessä hyväksyttävät säädökset)

KANSAINVÄLISET SOPIMUKSET

NEUVOSTON PÄÄTÖS 2011/133/YUTP,

annettu 21 päivänä helmikuuta 2011,

puitteiden luomista Montenegron osallistumiselle Euroopan unionin kriisinhallintaoperaatioihin koskevan Euroopan unionin ja Montenegron välisen sopimuksen allekirjoittamisesta ja tekemisestä

EUROOPAN UNIONIN NEUVOSTO, joka

ottaa huomioon Euroopan unionista tehdyn sopimuksen, erityisesti sen 37 artiklan, sekä Euroopan unionin toiminnasta tehdyn sopimuksen, erityisesti sen 218 artiklan 5 ja 6 kohdan,

ottaa huomioon unionin ulkoasioiden ja turvallisuuspolitiikan korkean edustajan, jäljempänä 'korkea edustaja', ehdotuksen,

sekä katsoo seuraavaa:

(1) Edellytykset kolmansien valtioiden osallistumiselle Euroopan unionin kriisinhallintaoperaatioihin olisi vahvistettava sopimuksessa, jolla luodaan puitteet tällaiselle mahdolliselle tulevalle osallistumiselle, sen sijaan, että edellytykset määriteltäisiin tapauskohtaisesti kunkin operaation osalta.

(2) Neuvoston tehtyä 26 päivänä huhtikuuta 2010 päätöksen neuvottelujen aloittamista koskevasta valtuutuksesta, korkea edustaja on neuvotellut Euroopan unionin ja Montenegron välisen sopimuksen puitteiden luomisesta Montenegron osallistumiselle Euroopan unionin kriisinhallintaoperaatioihin, jäljempänä 'sopimus'.

(3) Sopimus olisi hyväksyttävä,

ON HYVÄKSYNYT TÄMÄN PÄÄTÖKSEN:

1 artikla

Hyväksytään unionin puolesta Euroopan unionin ja Montenegron välinen sopimus puitteiden luomisesta Montenegron osallistumiselle Euroopan unionin kriisinhallintaoperaatioihin, jäljempänä 'sopimus'.

Sopimuksen teksti on liitetty tähän päätökseen.

2 artikla

Neuvoston puheenjohtaja valtuutetaan nimeämään yksi tai useampi henkilö, jolla on oikeus allekirjoittaa sopimus unionia sitovasti.

3 artikla

Sopimusta sovelletaan sen allekirjoituspäivästä alkaen väliaikaisesti, kunnes sen tekemisen edellyttämät menettelyt on saatu päätökseen [1].

4 artikla

Neuvoston puheenjohtaja tekee sopimuksen 16 artiklan 1 kohdassa määrätyn ilmoituksen unionin puolesta.

5 artikla

Tämä päätös tulee voimaan päivänä, jona se hyväksytään.

Tehty Brysselissä 21 päivänä helmikuuta 2011.

Neuvoston puolesta

Puheenjohtaja

C. ASHTON

[1] Neuvoston pääsihteeristö julkaisee sopimuksen allekirjoituspäivän *Euroopan unionin virallisessa lehdessä.*

KÄÄNNÖS

Euroopan unionin ja Montenegron välinen

SOPIMUS

puitteiden luomisesta Montenegron osallistumiselle Euroopan unionin kriisinhallintaoperaatioihin

EUROOPAN UNIONI

sekä

MONTENEGRO,

jäljempänä 'osapuolet', jotka

katsovat seuraavaa:

Euroopan unioni (EU) voi päättää toteuttaa toimia kriisinhallinnan alalla.

Euroopan unioni päättää, pyydetäänkö kolmansia valtioita osallistumaan EU:n kriisinhallintaoperaatioon.

Edellytykset Montenegron osallistumiselle EU:n kriisinhallintaoperaatioihin olisi määriteltävä sopimuksessa mahdollista tulevaa osallistumista koskevien puitteiden luomisesta sen sijaan, että nämä edellytykset määriteltäisiin kunkin tällaisen operaation osalta tapauskohtaisesti.

Tällainen sopimus ei saisi vaikuttaa Euroopan unionin päätöksenteon riippumattomuuteen eikä sillä saisi rajoittaa niiden päätösten tapauskohtaista luonnetta, jotka Montenegro tekee osallistumisestaan EU:n kriisinhallintaoperaatioon.

Tällaisen sopimuksen olisi koskettava vain tulevia EU:n kriisinhallintaoperaatioita, eikä se saisi vaikuttaa mahdollisiin olemassa oleviin sopimuksiin, jotka koskevat Montenegron osallistumista jo käynnistettyyn EU:n kriisinhallintaoperaatioon,

OVAT SOPINEET SEURAAVAA:

I JAKSO

YLEISET MÄÄRÄYKSET

1 artikla

Osallistumiseen liittyvät päätökset

1. Euroopan unionin (EU) tehtyä päätöksen pyytää Montenegroa osallistumaan EU:n kriisinhallintaoperaatioon ja kun Montenegro on päättänyt osallistua operaatioon, Montenegro toimittaa Euroopan unionille tietoja osallistumistarjouksestaan.

2. Euroopan unioni arvioi Montenegron osuuden neuvotellen Montenegron kanssa.

3. Euroopan unioni toimittaa Montenegrolle mahdollisimman pian alustavan arvion viimeksi mainitun todennäköisestä osuudesta operaation yhteisiin kustannuksiin avustaakseen Montenegroa osallistumistarjouksen laatimisessa.

4. Euroopan unioni ilmoittaa tämän arvioinnin tuloksen Montenegrolle kirjeellä varmistaakseen Montenegron osallistumisen tämän sopimuksen määräysten mukaisesti.

2 artikla

Puitteet

1. Montenegro liittyy tämän sopimuksen määräysten ja tarvittavien täytäntöönpanojärjestelyjen mukaisesti neuvoston päätökseen, jolla Euroopan unionin neuvosto päättää EU:n kriisinhallintaoperaation toteuttamisesta, ja mahdollisiin päätöksiin, joilla Euroopan unionin neuvosto päättää jatkaa EU:n kriisinhallintaoperaatiota.

2. Montenegron osallistuminen EU:n kriisinhallintaoperaatioon ei vaikuta Euroopan unionin päätöksenteon riippumattomuuteen.

3 artikla

Henkilöstön ja joukkojen asema

1. Montenegron EU:n siviilikriisinhallintaoperaatioon lähettämän henkilöstön ja/tai EU:n sotilaalliseen kriisinhallintaoperaatioon lähettämien joukkojen asemaan sovelletaan sopimusta operaation/joukkojen henkilöstön asemasta, jos sellainen on tehty Euroopan unionin ja sen valtion tai niiden valtioiden välillä, jossa tai joissa operaatio toteutetaan.

2. Sen valtion tai niiden valtioiden, jossa tai joissa EU:n kriisinhallintaoperaatio toteutetaan, ulkopuolella sijaitseviin esikunta- tai johtoyksiköihin lähetetyn henkilöstön asemaan sovelletaan kyseisten esikunta- tai johtoyksiköiden ja Montenegron välisiä järjestelyjä.

3. Montenegro käyttää lainkäyttövaltaansa EU:n kriisinhallintaoperaatioon osallistuvaan henkilöstöönsä, sanotun kuitenkaan rajoittamatta 1 kohdassa tarkoitetun operaation/joukkojen henkilöstön asemasta tehdyn sopimuksen soveltamista.

4. Montenegro vastaa kaikista EU:n kriisinhallintaoperaatioon osallistumiseen liittyvien, sen henkilöstön jäsenen esittämien tai jäsentä koskevien vaatimusten ratkaisemisesta. Montenegro huolehtii lainsäädäntönsä ja määräystensä mukaisesti sellaisten, erityisesti oikeudellisten tai kurinpidollisten, menettelyjen vireillepanosta, joihin mahdollisesti ryhdytään sen henkilöstöön kuuluvaa vastaan. Tätä koskevan julistuksen malli on tämän sopimuksen liitteenä.

5. Osapuolet sopivat luopuvansa sopimukseen perustuvia vaatimuksia lukuun ottamatta kaikista vaatimuksista toisiaan kohtaan sellaisen omaisuuden vahingoittumisen, menetyksen tai tuhoutumisen vuoksi, jonka jompikumpi osapuoli omistaa tai jota jompikumpi osapuoli käyttää, tai jommankumman osapuolen henkilöstön loukkaantumisen tai kuoleman vuoksi, joka on aiheutunut henkilöstön suorittaessa tämän sopimuksen mukaisiin toimiin liittyviä virallisia tehtäviään, paitsi jos on kyse törkeästä huolimattomuudesta tai tahallisesta laiminlyönnistä.

6. Montenegro sitoutuu antamaan tämän sopimuksen allekirjoituksen yhteydessä julistuksen, joka koskee vaatimuksista luopumista mitä hyvänsä sellaista valtiota kohtaan, joka osallistuu sellaiseen EU:n kriisinhallintaoperaatioon, johon Montenegro osallistuu.

7. Euroopan unioni sitoutuu varmistamaan, että sen jäsenvaltiot antavat tämän sopimuksen allekirjoituksen yhteydessä julistuksen, joka koskee vaatimuksista luopumista siltä osin, kuin on kyse Montenegron tulevasta osallistumisesta EU:n kriisinhallintaoperaatioon.

4 artikla

Turvallisuusluokitellut tiedot

Montenegron hallituksen ja Euroopan unionin välillä Brysselissä 13 päivänä syyskuuta 2010 tehdyn turvallisuusluokiteltuja tietoja koskevan sopimuksen määräyksiä sovelletaan EU:n kriisinhallintaoperaatioiden yhteydessä.

II JAKSO

MÄÄRÄYKSET OSALLISTUMISESTA SIVIILIKRIISINHALLINTAOPERAATIOIHIN

5 artikla

EU:n siviilikriisinhallintaoperaatioon lähetetty henkilöstö

1. Montenegro varmistaa, että sen EU:n siviilikriisinhallintaoperaatioon lähettämä henkilöstö noudattaa tehtäväänsä suorittaessaan

a) edellä 2 artiklan 1 kohdassa tarkoitettua neuvoston päätöstä ja siihen tehtyjä muutoksia;

b) operaatiosuunnitelmaa;

c) täytäntöönpanotoimenpiteitä.

2. Montenegro antaa EU:n siviilikriisinhallintaoperaation johtajalle, jäljempänä 'operaation johtaja', sekä unionin ulkoasioiden ja turvallisuuspolitiikan korkealle edustajalle, jäljempänä 'korkea edustaja', ajoissa tiedon kaikista muutoksista, jotka koskevat sen osallistumista EU:n siviilikriisinhallintaoperaatioon.

3. EU:n siviilikriisinhallintaoperaatioon lähetettävälle henkilöstölle suoritetaan terveystarkastus, heidät rokotetaan ja Montenegron toimivaltainen viranomainen vahvistaa lääkärintodistuksella heidän sopivuutensa tehtäviin. EU:n siviilikriisinhallintaoperaatioon lähetetyn henkilöstön jäsenen on esitettävä jäljennös tästä todistuksesta.

6 artikla

Johtamisjärjestely

1. Montenegron lähettämä henkilöstö suorittaa tehtävänsä ja käyttäytyy yksinomaan EU:n siviilikriisinhallintaoperaation etujen mukaisesti.

2. Kaikki henkilöstön jäsenet pysyvät edelleen täysin kansallisten viranomaistensa alaisina.

3. Kansalliset viranomaiset siirtävät operatiivisen johtosuhteen Euroopan unionille.

4. Operaation johtaja vastaa EU:n siviilikriisinhallintaoperaatiosta, ja hänelle kuuluu sitä koskeva käsky- ja valvontavalta sen paikan päällä toteuttamisen tasolla.

5. Operaation johtaja johtaa EU:n siviilikriisinhallintaoperaatiota ja vastaa sen päivittäisestä hallinnosta.

6. Montenegrolla on operaation päivittäisessä toteuttamisessa samat oikeudet ja velvollisuuden kuin kyseiseen operaatioon osallistuvilla Euroopan unionin jäsenvaltioilla 2 artiklan 1 kohdassa tarkoitettujen oikeudellisten välineiden mukaisesti.

7. Operaation johtaja vastaa EU:n siviilikriisinhallintaoperaation henkilöstön kurinpidollisesta valvonnasta. Asianomainen kansallinen viranomainen toteuttaa tarvittaessa kurinpitotoimia.

8. Montenegro nimeää yhteyspisteen, joka edustaa sen kansallista osastoa operaatiossa. Yhteyspiste raportoi operaation johtajalle kansallisista asioista ja vastaa osastonsa päivittäisestä kurinpidosta.

9. Päätöksen operaation lopettamisesta tekee Euroopan unioni, joka kuulee Montenegroa ennen päätöksen tekemistä, jos Montenegro osallistuu yhä EU:n siviilikriisinhallintaoperaatioon sen lopettamispäivänä.

7 artikla

Rahoitusnäkökohdat

1. Montenegro vastaa kaikista operaatioon osallistumiseensa liittyvistä kustannuksista lukuun ottamatta operaation toimintaa koskevan talousarvion mukaisia toimintamenoja, sanotun kuitenkaan rajoittamatta 8 artiklan soveltamista.

2. Jos operaation toteuttamisvaltiosta tai -valtioista oleville luonnollisille tai oikeushenkilöille aiheutuu kuolema, loukkaantuminen, vahinko taikka menetys, Montenegro maksaa korvauksen 3 artiklan 1 kohdassa tarkoitetussa operaation henkilöstön asemaa koskevassa sopimuksessa määrättyjen ehtojen mukaisesti, jos sen on todettu olevan vastuussa tapahtumasta.

8 artikla

Toimintamenoihin osallistuminen

1. Montenegro osallistuu EU:n siviilikriisinhallintaoperaation toimintaa koskevan talousarvion rahoittamiseen.

2. Montenegron rahoitusosuus toimintaa koskevasta talousarviosta lasketaan soveltaen seuraavista kaavoista sitä, joka johtaa pienempään määrään:

a) se osuus viitteellisestä määrästä, joka määritellään suhteessa Montenegron BKTL:n osuuteen kaikkien operaation toimintatalousarvioon osallistuvien valtioiden BKTL:ien kokonaismäärästä; tai

b) se osuus toimintaa koskevan talousarvion viitteellisestä määrästä, joka määritellään suhteessa Montenegron operaatioon osallistuvan henkilöstön lukumäärän osuuteen kaikkien operaatioon osallistuvien valtioiden henkilöstön kokonaismäärästä.

3. Sen estämättä, mitä 1 ja 2 kohdassa määrätään, Montenegro ei osallistu Euroopan unionin jäsenvaltioiden henkilöstölle maksettavien päivärahojen rahoittamiseen.

4. Sen estämättä, mitä 1 kohdassa määrätään, Euroopan unioni vapauttaa periaatteessa Montenegron yksittäisen EU:n siviilikriisinhallintaoperaation rahoitukseen osallistumisesta, kun:

a) Euroopan unioni päättää, että Montenegro tarjoaa merkittävän osuuden, joka on operaation kannalta keskeinen; tai

b) Montenegron BKTL henkeä kohti ei ylitä minkään Euroopan unionin jäsenvaltion BKTL:ää henkeä kohti.

5. Operaation johtajan ja Montenegron asianomaisen hallinnollisen yksikön välillä sovitaan järjestelystä, joka koskee Montenegron osuuksien suorittamista EU:n siviilikriisinhallintaoperaation toimintaa koskevaan talousarvioon. Tähän järjestelyyn sisällytetään määräykset muun muassa seuraavista asioista:

a) kyseessä oleva määrä;

b) rahoitusosuuden maksamista koskevat järjestelyt;

c) tilintarkastusmenettely.

III JAKSO

MÄÄRÄYKSET OSALLISTUMISESTA SOTILAALLISIIN KRIISINHALLINTAOPERAATIOIHIN

9 artikla

Osallistuminen EU:n sotilaalliseen kriisinhallintaoperaatioon

1. Montenegro varmistaa, että sen EU:n sotilaalliseen kriisinhallintaoperaatioon osallistuvat joukot ja henkilöstö noudattavat tehtävänsä suorittamisessa:

a) edellä 2 artiklan 1 kohdassa tarkoitettua neuvoston päätöstä ja siihen tehtyjä muutoksia;

b) operaatiosuunnitelmaa;

c) täytäntöönpanotoimenpiteitä.

2. Montenegron lähettämä henkilöstö suorittaa tehtävänsä ja käyttäytyy yksinomaan EU:n sotilaallisen kriisinhallintaoperaation etujen mukaisesti.

3. Montenegro antaa EU:n operaation komentajalle ajoissa tiedon kaikista muutoksista, jotka koskevat sen osallistumista operaatioon.

10 artikla

Johtamisjärjestely

1. Kaikki EU:n sotilaalliseen kriisinhallintaoperaatioon osallistuvat joukot ja henkilöstön jäsenet pysyvät edelleen täysin kansallisten viranomaistensa alaisuudessa.

2. Kansalliset viranomaiset siirtävät joukkojensa ja henkilöstönsä operatiivisen ja taktisen johdon ja/tai valvonnan EU:n operaation komentajalle, jolla on oikeus siirtää toimivaltaansa toiselle henkilölle.

3. Montenegrolla on samat oikeudet ja velvollisuudet kuin operaatioon osallistuvilla Euroopan unionin jäsenvaltioilla operaation päivittäisessä toteuttamisessa.

4. EU:n operaation komentaja voi Montenegroa kuultuaan milloin tahansa pyytää Montenegron osuuden pois vetämistä.

5. Montenegro nimeää johtavan sotilasedustajan, joka edustaa sen kansallista sotilasosastoa EU:n sotilaallisessa kriisinhallintaoperaatiossa. Johtava sotilasedustaja neuvottelee EU:n joukkojen komentajan kanssa kaikista operaatioon vaikuttavista asioista ja vastaa Montenegron osaston päivittäisestä kurinpidosta.

11 artikla

Rahoitusnäkökohdat

1. Montenegro vastaa kaikista operaatioon osallistumiseensa liittyvistä kustannuksista, jolleivät kustannukset kuulu yhteisesti rahoitettaviin tämän sopimuksen 2 artiklan 1 kohdassa tarkoitetuissa oikeudellisten välineiden sekä Euroopan unionin sellaisten operaatioiden yhteisten kustannusten rahoituksen hallinnointijärjestelmän perustamisesta, joilla on sotilaallista merkitystä tai merkitystä puolustuksen alalla, 18 päivänä joulukuuta 2008 tehdyn neuvoston päätöksen 2008/975/YUTP ([1]) (Athene) mukaisesti, sanotun kuitenkaan rajoittamatta 12 artiklan soveltamista.

2. Jos operaation toteuttamisvaltiosta tai -valtioista oleville luonnollisille tai oikeushenkilöille aiheutuu kuolema, loukkaantuminen, vahinko taikka menetys, Montenegro maksaa korvauksen 3 artiklan 1 kohdassa tarkoitetussa joukkojen asemaa koskevassa sopimuksessa määrättyjen ehtojen mukaisesti, jos sen on todettu olevan vastuussa tapahtumasta.

([1]) EUVL L 345, 23.12.2008, s. 96.

12 artikla

Yhteisiin kustannuksiin osallistuminen

1. Montenegro osallistuu EU:n sotilaallisen kriisinhallintaoperaation yhteisten kustannusten rahoittamiseen.

2. Montenegron rahoitusosuus toimintaa koskevasta talousarviosta lasketaan soveltaen seuraavista kaavoista sitä, joka johtaa pienempään määrään:

a) se osuus yhteisistä kustannuksista, joka määritellään suhteessa Montenegron BKTL:n osuuteen kaikkien operaation yhteisiin kustannuksiin osallistuvien valtioiden BKTL:ien kokonaismäärästä; tai

b) se osuus yhteisistä kustannuksista, joka määritellään suhteessa Montenegrosta operaatioon osallistuvan henkilöstön lukumäärän osuuteen kaikkien operaatioon osallistuvien valtioiden henkilöstön kokonaismäärästä.

Jos Montenegro lähettää henkilöstöä vain operaatioesikuntaan tai joukkojen esikuntaan, ensimmäisen alakohdan b alakohdan mukaista kaavaa sovellettaessa käytetään perusteena Montenegron henkilöstön osuutta kyseisen esikunnan henkilöstön kokonaismäärästä. Muissa tapauksissa perusteena käytetään Montenegron lähettämän henkilöstön lukumäärän suhdetta operaation koko henkilöstön lukumäärään.

3. Sen estämättä, mitä 1 kohdassa määrätään, Euroopan unioni vapauttaa periaatteessa Montenegron yksittäisen EU:n sotilaallisen kriisinhallintaoperaation yhteisiin kustannuksiin osallistumisesta, kun:

a) Euroopan unioni päättää, että Montenegro tarjoaa operaation voimavaroihin merkittävän osuuden, joka on operaation kannalta keskeinen; tai

b) Montenegron BKTL henkeä kohti ei ylitä minkään Euroopan unionin jäsenvaltion BKTL:ää henkeä kohti.

Päätöksessä 2008/975/YUTP säädetyn hallinnoijan ja Montenegron toimivaltaisten hallintoviranomaisten välillä sovitaan järjestelystä, jossa määrätään muun muassa seuraavista asioista:

a) kyseessä oleva määrä;

b) rahoitusosuuden maksamista koskevat järjestelyt;

c) tilintarkastusmenettely.

IV JAKSO

LOPPUMÄÄRÄYKSET

13 artikla

Sopimuksen täytäntöönpanojärjestelyt

Tämän sopimuksen täytäntöönpanon edellyttämistä teknisistä ja hallinnollisista järjestelyistä sovitaan korkean edustajan ja Montenegron asianomaisten viranomaisten välillä, sanotun kuitenkaan rajoittamatta 8 artiklan 5 kohdan ja 12 artiklan 4 kohdan soveltamista.

14 artikla

Noudattamatta jättäminen

Mikäli osapuoli ei noudata tässä sopimuksessa määrättyjä velvollisuuksiaan, toisella osapuolella on oikeus saattaa tämä sopimus päättymään ilmoittamalla asiasta kirjallisesti kuukautta edeltäkäsin.

15 artikla

Riitojen ratkaiseminen

Tämän sopimuksen tulkintaan tai soveltamiseen liittyvät riidat ratkaistaan osapuolten välillä diplomaattisin keinoin.

16 artikla

Voimaantulo

1. Tämä sopimus tulee voimaan sitä seuraavan kuukauden ensimmäisenä päivänä, jona osapuolet ovat ilmoittaneet toisilleen, että sopimuksen voimaantuloa varten tarvittavat sisäiset oikeudelliset menettelyt on saatettu päätökseen.

2. Tätä sopimusta sovelletaan väliaikaisesti sen allekirjoittamispäivästä alkaen.

3. Tätä sopimusta tarkastellaan uudelleen säännöllisesti.

4. Tätä sopimusta voidaan muuttaa osapuolten keskinäisen kirjallisen sopimuksen perusteella.

5. Kumpi tahansa osapuoli voi sanoa tämän sopimuksen irti toiselle osapuolelle annetulla kirjallisella irtisanomisilmoituksella. Irtisanominen tulee voimaan kuusi kuukautta sen jälkeen, kun toinen osapuoli on vastaanottanut ilmoituksen.

Tehty Brysselissä kahdentenakymmenentenätoisena päivänä helmikuuta vuonna kaksituhattayksitoista kahtena englanninkielisenä kappaleena.

Euroopan unionin puolesta *Montenegron puolesta*

JULISTUSTEN TEKSTI

EUROOPAN UNIONIN JÄSENVALTIOITA KOSKEVA TEKSTI:

”Ne Euroopan unionin jäsenvaltiot, jotka soveltavat Euroopan unionin neuvoston päätöstä, joka koskee sellaista EU:n kriisinhallintaoperaatiota, johon Montenegro osallistuu, pyrkivät omien oikeusjärjestelmiensä mukaisissa rajoissa mahdollisuuksien mukaan luopumaan esittämästä Montenegrolle korvausvaatimuksia, jotka perustuvat niiden lähettämän henkilöstön jäsenen loukkaantumiseen tai kuolemaan taikka sellaisen omaisuuden vahingoittumiseen tai menetykseen, jonka ne omistavat ja jota EU:n kriisinhallintaoperaatio käyttää,

— jos loukkaantumisen, kuoleman, vahingon tai menetyksen on aiheuttanut Montenegrosta olevan henkilöstön jäsen suorittaessaan tehtäviään EU:n kriisinhallintaoperaation yhteydessä, paitsi jos on kyse törkeästä huolimattomuudesta tai tahallisesta laiminlyönnistä,

— tai jos loukkaantuminen, kuolema, vahinko tai menetys on aiheutunut Montenegron omistaman omaisuuden käyttämisestä edellyttäen, että sitä on käytetty operaation yhteydessä, ja lukuun ottamatta tapauksia, joissa on kyse kyseistä omaisuutta käyttävän Montenegrosta olevan EU:n kriisinhallintaoperaation henkilöstön jäsenen törkeästä huolimattomuudesta tai tahallisesta laiminlyönnistä.”

MONTENEGROA KOSKEVA TEKSTI:

”Montenegro, joka soveltaa EU:n kriisinhallintaoperaatiota koskevaa EU:n neuvoston päätöstä, pyrkii oman oikeusjärjestelmänsä mukaisissa rajoissa mahdollisuuksien mukaan luopumaan vaatimuksista EU:n kriisinhallintaoperaatioon osallistuvaa valtiota kohtaan Montenegron henkilöstön jäsenen loukkaantumisen tai kuoleman johdosta taikka sellaisen omaisuuden vahingoittumisen tai menetyksen vuoksi, jonka se omistaa ja jota EU:n kriisinhallintaoperaatio käyttää,

— jos loukkaantumisen, kuoleman, vahingon tai menetyksen on aiheuttanut henkilöstön jäsen suorittaessaan tehtäviään EU:n kriisinhallintaoperaation yhteydessä, paitsi jos on kyse törkeästä huolimattomuudesta tai tahallisesta laiminlyönnistä,

— tai jos loukkaantuminen, kuolema, vahinko tai menetys on aiheutunut EU:n kriisinhallintaoperaatioon osallistuvien valtioiden omistaman omaisuuden käyttämisestä edellyttäen, että sitä on käytetty operaation yhteydessä, ja lukuun ottamatta tapauksia, joissa on kyse kyseistä omaisuutta käyttävän EU:n kriisinhallintaoperaation henkilöstön jäsenen törkeästä huolimattomuudesta tai tahallisesta laiminlyönnistä.”

ASETUKSET

KOMISSION ASETUS (EU) N:o 201/2011,

annettu 1 päivänä maaliskuuta 2011,

hyväksyttyyn raideliikenteen kalustoyksikön tyyppiin viittaavan tyypinmukaisuusvakuutuksen mallista

(ETA:n kannalta merkityksellinen teksti)

EUROOPAN KOMISSIO, joka

ottaa huomioon Euroopan unionin toiminnasta tehdyn sopimuksen,

ottaa huomioon rautatiejärjestelmän yhteentoimivuudesta yhteisössä 17 päivänä kesäkuuta 2008 annetun Euroopan parlamentin ja neuvoston direktiivin 2008/57/EY ([1]) ja erityisesti sen 26 artiklan 4 kohdan,

sekä katsoo seuraavaa:

(1) Direktiivin mukaan komissio hyväksyy hyväksyttyyn kalustoyksikön tyyppiin viittaavan tyypinmukaisuusvakuutuksen mallin.

(2) Euroopan rautatievirasto antoi 30 päivänä kesäkuuta 2010 suosituksen hyväksyttyyn kalustoyksikön tyyppiin viittaavan tyypinmukaisuusvakuutuksen mallista.

(3) Tyypinmukaisuusvakuutuksen liitteissä olisi osoitettava, että asianmukaiset tarkastusmenettelyt on suoritettu sovellettavan unionin lainsäädännön ja ilmoitettujen kansallisten sääntöjen mukaisesti, sekä annettava viitetiedot direktiiveistä, yhteentoimivuuden teknisistä eritelmistä, kansallisista säännöistä ja muista säännöksistä. Tyyppihyväksynnässä, jolla on EU-tunnistenumero (EIN), olisi annettava tiedot kaikista oikeudellisista vaatimuksista, joiden perusteella tyyppihyväksyntä on annettu jäsenvaltiossa.

(4) Tässä asetuksessa säädetyt toimenpiteet ovat direktiivin 2008/57/EY 29 artiklan 1 kohdan mukaisesti perustetun komitean lausunnon mukaiset,

ON HYVÄKSYNYT TÄMÄN ASETUKSEN:

1 artikla

Direktiivin 2008/57/EY 26 artiklan 4 kohdassa tarkoitettu tyypinmukaisuusvakuutuksen malli esitetään tämän asetuksen liitteessä.

2 artikla

Tämä asetus tulee voimaan seuraavana päivänä sen jälkeen, kun se on julkaistu *Euroopan unionin virallisessa lehdessä.*

Sitä sovelletaan 2 päivästä kesäkuuta 2011.

Tämä asetus on kaikilta osiltaan velvoittava, ja sitä sovelletaan sellaisenaan kaikissa jäsenvaltioissa, lukuun ottamatta Kyprosta ja Maltaa niin kauan kuin niiden alueella ei ole rautatiejärjestelmää.

Tehty Brysselissä 1 päivänä maaliskuuta 2011.

Komission puolesta

José Manuel BARROSO

Puheenjohtaja

([1]) EUVL L 191, 18.7.2008, s. 1.

LIITE

HYVÄKSYTTYYN KALUSTOYKSIKÖN TYYPPIIN VIITTAAVAN TYYPINMUKAISUUSVAKUUTUKSEN MALLI

Hakija [1]:
[Toiminimi]
[Täydellinen osoite]

Valtuutettu edustaja:
[Toiminimi]
[Täydellinen osoite]

joka edustaa hakijaa:
[Toiminimi]
[Täydellinen osoite]

vakuuttavat täten olevansa yksin vastuussa siitä, että kalustoyksikkö *[eurooppalainen kalustoyksikkönumero, EVN]* [2], jota tämä vakuutus koskee

— on seuraavissa jäsenvaltioissa hyväksytyn kalustoyksikkötyypin [kalustoyksikkötyypin ERATV-tunnistenumero] mukainen:

[jäsenvaltio 1], hyväksynnän nro [tyyppihyväksynnän EIN jäsenvaltiossa 1]

[jäsenvaltio 2], hyväksynnän nro [tyyppihyväksynnän EIN jäsenvaltiossa 2]

… (vastaavat tiedot kaikista jäsenvaltioista, joissa kalustoyksikön tyyppi on hyväksytty)

— on tämän vakuutuksen liitteissä mainitun sovellettavan unionin lainsäädännön, sovellettavien yhteentoimivuuden teknisten eritelmien ja sovellettavien kansallisten sääntöjen mukainen,

— on läpäissyt kaikki tämän vakuutuksen antamisen edellyttämät tarkastusmenettelyt.

Liitteet [3]

[liitteiden nimet]

[*hakijan nimi*] puolesta allekirjoittanut

[paikka], [päivämäärä PP/KK/VVVV]

[nimi, tehtävä] [allekirjoitus]

Kansallinen turvallisuusviranomainen täyttää:
Kalustoyksikölle annettu EVN: *[EVN]*

[1] Hakija voi olla hankintayksikkö tai valmistaja taikka niiden unioniin sijoittautunut edustaja.
[2] Jos kalustoyksikölle ei ole vakuutuksen antamishetkellä vielä annettu eurooppalaista kalustoyksikkönumeroa (EVN), ajoneuvolla on oltava hakijan ja toimivaltaisen kansallisen sääntelyviranomaisen sopima muun järjestelmän mukainen tunnistenumero. Tässä tapauksessa kansallisen turvallisuusviranomaisen on täytettävä asiaankuuluva kohta sen jälkeen, kun kalustoyksikölle on annettu EVN.
[3] Liitteissä on oltava jäljennökset asiakirjoista, jotka osoittavat, että tarvittavat tarkastusmenettelyt on toteutettu sovellettavan unionin lainsäädännön (EY-tarkastusvakuutukset) ja kansallisten sääntöjen mukaisesti.

KOMISSION ASETUS (EU) N:o 202/2011,

annettu 1 päivänä maaliskuuta 2011,

neuvoston asetuksen (EY) N:o 1005/2008 liitteen I muuttamisesta kalastustuotteiden määritelmän osalta ja komission asetuksen (EY) N:o 1010/2009 muuttamisesta ennakkoilmoitusten mallien, satamatarkastuksissa huomioon otettavien seikkojen ja alueellisten kalastuksenhoitojärjestöjen laatimien ja hyväksyttyjen saaliiden dokumentointijärjestelyjen osalta

EUROOPAN KOMISSIO, joka

ottaa huomioon Euroopan unionin toiminnasta tehdyn sopimuksen,

ottaa huomioon laittoman, ilmoittamattoman ja sääntelemättömän kalastuksen ehkäisemistä, estämistä ja poistamista koskevasta yhteisön järjestelmästä 29 päivänä syyskuuta 2008 annetun neuvoston asetuksen (EY) N:o 1005/2008 ([1]) ja erityisesti sen 9 artiklan 1 kohdan, 12 artiklan 5 kohdan, 13 artiklan 1 kohdan ja 52 artiklan,

sekä katsoo seuraavaa:

(1) Asetusta (EY) N:o 1005/2008 sovelletaan sen 2 artiklassa määriteltyihin kalastustuotteisiin. Mainitun asetuksen liitteessä I luetellaan tuotteet, jotka jäävät kalastustuotteiden määritelmän ulkopuolelle. Määritelmän ulkopuolelle jätettyjen tuotteiden luetteloa voidaan tarkastella vuosittain uudelleen, ja sitä olisi muutettava niiden uusien tietojen perusteella, joita on kerätty asetuksen (EY) N:o 1005/2008 20 artiklan 4 kohdassa säädetyn, kolmansien maiden kanssa tehdyn hallinnollisen yhteistyön puitteissa.

(2) Kalastustuotteiden määritelmän ulkopuolelle jätetyt tuotteet luetellaan myös asetuksen (EY) N:o 1005/2008 yksityiskohtaisista täytäntöönpanosäännöistä annetun komission asetuksen (EY) N:o 1010/2009 ([2]) liitteessä XIII. Tarpeettomien päällekkäisyyksien välttämiseksi määritelmän ulkopuolelle jätetyt tuotteet olisi lueteltava ainoastaan asetuksen (EY) N:o 1005/2008 liitteessä I, ja sen vuoksi asetuksen (EY) N:o 1010/2009 liite XIII olisi poistettava.

(3) Asetuksen (EY) N:o 1010/2009 I osastossa annetaan jäsenvaltioiden satamissa suoritettavia kolmansien maiden kalastusalusten tarkastuksia koskevat säännökset. On tarpeen yhdenmukaistaa kyseiset säännökset Yhdistyneiden kansakuntien elintarvike- ja maatalousjärjestön (FAO) puitteissa tehdyn, laittoman, ilmoittamattoman ja sääntelemättömän kalastuksen ehkäisemiseksi, estämiseksi ja lopettamiseksi toteutettavia satamavaltion toimenpiteitä koskevan sopimuksen kanssa. Yhdenmukaistaminen merkitsee tiettyjen tietojen sisällyttämistä satamaan saapumista koskevan ennakkoilmoituksen malliin sekä tiettyjen perusteiden lisäämistä satamatarkastuksissa huomioon otettaviin seikkoihin.

(4) Asetuksen (EY) N:o 1010/2009 liitteessä V vahvistetaan luettelo alueellisten kalastuksenhoitojärjestöjen laatimista saaliiden dokumentointijärjestelyistä, joiden katsotaan täyttävän asetuksessa (EY) N:o 1005/2008 säädetyt vaatimukset. Kyseisessä liitteessä olisi viitattava ICCAT:n tonnikalasaaliiden dokumentointiohjelmaan sellaisena kuin se vahvistetaan Euroopan parlamentin ja neuvoston asetuksessa (EY) N:o 640/2010 ([3]).

(5) Sen vuoksi asetuksia (EY) N:o 1005/2008 ja (EY) N:o 1010/2009 olisi muutettava.

(6) Tässä asetuksessa säädetyt toimenpiteet ovat kalastus- ja vesiviljelyalan hallintokomitean lausunnon mukaiset,

ON HYVÄKSYNYT TÄMÄN ASETUKSEN:

1 artikla

Asetuksen (EY) N:o 1005/2008 muutokset

Korvataan asetuksen (EY) N:o 1005/2008 liite I tämän asetuksen liitteellä I.

2 artikla

Asetuksen (EY) N:o 1010/2009 muutokset

Muutetaan asetus (EY) N:o 1010/2009 seuraavasti:

1) Lisätään 4 artiklan ensimmäiseen kohtaan u alakohta seuraavasti:

"u) kalastusalukselta on evätty pääsy satamaan tai sataman käyttö Yhdistyneiden Kansakuntien elintarvike- ja maatalousjärjestön (FAO) puitteissa tehdyn, laittoman, ilmoittamattoman ja sääntelemättömän kalastuksen ehkäisemiseksi, estämiseksi ja lopettamiseksi toteutettavia satamavaltion toimenpiteitä koskevan sopimuksen mukaisesti."

2) Korvataan liitteet II A ja II B tämän asetuksen liitteellä II.

([1]) EUVL L 286, 29.10.2008, s. 1.
([2]) EUVL L 280, 27.10.2009, s. 5.
([3]) EUVL L 194, 24.7.2010, s. 1.

3) Korvataan liitteessä V olevan I osan toinen luetelmakohta seuraavasti:

"— ICCAT:n tonnikalasaaliiden dokumentointiohjelma, joka vahvistetaan Euroopan parlamentin ja neuvoston asetuksessa (EY) N:o 640/2010 (*).

(*) EUVL L 194, 24.7.2010, s. 1."

4) Poistetaan liite XIII.

3 artikla

Voimaantulo

Tämä asetus tulee voimaan seitsemäntenä päivänä sen jälkeen, kun se on julkaistu *Euroopan unionin virallisessa lehdessä*.

Tämä asetus on kaikilta osiltaan velvoittava, ja sitä sovelletaan sellaisenaan kaikissa jäsenvaltioissa.

Tehty Brysselissä 1 päivänä maaliskuuta 2011.

Komission puolesta

José Manuel BARROSO

Puheenjohtaja

LIITE I

"LIITE I

Luettelo tuotteista, jotka eivät kuulu 2 artiklan 8 kohdassa säädetyn "kalastustuotteiden" määritelmän piiriin

ex 3 ryhmä ex 1604 ex 1605	Kalanpoikasista tai toukista saadut vesiviljelytuotteet
ex 3 ryhmä ex 1604	Maksa, mäti ja maiti, kieli, posket, pää ja evät
0301 10 ([1])	Elävät akvaariokalat
ex 0301 91	Taimenet (*Salmo trutta, Oncorhynchus mykiss, Oncorhynchus clarki, Oncorhynchus aguabonita, Oncorhynchus gilae, Oncorhynchus apache* ja *Oncorhynchus chrysogaster*), elävät, **makeasta vedestä pyydetyt**
ex 0301 92 00	Ankeriaat (*Anguilla* spp.), elävät, **makeasta vedestä pyydetyt**
0301 93 00	Elävät karpit
ex 0301 99 11	Tyynenmerenlohet (*Oncorhynchus nerka, Oncorhynchus gorbuscha, Oncorhynchus keta, Oncorhynchus tschawytscha, Oncorhynchus kisutch, Oncorhynchus masou* ja *Oncorhynchus rhodurus*), merilohi (*Salmo salar*) ja tonavanjokilohi (*Hucho hucho*), elävät, **makeasta vedestä pyydetyt**
0301 99 19	Muut elävät makean veden kalat
ex 0302 11	Taimenet (*Salmo trutta, Oncorhynchus mykiss, Oncorhynchus clarki, Oncorhynchus aguabonita, Oncorhynchus gilae, Oncorhynchus apache* ja *Oncorhynchus chrysogaster*), tuoreet tai jäähdytetyt, ei kuitenkaan kalafileet eikä muu nimikkeen 0304 kalanliha, **makeasta vedestä pyydetyt**
ex 0302 12 00	Tyynenmerenlohet (*Oncorhynchus nerka, Oncorhynchus gorbuscha, Oncorhynchus keta, Oncorhynchus tschawytscha, Oncorhynchus kisutch, Oncorhynchus masou* ja *Oncorhynchus rhodurus*), merilohi (*Salmo salar*) ja tonavanjokilohi (*Hucho hucho*), tuoreet tai jäähdytetyt, ei kuitenkaan kalafileet eikä muu nimikkeen 0304 kalanliha, **makeasta vedestä pyydetyt**
ex 0302 19 00	Muut lohikalat, tuoreet tai jäähdytetyt, ei kuitenkaan kalafileet eikä muu nimikkeen 0304 kalanliha, **makeasta vedestä pyydetyt**
ex 0302 66 00	Ankeriaat (*Anguilla* spp.), tuoreet tai jäähdytetyt, ei kuitenkaan kalafileet eikä muu nimikkeen 0304 kalanliha, **makeasta vedestä pyydetyt**
0302 69 11	Karppi, tuore tai jäähdytetty, ei kuitenkaan kalafileet eikä muu nimikkeen 0304 kalanliha
0302 69 15	Tilapiat (*Oreochromis* spp.), tuoreet tai jäähdytetyt, ei kuitenkaan kalafileet eikä muu nimikkeen 0304 kalanliha
0302 69 18	Muut makean veden kalat, tuoreet tai jäähdytetyt, ei kuitenkaan kalafileet eikä muu nimikkeen 0304 kalanliha
ex 0303 11 00	Punalohi (intiaanilohi) (*Oncorhynchus nerka*), ei kuitenkaan maksa, mäti tai maiti, jäädytetty, ei kuitenkaan kalafileet eikä muu nimikkeen 0304 kalanliha, **makeasta vedestä pyydetty**
ex 0303 19 00	Muut tyynenmerenlohet (*Oncorhynchus gorbuscha, Oncorhynchus keta, Oncorhynchus tschawytscha, Oncorhynchus kisutch, Oncorhynchus masou* ja *Oncorhynchus rhodurus*), ei kuitenkaan maksa, mäti tai maiti, jäädytetyt, ei kuitenkaan kalafileet eikä muu nimikkeen 0304 kalanliha, **makeasta vedestä pyydetyt**
ex 0303 21	Taimenet (*Salmo trutta, Oncorhynchus mykiss, Oncorhynchus clarki, Oncorhynchus aguabonita, Oncorhynchus gilae, Oncorhynchus apache* ja *Oncorhynchus chrysogaster*), ei kuitenkaan maksa, mäti tai maiti, jäädytetyt, ei kuitenkaan kalafileet eikä muu nimikkeen 0304 kalanliha, **makeasta vedestä pyydetyt**
ex 0303 22 00	Merilohi (*Salmo salar*) ja tonavanjokilohi (*Hucho hucho*), ei kuitenkaan maksa, mäti tai maiti, jäädytetty, ei kuitenkaan kalafileet eikä muu nimikkeen 0304 kalanliha, **makeasta vedestä pyydetty**

ex 0303 29 00	Muut lohikalat, ei kuitenkaan maksa, mäti tai maiti, jäädytetyt, ei kuitenkaan kalafileet eikä muu nimikkeen 0304 kalanliha, **makeasta vedestä pyydetyt**
ex 0303 76 00	Ankeriaat (*Anguilla* spp.), jäädytetyt, ei kuitenkaan kalafileet eikä muu nimikkeen 0304 kalanliha, **makeasta vedestä pyydetyt**
0303 79 11	Karppi, jäädytetty, ei kuitenkaan kalafileet eikä muu nimikkeen 0304 kalanliha
0303 79 19	Muut makean veden kalat, jäädytetyt, ei kuitenkaan kalafileet eikä muu nimikkeen 0304 kalanliha
0304 19 01	Niilinahvenen (*Lates niloticus*) fileet, tuoreet tai jäähdytetyt
0304 19 03	Pangasiuksen (*Pangasius* spp.) fileet, tuoreet tai jäähdytetyt
ex 0304 19 13	Tyynenmerenlohen (*Oncorhynchus nerka, Oncorhynchus gorbuscha, Oncorhynchus keta, Oncorhynchus tschawytscha, Oncorhynchus kisutch, Oncorhynchus masou* ja *Oncorhynchus rhodurus*), merilohen (*Salmo salar*) ja tonavanjokilohen (*Hucho hucho*) fileet, tuoreet tai jäähdytetyt, **makeasta vedestä pyydetyt**
ex 0304 19 15	*Oncorhynchus mykiss* -lajin fileet, tuoreet tai jäähdytetyt, kappalepaino suurempi kuin 400 g, **makeasta vedestä pyydetyt**
ex 0304 19 17	*Salmo trutta, Oncorhynchus mykiss* (kappalepaino enintään 400 g), *Oncorhynchus clarki, Oncorhynchus aguabonita* ja *Oncorhynchus gilae* -lajien taimenten fileet, tuoreet tai jäähdytetyt, **makeasta vedestä pyydetyt**
0304 19 18	Muiden makean veden kalojen fileet, tuoreet tai jäähdytetyt
0304 19 91	Muu makean veden kalojen kalanliha (myös murskeena tai jauhettuna), tuore tai jäähdytetty
0304 29 01	Niilinahvenen (*Lates niloticus*) jäädytetyt fileet
0304 29 03	Pangasiuksen (*Pangasius* spp.) jäädytetyt fileet
0304 29 05	Tilapian (*Oreochromis* spp.) jäädytetyt fileet
ex 0304 29 13	Tyynenmerenlohen (*Oncorhynchus nerka, Oncorhynchus gorbuscha, Oncorhynchus keta, Oncorhynchus tschawytscha, Oncorhynchus kisutch, Oncorhynchus masou* ja *Oncorhynchus rhodurus*), merilohen (*Salmo salar*) ja tonavanjokilohen (*Hucho hucho*) jäädytetyt fileet, **makeasta vedestä pyydetyt**
ex 0304 29 15	*Oncorhynchus mykiss* -lajin jäädytetyt fileet, kappalepaino suurempi kuin 400 g, **makeasta vedestä pyydetyt**
ex 0304 29 17	*Salmo trutta, Oncorhynchus mykiss* (kappalepaino enintään 400 g), *Oncorhynchus clarki, Oncorhynchus aguabonita ja Oncorhynchus gilae*-lajien taimenten jäädytetyt fileet, **makeasta vedestä pyydetyt**
0304 29 18	Muiden makean veden kalojen jäädytetyt fileet
0304 99 21	Muu makean veden kalojen kalanliha (myös murskeena tai jauhettuna), jäädytetty
0305 10 00	Ihmisravinnoksi soveltuvat kalasta valmistetut jauhot, jauheet ja pelletit
ex 0305 30 30	Tyynenmerenlohen (*Oncorhynchus nerka, Oncorhynchus gorbuscha, Oncorhynchus keta, Oncorhynchus tschawytscha, Oncorhynchus kisutch, Oncorhynchus masou* ja *Oncorhynchus rhodurus*), merilohen (*Salmo salar*) ja tonavanjokilohen (*Hucho hucho*) fileet, suolatut tai suolavedessä, **makeasta vedestä pyydetyt**
ex 0305 30 90	Muiden makean veden kalojen fileet, kuivatut, suolatut tai suolavedessä, ei kuitenkaan savustetut

ex 0305 41 00	Tyynenmerenlohi (*Oncorhynchus nerka, Oncorhynchus gorbuscha, Oncorhynchus keta, Oncorhynchus tschawytscha, Oncorhynchus kisutch, Oncorhynchus masou* ja *Oncorhynchus rhodurus*), merilohi (*Salmo salar*) ja tonavanjokilohi (*Hucho hucho*), savustettu, myös fileinä, **makeasta vedestä pyydetyt**
ex 0305 49 45	Taimenet (*Salmo trutta, Oncorhynchus mykiss, Oncorhynchus clarki, Oncorhynchus aguabonita, Oncorhynchus gilae, Oncorhynchus apache* ja *Oncorhynchus chrysogaster*), savustetut, myös fileinä, **makeasta vedestä pyydetyt**
ex 0305 49 50	Ankeriaat (*Anguilla* spp.), savustetut, myös fileinä, **makeasta vedestä pyydetyt**
ex 0305 49 80	Muut makean veden kalat, savustetut, myös fileinä
ex 0305 59 80	Muut makean veden kalat, kuivatut, myös suolatut, ei kuitenkaan savustetut
ex 0305 69 50	Tyynenmerenlohet (*Oncorhynchus nerka, Oncorhynchus gorbuscha, Oncorhynchus keta, Oncorhynchus tschawytscha, Oncorhynchus kisutch, Oncorhynchus masou* ja *Oncorhynchus rhodurus*), merilohi (*Salmo salar*) ja tonavanjokilohi (*Hucho hucho*), suolavedessä tai suolatut, ei kuitenkaan kuivatut tai savustetut, **makeasta vedestä pyydetyt**
ex 0305 69 80	Muut makean veden kalat, suolavedessä tai suolatut, ei kuitenkaan kuivatut tai savustetut
0306 19 10	Makean veden ravut, jäädytetyt
ex 0306 19 90	Ihmisravinnoksi soveltuvat äyriäisistä valmistetut jauhot, jauheet ja pelletit, jäädytetyt
ex 0306 21 00	Langustit (*Palinurus* spp., *Panulirus* spp. ja *Jasus* spp.), akvaarioihin
ex 0306 22 10	Hummerit (*Homarus* spp.), elävät, akvaarioihin
ex 0306 23 10	*Pandalidae*-heimoon kuuluvat katkaravut, elävät, akvaarioihin
ex 0306 23 31	*Crangon*-sukuun kuuluvat katkaravut, elävät, akvaarioihin
ex 0306 23 90	Muut elävät katkaravut, akvaarioihin
ex 0306 24	Taskuravut, elävät, akvaarioihin
0306 29 10	Makean vedet ravut, elävät, tuoreet, jäähdytetyt, kuivatut, suolatut tai suolavedessä, kuorineen, höyryssä tai vedessä keitetyt, myös jäähdytetyt, kuivatut, suolatut tai suolavedessä
ex 0306 29 30	Keisarihummerit (*Nephrops norvegicus*), elävät, akvaarioihin
ex 0306 29 90	Muut äyriäiset, elävät, akvaarioihin
ex 0306 29 90	Ihmisravinnoksi soveltuvat äyriäisistä valmistetut jauhot, jauheet ja pelletit, ei kuitenkaan jäädytetyt
0307 10	Osterit, kuorineen tai ilman kuorta, elävät, tuoreet, jäähdytetyt, jäädytetyt, kuivatut, suolatut tai suolavedessä
0307 21 00	Kampasimpukat ja muut *Pecten-, Chlamys-* tai *Placopecten*-suvun simpukat, elävät, tuoreet tai jäähdytetyt
0307 29	Kampasimpukat ja muut *Pecten-, Chlamys-* tai *Placopecten*-suvun simpukat, muut kuin elävät, tuoreet tai jäähdytetyt
0307 31	Sinisimpukat (*Mytilus* spp., *Perna* spp.), elävät, tuoreet tai jäähdytetyt
0307 39	Sinisimpukat (*Mytilus* spp., *Perna* spp.), muut kuin elävät, tuoreet tai jäähdytetyt

ex 0307 41	Seepiat (*Sepia officinalis, Rossia macrosoma ja Sepiola* spp.) ja kalmarit (*Ommastrephes* spp., *Loligo* spp., *Nototodarus* spp. ja *Sepioteuthis* spp.), akvaarioihin
ex 0307 51	Meritursaat (*Octopus* spp.), akvaarioihin
0307 60 00	Etanat, ei kuitenkaan rantakotilot, elävät, tuoreet, jäähdytetyt, jäädytetyt, kuivatut, suolatut tai suolavedessä
ex 0307 91 00	Muut vedessä elävät selkärangattomat kuin äyriäiset ja alanimikkeissä 0307 10 10–0307 60 00 eritellyt tai niihin kuuluvat nilviäiset, ei kuitenkaan *Illex* spp., *Sepia pharaonis* -lajin seepia, ja *Strombus*-lajien rantakotilot, elävät (muut kuin akvaarioihin tarkoitetut), tuoreet tai jäähdytetyt
0307 99 13	Venussimpukat ja muut *Veneridae*-heimoon kuuluvat lajit, jäädytetyt
0307 99 15	Meduusat (*Rhopilema* spp.), jäädytetyt
ex 0307 99 18	Muut vedessä elävät selkärangattomat kuin äyriäiset ja alanimikkeissä 0307 10 10–0307 60 00 ja 0307 99 11–0307 99 15 eritellyt tai niihin kuuluvat nilviäiset, ei kuitenkaan *Sepia pharaonis* -lajin seepia ja *Strombus*-lajien rantakotilot, myös ihmisravinnoksi soveltuvat vedessä elävistä muista selkärangattomista kuin äyriäisistä valmistetut jauhot, jauheet ja pelletit, jäädytetyt
ex 0307 99 90	Muut vedessä elävät selkärangattomat kuin äyriäiset ja alanimikkeissä 0307 10 10–0307 60 00 eritellyt tai niihin kuuluvat nilviäiset, ei kuitenkaan *Illex* spp., *Sepia pharaonis* -lajin seepia ja *Strombus* -lajien rantakotilot, myös ihmisravinnoksi soveltuvat vedessä elävistä muista selkärangattomista kuin äyriäisistä valmistetut jauhot, jauheet ja pelletit, kuivatut, suolatut tai suolavedessä
ex 1604 11 00	Lohi, **makeasta vedestä pyydetty**, valmistettu tai säilötty, kokonaisena tai paloiteltuna, ei kuitenkaan murskeena tai jauheena
ex 1604 19 10	Lohikalat, muut kuin tyynenmerenlohet, merilohi tai tonavanjokilohi, **makeasta vedestä pyydetyt**, valmistetut tai säilötyt, kokonaisena tai paloiteltuna, ei kuitenkaan murskeena tai jauheena
ex 1604 20 10	Lohi, **makeasta vedestä pyydetty**, muulla tavalla valmistettu tai säilötty (muutoin kuin kokonaisena tai paloiteltuna, ei kuitenkaan murskeena tai jauheena)
ex 1604 20 30	Lohikalat, muut kuin tyynenmerenlohet, merilohi tai tonavanjokilohi, **makeasta vedestä pyydetyt**, muulla tavalla valmistetut tai säilötyt, (muutoin kuin kokonaisena tai paloiteltuna, ei kuitenkaan murskeena tai jauheena)
ex 1604 19 91	Makean veden kalojen fileet, raa'at, ainoastaan taikinalla tai korppujauhoilla päällystetyt, myös öljyssä esikypsennetyt, jäädytetyt
1604 30 90	Kaviaarinkorvikkeet
ex 1605 40 00	Makean vedet ravut, valmistetut tai säilötyt
1605 90	Muut nilviäiset ja muut vedessä elävät selkärangattomat, valmistetut tai säilötyt

([1]) CN-koodit komission asetuksen (EY) N:o 948/2009 (EUVL L 287, 31.10.2009) mukaisesti."

LIITE II

"LIITE II A

Asetuksen 2 artiklan 1 kohdassa tarkoitettu kolmansien maiden kalastusalusten tekemän ennakkoilmoituksen malli

Pyydetään täyttämään kaikki merkitykselliset kohdat ennen ennakkoilmoituksen lähettämistä.

Aluksen tunnistaminen

1. Aluksen nimi:
2. Alustyyppi (pyyntialus, rahtialus, tukialus):
3. Lippu (rekisteröintimaa):
4. Kotisatama (2-kirjaiminen ISO-maakoodi + sataman nimi / 3-kirjaiminen satamakoodi (*)):
5. Rekisteröintinumero (ulkoinen tunniste):
6. Kansainvälinen radiokutsutunnus:
7. Aluksen yhteystiedot:
8. Rekisteritodistus:
9. IMO-/Lloyd's-numero (jos on):
10. VMS (ei, kyllä (kansallinen), kyllä (alueellinen kalastuksenhoitojärjestö)); jos kyllä, tyyppi:
11. Aluksen mitat — pituus: ..... leveys: ..... syväys:

Aiottu käyntisatama

12. Sataman nimi (2-kirjaiminen ISO-maakoodi + 3-kirjaiminen satamakoodi (*)):
13. Käynnin tarkoitus (purkaminen, jälleenlaivaus tai palvelujen käyttö):
14. Satama ja viimeisimmän satamakäynnin päivämäärä (2-kirjaiminen ISO-maakoodi + sataman nimi / 3-kirjaiminen sataman koodi (*))

Päivämäärät

19. Kalastusmatkan päivämäärät:
20. Satamaansaapumispäivä ja arvioitu kellonaika:

Kalastuslupa

15. Kalastusluvan numero ja viimeinen voimassaolopäivä (ilmoittakaa myös kalastusalue, lajit ja pyyntiväline):
16. Lupa kalastustoimien tukemiseen / kalastustuotteiden jälleenlaivaukseen sekä luvan viimeinen voimassaolopäivä:
17. Myöntävä viranomainen:
18. Alueellisen kalastuksenhoitojärjestön tunnistetiedot tarvittaessa:

Aluksella pidettyjen lajien määrät (tai kielteinen ilmoitus, jos saaliita ei ole)

21. Saaliin pyytäneen/ pyytäneiden aluksen/alusten nimi/nimet ja saalistodistuksen numero(t) (jos on)	22. Jälleenlaivauksen päivämäärä (jos jälleenlaivaus suoritettu muualla kuin purkamissatamassa)	23. Jälleenlaivausalue tai satama (FAO-/ICES-alue, FAO-/ICES-osa-alue ja tarvittaessa ICES-tilastoruutu sekä pyyntiponnistusalue)	24. Lajin nimi (3-kirjaiminen FAO:n koodi)	25. Pyyntialue (FAO-/ICES alue, FAO-/ ICES osa-alue ja tarvittaessa kyseinen ICES-tilastoruutu ja pyyntiponnistusalue)	26. Arvioitu kokonaiselopaino aluksella (kg) tai kalojen lukumäärä (vaadittaessa)	27. Purettavien/ jälleenlaivattavien kalojen arvioitu kokonaiselopaino (kg) tai kalojen lukumäärä (vaadittaessa)	28. Kalojen käsittely- ja säilöntätapa (käytetään kirjainkoodeja (*))

29. Aluksen omistajan nimi ja osoite:

30. Aluksen päällikön/edustajan nimi ja kansalaisuus:

31. Allekirjoitus:

32. Päiväys:

Pyyntialus: täytetään 1–15, 17–20 ja 24–28 kohta.

Rahtialus: täytetään 1–14, 16–18 ja 20–28 kohta.

Tukialus: täytetään 1–14, 16–18 ja 20 kohta.

Kaikki alukset: täytetään 29–32 kohta.

(*) Kirjainkoodit satamia sekä kalan säilöntä- ja käsittelytapoja varten: http://ec.europa.eu/fisheries/cfp/control/technologies/ers/index_en.htm

LIITE II B

Asetuksen 2 artiklan 2 kohdassa tarkoitettu kolmansien maiden kalastusalusten tekemän ennakkoilmoituksen malli

Pyydetään täyttämään kaikki merkitykselliset kohdat ennen ennakkoilmoituksen lähettämistä.

Aiottu käyntisatama ja alusta koskevat lisätiedot

1. Sataman nimi (2-kirjaiminen ISO-maakoodi + 3-kirjaiminen satamakoodi (*)):
2. Käynnin tarkoitus (purkaminen, jälleenlaivaus tai palvelujen käyttö):
3. Satamaansaapumispäivä ja arvioitu kellonaika:
4. VMS (ei, kyllä (kansallinen), kyllä (alueellinen kalastuksenhoitojärjestö)); jos kyllä, tyyppi:
5. Aluksen mitat — pituus: ..... leveys: ..... syväys:
6. Rekisteritodistus:
7. Alueellisen kalastuksenhoitojärjestön tunnistetiedot tarvittaessa:
8. Satama ja viimeisimmän satamakäynnin päivämäärä (2-kirjaiminen ISO-maakoodi + sataman nimi / 3-kirjaiminen satamakoodi):

Aluksella olevien lajien määrät

9. Saaliin pyytäneen/ pyytäneiden aluksen/alusten nimi/nimet ja aluksen/alusten saalistodistuksen numero(t)	10. Jälleenlaivauksen päivämäärä (jos jälleenlaivaus suoritettu muualla kuin purkamissatamassa)	11. Jälleenlaivausalue tai satama (FAO-/ICES-alue, FAO-/ICES-osa-alue ja tarvittaessa ICES-tilastoruutu sekä pyyntiponnistusalue)	12. Lajin nimi (3-kirjaiminen FAO:n koodi)	13. Arvioitu kokonaiselopaino aluksella (kg) tai kalojen lukumäärä (vaadittaessa)	14. Purettavien/ jälleenlaivattavien kalojen arvioitu kokonaiselopaino (kg) tai kalojen lukumäärä (vaadittaessa)	15. Kalojen käsittely- ja säilöntätapa (käytetään kirjaimkoodeja (*))

16. Aluksen omistajan nimi ja osoite:
17. Aluksen päällikön/edustajan nimi ja kansalaisuus:
18. Allekirjoitus:
19. Päiväys:

Pyyntialus: täytetään 1–8, 12, 14 ja 15 kohta.

Rahtialus: täytetään 1–15 kohta.

Tukialus: täytetään 1–8 kohta.

Kaikki alukset: täytetään 16–19 kohta.

(*) Kirjainkoodit satamia sekä kalan säilöntä- ja käsittelytapoja varten: http://ec.europa.eu/fisheries/cfp/control/technologies/ers/index_en.htm”

KOMISSION TÄYTÄNTÖÖNPANOASETUS (EU) N:o 203/2011,

annettu 1 päivänä maaliskuuta 2011,

kiinteistä tuontiarvoista tiettyjen hedelmien ja vihannesten tulohinnan määrittämiseksi

EUROOPAN KOMISSIO, joka

ottaa huomioon Euroopan unionin toiminnasta tehdyn sopimuksen,

ottaa huomioon maatalouden yhteisestä markkinajärjestelystä ja tiettyjä maataloustuotteita koskevista erityissäännöksistä (yhteisiä markkinajärjestelyjä koskeva asetus) 22 päivänä lokakuuta 2007 annetun neuvoston asetuksen (EY) N:o 1234/2007 ([1]),

ottaa huomioon neuvoston asetusten (EY) N:o 2200/96, (EY) N:o 2201/96 ja (EY) N:o 1182/2007 soveltamissäännöistä hedelmä- ja vihannesalalla 21 päivänä joulukuuta 2007 annetun komission asetuksen (EY) N:o 1580/2007 ([2]) ja erityisesti sen 138 artiklan 1 kohdan,

sekä katsoo seuraavaa:

Asetuksessa (EY) N:o 1580/2007 säädetään Uruguayn kierroksen monenvälisten kauppaneuvottelujen tulosten soveltamiseksi perusteista, joiden mukaan komissio vahvistaa kolmansista maista tapahtuvan tuonnin kiinteät arvot mainitun asetuksen liitteessä XV olevassa A osassa luetelluille tuotteille ja ajanjaksoille,

ON HYVÄKSYNYT TÄMÄN ASETUKSEN:

1 artikla

Asetuksen (EY) N:o 1580/2007 138 artiklassa tarkoitetut kiinteät tuontiarvot vahvistetaan tämän asetuksen liitteessä.

2 artikla

Tämä asetus tulee voimaan 2 päivänä maaliskuuta 2011.

Tämä asetus on kaikilta osiltaan velvoittava, ja sitä sovelletaan sellaisenaan kaikissa jäsenvaltioissa.

Tehty Brysselissä 1 päivänä maaliskuuta 2011.

Komission puolesta,
puheenjohtajan nimissä

José Manuel SILVA RODRÍGUEZ

Maatalouden ja maaseudun kehittämisen pääosaston pääjohtaja

([1]) EUVL L 299, 16.11.2007, s. 1.
([2]) EUVL L 350, 31.12.2007, s. 1.

LIITE

Kiinteät tuontiarvot tiettyjen hedelmien ja vihannesten tulohinnan määrittämiseksi

(EUR/100 kg)

CN-koodi	Kolmansien maiden koodi [1]	Kiinteä tuontiarvo
0702 00 00	IL	122,2
	MA	46,8
	TN	113,1
	TR	95,7
	ZZ	94,5
0707 00 05	TR	159,9
	ZZ	159,9
0709 90 70	MA	31,5
	TR	100,8
	ZZ	66,2
0805 10 20	EG	56,9
	IL	78,2
	MA	55,1
	TN	41,5
	TR	67,9
	ZA	37,9
	ZZ	56,3
0805 50 10	MA	45,9
	TR	51,2
	ZZ	48,6
0808 10 80	BR	55,2
	CA	126,3
	CN	90,2
	MK	54,8
	US	148,5
	ZZ	95,0
0808 20 50	AR	91,1
	CL	188,1
	CN	52,4
	US	96,8
	ZA	109,6
	ZZ	107,6

[1] Komission asetuksessa (EY) N:o 1833/2006 (EUVL L 354, 14.12.2006, s. 19) vahvistettu maanimikkeistö. Koodi "ZZ" tarkoittaa "muuta alkuperää".

DIREKTIIVIT

KOMISSION DIREKTIIVI 2011/18/EU,

annettu 1 päivänä maaliskuuta 2011,

rautatiejärjestelmän yhteentoimivuudesta yhteisössä annetun Euroopan parlamentin ja neuvoston direktiivin 2008/57/EY liitteiden II, V ja VI muuttamisesta

(ETA:n kannalta merkityksellinen teksti)

EUROOPAN KOMISSIO, joka

ottaa huomioon Euroopan unionin toiminnasta tehdyn sopimuksen,

ottaa huomioon rautatiejärjestelmän yhteentoimivuudesta yhteisössä 17 päivänä kesäkuuta 2008 annetun Euroopan parlamentin ja neuvoston direktiivin 2008/57/EY [1] ja erityisesti sen 30 artiklan 3 kohdan,

sekä katsoo seuraavaa:

(1) Toimenpiteet, joiden tarkoituksena on muuttaa direktiivin 2008/57/EY muita kuin keskeisiä osia ja jotka koskevat sen liitteiden II–IX mukauttamista, hyväksytään direktiivin 2008/57/EY 29 artiklan 4 kohdassa tarkoitettua valvonnan käsittävää sääntelymenettelyä noudattaen.

(2) Ohjaus-, hallinta- ja merkinanto-osajärjestelmä koostuu ratalaitteista ja veturilaitteista, jotka olisi katsottava kahdeksi erilliseksi osajärjestelmäksi. Sen vuoksi direktiivin 2008/57/EY liitettä II olisi muutettava.

(3) Sähkönkulutuksen mittauslaitteet on rakenteellisesti integroitu liikkuvaan kalustoon. Sen vuoksi direktiivin 2008/57/EY liitettä II olisi muutettava.

(4) Jäsenvaltioiden olisi direktiivin 2008/57/EY 17 artiklan 3 kohdan mukaisesti nimettävä elimet, jotka vastaavat tarkastusmenettelyjen suorittamisesta kansallisten sääntöjen tapauksessa. Sen vuoksi direktiivin 2008/57/EY liitteitä olisi muutettava kyseisten elinten soveltamien menettelyjen täsmentämiseksi.

(5) Direktiivin 2008/57/EY liitteessä VI olevan 2 luvun ja välivaiheen tarkastuslausumien käytön osalta ilmoitetun laitoksen olisi ensin laadittava välivaiheen tarkastuslausumaan liittyvä EY-todistus, minkä jälkeen hakijan olisi puolestaan laadittava siihen liittyvä EY-vakuutus. Sen vuoksi direktiivin 2008/57/EY liitteitä V ja VI olisi muutettava.

(6) Tässä direktiivissä säädetyt toimenpiteet ovat direktiivin 2008/57/EY 29 artiklan 1 kohdan mukaisesti perustetun komitean lausunnon mukaiset,

ON HYVÄKSYNYT TÄMÄN DIREKTIIVIN:

1 artikla

Korvataan direktiivin 2008/57/EY liitteet II, V ja VI tämän direktiivin liitteillä I, II ja III.

2 artikla

1. Jäsenvaltioiden on saatettava tämän direktiivin noudattamisen edellyttämät lait, asetukset ja hallinnolliset määräykset voimaan viimeistään 31 päivänä joulukuuta 2011. Niiden on viipymättä toimitettava nämä säädökset kirjallisina komissiolle.

2. Näissä jäsenvaltioiden antamissa säädöksissä on viitattava tähän direktiiviin tai niihin on liitettävä tällainen viittaus, kun ne virallisesti julkaistaan. Jäsenvaltioiden on säädettävä siitä, miten viittaukset tehdään.

3. Velvoitteet, jotka koskevat tämän direktiivin saattamista osaksi kansallista lainsäädäntöä ja sen täytäntöönpanoa, eivät koske Kyproksen tasavaltaa ja Maltan tasavaltaa niin kauan kuin niiden alueilla ei ole rautatiejärjestelmää.

[1] EUVL L 191, 18.7.2008, s. 1.

3 artikla

Tämä direktiivi tulee voimaan kahdentenakymmenentenä päivänä sen jälkeen, kun se on julkaistu *Euroopan unionin virallisessa lehdessä*.

4 artikla

Tämä direktiivi on osoitettu kaikille jäsenvaltioille.

Tehty Brysselissä 1 päivänä maaliskuuta 2011.

Komission puolesta

José Manuel BARROSO

Puheenjohtaja

LIITE I

"LIITE II

OSAJÄRJESTELMÄT

1. **Luettelo osajärjestelmistä**

Tässä direktiivissä tarkoitetuissa kysymyksissä rautatiejärjestelmä jaetaan seuraaviin osajärjestelmiin joko:

a) rakenteellisin perustein:

— infrastruktuuri,

— energia,

— ratalaitteiden ohjaus, hallinta ja merkinanto,

— veturilaitteiden ohjaus, hallinta ja merkinanto,

— liikkuva kalusto; tai

b) toiminnallisin perustein:

— käyttötoiminta ja liikenteen hallinta,

— kunnossapito,

— henkilö- ja tavaraliikenteen telemaattiset sovellukset.

2. **Osajärjestelmien kuvaus**

Virasto esittää kutakin osajärjestelmää tai osajärjestelmän osaa koskevien YTE:ien laatimisen yhteydessä luettelon yhteentoimivuuteen liittyvistä osatekijöistä ja näkökohdista. Osajärjestelmiin sisältyvät seuraavat näkökohdat tai osatekijät, sanotun kuitenkaan rajoittamatta näiden näkökohtien tai yhteentoimivuuden osatekijöiden määrittämistä tai sitä järjestystä, jossa osajärjestelmistä laaditaan YTE:iä:

2.1 *Infrastruktuuri*

Raiteet, vaihteet, tekniset rakenteet (sillat, tunnelit jne.), asemien perusrakenteet (laiturit, kulkuyhteydet, mukaan lukien liikuntarajoitteisten henkilöiden tarpeet jne.), sekä turva- ja suojalaitteet.

2.2 *Energia*

Sähköistysjärjestelmä ja ilmajohdot sekä sähkönkulutuksen mittausjärjestelmän ratalaitteisto.

2.3 *Ratalaitteiden ohjaus, hallinta ja merkinanto*

Kaikki ratalaitteet, joita tarvitaan varmistamaan verkossa luvallisesti liikkuvien junien turvallisuus, ohjaus ja valvonta.

2.4 *Veturilaitteiden ohjaus, hallinta ja merkinanto*

Kaikki veturilaitteet, joita tarvitaan varmistamaan verkossa luvallisesti liikkuvien junien turvallisuus, ohjaus ja valvonta.

2.5 *Käyttötoiminta ja liikenteen hallinta*

Menettelyt ja niihin liittyvät laitteet, joiden avulla voidaan varmistaa eri rakenteellisten osajärjestelmien yhdenmukainen käyttö sekä niiden tavanomaisen toiminnan että vajaatoiminnan aikana, mukaan lukien erityisesti junan kokoonpano ja junien ajaminen sekä liikenteen suunnittelu ja hallinta.

Palvelujen rajan yli suorittamisen edellyttämä ammatillinen kelpoisuus kaikilta osiltaan.

2.6 *Telemaattiset sovellukset*

Liitteen I mukaisesti tämä osajärjestelmä koostuu kahdesta osasta:

a) henkilöliikenteen sovellukset, mukaan lukien matkustajille tarkoitetut tiedotusjärjestelmät ennen matkaa ja sen aikana, varausjärjestelmät, maksujärjestelmät, matkatavaroiden käsittely sekä yhteyksien järjestäminen junien välillä ja muiden liikennemuotojen kanssa; ja

b) tavaraliikenteen sovellukset, mukaan lukien tiedotusjärjestelmät (tavaroiden ja junien ajantasainen seuranta), lajittelu- ja jakelujärjestelmät, varaus-, maksu- ja laskutusjärjestelmät, yhteyksien järjestäminen muiden liikennemuotojen kanssa sekä saateasiakirjojen tuottaminen sähköisessä muodossa.

2.7 *Liikkuva kalusto*

Rakenteet, junien kaikkien laitteiden ohjaus- ja valvontajärjestelmä, virranottolaitteet, vetolaitteet, energian muuntolaitteet, kalustoyksikköön sijoitetut sähkönkulutuksen mittauslaitteet, jarrulaitteet, kytkinlaitteet, pyörästölaitteet (telit, akselit) ja jousitus, ovet, ihmisen ja koneen väliset rajapinnat (kuljettaja, junahenkilökunta, matkustajat, mukaan lukien liikuntarajoitteisten henkilöiden tarpeet), passiiviset ja aktiiviset turvalaitteet sekä matkustajien ja junahenkilökunnan terveyttä turvaavat laitteet.

2.8 *Kunnossapito*

Menettelyt, niihin liittyvät välineet, kunnossapitotyön logistiset laitteistot sekä varastot, jotka mahdollistavat pakollisten korjaavien tai ennalta ehkäisevien kunnossapitotoimien toteuttamisen rautatiejärjestelmän yhteentoimivuuden varmistamiseksi ja tarvittavan suorituskyvyn takaamiseksi.”

LIITE II

”LIITE V

OSAJÄRJESTELMIEN TARKASTUSVAKUUTUS

1. **Osajärjestelmien EY-tarkastusvakuutus**

EY-tarkastusvakuutus ja siihen liittyvät asiakirjat on päivättävä ja allekirjoitettava.

Mainitun vakuutuksen on perustuttava liitteessä VI olevassa 2 luvussa määritellyn osajärjestelmien EY-tarkastusmenettelyn tuloksena saatuihin tietoihin. Se on laadittava samalla kielellä kuin siihen liittyvä tekninen tiedosto ja siihen on sisällyttävä vähintään seuraavat kohdat:

— viittaukset direktiiviin,

— hankintayksikön tai valmistajan tai tämän Euroopan unioniin sijoittautuneen edustajan nimi ja osoite (toiminimi ja täydellinen osoite; edustajan osalta myös hankintayksikön tai valmistajan toiminimi),

— lyhyt kuvaus osajärjestelmästä,

— edellä 18 artiklassa tarkoitetun EY-tarkastuksen suorittaneen ilmoitetun laitoksen nimi ja osoite,

— viittaukset teknisiin asiakirjoihin,

— asian kannalta merkitykselliset väliaikaiset tai lopulliset määräykset, joita osajärjestelmässä on noudatettava, tarvittaessa erityisesti käyttörajoitukset tai -ehdot,

— EY-vakuutuksen voimassaoloaika, jos vakuutus on väliaikainen,

— allekirjoittajan henkilötiedot.

Jos liitteessä VI viitataan välivaiheen tarkastuslausumaan liittyvään EY-vakuutukseen, tämän 1 osan säännöksiä sovelletaan kyseiseen vakuutukseen.

2. **Osajärjestelmien tarkastusvakuutus kansallisten sääntöjen tapauksessa**

Jos liitteessä VI viitataan osajärjestelmien tarkastusvakuutukseen kansallisten sääntöjen tapauksessa, 1 osan säännöksiä sovelletaan soveltuvin osin kyseiseen vakuutukseen.”

LIITE III

"LIITE VI

OSAJÄRJESTELMIEN TARKASTUSMENETTELY

1. YLEISET PERIAATTEET

Osajärjestelmien tarkastusmenettelyssä tehdään tarkastukset ja annetaan todistukset siitä, että

— osajärjestelmä on suunniteltu, rakennettu ja asennettu siten, että se täyttää sitä koskevat olennaiset vaatimukset, ja

— osajärjestelmän käyttöönottoon voidaan antaa lupa.

2. EY-TARKASTUSMENETTELY

2.1 **Johdanto**

EY-tarkastus on menettely, jossa ilmoitettu laitos tarkastaa ja todistaa, että osajärjestelmä on

— sovellettavien YTE:ien mukainen,

— muiden perustamissopimuksesta johdettujen säädösten mukainen.

2.2 **Osajärjestelmän osat sekä vaiheet**

2.2.1 *Välivaiheen tarkastuslausuma*

Osajärjestelmä voidaan YTE:issä esitetyllä tavalla tai soveltuvin osin hakijan pyynnöstä jakaa tiettyihin osiin tai tarkastaa tarkastusmenettelyn tietyissä vaiheissa.

Välivaiheen tarkastuslausuma on menettely, jossa ilmoitettu laitos tekee tarkastukset ja antaa todistukset osajärjestelmän tietyistä osista tai tarkastusmenettelyn tietyistä vaiheista.

Hakijan valitsema ilmoitettu laitos antaa kunkin välivaiheen tarkastuslausuman pohjalta välivaiheen tarkastuslausumaan liittyvän EY-todistuksen, minkä jälkeen hakija soveltuvin osin laatii välivaiheen tarkastuslausumaan liittyvän EY-vakuutuksen. Välivaiheen tarkastuslausumaan liittyvässä todistuksessa ja välivaiheen tarkastuslausumaan liittyvässä vakuutuksessa on annettavat viitetiedot YTE:istä, joihin nähden vaatimustenmukaisuus on arvioitu.

2.2.2 *Osajärjestelmän osat*

Hakija voi hakea välivaiheen tarkastuslausumaa kullekin osalle. Tällöin kukin osa tarkastetaan kussakin vaiheessa 2.3.3 kohdassa kuvatulla tavalla.

2.2.3 *Tarkastusmenettelyn vaiheet*

Osajärjestelmä tai tietyt osajärjestelmän osat on tarkastettava seuraavissa vaiheissa:

— kokonaissuunnittelu,

— tuotanto: rakentaminen, johon sisältyvät erityisesti maa- ja vesirakennustyöt, valmistaminen, osatekijöiden kokoaminen ja kokonaisuuden säätö,

— lopputestaus.

Hakija voi hakea välivaiheen tarkastuslausumaa suunnitteluvaiheelle (tyyppiä koskeva testaus mukaan luettuna) ja tuotantovaiheelle.

2.3 **Tarkastustodistus**

2.3.1 EY-tarkastuksesta vastaava ilmoitettu laitos arvioi osajärjestelmän suunnittelun, tuotannon ja lopputestauksen ja laatii EY-tarkastustodistuksen hakijalle, joka puolestaan laatii EY-tarkastusvakuutuksen. EY-tarkastustodistuksessa on annettavat viitetiedot YTE:istä, joihin nähden vaatimustenmukaisuus on arvioitu.

Jos osajärjestelmän vaatimustenmukaisuutta ei ole arvioitu kaikkiin asianomaisiin YTE:iin nähden (eli jos kyseessä on poikkeus, parantamiseen tai uudistamiseen liittyvä YTE:ien osittainen soveltaminen, YTE:ään liittyvä siirtymäaika tai erikoistapaus), EY-todistuksessa on annettava tarkat viitetiedot niistä YTE:istä tai niiden osista, joihin nähden vaatimustenmukaisuutta ei ole arvioitu ilmoitetun laitoksen suorittamassa EY-tarkastusmenettelyssä.

2.3.2. Jos on annettu välivaiheen tarkastuslausumiin liittyviä EY-todistuksia, osajärjestelmän EY-tarkastuksesta vastaava ilmoitettu laitos ottaa nämä todistukset huomioon ja ennen EY-tarkastustodistuksen antamista

— tarkistaa, että välivaiheen tarkastuslausumiin liittyvät EY-todistukset kattavat asianmukaisesti kaikki sovellettavat YTE:ien vaatimukset,

— tarkastaa kaikki näkökohdat, joita välivaiheen tarkastuslausumiin liittyvät EY-todistukset eivät kata, ja

— tarkastaa valmiin osajärjestelmän lopputestauksen.

2.4. **Tekniset asiakirjat**

EY-tarkastusvakuutuksen mukana on oltava seuraavat tekniset asiakirjat:

— suunnitteluun liittyvät tekniset ominaisuudet, kuten toteuttamista vastaavat yleissuunnitelmat ja yksityiskohtaiset suunnitelmat, sähkö- ja hydrauliset kaaviot, ohjauspiirikaaviot, tieto- ja automaatiojärjestelmien kuvaus, käyttö- ja kunnossapito-ohjeet jne. kyseisen osajärjestelmän osalta,

— luettelo 5 artiklan 3 kohdan d alakohdassa tarkoitetuista osajärjestelmään sisältyvistä yhteentoimivuuden osatekijöistä,

— jäljennökset EY-vaatimustenmukaisuus- tai käyttöönsoveltuvuusvakuutuksista, jotka edellä mainituilla osatekijöillä on oltava direktiivin 13 artiklan säännösten mukaisesti, sekä lisäksi tarvittaessa vastaavat laskelmat ja jäljennökset niiden testien ja tutkimusten pöytäkirjoista, joita ilmoitettu laitos on suorittanut yhteisten teknisten eritelmien perusteella,

— välivaiheen tarkastuslausumiin liittyvät EY-todistukset, jos sellaisia on annettu; tällöin mukana on soveltuvin osin oltava myös EY-tarkastustodistukseen liitetty välivaiheen tarkastuslausumiin liittyvä EY-vakuutus tai -vakuutukset sekä ilmoitetun laitoksen antamat tulokset todistusten pätevyyden tarkistamisesta,

— EY-tarkastuksesta vastaavan ilmoitetun laitoksen allekirjoittama EY-tarkastustodistus siitä, että osajärjestelmä on sovellettavien YTE:ien vaatimusten mukainen, sekä vastaavat ilmoitetun laitoksen tarkastamat laskelmat; todistuksessa täsmennetään tarvittaessa töiden aikana esitetyt varaumat, joita ei ole peruttu; EY-tarkastustodistukseen liittyvät myös ilmoitetun laitoksen laatimat kertomukset tarkastuksista, joita se on suorittanut tehtävänsä aikana 2.5.3 ja 2.5.4 kohdan mukaisesti.

— muun perussopimuksesta johdetun lainsäädännön nojalla annetut EY-todistukset,

— tapauksissa, joissa edellytetään osajärjestelmien turvallista yhdistämistä komission asetuksen (EY) N:o 352/2009 [1] mukaisesti, hakijan on sisällytettävä teknisiin asiakirjoihin arviointikertomus direktiivin 2004/49/EY 6 artiklan 3 kohdassa tarkoitetuista riskien arviointia koskevista yhteisistä turvallisuusmenetelmistä.

2.5. **Valvonta**

2.5.1 EY-valvonnan tarkoituksena on varmistaa, että teknisten asiakirjojen mukaiset velvoitteet täytetään osajärjestelmän toteuttamisen aikana.

2.5.2 Hankkeen toteutuksen tarkastamisesta vastaavalla ilmoitetulla laitoksella on oltava aina vapaa pääsy työmaille, tuotantolaitoksiin, varastoalueille ja tarvittaessa esivalmistusalueille, testauslaitoksiin ja yleensä kaikkiin paikkoihin, joihin pääsyn se voi katsoa tarpeelliseksi tehtävänsä suorittamisen kannalta. Ilmoitetun laitoksen on saatava hakijalta kaikki tätä tarkoitusta varten tarvittavat asiakirjat, erityisesti toteuttamissuunnitelmat ja osajärjestelmää koskevat teknisluonteiset asiakirjat.

2.5.3 Hankkeen toteutuksen tarkastamisesta vastaavan ilmoitetun laitoksen on tehtävä määräajoin tarkastuksia varmistaakseen, että asiaankuuluvia YTE:iä noudatetaan. Se antaa tarkastuskertomuksen hankkeen toteutuksesta vastaaville tahoille. Ilmoitettu laitos voi vaatia, että se kutsutaan seuraamaan tiettyjä rakennustyön vaiheita.

2.5.4 Lisäksi ilmoitettu laitos voi tehdä yllätystarkastuksia työmaalle tai tuotantolaitoksiin. Näiden käyntien yhteydessä se voi suorittaa täydellisiä tai osatarkastuksia. Se antaa kertomuksen käynnistä ja tarvittaessa tarkastuskertomuksen toteutuksesta vastaaville tahoille.

[1] EUVL L 108, 22.4.2009, s. 4.

2.5.5 Voidakseen antaa liitteessä IV olevassa 2 luvussa tarkoitetun EY-käyttöönsoveltuvuusvakuutuksen ilmoitetun laitoksen on pystyttävä valvomaan osajärjestelmää, johon yhteentoimivuuden osatekijät on asennettu, voidakseen arvioida, mikäli vastaava YTE niin vaatii, sen soveltuvuutta käyttöön sille suunnitellussa rautatieympäristössä.

2.6 **Teknisten asiakirjojen säilyttäminen**

Hakijan on säilytettävä edellä 2.4 kohdassa tarkoitetut täydelliset asiakirjat asiasta vastuussa olevan ilmoitetun laitoksen antaman välivaiheen tarkastuslausumiin liittyvän EY-todistuksen, mikäli sellainen on saatavissa, tukena tai käyttökunnossa olevan osajärjestelmän EY-tarkastuksesta vastaavan ilmoitetun laitoksen antaman tarkastustodistuksen tukena. Asiakirjat liitetään EY-tarkastusvakuutukseen, jonka hakija toimittaa samalle toimivaltaiselle viranomaiselle, jolle se toimittaa käyttöönottolupaa koskevan hakemuksen.

Hakijan on säilytettävä jäljennös asiakirjoista koko osajärjestelmän käyttöiän ajan. Asiakirjat on toimitettava muille jäsenvaltioille, jos nämä pyytävät sitä.

2.7 **Julkaiseminen**

Kunkin ilmoitetun laitoksen on julkaistava määräajoin aiheelliset tiedot, jotka koskevat

— vastaanotettuja EY-tarkastuspyyntöjä ja välivaiheen tarkastuslausumapyyntöjä,

— yhteentoimivuuden osatekijöiden vaatimustenmukaisuuden ja/tai käyttöönsoveltuvuuden arviointipyyntöjä,

— annettuja tai evättyjä välivaiheen tarkastuslausumiin liittyviä EY-todistuksia,

— annettuja tai evättyjä EY-vaatimustenmukaisuus- ja/tai käyttöönsoveltuvuustodistuksia,

— annettuja tai evättyjä EY-tarkastustodistuksia.

2.8 **Kieli**

Asiakirjat ja EY-tarkastusmenettelyihin liittyvä kirjeenvaihto on laadittava jollakin sen jäsenvaltion EU:n virallisista kielistä, johon hakija on sijoittautunut, tai jollakin hakijan hyväksymällä EU:n virallisella kielellä.

3. TARKASTUSMENETTELYJEN SUORITTAMINEN KUN KYSE ON KANSALLISISTA SÄÄNNÖISTÄ

3.1 **Johdanto**

Kansallisten sääntöjen tapauksessa sovellettava tarkastusmenettely on menettely, jossa 17 artiklan 3 kohdan mukaisesti nimetty elin (nimetty elin) tarkastaa ja todistaa, että osajärjestelmä on 17 artiklan 3 kohdan mukaisesti ilmoitettujen kansallisten sääntöjen mukainen.

3.2 **Tarkastustodistus**

Tarkastusmenettelystä kansallisten sääntöjen tapauksessa vastaava nimetty elin laatii tarkastustodistuksen hakijalle.

Todistuksessa on annettavat tarkat viitetiedot kansallisista säännöistä, joihin nähden vaatimustenmukaisuus on arvioitu nimetyn elimen suorittamassa tarkastusmenettelyssä, myös sellaisiin osiin liittyvistä säännöistä, joille on myönnetty poikkeus YTE:stä tai joita koskee parantaminen tai uudistaminen.

Jos kansalliset säännöt koskevat kalustoyksikön muodostavia osajärjestelmiä, nimetyn elimen on jaettava todistus kahteen osaan, joista toisessa annetaan viitetiedot niistä kansallisista säännöistä, jotka tiukasti katsoen liittyvät kalustoyksikön ja kyseisen rataverkon väliseen tekniseen yhteensopivuuteen, ja toisessa kaikista muista kansallisista säännöistä.

3.3 **Tekniset asiakirjat**

Kun kyse on kansallisista säännöistä, tarkastustodistuksen mukana olevat tekniset asiakirjat on liitettävä mukaan 2.4 kohdassa tarkoitettuihin teknisiin asiakirjoihin ja niiden on sisällettävä tarvittavat tekniset tiedot sen arvioimiseksi, että osajärjestelmä on kansallisten sääntöjen mukainen.”

PÄÄTÖKSET

KOMISSION PÄÄTÖS,

annettu 24 päivänä maaliskuuta 2010,

C 4/03 (ex NN 102/02) valtiontuesta, jonka Italia on myöntänyt WAM SpA -yritykselle

(tiedoksiannettu numerolla K(2010) 1711 cor.)

(Ainoastaan italiankielinen teksti on todistusvoimainen)

(ETA:n kannalta merkityksellinen teksti)

(2011/134/EU)

EUROOPAN KOMISSIO, joka

ottaa huomioon Euroopan unionin toiminnasta tehdyn sopimuksen, jäljempänä 'SEUT-sopimus', ja erityisesti sen 108 artiklan 2 kohdan ensimmäisen alakohdan,

ottaa huomioon Euroopan talousalueesta tehdyn sopimuksen ja erityisesti sen 62 artiklan 1 kohdan a alakohdan,

ottaa huomioon päätöksen, jolla komissio päätti aloittaa SEUT-sopimuksen 108 artiklan 2 kohdan [1] mukaisen tukea C 4/2003 (ex NN 102/2002) koskevan menettelyn [2],

on mainittujen artiklojen mukaisesti kehottanut asianomaisia osapuolia esittämään huomautuksensa ja on ottanut huomioon nämä huomautukset,

sekä katsoo seuraavaa:

I MENETTELY

Komission menettely

(1) Komissio vastaanotti 26 päivänä heinäkuuta 1999 päivätyllä kirjeellä WAM Engineering Ltd -yritystä koskeneen kantelun, jonka mukaan Italia oli myöntänyt WAM SpA:lle sääntöjenvastaisia tukia.

(2) Italian viranomaisilta pyydettiin lisätietoja 5 päivänä elokuuta 1999 ja 10 päivänä syyskuuta 1999 päivätyillä kirjeillä. Kantelija toimitti lisätiedot 2 päivänä syyskuuta 1999 päivätyllä kirjeellä. Komissio toimitti kantelijalle 13 päivänä joulukuuta 1999 päivätyllä kirjeellä Italian viranomaisten vastauksen, joka oli saatu 11 päivänä lokakuuta 1999 päivätyllä kirjeellä, ja ilmoitti aikovansa aloittaa muodollisen tutkintamenettelyn.

(3) Komissio tarkasteli samaan aikaan kansallisia tukiohjelmia, jotka koskivat ulkomaisia suoria sijoituksia EU:n ulkopuolisiin maihin, aikomuksenaan julkaista asiaa koskeva komission tiedonanto.

(4) Komissio pyysi lisätietoja Italialta 18 päivänä joulukuuta 2001 päivätyllä kirjeellä sen jälkeen, kun kantelija oli ottanut uudelleen yhteyttä komissioon (komissiolle toimitettiin kaksi pyyntöä, toinen 31 päivänä maaliskuuta 2000 ja toinen 11 päivänä lokakuuta 2000 päivätyllä kirjeellä), sillä komissio oli lykännyt ulkomaisia suoria sijoituksia koskevaa tutkimusta.

(5) Italian viranomaisilta pyydettiin 20 päivänä helmikuuta 2002 ja 27 päivänä maaliskuuta 2002 päivätyillä kirjeillä toimitettujen tietojen perusteella lisätietoja 12 päivänä huhtikuuta 2002 päivätyllä kirjeellä.

(6) Italian viranomaiset vastasivat 21 päivänä toukokuuta 2002 päivätyllä kirjeellä. Komissio ilmoitti 5 päivänä kesäkuuta 2002 päivätyllä kirjeellä Italian viranomaisille, että se katsoi toimitettujen tietojen olevan epätäydellisiä ja pyysi täydentämään puuttuvat tiedot sekä lähettämään lisäselvityksiä 20 työpäivän kuluessa kirjeen vastaanottamisesta.

(7) Koska vastausta ei saatu huolimatta siitä, että Italian viranomaiset pyysivät 25 päivänä kesäkuuta 2002 päivätyllä kirjeellä määräajan jatkamista 31 päivään heinäkuuta, komissio teki 26 päivänä syyskuuta 2002 Euroopan yhteisön perustamissopimuksen 93 artiklan soveltamista koskevista yksityiskohtaisista säännöistä 22 päivänä maaliskuuta 1999 annetun neuvoston asetuksen (EY) N:o 659/1999 [3], jäljempänä 'asetus (EY) N:o 659/1999', 10 artiklan 3 kohdan mukaisen tietojen antamista koskevan välipäätöksen. Tällä välin asia oli siirretty ilmoittamattomia valtiontukia koskevaan rekisteriin numerolla NN 102/2002.

(8) Kantelijalle tiedotettiin asian etenemisestä 26 päivänä kesäkuuta 2002 ja 4 päivänä lokakuuta 2002 päivätyillä kirjeillä. Kantelija pyysi 31 päivänä lokakuuta 2002 päivätyllä kirjeellä ilmoittamaan edellä mainitun välipäätöksen tuloksesta.

[1] Joulukuun 1 päivänä 2009 EY:n perustamissopimuksen 87 artiklasta on tullut SEUT-sopimuksen 107 artikla ja perustamissopimuksen 88 artiklasta SEUT-sopimuksen 108 artikla. Kyseiset kaksi määräyskokonaisuutta ovat asiasisällöltään samanlaiset. Viittauksia SEUT-sopimuksen 107 ja 108 artiklaan on tässä päätöksessä pidettävä soveltuvin osin viittauksina perustamissopimuksen 87 ja 88 artiklaan ja viittauksia ensimmäisen oikeusasteen tuomioistuimeen viittauksina unionin yleiseen tuomioistuimeen.

[2] K(2003) 35 lopullinen (EUVL C 142, 18.6.2003, s. 2).

[3] EYVL L 83, 27.3.1999, s. 1.

(9) Italian viranomaiset toimittivat pyydetyt tiedot 16 päivänä lokakuuta 2002 päivätyllä kirjeellä sekä lisätietoja 24 päivänä lokakuuta 2002 päivätyllä kirjeellä.

(10) Komissio ilmoitti Italialle 24 päivänä tammikuuta 2003 päivätyllä kirjeellä päätöksestään aloittaa kyseisen tuen osalta EY:n perustamissopimuksen 88 artiklan 2 kohdassa, nykyään SEUT-sopimuksen 108 artiklan 2 kohdassa, tarkoitettu menettely ([4]).

(11) Kantajalle ilmoitettiin tästä 29 päivänä tammikuuta 2003 päivätyllä kirjeellä.

(12) Kantelija lähetti komissiolle muistutuksen 10 päivänä helmikuuta 2003 päivätyllä kirjeellä, koska se ei ollut vielä saanut mainittua kirjettä.

(13) WAM SpA lähetti Italian viranomaisille menettelyn aloittamisesta lähetetyn ilmoituksen johdosta välittömästi komissiolle kirjeen (päivätty 10 päivänä helmikuuta 2003).

(14) Italia pyysi 27 päivänä helmikuuta 2003 päivätyllä kirjeellä, että komission päätöksessä asetettua, tietojen luottamuksellisuuden ilmoittamista koskevaa 15 päivän määräaikaa jatkettaisiin 7 päivään maaliskuuta 2003.

(15) Italia pyysi 10 päivänä maaliskuuta 2003 päivätyllä kirjeellä, että komissio ei julkaisisi päätöstä ollenkaan, sillä tuensaaja halusi maksaa saamansa tuen takaisin. WAM SpA ilmoitti tästä myös itse suoraan komissiolle lähettämällään 13 päivänä maaliskuuta 2003 päivätyllä kirjeellä.

(16) Komissio huomautti 18 päivänä maaliskuuta 2003 päivätyllä kirjeellä, että julkaisemisen välttämiseksi asian käsittelyn lopettamisesta oli tehtävä lopullinen päätös, jonka edellytyksenä oli, että komissiolle toimitetaan todisteet molempien valtiontukien ja niiden komission hyväksymällä tavalla laskettujen korkojen todellisesta takaisinperimisestä.

(17) Italian viranomaisten 13 päivänä toukokuuta 2003 päivätyssä kirjeessään ehdottama määrä oli huomattavasti pienempi kuin tuen avustusekvivalentti, jonka komissio oli arvioinut alustavasti menettelyn aloittamisen aikaan saatavilla olevien tietojen perusteella. Tämän johdosta komissio ilmoitti Italialle 22 päivänä toukokuuta 2003 päivätyllä kirjeellä, että koska takaisinperittäväksi ehdotettu määrä ei täyttänyt komission perusteita, päätös julkaistaisiin pian.

(18) Kantelija pyysi 13 päivänä kesäkuuta 2003 päivätyllä kirjeellä tietoja päätöksen julkaisemisesta. Komissio vastasi 18 päivänä kesäkuuta 2003 päivätyllä kirjeellä. Kantelijalle ilmoitettiin samana päivänä myös sähköpostitse, että päätös oli juuri julkaistu, jotta se saisi asiasta nopeasti tiedon.

(19) WAM SpA pyysi 1 päivänä heinäkuuta 2003 päivätyllä kirjeellä, jota oli edeltänyt (samana päivänä lähetetty) faksi, lupaa tutustua koko asiakirja-aineistoon. Komissio eväsi pyynnön 14 päivänä heinäkuuta 2003 päivätyllä kirjeellä.

(20) WAM SpA vastasi 20 päivänä kesäkuuta 2003 päivätyllä kirjeellä suoraan komission Italialle toimittamaan ilmoitukseen päätöksen julkaisemisesta. Komissio vastasi 11 päivänä heinäkuuta 2003 päivätyllä kirjeellä.

(21) Kantelija ilmoitti 27 päivänä kesäkuuta 2003 päivätyllä kirjeellä aikovansa vaatia WAM SpA:lta korvausta kärsimistään tappioista, jos komission lopullinen päätös olisi kielteinen, ja pyysi, että sille tiedotettaisiin noudatettavasta menettelystä.

(22) Morton Machine Company Limited ilmoitti 4 päivänä heinäkuuta 2003 päivätyllä kirjeellä, että WAM SpA oli haastanut sen italialaiseen tuomioistuimeen ja vaatinut puolestaan korvausta, ja kysyi komissiolta, voisiko tämä vaikuttaa siihen, että haaste vedettäisiin pois.

(23) Komissio vastasi 10 päivänä heinäkuuta 2003 päivätyllä kirjeellä molempiin Morton Machine Companyn kirjeisiin.

(24) Kolmannet toimittivat 16 päivänä heinäkuuta 2003 päivätyllä kirjeellä omat huomautuksensa menettelyn aloittamisesta ja pyysivät, että ne käsiteltäisiin luottamuksellisina.

(25) Komission yksiköt ja Italian viranomaiset tapasivat 23 päivänä heinäkuuta 2003. Italian viranomaiset olivat ennen kokousta toimittaneet joitakin tietoja 22 päivänä heinäkuuta 2003 päivätyllä kirjeellä, joka kirjattiin saapuneeksi 25 päivänä heinäkuuta 2003. Lisäksi komissio sai 8 päivänä elokuuta 2003 päivätyllä kirjeellä eräitä lisätietoja suoraan pääministerin kansliasta (Dipartimento per il coordinamento delle politiche comunitarie).

(26) Morton Machine Company Limited tiedusteli 21 päivänä elokuuta 2003 päivätyllä kirjeellä, oliko lopullinen päätös jo tehty, ja pyysi, että sille tiedotettaisiin tilanteen edistymisestä. Komissio vastasi 28 päivänä elokuuta 2003 päivätyllä kirjeellä.

(27) Italia esitti 19 päivänä syyskuuta 2003 päivätyllä kirjeellä komissiolle omat huomautuksensa päätöksestä aloittaa muodollinen tutkintamenettely.

(28) Italia toimitti 3 päivänä marraskuuta 2003 päivätyllä kirjeellä omat kommenttinsa kolmansien esittämistä huomautuksista.

(29) Pääsihteeristö vahvisti WAM SpA:n 30 päivänä heinäkuuta 2003 esittämän korvauspyynnön johdosta 16 päivänä syyskuuta 2003 päivätyllä kirjeellä kielteisen päätöksensä, joka koski asiakirjoihin tutustumista.

(30) Italia toimitti 14 päivänä tammikuuta 2004 päivätyllä kirjeellä asiakirjat, jotka puuttuivat 19 päivänä syyskuuta lähetetystä vastauksesta.

([4]) Katso alaviite 2.

(31) Komissio teki 19 päivänä toukokuuta 2004 neuvoston asetuksen (EY) N:o 659/1999 7 artiklan 3 ja 5 kohdan mukaisen päätöksen ([5]).

Menettely yhteisöjen ensimmäisen oikeusasteen tuomioistuimessa ja yhteisöjen tuomioistuimessa

(32) Sekä WAM SpA että Italia hakivat komission 19 päivänä toukokuuta 2004 tekemään päätökseen muutosta Euroopan yhteisöjen ensimmäisen oikeusasteen tuomioistuimessa. Ensimmäisen oikeusasteen tuomioistuin päätti yhdistää asiat ja antoi 6 päivänä syyskuuta 2006 tuomion, jossa se kumosi komission päätöksen, koska komissio ei ollut toimittanut riittäviä todisteita siitä, että tuki vaikuttaisi jäsenvaltioiden väliseen kauppaan ja vääristäisi kilpailua EU:n markkinoilla. ([6])

(33) Komissio valitti yhteisöjen ensimmäisen oikeusasteen tuomioistuimen tuomiosta. Ensimmäisen oikeusasteen tuomioistuin hylkäsi komission valituksen 30 päivänä huhtikuuta 2009. ([7])

II TUEN KUVAUS

(34) WAM SpA on Italian lain mukainen yritys, jonka päätoimipaikka on Cavezzossa Italiassa. Tarkasteltavana olevalla ajanjaksolla vuodesta 1995 vuoteen 2000 se toimi ruuvikuljettimien, kairojen, pölynpoistosuodattimien ja teollisuuslaitoksiin tarkoitettujen venttiilien tuotannon ja markkinoinnin alalla. Kyseisillä markkinoilla toimii paljon EU:n tuottajia. WAM SpA:lla oli erityisesti pölynpoistosuodattimien alalla kilpailijoina useita suuria EU:n alueen tuottajia, joilla oli käytössään huipputeknologiaa ja pitkälle kehitetty markkinointirakenne. ([8])

(35) WAM SpA:n osuus Italian sementtiteollisuudessa käytettävien ruuvikuljettimien markkinoista oli 60 prosenttia vuonna 1991, 50 prosenttia vuonna 2000 ja 55 prosenttia vuonna 2003. Pölynpoistosuodattimien markkinoista WAM SpA:n osuus oli 40 prosenttia vuonna 1991, 50 prosenttia vuonna 2000 ja 60 prosenttia vuonna 2003. ([9])

(36) WAM SpA laajensi vuodesta 1997 myyntiään Euroopan unionin jäsenvaltioiden markkinoille, erityisesti läntiseen Saksaan ja Ranskaan. Vuonna 2000 sen osuus sementtiteollisuudessa käytettävien ruuvikuljettimien markkinoista oli 70 prosenttia Ranskassa ja Saksassa ja 60 prosenttia Yhdistyneessä kuningaskunnassa sekä pölynpoistosuodattimien markkinoista 50 prosenttia Ranskassa, 20 prosenttia Saksassa ja 10 prosenttia Yhdistyneessä kuningaskunnassa. ([10])

(37) Vuonna 1994 perustettiin japanilainen tytäryritys WAM Japan, joka on erikoistunut kahden Italiassa valmistettavan ja kuljetuskustannuksiltaan suhteellisen alhaisen tuotteen, pölynpoistosuodattimien ja venttiilien, markkinointiin. Vuonna 1995 perustettiin kiinalainen tytäryritys, jota hallinnoitiin aluksi yhteisyrityksenä paikallisen kumppanin kanssa, mutta joka on ollut vuodesta 1998 kokonaan WAM SpA:n määräysvallassa. ([11])

(38) WAM SpA:lla oli tarkastelujaksolla 84 prosentin osuus osakkeista myös brittiläisessä WAM Engineering Ltd -yrityksessä, jonka toimipaikka on Tewkesburyssä Yhdistyneessä kuningaskunnassa. WAM Engineering Ltd toimi pääasiassa elintarvike-, kemian-, lääke- ja ympäristöteollisuudessa käytettävien sekoittimien suunnittelun, valmistuksen ja myynnin markkinoilla.

(39) Kantelija viittasi WAM Engineering Ltd:n hinnoittelupolitiikkaan Yhdistyneessä kuningaskunnassa ja esitti, että yritys pystyi tarjoamaan samoja tuotteita (teollisuuskäyttöön tarkoitettuja sekoittimia), joita myös kantelija itse valmistaa ja myy, kolmasosalla sen hinnasta eli hinnalla, jolla pystytään hädin tuskin kattamaan koneen valmistamiseen tarvittavat raaka-aineet. Kantelijan näkemyksen mukaan tämä oli mahdollista Italian valtion erityisesti 29 päivänä heinäkuuta 1981 antaman lain nro 394, jäljempänä laki nro 394/81, nojalla myöntämällä tuella.

(40) Kantelijan mukaan WAM Engineering Ltd:lle myönnettiin lailla nro 394/81 taloudellista tukea ohjelmiin, joilla tähdättiin kaupankäynnin aloittamiseen EU:n ulkopuolisissa maissa. Lailla nro 394/81 tuetaan erityisesti italialaisia yrityksiä, jotka aikovat perustaa ulkomaille tytäryhtiön, esimerkiksi edustuston, myyntiliikkeen tai varaston.

(41) Italian viranomaiset vahvistivat myöntäneensä WAM SpA:lle vuonna 1995 yhteensä 2 281 450 000 Italian liiran (noin 1,18 miljoonan euron) korkotukilainan Japanissa, Etelä-Koreassa ja Taiwanissa toteutettavia hankkeita varten. Italian viranomaisten mukaan tuensaajalle myönnettiin todellisuudessa kuitenkin 1 358 505 421 liiran (noin 0,7 miljoonan euron) korkotukilaina, sillä Koreaan ja Taiwaniin suunniteltuja hankkeita ei ole toteutettu näiden maiden talouskriisien vuoksi.

(42) Korkotukilaina kattoi 85 prosenttia tukikelpoisista menoista. Korkotukitoimenpide sai olla enintään 60 prosenttia viitekorosta. Laina piti maksaa takaisin viiden vuoden aikana tasalyhenteisesti yhtä suurina puolivuosittaisina lyhennyserinä, ja korko piti maksaa jäljellä olevalle velkaosuudelle. Lyhennyksettömäksi ajaksi vahvistettiin kaksi vuotta.

([5]) EUVL L 63, 4.3.2006, s. 11.
([6]) Yhdistetyt asiat T-304/04 ja T-316/04, Italian valtio ja Wam SpA v. komissio, Kok. 2006, s. II-64.
([7]) Asia C-494/06 P, komissio v. Italian tasavalta ja Wam SpA, tuomio 30.4.2009, ei vielä julkaistu.
([8]) Esimerkiksi Dce ja R-Master (Yhdistynyt kuningaskunta), Infa-Stauband Ats (Saksa) ja Fda (Ranska); vrt. *The Rise of A District Lead Firm: The Case of Wam* (1968–2003), helmikuu 2009, RECent (Centre for Economic Research, Modenan ja Reggio Emilian yliopiston poliittisen taloustieteen laitos).
([9]) *The Rise of A District Lead Firm: The Case of Wam* (1968–2003), helmikuu 2009, RECent (Centre for Economic Research, Modenan ja Reggio Emilian yliopiston poliittisen taloustieteen laitos).
([10]) Katso alaviite 9.
([11]) Katso alaviite 9.

(43) Lainan tuettua korkoa, joka on 4,4 prosenttia, laskettaessa viitekorkona käytettiin 11 prosentin markkinakorkoa. Edellä esitettyjen seikkojen ja menettelyn aloittamisen aikaan saatavilla olleiden tietojen perusteella tuki-intensiteettiä vastaava bruttoavustusekvivalentti vaikutti olevan 16,38 prosenttia, joka vastaa 222,523 miljoonan Italian liiran (noin 115 000 euron) tukea.

(44) Tukikelpoiset kustannukset on jaettu kahteen ryhmään eli ulkomaisiin pysyviin rakenteisiin liittyviin kustannuksiin ja kaupan edistämistoimintaan. Huomioon otetut kustannukset on esitetty seuraavassa taulukossa ilmoitettuina miljoonina Italian liiroina.

(miljoonaa Italian liiraa)

TUKIKELPOISET KUSTANNUKSET	MYÖNNETYT LAINAT
PYSYVÄ RAKENNE	
Vuokra, vakuutukset, julkiset palvelut	122,56
Toimintakustannukset (erityisesti pysyvien rakenteiden henkilöstöön, kalustoon ja laitteisiin liittyvät)	556,94
Esittelymallit	38,23
Konsulttipalvelut	29,43
Välisumma 1 yhteensä	747,18
KAUPAN EDISTÄMINEN	
Tavaroiden varastointi	456,28
Markkinatutkimukset	40,95
Messut ja näyttelyt	12,19
Mainonta	94,39
Työmatkat	7,52
Välisumma 2 yhteensä	611,33
Yhteensä	1 358,51

(45) Lisäksi Italian viranomaiset vastasivat komission esittämään tietopyyntöön 21 päivänä toukokuuta 2002 päivätyllä kirjeellä, jonka mukaan WAM SpA:lle oli myönnetty 9 päivänä marraskuuta 2000 samasta tukiohjelmasta toinen korkotukilaina, jonka määrä oli 1 940 579 808 Italian liiraa (noin miljoona euroa).

(46) Komissiolla ei ollut menettelyn aloittamista koskevaa päätöstä tehdessään tarkkoja tietoja tästä lisätuesta.

III MENETTELYN ALOITTAMISEN SYYT

WAM SpA:lle vuonna 1995 myönnetty tuki

(47) Italian viranomaiset esittivät 21 päivänä toukokuuta 2002 päivätyssä kirjeessään, että WAM SpA:lle vuonna 1995 lain nro 394/81 nojalla myönnetty tuki alitti merkittävästi vähämerkityksisen tuen rajan ja että samalle tuensaajalle ei ollut myönnetty muuta vähämerkityksistä tukea kyseisten kolmen vuoden aikana. Lisäksi ne korostivat, että tuen ei voida mitenkään katsoa liittyvän suoraan vientimääriin.

(48) Komissio huomautti, että koska suurin osa tukikelpoisista kustannuksista, jotka otettiin huomioon myönnettäessä WAM SpA:lle tukea vuonna 1995 – kuten vuokriin, vakuutuksiin ja julkisiin palveluihin liittyvät kustannukset sekä toimintakustannukset (henkilöstö, kalusto ja laitteet) – liittyivät ulkomailla olevaan pysyvään toimipaikkaan, tuki olisi voitu katsoa jakeluverkoston perustamiseen ja toimintaan myönnetyksi tueksi.

(49) Samoin komissio totesi, että pysyviin ulkomaisiin edustustoihin liittyvistä konsulttipalveluista, mainonnasta ja työmatkoista aiheutuvat kustannukset oli katsottava vientitoimintaan liittyviksi juokseviksi kustannuksiksi.

(50) Komissio totesi muodollisen tutkintamenettelyn aloittamista koskevassa päätöksessään katsovansa valtiontuen sääntöjenvastaisuuden arvioinnissa sovellettavien sääntöjen määräytymisestä tehdyn komission ilmoituksen ([12]) viimeisen kohdan perusteella, että jos päätöksentekohetkellä suuntaviivat on korvattu asetuksella, asetuksessa annettuja sääntöjä on sovellettava siltä osin kuin ne ovat suotuisampia kuin suuntaviivojen säännöt. Komissio totesi muodollisen tutkintamenettelyn aloittamista koskevassa päätöksessä myös, että vähämerkityksiseen tukeen on periaatteessa sovellettava Euroopan yhteisön perustamissopimuksen 87 ja 88 artiklan soveltamisesta vähämerkityksiseen tukeen annetun komission asetuksen (EY) N:o 69/2001 ([13]), jäljempänä 'asetus (EY) N:o 69/2001', sääntöjä.

(51) Komission asetusta (EY) N:o 69/2001 ei sen 1 artiklan a kohdan mukaan kuitenkaan sovelleta vientiin liittyvän toiminnan tukeen, toisin sanoen tukeen, joka välittömästi liittyy vientimääriin, jakeluverkon perustamiseen ja toimintaan tai muihin vientitoimintaan liittyviin juokseviin menoihin.

(52) Komissio huomautti muodollisen tutkintamenettelyn aloittamista koskevassa päätöksessään siitä, onko tarkasteltava tuki vähämerkityksisestä tuesta annettujen sääntöjen mukainen, ettei vientitukea ollut nimenomaisesti suljettu pois vuonna 1992 annetuista pienten ja keskisuurten yritysten valtiontukia koskevista yhteisön suuntaviivoista ([14]), jäljempänä 'vuonna 1992 annetut pk-yrityksiä koskevat suuntaviivat', vaan niissä asetettiin vähämerkityksiselle tuelle alhaisempi, 50 000 ecun raja.

([12]) EYVL C 119, 22.5.2002, s. 22.
([13]) EYVL L 10, 13.1.2001, s. 30.
([14]) EYVL C 213, 19.8.1992, s. 2.

(53) Edellä esitetyn perusteella komissio ilmoitti muodollisen tutkintamenettelyn aloittamista koskevassa päätöksessään epäilevänsä, että WAM SpA:lle vuonna 1995 lain nro 394/81 nojalla myönnetty tuki ei mahdollisesti ole minkään vähämerkityksistä tukea koskevan säännön mukainen.

(54) Lisäksi komissio epäili alustavan tarkastelun perusteella, ettei WAM SpA:lle myönnettyä tukea voida katsoa minkään säännöksen nojalla EY:n perustamissopimuksen, nykyisin SEUT-sopimuksen, mukaiseksi.

WAM SpA:lle vuonna 2000 myönnetty tuki

(55) Kun muodollinen tutkintamenettely aloitettiin, komissio ei ollut tietoinen WAM-konsernille (kuten Italian viranomaiset yritystä nimittivät) vuonna 2000 myönnetyn tuen, lain nro 394/81 mukaisen korkotukilainan, erityispiirteistä, kuten tuki-intensiteetistä ja tukikelpoisista kustannuksista, sillä Italian viranomaiset eivät olleet toimittaneet niistä tietoja.

(56) Tämän vuoksi komissio ei kyseisessä vaiheessa voinut tarkastella tukea yksityiskohtaisesti. Se ilmoitti kuitenkin epäilevänsä, ettei tukea voitu katsoa minkään säännöksen nojalla EY:n perustamissopimuksen, nykyisin SEUT-sopimuksen, mukaiseksi, sillä tuen tarkoitus oli sama kuin vuonna 1995 myönnetyn tuen tarkoitus ja se myönnettiin saman oikeusperustan nojalla.

(57) Italian viranomaiset huomauttivat 24 päivänä lokakuuta 2002 päivätyssä kirjeessään, ettei WAM Engineeringille ollut koskaan myönnetty suoraan tukea eikä Italian yritysrekisteriin ollut kirjattu yhtään yritystä kyseisellä nimellä. Komissio havaitsi kuitenkin ensinnäkin, että WAM SpA:lla oli 84 prosentin osuus WAM Engineering Ltd -yrityksen osakkeista. Toiseksi komission mukaan Italian viranomaiset olivat ilmoittaneet 11 päivänä lokakuuta 1999 päivätyn kirjeensä jälkeen, että WAM SpA:lle oli myönnetty vuonna 1995 lain nro 394/81 nojalla korkotukilaina, ja lisänneet 21 päivänä toukokuuta 2002 päivätyssä kirjeessään, että WAM-konsernille oli myönnetty 9 päivänä marraskuuta 2000 saman tukiohjelman perusteella toinen korkotukilaina.

IV OSAPUOLTEN ESITTÄMÄT HUOMAUTUKSET

(58) Muodollisen tutkintamenettelyn aloittamista koskevan päätöksen yhteydessä saatiin huomautuksia eräältä kolmannelta, joka pyysi, ettei sen henkilöllisyyttä paljastettaisi.

(59) Näissä huomautuksissa kolmas osapuoli kiittää komission pyrkimystä palauttaa kyseisen toimialan kilpailijoille tavanomaiset toimintaedellytykset ja valittaa teknisen alan taitojen ja työpaikkojen katoamista WAM SpA:n markkina-aseman vuoksi.

(60) Italialle ilmoitettiin kolmannen huomautuksista 25 päivänä syyskuuta 2003 päivätyllä kirjeellä. Se huomautti 3 päivänä marraskuuta 2003 päivätyllä kirjeellä, että sen mielestä nämä huomautukset eivät tuoneet varsinaista lisäarvoa, sillä niissä vain vahvistettiin esimerkiksi kantelijan saman asian osalta jo aiemmin esittämät väitteet. Erityisesti Italian mielestä oli riittävästi todistettu, että mainituissa huomautuksissa esitettyjen tosiseikkojen ja WAM SpA:lle lain nro 394/81 nojalla myönnetyn rahoituksen välillä ei ollut yhteyttä.

V ITALIAN HUOMAUTUKSET

(61) Italian viranomaiset toimittivat vuoden 1995 lainan osalta tietoja, joiden mukaan WAM SpA oli vuoden 1994 tilinpäätöksensä perusteella ensimmäisen tuen myöntämisen ja siihen liittyvän hakemuksen tekemisen aikaan vuonna 1992 annettujen pk-yrityksiä koskevien suuntaviivojen 2.2 kohdan määritelmän mukainen keskisuuri yritys. Se työllisti 163 henkilöä, sen vuosiliikevaihto oli 16,8 miljoonaa euroa ja taseen loppusumma 20,1 miljoonaa euroa ja sen omisti kaksi yritystä, jotka molemmat täyttivät pk-yrityksen määritelmän. Samat Italian viranomaiset myönsivät, ettei WAM SpA ollut enää vuodesta 1998 alkaen pk-yritys, eikä myöskään silloin, kun toinen tuki myönnettiin (vuonna 2000).

(62) Komissio ei ole saanut tietoonsa ensimmäistä tukea koskevia uusia merkittäviä seikkoja niiden lisäksi, joita sillä oli menettelyä aloitettaessa, lukuun ottamatta sitä, että laina maksettiin tuensaajalle useissa erissä, joiden lyhennyksettömien aikojen pituudet vaihtelivat kahdesta vuodesta nollaan. Alkuperäisessä sopimuksessa ei ollut määräystä koron tarkistuksesta. Tuki olisi pitänyt maksaa kokonaisuudessaan takaisin huhtikuuhun 2004 mennessä.

(63) Italian viranomaiset täsmensivät vuonna 2000 myönnetystä toisesta korkotukilainasta menettelyn aloittamisen jälkeen 25 päivänä heinäkuuta 2003 päivätyssä kirjeessä, että lainan todellinen kokonaismäärä oli 3 603 574 689 Italian liiraa (1 861 091,01 euroa) eikä 1 940 579 808 liiraa (noin miljoona euroa), kuten 21 päivänä toukokuuta 2002 päivätyssä kirjeessä oli ilmoitettu ja menettelyn aloittamisesta tehdyssä päätöksessä mainittu; viimeksi mainittu määrä koski vain sitä lainan osaa, joka oli jo maksettu kun kirje kirjoitettiin, myönnetyn tuen kokonaismäärästä riippumatta.

(64) Todellisuudessa sen jälkeen on maksettu kaksi muuta tukierää. Viimeinen, 248 091,01 euron suuruinen erä, oli maksettu 22 päivänä tammikuuta 2003. Tämän lainan myöntämisehdot ovat samat kuin vuonna 1995 myönnetyn lainan ehdot, sillä molemmat myönnettiin lain nro 394/81 nojalla. Vuonna 2000 myönnetyn lainan koko määrän myöntämisestä päätettiin 9 päivänä marraskuuta 2000 ja sopimus allekirjoitettiin 20 päivänä joulukuuta 2000.

(65) Lainan tukikelpoisten kustannusten luettelo, jonka Italian viranomaiset toimittivat 22 päivänä heinäkuuta 2003 päivätyn kirjeen liitteenä, on seuraava:

(tuhatta euroa)

TUKIKELPOISET KUSTANNUKSET	MYÖNNETYT LAINAT
PYSYVÄ RAKENNE	
Tilojen vuokra ja kalustus, ajoneuvot	331,27
Toimintakustannukset (toiminta, tavarat ja henkilöstö)	973,50
Esittelymallit	0,87
Koulutus	25,24
Konsulttipalvelut	30,29
Välisumma 1 yhteensä	1 361,17
KAUPAN EDISTÄMINEN	
Tavaroiden varastointi	353,39
Messut ja kampanjat	6,37
Mainonta	42,74
Työmatkat	94,84
Asiakkaiden matkat Italiassa	2,59
Välisumma 2 yhteensä	499,92
Yhteensä	1 861,09

(66) Tammikuun 14 päivänä 2004 päivättyyn kirjeeseen liitetyistä asiakirjoista ilmenee, että WAM SpA:n oli tarkoitus toteuttaa tarkasteltavana oleva ohjelma Kiinassa yhdessä kokonaan sen määräysvallassa olevan paikallisen yrityksen WAM Bulk Handling Machinery Shangai Co Ltd:n kanssa.

(67) Tukikelpoisiksi kustannuksiksi on katsottu toimistojen, varastojen, näyttelytilojen ja teknisen avun tilojen (yhteensä 7 500 m^2) vuokrat, kolmen ajoneuvon osto-, vuokraus- tai leasingkustannukset sekä emoyhtiössä ja ulkomailla työskentelevä henkilöstö (erityisesti yksi myyntipäällikkö ja kuusi teknikkoa).

(68) Lainan korko on 2,32 prosenttia eli 40 prosenttia tuen myöntämisajankohtana voimassa olleesta 5,8 prosentin viitekorosta. Tässäkään sopimuksessa ei ilmeisesti määrätty koron tarkistamisesta laina-aikana. Laina maksettiin tuensaajalle useissa erissä, ja lyhennyksettömän ajan pituus vaihtelee kahdesta vuodesta nollaan.

(69) Lainan takaisinmaksun osalta voidaan todeta, että Italian toimittamien tietojen mukaan 20 päivänä helmikuuta 2003 päättyi kahden vuoden lyhennyksetön jakso, jonka aikana tuensaajalle jo maksetuista lainaeristä oli suoritettu ainoastaan korot. Elokuun 20 päivänä 2003 alkoi viiden vuoden takaisinmaksuaika. Lainaa maksettiin takaisin puolivuosittaisin, lyhennyserät olivat yhtä suuret ja korko piti maksaa jäljellä olevalle velkaosuudelle. Takaisinmaksusuunnitelman mukaan takaisinmaksuajan olisi pitänyt päättyä 20 päivänä helmikuuta 2008.

(70) Lisäksi Italian viranomaiset ovat todenneet koron tarkistamisesta takaisinmaksukauden aikana, että Italian lainsäädäntöön sisältyy yleisiä sääntöjä, joiden mukaan tällainen koron alentaminen on mahdollista.

(71) Italian viranomaiset totesivat myös molempien tukien osalta, että ennen lainojen myöntämistä vaaditun pakollisen pankkitakuun kustannukset on vähennettävä tukimäärästä.

(72) WAM SpA:n EU:hun ja sen ulkopuolelle suuntautuvasta viennistä toimitettiin seuraavat tiedot:

VUOSI	VIENTI EU:N SISÄLLÄ	VIENTI EU:N ULKOPUOLELLE	VIENTI YHTEENSÄ
1995	10 237 196	4 477 951	14 715 147
1996	9 338 640	5 592 122	14 930 762
1997	9 974 814	5 813 442	15 788 256
1998	10 780 161	5 346 514	16 126 675
1999	11 885 473	5 276 525	17 161 998

(73) Italian viranomaiset ilmoittivat, että edellä esitetyt kokonaisvientimäärät ovat 52 prosenttia WAM SpA:n vuoden 1995 kokonaisliikevaihdosta ja 57,5 prosenttia vuoden 1999 kokonaisliikevaihdosta.

(74) Italian viranomaiset totesivat myös, ettei kumpikaan tarkasteltavana oleva tuki kuulu asetuksen (EY) N:o 69/2001 tai komission asetuksen (EY) N:o 70/2001 [15] soveltamisalaan. Ne katsoivat kuitenkin, että EU:n yrityksille myönnettävät kannustimet, joiden tarkoituksena on tukea EU:n ulkopuolella toteutettavia ohjelmia, eivät kuulu EY:n perustamissopimuksen 87 artiklan 3 kohdan, nykyisin SEUT-sopimuksen 107 artiklan 3 kohdan, soveltamisalaan.

VI. ARVIOINTI TUESTA

Onko kyseessä SEUT-sopimuksen 107 artiklan 1 kohdassa tarkoitettu tuki?

(75) SEUT-sopimuksen 107 artiklan 1 kohdassa määrätään, että ”jäsenvaltion myöntämä taikka valtion varoista muodossa tai toisessa myönnetty tuki, joka vääristää tai uhkaa

[15] EYVL L 10, 13.1.2001, s. 33.

vääristää kilpailua suosimalla jotakin yritystä tai tuotannonalaa, ei sovellu sisämarkkinoille, siltä osin kuin se vaikuttaa jäsenvaltioiden väliseen kauppaan".

(76) Jotta toimenpide katsottaisiin SEUT-sopimuksen 107 artiklan 1 kohdassa tarkoitetuksi tueksi, sen on täytettävä neljä erityistä edellytystä: kyse on oltava valtion varoilla toteutetusta valtion toimenpiteestä, sillä annetaan valikoivaa etua tuensaajille, se voi vaikuttaa jäsenvaltioiden väliseen kauppaan ja se voi vääristää tai uhata vääristää kilpailua.

Valtion varat ja valtion toimenpide

(77) Valtiontueksi katsotaan mikä tahansa valtion varoista suoraan tai välillisesti myönnetty etu, jonka myöntää valtio suoraan tai sen välittäjänä toimiva elin valtion siirtämän toimivallan nojalla. Tuomioistuimen oikeuskäytännössä on todettu hyvin selkeästi, ettei valtion suoraan myöntämien tukien ja valtion tätä varten valtuuttamien julkisten ja yksityisten tahojen myöntämien tukien välillä ole eroa. ([16])

(78) Vuoden 1995 lainan myönsi lain nro 394/81 2 §:n mukainen komitea ([17]) ja vuoden 2000 lainan erityinen lainakomitea ([18]) *Comitato agevolazioni.*

(79) Mediocredito Centrale SpA ([19]) teki WAM SpA:n kanssa vuonna 1995 rahoitussopimuksen lain nro 394/81 2 §:n mukaisen komitean tekemän päätöksen täytäntöönpanemiseksi. Simesit SpA ([20]) teki vuonna 2000 rahoitussopimuksen WAM SpA:n kanssa *Comitato Agevolazionin* tekemän päätöksen täytäntöönpanemiseksi.

(80) Käsiteltävänä olevassa asiassa tuen myönsi valtion varoista taho, joka toimi Italian valtion lukuun tarkoituksenaan taloudellisen toiminnan tukeminen valtion laatimien ohjeiden perusteella, ja näin ollen se katsotaan – unionin tuomioistuimen oikeuskäytännön mukaisesti – rahoitetuksi valtion varoista. ([21])

Yrityksen hyväksi annettu valikoiva etu

(81) Korkotukilaina parantaa tuensaajan taloudellista tilannetta ja vapauttaa sen kustannuksista, jotka sen olisi ilman valtion taloudellista tukea maksettava itse kaupankäynnin aloittamista koskevien ohjelmien täytäntöönpanemiseksi. Tämän vuoksi voidaan todeta, että tarkasteltavana olevalla tuella myönnetään WAM SpA:lle valikoiva etu verrattuna sen EU:ssa toimiviin kilpailijoihin.

(82) Koska WAM SpA toimii ruuvikuljettimien, kairojen, pölynpoistosuodattimien ja teollisuuslaitoksiin tarkoitettujen venttiilien tuotannon ja jakelun alalla, ei ole epäilyjä siitä, etteikö sillä olisi taloudellista toimintaa kyseisillä markkinoilla, joten se täyttää EU:n lainsäädännössä tarkoitetun yrityksen määritelmän. ([22])

(83) Voidaan siis todeta, että WAM SpA:lle myönnetyllä tuella annetaan yritykselle valikoiva etu.

Vaikutus jäsenvaltioiden väliseen kauppaan ja kilpailun vääristyminen

(84) Yhteisöjen tuomioistuimen 30 päivänä huhtikuuta 2009 antamassa tuomiossa ([23]) todetaan, että "myös tilanteissa, joissa tuen myöntämisolosuhteista ilmenee, että tuki on luonteeltaan sellainen, että se vaikuttaa jäsenvaltioiden väliseen kauppaan tai vääristää taikka uhkaa vääristää kilpailua, komission on ainakin mainittava nämä olosuhteet päätöksensä perusteluissa". Samoin tuomioistuimen

([16]) Asia 78/76, Steinike & Weinlig v. Saksan liittotasavalta, Kok. 1977, s. 595, 21 kohta; asia 290/83, Euroopan yhteisöjen komissio v. Ranskan tasavalta, Kok. 1985, s. 439, 14 kohta; yhdistetyt asiat 67/85, 68/85 ja 70/85, Kwekerij Gebroeders Van der Kooy BV ym. v. Euroopan yhteisöjen komissio, Kok. 1988, s. 219, 35 kohta, ja asia C-305/89, Italian tasavalta v. Euroopan yhteisöjen komissio, Kok. 1991, s. I-1603, 13 kohta.

([17]) Mediocredito Centralen yhteyteen perustettiin lain nro 394/81 2 §:n mukaisesti rahasto myöntämään korkotuettua rahoitusta vientiyrityksille ohjelmiin, joilla tähdätään kaupankäynnin aloittamiseen ulkomailla. Rahastoa hallinnoi komitea, joka päättää rahoituksen myöntämisestä lainsäädännön mukaisesti. Komitea nimitetään asetuksella, jonka ulkomaankauppaministeriö antaa yhteistyössä valtiovarainministeriön ja teollisuus-, kauppa- ja käsiteollisuusministeriön kanssa. Komitea perustetaan ulkomaankauppaministeriön yhteyteen, ja siihen kuuluvat seuraavat tahot: a) puheenjohtajana toimii ulkomaankauppaministeri tai hänen valtuuttamansa alivaltiosihteeri, b) johtaja tai kyseisten ministerien nimittämä vastaavan tason henkilö kustakin seuraavista ministeriöistä: valtiovarainministeriö, teollisuus-, kauppa- ja käsiteollisuusministeriö sekä ulkomaankauppaministeriö, c) Mediocredito Centralen pääjohtaja tai hänen poissa ollessaan hänen valtuuttamansa henkilö, d) *Istituto nazionale per il commercio esteron* (ICE) pääjohtaja tai hänen poissa ollessaan hänen valtuuttamansa henkilö.

([18]) Tammikuun 19 päivänä 1999 annetun ministeriön asetuksen 1 §:ssa säädetään, että 31 päivänä maaliskuuta 1998 annetussa asetuksessa nro 143 ja erityisesti sen 25 §:n 1 momentissa säädetyn komitean on koostuttava kahdesta ulkomaankauppaministeriön johtajasta, yhdestä valtiovarain-, budjetti- ja taloussuunnitteluministeriön johtajasta sekä yhdestä ulkoasiainministeriön sekä yhdestä teollisuus-, kauppa- ja käsiteollisuusministeriön johtajasta, yhdestä alueiden ja autonomisten maakuntien johtajakonferenssin edustajasta ja yhdestä Italian pankkiyhdistyksen nimittämästä edustajasta.

([19]) Mediocredito Centralen yhteyteen oli perustettu lain nro 394/81 2 §:n mukaisen komitean hallinnoima rahasto, joka koostui valtion varoista. Ulkoasiainministeri pyysi 27 päivänä joulukuuta 1995 päivätyllä kirjeellä Mediocredito Centralea tekemään (kolmen kuukauden kuluessa) sopimuksen WAM SpA:n kanssa lain nro 394/81 2 §:n mukaisen komitean 24 päivänä marraskuuta 1995 pitämässään kokouksessa tekemän päätöksen täytäntöönpanemiseksi.

([20]) Simesit SpA:lle annettiin 31 päivänä maaliskuuta 1998 annetussa asetuksessa nro 143 ja erityisesti sen 25 §:n 1 momentissa tehtäväksi tukea 1 päivästä tammikuuta 1999 tuotantojärjestelmän kansainvälistämisen rahoitusta lain nro 394/81 mukaisesti. Simesit SpA on Italian hallituksen vuonna 1990 (24 päivänä huhtikuuta 1990 annetulla lailla nro 100) perustama viranomainen, jonka tehtävänä on avustaa italialaisia yrityksiä yhteisön ulkopuolisissa maissa. Simesit SpA:ta valvoo Italian hallitus, jonka hallussa on 76 prosenttia sen osakkeista ja joka vahvistaa sen tukemien investointien valintaa koskevat suuntaviivat. Sen hallintoneuvostoon kuuluu yhdeksän jäsentä, joista viisi nimittää Italian hallitus.

([21]) Asia C-482/99, Ranskan tasavalta v. Euroopan yhteisöjen komissio (Stardust), Kok. 2002, s. I-4397, 55 ja 56 kohta.

([22]) Asia C-41/90, Höfner ja Elser, Kok. 1991, s. I-1979, 21 kohta.

([23]) Asia C-494/06 P, Euroopan yhteisöjen komissio v. Italian tasavalta ja Wam SpA, ei vielä julkaistu, 49 kohta ja sitä seuraavat kohdat.

mukaan komission ei ole tarpeen osoittaa, että tuki todellisuudessa vaikuttaa jäsenvaltioiden väliseen kauppaan, vaan on ainoastaan "tutkittava, saattaako tämä tuki vaikuttaa tuohon kauppaan ja vääristää kilpailua". ([24]) Tuomioistuimen mukaan komissio ei myöskään ollut velvollinen tekemään taloudellista analyysiä kyseisten markkinoiden todellisesta tilanteesta tai kyseessä olevien jäsenvaltioiden välisistä kauppavirroista, eikä tarkastelemaan riidanalaisten tukien todellista vaikutusta osoittaakseen, että kauppaan ja kilpailuun kohdistuvia vaikutuksia koskevat edellytykset täyttyvät.

(85) WAM SpA toimii EU:ssa ja kansainvälisillä markkinoilla, sillä on tytäryrityksiä useissa jäsenvaltioissa ja se markkinoi omia tuotteitaan kaikkialla Euroopan unionissa ja myös sen ulkopuolella. Vuosina 1995–1999 kaksi kolmasosaa sen liikevaihdosta eli absoluuttisena arvona 10 miljoonaa euroa saatiin myynnistä EU:ssa ja yksi kolmasosa myynnistä EU:n ulkopuolella. WAM SpA kilpailee näillä markkinoilla tosiasiallisesti ja potentiaalisesti muiden EU:n yritysten kanssa, jotka toimivat samoin kansainvälisillä markkinoilla. Kuten edellä (johdanto-osan 34 kappaleessa) todettiin, ainakin kolme suurta eri jäsenvaltioihin asettautunutta EU:n tuottajaa toimi pölynpoistosuodattimien kansainvälisillä markkinoilla ja ne olivat WAM SpA:n potentiaalisia kilpailijoita pölynpoistosuodattimien viennissä Japaniin ja Kiinaan. ([25]) Nämä yritykset olivat ainakin potentiaalisia WAM SpA:n kilpailijoita, sillä jos myös ne olivat päättäneet viedä tuotteitaan Japaniin ja Kiinaan, niiden alkutilanne olisi ollut WAM SpA:han nähden epäedullinen, koska tämä oli saanut tukea kyseisille markkinoille päästäkseen.

(86) Lisäksi kuten johdanto-osan 34 ja 35 kappaleessa todetaan, WAM SpA:lla oli kyseisenä aikana huomattava osuus Italian ja Euroopan markkinoista. Kuten johdanto-osan 38 kappaleessa mainitaan, sillä oli kaupallista toimintaa toisessa jäsenvaltiossa myös tytäryrityksen kautta.

(87) Saatujen tukien ansiosta WAM SpA vahvisti tai olisi pystynyt vahvistamaan omaa kokonaisasemaansa markkinoilla suhteessa muiden jäsenvaltioiden yrityksiin, jotka ovat sen paitsi tosiasiallisia, myös potentiaalisia kilpailijoita. Vakiintuneen oikeuskäytännön mukaan tuet, joiden tarkoituksena on vapauttaa yritys sellaisista menoista, joista se olisi normaalisti vastannut juoksevassa hallinnossaan tai tavanomaisessa toiminnassaan, lähtökohtaisesti vääristävät kilpailuolosuhteita. ([26])

(88) Tässä asiassa tällaista päätelmää tukee myös kolme muuta perustelua.

(89) Ensinnäkin oli todennäköistä, että WAM SpA:lle myönnetyt vientilainat muuttaisivat markkinoiden tavanomaista kilpailutilannetta, jolloin WAM SpA:n oli tosiasiallisia tai potentiaalisia EU:n kilpailijoitaan helpompi viedä tuotteitaan ulkomaiden markkinoille, sillä kilpailijat olisivat joutuneet rahoittamaan omin varoin ohjelmat, jolla tähdätään kaupankäynnin aloittamiseen ulkomaiden markkinoilla.

(90) Toiseksi WAM SpA sai tukea kaupankäynnin aloittamista koskevan ohjelman toteuttamiseen, minkä ansiosta se pystyi säästämään resursseja. Koska WAM SpA investoi kaupankäynnin aloittamiseen ulkomaiden markkinoilla tarkoituksenaan viedä omia tuotteitaan, se pystyi säästyneiden resurssien ansiosta viemään EU:ssa valmistettuja tuotteita EU:n ulkopuolelle alhaisempaan hintaan tai suuremmalla katteella.

(91) Kolmanneksi raha on liikuteltavissa, joten tällaisesta toiminnasta saatu voitto olisi voitu investoida takaisin EU:ssa. Vaihtoehtoisesti WAM SpA vapautui saadun rahoitustuen ansiosta ulkomaiden markkinoille pääsyyn liittyvistä kuluista ja pystyi käyttämään näin säästyneet resurssit oman asemansa vahvistamiseen EU:n markkinoilla muilla tavoin. ([27]) Lisäksi näille markkinoille suunnatun viennin jälkeen mahdolliset voitot voitiin investoida uudelleen EU:ssa.

(92) Tällaisessa tapauksessa yrityksen saama tuki olisi vaikuttanut EU:n markkinoihin ja sillä olisi ollut vääristävä vaikutus WAM SpA:n EU:ssa toimiviin kilpailijoihin nähden.

(93) Vakiintuneessa oikeuskäytännössä todetaan myös, että kun jäsenvaltion myöntämä taloudellinen tuki vahvistaa yrityksen asemaa verrattuna muihin kilpaileviin yrityksiin EU:n sisäisessä kaupassa, tuen on katsottava vaikuttavan EU:n sisäiseen kauppaan. ([28]) Koska – kuten on jo selitetty – Italian WAM SpA:lle myöntämä tuki vahvisti sen asemaa sen tosiasiallisiin tai potentiaalisiin EU:n kilpailijoihin nähden, se vaikutti myös EU:n sisäiseen kauppaan.

([24]) Ks. myös asia C-372/97, Italia v. komissio, Kok. 2004, s. I-3679, 52 kohta, ja C-66/2002, Italia v. komissio, Kok. 2005, s. I-10901.

([25]) *The Rise of A District Lead Firm: The Case of Wam* (1968–2003), helmikuu 2009, RECent (Centre for Economic Research, Modenan ja Reggio Emilian yliopiston poliittisen taloustieteen laitos).

([26]) Asia T-459/93, Siemens v. komissio, Kok. 1995, s. II-1675, 48 ja 77 kohta, asia T-214/95, Het Vlaamse Gewest v. komissio, Kok. 1998, s. II-717, 43 kohta, ja asia T-217/02, Ter Lembeek v. komissio, Kok. 2006, s. II-4483, 177 kohta.

([27]) Ensimmäisen oikeusasteen tuomioistuin on todennut asiassa T-369/06, Holland Malt v. komissio (ei vielä julkaistu), antamansa tuomion 55 kohdassa seuraavaa: "Oikeuskäytännöstä ilmenee siis selvästi, ettei ainoastaan valtionvaroilla aikaansaatu yrityksen juoksevan hallinnon tai tavanomaisen toiminnan kustannusten keventäminen voi vääristää kilpailua, vaan näin voi tehdä myös avustus, joka vapauttaa tuensaajan kaikista investointikustannuksista tai osasta niitä."

([28]) Asia 730/79, Philip Morris Holland v. komissio, Kok. 1980, s. 2671, 11 kohta, asia C-53/00, Ferring, Kok. 2001, s. I-9067, 21 kohta ja asia C-372/97, Italia v. komissio, Kok. 2004, s. I-3679, 52 kohta.

(94) Tuen määrästä voidaan mainita tuomioistuimen todenneen asiassa Philip Morris vastaan komissio ([29]) ja asiassa Ranska vastaan komissio ([30]), etteivät tuen suhteellinen vähäisyys tai edunsaajayrityksen suhteellisen pieni koko sulje ensi arviolta pois mahdollisuutta, että tuki vaikuttaisi jäsenvaltioiden väliseen kauppaan. Ensimmäisen oikeusasteen tuomioistuin totesi samoin perustein asiassa Het Vlaamse Gewest vastaan komissio ([31]): "[…] suhteellisen vähäinenkin tuki voi vaikuttaa jäsenvaltioiden väliseen kauppaan, jos […] sillä alalla, jolla tuensaajayritys toimii, on kova kilpailu". Lisäksi yhteisöjen tuomioistuin totesi asiassa Heiser ([32]), että tuomioistuimen oikeuskäytännön mukaan ei ole olemassa tiettyä rajaa tai prosenttilukua, jonka alittavan toimenpiteen osalta voitaisiin katsoa, että sillä ei ole vaikutusta jäsenvaltioiden väliseen kauppaan.

(95) Tämän vuoksi käsiteltävänä olevassa asiassa tukien suhteellinen vähäisyys ei ole ristiriidassa sen oletuksen kanssa, että ne voivat vaikuttaa EU:n sisäiseen kauppaan ja kilpailuun. Vaikka tuen määrä on varsin vähäinen, WAM SpA:n toimialan voimakkaan niin tosiasiallisen kuin potentiaalisenkin kilpailun vuoksi on vähintään luultavaa, että se aiheuttaa kilpailun vääristymiseen ja EU:n sisäisen kaupan muuttumiseen liittyvän riskin.

(96) Edellä esitetyn perusteella voidaan todeta, että Italian WAM SpA:lle myöntämä tuki saattaa vaikuttaa kauppaan ja vääristää kilpailua sisämarkkinoilla.

(97) WAM SpA:lle myönnetty julkinen tuki on näin ollen SEUT-sopimuksen 107 artiklan 1 kohdassa tarkoitettua valtiontukea.

Sovellettavat säännöt

(98) *Tempus regit actum* -periaatteen mukaisesti ilmoittamattomiin tukiin on sovellettava menettelysääntöjä, jotka ovat voimassa päätöksen antamisajankohtana, mikäli nimenomaisesti ei ole määrätty toisin. ([33])

(99) Jos poikkeussääntöjen (myös vähämerkityksistä tukea koskevien sääntöjen) perusteella tietyt tukitoimenpiteet vapautetaan ilmoitusvelvoitteesta ja keskitetty valtiontukien valvontajärjestelmä korvataan hajautetulla valvontajärjestelmällä, kyseiset säännöt katsotaan luonteeltaan menettelyllisiksi.

(100) Vaikka komissio esitti muodollisen tutkintamenettelyn aloittamista koskevassa päätöksessä epäilyjä siitä, voitiinko tässä tapauksessa myöntää komission asetuksissa (EY) N:o 69/2001 ja (EY) N:o 70/2001 tarkoitettu poikkeus, siihen on sovellettava päätöksen tekohetkenä voimassa olleita sääntöjä eli asetusta (EY) N:o 1998/2006 ([34]). Samoin tiettyjen tukimuotojen toteamisesta yhteismarkkinoille soveltuviksi perustamissopimuksen 87 ja 88 artiklan mukaisesti 6 päivänä elokuuta 2008 annettua komission asetusta (EY) N:o 800/2008 ([35]), jäljempänä vuoden 2008 ryhmäpoikkeusasetus, sovelletaan ennen sen voimaantuloa myönnettyihin yksittäisiin tukiin, jos tuet vastaavat kyseisessä asetuksessa vahvistettuja edellytyksiä 9 artiklaa lukuun ottamatta.

Onko kyse sääntöjenvastaisesta tuesta?

(101) Italian viranomaiset ilmoittivat 11 päivänä lokakuuta 1999 päivätyssä kirjeessään, että WAM SpA:lle myönnettyjen tukien oikeusperustasta eli 29 päivänä heinäkuuta 1981 annetusta laista nro 394 oli ilmoitettu komissiolle ja Maailman kauppajärjestölle WTO:lle tukia ja tasoitustulleja koskevan sopimuksen (WTO-GATT 1994) ([36]) 25 artiklan mukaisesti.

(102) Komissio huomauttaa, että Italian viranomaiset pyrkivät määrittelemään ilmoitukseksi eräiden tukiohjelmaan liittyvien hyvin synteettisten lukujen ilmoittamisen tukitaulukossa, joka on toimitettu komissiolle WTO:n tukikomitealle lähettämistä varten tai EU:n vuosittaisen valtiontukikertomuksen yhteydessä ainakin kuudennesta kertomuksesta (1996) alkaen. Komissiolle on ilmoitettu tukiohjelmasta myös EU:n ulkopuolella tehtäviin ulkomaisiin suoriin sijoituksiin liittyviä jäsenvaltioiden voimassa olevia kansallisia tukiohjelmia koskevan selvityksen puitteissa.

(103) Tällaisten ilmoitusten ei kuitenkaan voida katsoa noudattavan EY:n perustamissopimuksen 88 artiklan 3 kohtaa, nykyisin SEUT-sopimuksen 108 artiklan 3 kohtaa, jossa todetaan: "komissiolle on annettava tieto tuen myöntämistä tai muuttamista koskevasta suunnitelmasta niin ajoissa, että se voi esittää huomautuksensa".

(104) Koska tukiohjelmasta ei ole aikaisemmin ilmoitettu komissiolle, jotta se voisi tutkia, onko ohjelma valtiontukisääntöjen mukainen, tukiohjelma on pantu täytäntöön perustamissopimuksen 88 artiklan 3 kohdan, nykyisin SEUT-sopimuksen 108 artiklan 3 kohdan, vastaisesti. Näin ollen tukiohjelma on sääntöjenvastainen. Koska WAM SpA:lle myönnetty tuki kuului tällaiseen ohjelmaan lukuun ottamatta mahdollista tukea, johon voidaan soveltaa ryhmäpoikkeusta, myös se on katsottava sääntöjenvastaiseksi.

([29]) Asia 730/79, Philip Morris v. komissio, Kok. 1980, s. 2671.
([30]) Asia 259/85, Ranska v. komissio, Kok. 1978, s. 4393.
([31]) Asia T-214/95, Het Vlaamse Gewest v. komissio, Kok. 1998, s. II-717, 49 kohta.
([32]) Asia C-172/03, Heiser v. Finanzamt Innsbruck, Kok. 1998, s. I-1627, 32 kohta.
([33]) Yhdistetyt asiat 212/80–217/80, Meridionale Industria Salumi ym., Kok. 1981, s. 2735, yhdistetyt asiat CT Control Rotterdam ja JCT Benelux v. komissio, Kok. 1981, s. I-3873, ja asia C-61/98, De Haan Beheer, Kok. 2000, s. I-5003.
([34]) EUVL L 379, 28.12.2006, s. 11.
([35]) EUVL L 214, 9.8.2008, s. 3.
([36]) Uruguayn kierroksen monenväliset kauppaneuvottelut (1986–1994) – Liite 1 – Liite 1A – Tukia ja tasoitustulleja koskeva sopimus (WTO-GATT 1994) (EYVL L 336, 23.12.1994, s. 156–183).

Tuet, joihin sovelletaan poikkeusta vähämerkityksistä tukea koskevien sääntöjen nojalla, ja tuen soveltuvuus sisämarkkinoille SEUT-sopimuksen 107 nojalla

(105) Komission on tarkastettava, voidaanko WAM SpA:lle annettuihin tukiin soveltaa poikkeusta vähämerkityksistä tukea koskevien sääntöjen nojalla.

(106) Samoin koska on todettu, että kyseessä olevat toimenpiteet ovat SEUT-sopimuksen 107 artiklan 1 kohdassa tarkoitettua valtiontukea, on arvioitava, ovatko ne voimassa olevien valtiontukisääntöjen mukaisia.

WAM SpA:lle myönnetty ensimmäinen laina

(107) Italian viranomaiset toimittivat tietoja, joiden mukaan WAM SpA voitiin katsoa ensimmäisen tuen myöntämisen aikaan (1995) pienten ja keskisuurten yritysten määritelmästä 3 päivänä huhtikuuta 1996 annetun komission suosituksen 96/280/EY ([37]) mukaiseksi pk-yritykseksi. WAM oli keskisuuri yritys, joka työllisti 163 henkilöä, sen vuosittainen liikevaihto oli 16,8 miljoonaa euroa ja taseen loppusumma 20,1 miljoonaa euroa. Se oli kahden rahoitusyhtiön määräysvallassa, ja kyseiset yhtiöt olivat itse mainitun suosituksen mukaisia pk-yrityksiä.

(108) Komissio perustaa käsiteltävänä olevassa asiassa analyysinsä niiden todellisten kustannusten analyysiin, jotka otettiin huomioon lainaa myönnettäessä (ks. taulukko johdanto-osan 44 kappaleessa).

(109) Jos rahoitussopimuksella oli tarkoitus rahoittaa kaupankäynnin aloittamista koskevan ohjelman tukeminen ja erityisesti vientiyritysten tukeminen niiden toteuttaessa kaupankäynnin aloittamista koskevia ohjelmia Euroopan unionin ulkopuolella, kyseiset tuet on luokiteltava vientituiksi eli vientitoiminnan tueksi, sillä ne liittyvät välittömästi jakeluverkon perustamiseen ja toimintaan tai muihin vientitoimintaan liittyviin juokseviin kustannuksiin. Kaupankäynnin aloittamista koskevan ohjelman perimmäinen tavoite oli WAM SpA:n tuotteiden myyminen Japanin markkinoilla. Myös tämä on syy, jonka vuoksi tukien ei voida katsoa liittyvän ulkomaisiin suoriin sijoituksiin.

(110) Asetuksessa (EY) N:o 1998/2006 suljetaan vientituet sen soveltamisalan ulkopuolelle. Asetuksen (EY) N:o 1998/2006 1 artiklan d kohdan mukaan asetuksen soveltamisalaan ei kuulu "kolmansiin maihin tai jäsenvaltioihin suuntautuvaan vientiin myönnetty tuki eli tuki, joka liittyy välittömästi vientimääriin, jakeluverkon perustamiseen ja toimintaan tai muihin vientitoimintaan liittyviin juokseviin kustannuksiin".

(111) Asetuksen (EY) N:o 1998/2006 5 artiklassa säädetään joka tapauksessa, että komissio tarkastelee tukia, jotka eivät täytä asetuksen 1 artiklassa vahvistettuja edellytyksiä, asiaa koskevien kehysten, suuntaviivojen ja tiedonantojen mukaisesti.

(112) Tukeen sovelletaan vuonna 1992 annettuja pk-yritysten suuntaviivoja, koska ne olivat voimassa vuonna 1995, jolloin tuki myönnettiin. ([38]) Vientitukea ei suljettu suoraan vuonna 1992 annettujen pk-yritysten suuntaviivojen ulkopuolelle. Koska osa tuesta ylittää vähämerkityksistä tukea koskevan rajan (50 000 euroa), koko tuen ei voida kuuluvan vähämerkityksistä tukea koskevaan poikkeukseen, ja tämän vuoksi se on katsottava valtiontueksi. ([39])

(113) Samoin koska on todettu, että kyseessä oleva toimenpide on valtiontukea, on arvioitava, soveltuuko se voimassa olevien valtiontukisääntöjen mukaan sisämarkkinoille.

(114) Vuoden 2008 ryhmäpoikkeusasetuksen 44 artiklan 2 kohdassa vahvistetaan, että komissio arvioi ennen asetuksen voimaantuloa myönnetyn tuen, joka ei täytä asetuksessa säädettyjä edellytyksiä eikä komission asetuksessa (EY) N:o 68/2001 ([40]), asetuksessa (EY) N:o 70/2001, asetuksessa (EY) N:o 2204/2002 ([41]) tai asetuksessa (EY) N:o 1628/2006 ([42]) säädettyjä edellytyksiä, asiaa koskevien puitteiden, suuntaviivojen, tiedonantojen ja ilmoitusten mukaisesti.

(115) Tässä asiassa ei sovelleta vuoden 2008 ryhmäpoikkeusasetusta, koska siihen kuuluu uusi vaihe – hankkeelle tai toimelle myönnetyn tuen kannustavan vaikutuksen tarkistaminen ennen sen aloittamista – jota Italia ei ole toteuttanut. Näin ollen koko tukitoimenpiteeseen ei voida soveltaa vuoden 2008 ryhmäpoikkeusasetuksen 8 artiklan 6 kohdassa tarkoitettua poikkeusta asetuksessa tarkoitetulla tavalla. Johdanto-osan 44 kappaleen taulukossa ja 118 kappaleessa tarkoitetut menot eivät myöskään voi kuulua asetuksessa (EY) N:o 68/2001, asetuksessa (EY) N:o 70/2001, asetuksessa (EY) N:o 2204/2002 tai asetuksessa (EY) N:o 1628/2006 tarkoitettuihin ryhmäpoikkeuksiin, sillä kyseisissä asetuksissa säädetyt edellytykset eivät täyty.

(116) Koska tukea ei voida katsoa sisämarkkinoille soveltuvaksi mainittujen säädösten nojalla, sen arvioinnin perustana ovat vuonna 1992 annetut pk-yritysten suuntaviivat, jotka sisälsivät voimassa olevat asiaa koskevat säännökset, kun tuki myönnettiin vuonna 1995. ([43])

([37]) EYVL L 107, 30.4.1996, s. 4.

([38]) Katso alaviite 12.

([39]) Komission vakiintuneen käytännön mukaan; ks. esim. 13. toukokuuta 2003 tehty päätös valtiontuesta, jonka Saksa on myöntänyt Kahla Porzellan GmbH:lle ja Kahla/Thüringen Porzellan GmbH:lle (EUVL L 227, 11.9.2003, s. 12).

([40]) EYVL L 10, 13.1.2001, s. 20.

([41]) EYVL L 337, 13.12.2002, s. 3.

([42]) EUVL L 302, 1.11.2006, s. 29.

([43]) Katso alaviite 12.

(117) Kyseisten suuntaviivojen mukaan ainoastaan osa tuesta voidaan katsoa sisämarkkinoille soveltuvaksi. Erityisesti tuki konsulttipalveluihin (29,43 miljoonaa Italian liiraa) ja markkinatutkimuksiin (40,95 miljoonaa Italian liiraa) voidaan katsoa sisämarkkinoille soveltuvaksi, sillä se on suuntaviivojen 4.3 kohdan ("Neuvontaan, koulutukseen ja tiedon levittämiseen myönnettävä tuki") mukainen. Myös messuihin ja näyttelyihin osallistumiseen tarkoitetut tuet (12,19 miljoonaa Italian liiraa) voidaan katsoa soveltuviksi erityisesti vuonna 1992 annettujen pk-yritysten suuntaviivojen 4.5 kohdan ("Tuet muihin tarkoituksiin") mukaisesti, sillä niitä voidaan pitää tarkoitettuina pk-yritysten muunlaiseen edistämiseen, esimerkiksi yhteistyön kannustamistoimenpiteisiin. Loppuosaa tuesta (ks. taulukko johdanto-osan 44 kappaleessa) ei voida katsoa sisämarkkinoille soveltuvaksi, sillä sitä ei ollut suunnattu tuotantoinvestointien tukemiseen eikä muihin vuonna 1992 annetuissa pk-yritysten suuntaviivoissa hyväksyttyihin tavoitteisiin, eikä kyseessä ollut kansallisilla tukialueilla tai niiden ulkopuolella tehtäviin yleisinvestointeihin myönnettävä tuki, ympäristönsuojeluinvestointeihin myönnettävä tuki tai tutkimus- ja kehitystyöhön myönnettävä tuki.

(118) Komissio katsoo tämän vuoksi, että suurinta osaa tukikelpoisista kustannuksista, jotka liittyivät ulkomaisiin pysyviin rakenteisiin ja otettiin huomioon myönnettäessä WAMille ensimmäinen korkotukilaina vuonna 1995, ei voida mitenkään katsoa suunnatuksi tuotantoinvestointien tukemiseen. Päin vastoin komissio on sitä mieltä, että tällaisten menojen rahoittamiseen tarkoitetut tuet on luokiteltava toimintatueksi. Tällaiset menot eli vuokra, vakuutukset, julkiset palvelut (122,56 miljoonaa Italian liiraa) sekä esimerkiksi henkilöstöön, kalustoon ja laitteisiin liittyvät toimintakustannukset (556,94 miljoonaa Italian liiraa) olivat menoja, joista yrityksen olisi pitänyt vastata itse. Sama koskee esittelymalleja ja myynninjälkeiseen palveluun liittyviä varaosia koskevia kustannuksia (38,23 miljoonaa Italian liiraa). Kaupan edistämiseen liittyvistä tukikelpoisista menoista tavaroiden varastoinnin kustannukset (456,28 miljoonaa Italian liiraa) eivät kuulu komission mukaan pk-yritysten suuntaviivojen soveltamisalaan, sillä niitä ei katsota alkuinvestoinneiksi. Sama koskee mainontakuluja (94,39 miljoonaa Italian liiraa) ja matkakustannuksia (7,52 miljoonaa Italian liiraa).

(119) Komissio katsoo arvion perusteella seuraavaa:

a) se osa tuesta, joka liittyy konsulttipalveluihin (29,43 miljoonaa Italian liiraa), markkinatutkimuksiin (40,95 miljoonaa Italian liiraa) sekä messuihin ja näyttelyihin osallistumiseen (12,19 miljoonaa Italian liiraa) on valtiontukea, joka soveltuu sisämarkkinoille vuonna 1992 annettujen pk-yritysten suuntaviivojen nojalla;

b) se osa tuesta, jota ei ole mainittu a alakohdassa (ks. johdanto-osan 118 kappale), on sisämarkkinoille soveltumatonta valtiontukea.

WAM SpA:lle myönnetty toinen laina

(120) Kuten Italian viranomaiset ovat itse myöntäneet, WAM oli toista tukea myönnettäessä vuonna 2000 suuri yritys. Lisäksi se toimi muulla kuin tukialueella.

(121) Myös vuoden 2000 lainaa voidaan pitää WAM SpA:n hyväksi myönnettynä vientitukena, sillä sen tavoitteet olivat samat kuin vuoden 1995 lainalla ja se myönnettiin ulkomaiden markkinoille pääsyä varten sekä niille (erityisesti Kiinan markkinoille) vientiä varten. On selvää, että tekniseen apuun, tiloihin ja ulkomailla toimivaan henkilöstöön (myyntipäällikkö, johtaja, neljä toimistohenkilöä ja kuusi teknikkoa) myönnettyä tukea tuskin voidaan katsoa muuksi kuin kaupalliseen toimintaan tarkoitetuksi. Tämän vuoksi vuonna 2000 myönnettyyn lainaan voidaan soveltaa samoja perusteluja kuin vuonna 1995 myönnettyyn lainaan.

(122) Lisäksi vuonna 2000 myönnetyn tuen lainasopimusta laadittaessa käytettiin samaa sanamuotoa, jonka perusteella WAM SpA:lle myönnetty ensimmäinen laina on katsottu kaupankäynnin aloittamista koskevan ohjelman kannustimeksi. Lisäksi on huomattava, että se seikka, että WAM SpA:n piti toteuttaa ohjelma yhdessä kokonaan sen määräysvallassa olevan paikallisen yrityksen WAM Bulk Handling Machinery Shangai Co Ltd:n kanssa, todistaa, että WAM SpA oli jo läsnä kyseisillä markkinoilla.

(123) Koska kyseiset tuet ovat edellä esitetyn mukaisesti vientitukia, asetusta (EY) N:o 1998/2006 ei sovelleta.

(124) On siis tarpeen arvioida tuen soveltuminen sisämarkkinoille. Komissio katsoo, ettei tähän asiaan voida soveltaa myöskään päätöksen tekoajankohtana voimassa olleita menettelysääntöjä eli vuoden 2008 ryhmäpoikkeusasetusta. Kyseiseen asetukseen kuuluu uusi vaihe – hankkeelle tai toimelle myönnetyn tuen kannustavan vaikutuksen tarkistaminen ennen sen aloittamista – jota Italia ei ole toteuttanut. Näin ollen koko tukitoimenpiteeseen ei voida soveltaa vuoden 2008 ryhmäpoikkeusasetuksen 8 artiklan 6 kohdassa tarkoitettua poikkeusta asetuksessa tarkoitetulla tavalla. Tämän seurauksena on arvioitava vuoden 2008 ryhmäpoikkeusasetuksen 44 artiklan 2 kohdan mukaisesti, soveltuuko tuki sisämarkkinoille asetuksen (EY) N:o 68/2001, asetuksen (EY) N:o 70/2001, asetuksen (EY) N:o 2204/2002 tai asetuksen (EY) N:o 1628/2006 nojalla.

(125) Komissio katsoo, että 22 päivänä heinäkuuta 2003 päivätyssä kirjeessä yksityiskohtaisesti ilmoitettuihin koulutusmenoihin (25 240 euroa lainan 1,8 miljoonan euron kokonaismäärästä) (vrt. taulukko johdanto-osan 65 kappaleessa) voidaan soveltaa asetuksen (EY) N:o 68/2001 4 artiklassa tarkoitettua poikkeusta. Nämä koulutusmenot soveltuvat siis sisämarkkinoille EY:n perustamissopimuksen 87 artiklan 3 kohdan, nykyisin SEUT-sopimuksen 107 artiklan 3 kohdan, mukaisesti riippumatta siitä, perustuuko arviointi 4 artiklan 2 kohtaan (erityiskoulutus) vai 4 artiklan 3 kohtaan (yleiskoulutus).

(126) Loppuosaa tuesta ei kuitenkaan voida katsoa asetuksen (EY) N:o 70/2001, asetuksen (EY) N:o 2204/2002 tai asetuksen (EY) N:o 1628/2006 mukaan tai muiden oikeusperustojen mukaan sisämarkkinoille soveltuvaksi, sillä se ei näytä edistävän muita SEUT-sopimuksen 107 artiklan 3 kohdan mukaisia horisontaalisia Euroopan unionin tavoitteita, kuten tutkimus- ja kehitystoimintaa, työllisyyttä, ympäristönsuojelua taikka yritysten pelastamista tai rakenneuudistusta sovellettavien suuntaviivojen, puitteiden tai asetusten mukaisesti.

(127) Tämän vuoksi on todettava, että koska vientiin liittyvä toiminta ei kuulu asetuksen (EY) N:o 1998/2006 soveltamisalaan eikä tukia voida katsoa minkään oikeusperustan nojalla sisämarkkinoille soveltuviksi SEUT-sopimuksen 107 artiklan 3 kohdan c alakohdassa tarkoitetulla tavalla, toisen lainan kautta myönnetyt tuet eivät sovellu sisämarkkinoille lukuun ottamatta mainittua koulutustukien soveltuvaa osuutta.

Yleistä

(128) Italian viranomaiset ovat todenneet, että Italian lainsäädäntöön sisältyy yleisiä sääntöjä, joiden mukaan koron alentaminen takaisinmaksukauden aikana on mahdollista. Ainoaa tätä koskevaa oikeusperustaa eli 31 päivänä maaliskuuta 2000 annettua ministeriön asetusta (Decreto Ministeriale) sovelletaan vain lakien nro 394/81 ja 304/1990 nojalla rahoitettuihin aloitteisiin, minkä vuoksi se vaikuttaa hyvin valikoivalta. Mitään todisteita ei ole kuitenkaan toimitettu siitä, että nyt tarkasteltavan tuen korkoa olisi tosiasiassa tarkistettu. [44]

(129) Italian viranomaiset esittävät molempien lainojen osalta, että ennen lainojen myöntämistä vaaditun pakollisen pankkitakuun kustannukset on vähennettävä tukimäärästä. Komissio huomauttaa ensinnäkin, että tällaista tai vastaavaa takuuta olisi yleensä pyytänyt myös yksityinen luottolaitos, joka myöntää lainoja markkinataloussijoittajaa koskevan periaatteen mukaisesti. Toiseksi komissio toteaa sopimukseen liitetystä eritelmästä ilmenevän, että samasta ohjelmasta myönnetyn tuen kanssa päällekkäistä tukea ei voida myöntää lukuun ottamatta takuuseen liittyvää tukea ja että sen perusteella itse takuu katsotaan tukikelpoiseksi.

VII. **LOPPUHUOMAUTUKSET**

(130) Komissio huomauttaa, että SEUT-sopimuksen 107 artiklan 2 kohdan a–c alakohdassa tarkoitettuja poikkeuksia [45] ei sovelleta tarkasteltavana oleviin lainoihin, sillä niiden tarkoituksena ei ole mainitussa artiklassa lueteltujen tavoitteiden saavuttaminen, eikä Italia ole väittänyt näin olevankaan.

(131) Lainojen tarkoituksena ei ollut tietyn talousalueen kehityksen edistäminen, Euroopan yhteistä etua koskevan tärkeän hankkeen edistäminen, jäsenvaltion taloudessa olevan vakavan häiriön poistaminen tai kulttuurin ja kulttuuriperinnön edistäminen. Tämän vuoksi komissio katsoo, ettei tarkasteltavina oleviin tukiin voida soveltaa SEUT-sopimuksen 107 artiklan 3 kohdan a [46], b [47] tai d [48] alakohtaa.

VIII. **PÄÄTELMÄT**

(132) Molemmat lainat myönnettiin WAM SpA:lle ilman, että niistä ilmoitettiin etukäteen komissiolle. Vuoden 1995 laina myönnettiin 24 päivänä marraskuuta 1995 ja vuoden 2000 laina 9 päivänä marraskuuta 2000. Komissio toteaa tämän vuoksi, että koska tuet on pantu täytäntöön perustamissopimuksen 88 artiklan 3 kohdan, nykyisin SEUT-sopimuksen 108 artiklan 3 kohdan, vastaisesti ryhmäpoikkeuksen piiriin kuuluvaa tukea lukuun ottamatta, ne on myönnetty tuensaajalle sääntöjenvastaisesti.

WAM SpA:lle myönnetty ensimmäinen laina

(133) Tuki, jonka Italia myönsi WAM SpA:lle 24 päivänä marraskuuta 1995 korkotukitoimenpiteenä, on valtiontukea. Osuus, joka vastaa konsulttipalveluihin, messuihin ja näyttelyihin osallistumiseen sekä markkinatutkimuksiin liittyviä tukikelpoisia kustannuksia, on sisämarkkinoille soveltuvaa valtiontukea.

(134) Myönnetyn tuen avustusekvivalentin osalta on otettu huomioon, että laina annettiin tuensaajan käyttöön kolmessa erässä (jotka maksettiin 24 päivänä huhtikuuta 1996, 23 päivänä heinäkuuta 1997 ja 24 päivänä huhtikuuta 1998) ja että lyhennyksetön aika vaihteli kahdesta vuodesta nollaan. Lainasopimuksessa määrättyä korkoa (4,4 prosenttia) on tarkasteltu suhteessa komission säännöllisesti vahvistamaan viitekorkoon [49], joka oli lainan myöntämisajankohtana 11,35 prosenttia. Tukiosuudeksi lasketaan sopimuksessa vahvistetun koron ja lainan myöntämisajankohtana voimassa olleen viitekoron välinen erotus. Tällaisen laskutoimituksen perusteella 24 päivänä huhtikuuta 1996 (jolloin ensimmäinen lainaerä maksettiin WAM SpA:lle) toteutunut avustusekvivalentti on 108 165,10 euroa.

---

(44) Tällaista muutosta olisi joka tapauksessa voitu soveltaa vain ensimmäiseen WAM SpA:lle myönnettyyn korkotukilainaan, sillä se koskee vain sellaista rahoitusta, joka oli myönnetty ennen asetuksen voimaantuloa, eikä toista lainaa ollut tuolloin vielä myönnetty WAM SpA:lle.

(45) SEUT-sopimuksen 107 artiklan 2 kohdan mukaan sisämarkkinoille soveltuvat seuraavat: a) yksittäisille kuluttajille myönnettävä sosiaalinen tuki, joka myönnetään harjoittamatta syrjintää tuotteiden alkuperän perusteella; b) tuki luonnonmullistusten tai muiden poikkeuksellisten tapahtumien aiheuttaman vahingon korvaamiseksi; c) tuki eräille Saksan liittotasavallan alueille.

(46) "Tuki taloudellisen kehityksen edistämiseen alueilla, joilla elintaso on poikkeuksellisen alhainen tai joilla vajaatyöllisyys on vakava ongelma, sekä 349 artiklassa tarkoitetuilla alueilla, niiden rakenteellinen, taloudellinen ja sosiaalinen tilanne huomioon ottaen".

(47) "Tuki Euroopan yhteistä etua koskevan tärkeän hankkeen edistämiseen tai jäsenvaltion taloudessa olevan vakavan häiriön poistamiseen".

(48) "Tuki kulttuurin ja kulttuuriperinnön edistämiseen, jos tuki ei muuta kaupankäynnin ja kilpailun edellytyksiä unionissa yhteisen edun kanssa ristiriitaisella tavalla".

(49) Julkaistaan säännöllisesti virallisessa lehdessä.

(135) Tätä tukimäärää on kuitenkin mukautettava ottamalla huomioon sisämarkkinoille soveltuva valtiontukiosuus.

(136) Koska osa tarkasteltavasta lainasta on katsottu sisämarkkinoille soveltuvaksi, kyseinen osuus on vähennettävä vuoden 1995 lainaan liittyvän valtiontuen osuudesta eli 108 165,10 eurosta. Koska on mahdotonta yhdistää jotain lainaerää tiettyihin kustannuksiin, toteutuneeseen kokonaisavustusekvivalenttiin on sovellettu samaa prosenttiosuutta, jota yhteismarkkinoille soveltuvat kustannuserät edustavat lainan kokonaismäärästä (82,57 miljoonaa Italian liiraa 1 358,51 miljoonasta liirasta eli 6 prosenttia). Tuen sisämarkkinoille soveltuva osuus on 6 prosenttia 108 165,10 eurosta eli 6 489,906 euroa.

(137) Sisämarkkinoille soveltumattoman valtiontuen osuuden avustusekvivalentti on näin ollen 101 675,194 euroa.

WAM SpA:lle myönnetty toinen laina

(138) WAM SpA:lle vuonna 2000 myönnetty tuki ei sovellu sisämarkkinoille lukuun ottamatta koulutustoimintojen tukea, joka oli 25 240 euroa.

(139) Tässä tapauksessa laina on annettu WAM SpA:n käyttöön viidessä erässä (jotka suoritettiin 12 päivänä helmikuuta 2001, 28 päivänä syyskuuta 2001, 26 päivänä huhtikuuta 2002, 27 päivänä syyskuuta 2002 ja 22 päivänä tammikuuta 2003). Kuten ensimmäisessäkin tuessa, lyhennyksettömän ajan kesto vaihtelee kahdesta vuodesta nollaan. Avustusekvivalenttia laskettaessa komissio on ottanut huomioon lainasopimuksessa määrätyn koron (2,32 prosenttia) suhteessa komission säännöllisesti vahvistamaan viitekorkoon, joka lainan myöntämisajankohtana oli 5,70 prosenttia. Lainan pääoma ja korot oli tarkoitus maksaa täysimääräisesti takaisin 20 päivään helmikuuta 2008 mennessä. Koko lainan tukiosuuden toteutunut avustusekvivalentti olisi ollut 12 päivänä helmikuuta 2001 (jolloin ensimmäinen lainaerä maksettiin WAM SpA:lle) 176 329 euroa, jos takaisinmaksuja olisi jatkettu takaisinmaksusuunnitelman mukaisesti.

(140) Näin ollen lainan sisämarkkinoille soveltuvan osan prosenttiosuus on vähennettävä tuen avustusekvivalentista suhteessa lainan kokonaismäärään, jolloin tulokseksi saadaan 1,35 prosenttia. Jos takaisinmaksut on suoritettu takaisinmaksusuunnitelman mukaisesti, toisen lainan avustusekvivalentti on 173 948,56 euroa (176 329 euroa – 2 380,44 euroa).

(141) Komission vakiintuneena käytäntönä on edellyttää SEUT-sopimuksen 107 artiklan mukaisesti tuen takaisinperimistä tuensaajalta, jos tuki on myönnetty mainitun artiklan vastaisesti, ei sovellu sisämarkkinoille eikä siihen voida soveltaa vähämerkityksisestä tuesta annettuja sääntöjä. Käytäntö on vahvistettu asetuksen (EY) N:o 659/1999 14 artiklassa.

(142) Takaisinperintäpäätöksen nojalla takaisin perittävään tukeen lisätään asetuksen (EY) N:o 659/1999 14 artiklan 2 kohdan mukaisesti korko, jonka komissio vahvistaa. Korkoa maksetaan siitä päivästä alkaen, jona sääntöjenvastainen tuki on tullut tuensaajan käyttöön, sen takaisinperimispäivään asti siltä ajalta, jona se on ollut yrityksen käytettävissä.

(143) Koron soveltamisen yksityiskohdat vahvistetaan Euroopan yhteisön perustamissopimuksen 93 artiklan soveltamista koskevista yksityiskohtaisista säännöistä annetun neuvoston asetuksen (EY) N:o 659/1999 täytäntöönpanosta 21 päivänä huhtikuuta 2004 annetun komission asetuksen (EY) N:o 794/2004 ([50]), jäljempänä 'asetus (EY) N:o 794/2004', V luvun sekä Euroopan yhteisön perustamissopimuksen 93 artiklan soveltamista koskevista yksityiskohtaisista säännöistä annetun neuvoston asetuksen (EY) N:o 659/1999 täytäntöönpanosta annetun komission asetuksen (EY) N:o 794/2004 muuttamisesta 30 päivänä tammikuuta 2008 annetun komission asetuksen (EY) N:o 271/2008 ([51]), jäljempänä 'asetus (EY) N:o 271/2008', mukaisesti.

(144) Komissio tarkentaa, ettei tämä päätös rajoita lain nro 394/81 muodostaman kansallisen kehyksen soveltuvuutta sisämarkkinoille. Kyseinen laki on WAM SpA:lle myönnetyn valtiontuen oikeusperusta, eikä komissio katsonut ensimmäisen oikeusasteen tuomioistuimen oikeuskäytännön ([52]) mukaisesti tarpeelliseksi aloittaa menettelyä sen osalta. Tämä ei kuitenkaan sulje pois mahdollisuutta, että menettely aloitetaan myöhemmässä vaiheessa,

ON HYVÄKSYNYT TÄMÄN PÄÄTÖKSEN:

1 artikla

WAM SpA:lle lain nro 394/81 nojalla myönnetyt tuet kuuluvat SEUT-sopimuksen 107 artiklan 1 kohdan soveltamisalaan.

Koska tukia ei ole ilmoitettu komissiolle etukäteen ja näin on rikottu SEUT-sopimuksen 108 artiklan 3 kohtaa, tuet ovat sääntöjenvastaisia lukuun ottamatta sitä osaa tuesta, johon voidaan soveltaa ryhmäpoikkeusta.

2 artikla

1. Tuki, joka on suuruudeltaan 108 165,10 euroa ja jonka Italia myönsi WAM SpA:lle 24 päivänä marraskuuta 1995 korkotukitoimenpiteenä, on valtiontukea. Tästä tuesta osuus, joka vastaa konsulttipalveluihin, messuihin ja näyttelyihin osallistumiseen sekä markkinatutkimuksiin liittyviä tukikelpoisia kustannuksia ja joka on suuruudeltaan 6 489,906 euroa, on sisämarkkinoille soveltuvaa valtiontukea.

Italian on toteutettava kaikki tarpeelliset toimenpiteet sääntöjenvastaisen tuen, joka on suuruudeltaan 101 675,194 euroa, perimiseksi takaisin tuensaajalta WAM SpA:lta.

([50]) EUVL L 140, 30.4.2004, s. 1.
([51]) EUVL L 82, 25.3.2008, s. 1.
([52]) Asiat T-92/00 ja T-103/00, Diputación Foral de Álava v. komissio (Ramondín), Kok. 2002, s. II-1385.

2. Tuki, joka oli suuruudeltaan 176 329 euroa ja jonka Italia myönsi WAM SpA:lle 9 päivänä marraskuuta 2000 korkotukitoimenpiteenä, on valtiontukea. Tästä tuesta osuus, joka vastaa koulutustoimenpiteisiin liittyviä tukikelpoisia kustannuksia ja joka on suuruudeltaan 2 380,44 euroa, on sisämarkkinoille soveltuvaa valtiontukea.

Italian on toteutettava kaikki tarpeelliset toimenpiteet sääntöjenvastaisen tuen, joka on suuruudeltaan 173 948,56 euroa, perimiseksi takaisin tuensaajalta WAM SpA:lta.

3. Tämän päätöksen nojalla takaisin perittävän tuen korko lasketaan päivästä, jona sääntöjenvastainen tuki on tullut tuensaajan eli WAM SpA:n käyttöön, sen tosiasialliseen takaisinperintään asti.

4. Korot on laskettava asetuksen (EY) N:o 794/2004 V luvun ja asetuksen (EY) N:o 794/2004 muuttamisesta annetun asetuksen (EY) N:o 271/2008 säännösten mukaisesti.

3 artikla

1. Edellä 2 artiklassa tarkoitettu tuki on perittävä takaisin välittömästi ja tosiasiallisesti.

2. Italian on varmistettava, että tämä päätös pannaan täytäntöön neljän kuukauden kuluessa sen tiedoksiantamisesta Italian viranomaisille.

4 artikla

1. Italian on toimitettava kahden kuukauden kuluessa tämän päätöksen tiedoksiantamisesta komissiolle seuraavat tiedot:

a) tuensaajalta eli WAM SpA:lta takaisinperittävän tuen kokonaismäärä (tuki ja takaisinperintään sovellettava korko),

b) tarkka kuvaus toimenpiteistä, jotka on jo toteutettu tai joita suunnitellaan tämän päätöksen noudattamiseksi,

c) asiakirjat, jotka osoittavat, että tuensaaja WAM SpA on määrätty maksamaan tuki takaisin.

2. Italian on toimitettava komissiolle tietoja tämän päätöksen täytäntöönpanemiseksi toteutettavien kansallisten toimenpiteiden edistymisestä siihen saakka, kunnes 2 artiklassa tarkoitetun tuen takaisinperintä on saatettu loppuun. Sen on toimitettava komission pyynnöstä viipymättä tiedot toimenpiteistä, jotka on jo toteutettu tai joita suunnitellaan tämän päätöksen noudattamiseksi. Sen on annettava myös tarkat tiedot tuensaajalta jo perityistä tukimääristä ja koroista.

5 artikla

Tämä päätös on osoitettu Italian tasavallalle.

Tehty Brysselissä 24 päivänä maaliskuuta 2010.

Komission puolesta

Joaquín ALMUNIA

Varapuheenjohtaja

KOMISSION PÄÄTÖS,

annettu 1 päivänä maaliskuuta 2011,

jäsenvaltioiden velvoittamisesta varmistamaan, että dimetyylifumaraatti-nimistä biosidia sisältäviä tuotteita ei saateta markkinoille eikä aseteta saataville markkinoilla, tehdyn päätöksen 2009/251/EY voimassaolon jatkamisesta

(tiedoksiannettu numerolla K(2011) 1174)

(ETA:n kannalta merkityksellinen teksti)

(2011/135/EU)

EUROOPAN KOMISSIO, joka

ottaa huomioon Euroopan unionin toiminnasta tehdyn sopimuksen,

ottaa huomioon yleisestä tuoteturvallisuudesta 3 päivänä joulukuuta 2001 annetun Euroopan parlamentin ja neuvoston direktiivin 2001/95/EY ([1]) ja erityisesti sen 13 artiklan,

sekä katsoo seuraavaa:

(1) Komission päätöksellä 2009/251/EY ([2]) jäsenvaltiot velvoitetaan varmistamaan, että dimetyylifumaraatti-nimistä biosidia (DMF) sisältäviä tuotteita ei saateta markkinoille eikä aseteta saataville markkinoilla.

(2) Päätös 2009/251/EY on tehty direktiivin 2001/95/EY 13 artiklan mukaisesti; kyseisessä artiklassa säädetään, että päätös on voimassa enintään yhden vuoden ja että päätöstä voidaan jatkaa enintään yhdellä vuodella kerrallaan.

(3) Päätöksen 2009/251/EY voimassaoloa jatkettiin komission päätöksellä 2010/153/EU ([3]) yhden vuoden lisäjaksolla. Tähän mennessä saadun kokemuksen perusteella ja koska dimetyylifumaraattia sisältäviä kulutustavaroita koskevia pysyviä toimenpiteitä ei ole, on tarpeen jatkaa päätöksen 2009/251/EY voimassaoloa 12 kuukaudella.

(4) Sen vuoksi päätöstä 2009/251/EY olisi muutettava.

(5) Tässä päätöksessä säädetyt toimenpiteet ovat direktiivin 2001/95/EY 15 artiklalla perustetun komitean lausunnon mukaiset,

ON HYVÄKSYNYT TÄMÄN PÄÄTÖKSEN:

1 artikla

Korvataan päätöksen 2009/251/EY 4 artikla seuraavasti:

"4 artikla

Soveltamisjakso

Tätä päätöstä sovelletaan 15 päivään maaliskuuta 2012."

2 artikla

Jäsenvaltioiden on toteutettava tämän päätöksen noudattamisen edellyttämät toimenpiteet viimeistään 15 päivänä maaliskuuta 2011 ja julkaistava kyseiset toimenpiteet. Niiden on ilmoitettava tästä komissiolle viipymättä.

3 artikla

Tämä päätös on osoitettu kaikille jäsenvaltioille.

Tehty Brysselissä 1 päivänä maaliskuuta 2011.

Komission puolesta

John DALLI

Komission jäsen

([1]) EYVL L 11, 15.1.2002, s. 4.
([2]) EUVL L 74, 20.3.2009, s. 32.
([3]) EUVL L 63, 12.3.2010, s. 21.

SUOSITUKSET

KOMISSION SUOSITUS,

annettu 1 päivänä maaliskuuta 2011,

ohjeista tietosuojasääntöjen täytäntöönpanemiseksi kuluttajasuojan yhteistyöjärjestelmässä (CPCS)

(2011/136/EU)

EUROOPAN KOMISSIO, joka

ottaa huomioon Euroopan unionin toiminnasta tehdyn sopimuksen ja erityisesti sen 292 artiklan,

sekä katsoo seuraavaa:

(1) Kuluttajansuojalainsäädännön täytäntöönpanosta vastaavien kansallisten viranomaisten yhteistyöstä 27 päivänä lokakuuta 2004 annetulla Euroopan parlamentin ja neuvoston asetuksella (EY) N:o 2006/2004 [1], jäljempänä 'kuluttajasuojayhteistyötä koskeva asetus', pyritään tehostamaan kuluttajasuojalainsäädännön täytäntöönpanoa sisämarkkinoilla, perustetaan EU:n laajuinen kansallisten täytäntöönpanoviranomaisten verkko, jäljempänä 'kuluttajasuojan yhteistyöverkko', ja vahvistetaan puitteet ja yleiset edellytykset, joiden mukaisesti jäsenvaltioiden täytäntöönpanoviranomaisten välisen yhteistyön on määrä tapahtua kuluttajien yhteisten taloudellisten etujen suojelemiseksi.

(2) Kansallisten täytäntöönpanoviranomaisten yhteistyö on olennaisten tärkeää, jotta sisämarkkinat toimivat tehokkaasti, ja kuluttajasuojan yhteistyöverkossa kukin viranomainen voi pyytää toisten viranomaisten apua tutkiakseen EU:n kuluttajasuojalainsäädännön mahdollisia rikkomisia.

(3) Kuluttajasuojan yhteistyöjärjestelmän, jäljempänä 'CPCS' tarkoituksena on mahdollistaa kuluttajasuojalainsäädännön mahdollisia rikkomisia koskevien tietojen vaihto täytäntöönpanoviranomaisten välillä turvallisessa ja varmassa ympäristössä.

(4) Jäsenvaltioiden välisessä sähköisessä tiedonvaihdossa on noudatettava henkilötietojen suojaa koskevia sääntöjä, jotka vahvistetaan yksilöiden suojelusta henkilötietojen käsittelyssä ja näiden tietojen vapaasta liikkuvuudesta 24 päivänä lokakuuta 1995 annetussa Euroopan parlamentin ja neuvoston direktiivissä 95/46/EY [2], jäljempänä 'tietosuojadirektiivi', sekä yksilöiden suojelusta yhteisöjen toimielinten ja elinten suorittamassa henkilötietojen käsittelyssä ja näiden tietojen vapaasta liikkuvuudesta 18 päivänä joulukuuta 2000 annetussa Euroopan parlamentin ja neuvoston asetuksessa (EY) N:o 45/2001 [3], jäljempänä 'tietosuoja-asetus'.

(5) Euroopan unionin perusoikeuskirjan 8 artiklassa tunnustetaan oikeus tietosuojaan. CPCS:ssä olisi huolehdittava siitä, että tietosuojasääntöihin liittyvät komission ja jäsenvaltioiden velvollisuudet ja vastuualueet määritellään selvästi ja että rekisteröidyille tarjotaan tietoja ja helposti saatavilla olevia menettelyjä oikeuksiensa puolustamiseksi.

(6) On aiheellista laatia tietosuojasääntöjen täytäntöönpanoa CPCS:ssä koskevat ohjeet, jäljempänä 'ohjeet', jotta varmistetaan, että tietosuojasääntöjä noudatetaan, kun tietoja käsitellään CPCS:n välityksellä.

(7) Täytäntöönpanoviranomaisia olisi rohkaistava ottamaan yhteys kansallisiin tietosuojaviranomaisiin saadakseen ohjausta ja apua, joka koskee parhaita tapoja panna täytäntöön nämä ohjeet kansallisen lainsäädännön mukaisesti, ja tarvittaessa varmistaakseen, että CPCS:ssä tehtäviin käsittelytoimiin liittyvät ilmoitus- ja ennakkotarkastusmenettelyt toteutetaan kansallisella tasolla.

(8) Osallistuminen komission järjestämiin koulutustapahtumiin, joilla tuetaan ohjeiden täytäntöönpanoa, on erittäin suositeltavaa.

(9) Komissiolle olisi annettava palautetta ohjeiden täytäntöönpanosta viimeistään kahden vuoden kuluttua tämän suosituksen antamisesta. Komission olisi tällöin arvioitava uudestaan CPCS:n tietosuojatasoa ja harkittava, tarvitaanko lisätoimia, kuten säädöksiä.

[1] EUVL L 364, 9.12.2004, s. 1.

[2] EYVL L 281, 23.11.1995, s. 31.

[3] EYVL L 8, 12.1.2001, s. 1.

(10) Olisi toteutettava tarvittavat toimet, joilla helpotetaan ohjeiden täytäntöönpanoa CPCS:n toimijoiden ja käyttäjien keskuudessa. Kansallisten tietosuojaviranomaisten ja Euroopan tietosuojavaltuutetun olisi tarkoin seurattava tietosuojatoimien kehittymistä ja täytäntöönpanoa CPCS:n osalta.

(11) Näillä ohjeilla täydennetään komission päätöstä 2007/76/EY ([1]), ja niissä otetaan huomioon tietosuojadirektiivin 29 artiklan nojalla perustetun tietosuojatyöryhmän lausunto ([2]) sekä tietosuoja-asetuksen 41 artiklalla perustetun Euroopan tietosuojavaltuutetun lausunto ([3]),

ON HYVÄKSYNYT TÄMÄN SUOSITUKSEN:

Jäsenvaltioiden olisi noudatettava liitteessä annettuja ohjeita.

Tehty Brysselissä 1 päivänä maaliskuuta 2011.

Komission puolesta

John DALLI

Komission jäsen

([1]) EUVL L 32, 6.2.2007, s. 192.

([2]) Lausunto 6/2001 kuluttajasuojaa koskevaan yhteistyöjärjestelmään liittyvistä tietosuojakysymyksistä 01910/2007/EN – WP 130 – annettu 21. syyskuuta 2007.

([3]) EDPS Opinion Ref. 2010-0692.

LIITE

Ohjeet tietosuojasääntöjen täytäntöönpanemiseksi kuluttajasuojan yhteistyöjärjestelmässä (CPCS)

1. JOHDANTO

Kansallisten täytäntöönpanoviranomaisten yhteistyö on erittäin tärkeää sisämarkkinoiden toimivuuden kannalta, sillä tehokkaan täytäntöönpanon puuttuminen rajatylittävissä tapauksissa heikentää kuluttajien halua tarttua rajatylittäviin tarjouksiin ja näin myös kuluttajien luottamusta sisämarkkinoihin. Samalla myös kilpailu vääristyy.

CPCS on tietotekninen työkalu, joka otettiin käyttöön kuluttajasuojayhteistyötä koskevalla asetuksella ja jolla tarjotaan jäsennelty mekanismi kuluttajasuojan yhteistyöverkkoon kuuluvien kansallisten kuluttajasuojaviranomaisten välistä tietojenvaihtoa varten. Sen avulla viranomainen voi pyytää muilta kuluttajasuojan yhteistyöverkkoon kuuluvilta viranomaisilta apua EU:n kuluttajasuojalainsäädännön mahdollisten rikkomisten tutkimiseen ja niiden torjuntaan ja täytäntöönpanotoimien toteuttamiseen, kun pyritään lopettamaan myyjien ja toimittajien laittomat toimintatavat, joiden kohteena ovat muissa EU-maissa asuvat kuluttajat. Tietopyynnöt ja kaikki toimivaltaisten viranomaisten välinen viestintä, jonka aiheena on kuluttajasuojayhteistyötä koskeva asetus, on toteuttava CPCS:n välityksellä.

Kuluttajasuojayhteistyötä koskevan asetuksen tavoitteena on tehostaa kuluttajasuojalainsäädännön täytäntöönpanoa sisämarkkinoilla perustamalla EU:n laajuinen kansallisten täytäntöönpanoviranomaisten verkko ja vahvistaa edellytykset, joiden mukaisesti jäsenvaltioiden välisen yhteistyön on määrä tapahtua. Kuluttajasuojayhteistyötä koskevassa asetuksessa vahvistetaan, että tällainen tietojenvaihto ja keskinäistä avunantoa koskevat pyynnöt on kansallisten täytäntöönpanoviranomaisten välillä toteutettava tähän tarkoitukseen osoitetun tietokannan välityksellä. CPCS suunniteltiin siis helpottamaan tällaista hallinnollista yhteistyötä ja tiedonvaihtoa, jotta EU:n kuluttajasuojalainsäädäntö voitaisiin panna täytäntöön.

Yhteistyön ala rajoittuu yhteisön sisäisiin rikkomuksiin, jotka kohdistuvat kuluttajasuojayhteistyötä koskevan asetuksen liitteessä lueteltuihin säädöksiin, joilla suojellaan kuluttajien yhteistä taloudellista etua.

2. OHJEIDEN LAAJUUS JA TAVOITE

Näillä ohjeilla pyritään vastaamaan suurimpaan huolenaiheeseen eli varmistamaan tasapaino yhtäältä jäsenvaltioiden toimivaltaisten viranomaisten tehokkaan ja vaikuttavan täytäntöönpanoyhteistyön ja toisaalta yksityisyyden ja tietosuojan kaltaisten perusoikeuksien kunnioittamisen välillä.

Henkilötiedoilla tarkoitetaan tietosuojadirektiivissä ([1]) kaikenlaisia tunnistettuun tai tunnistettavissa olevaan luonnolliseen henkilöön liittyviä tietoja; tunnistettavissa olevana pidetään henkilöä, joka voidaan suoraan tai epäsuorasti tunnistaa, erityisesti henkilönumeron taikka yhden tai useamman hänelle tunnusomaisen fyysisen, fysiologisen, psyykkisen, taloudellisen, kulttuurillisen tai sosiaalisen tekijän perusteella.

CPCS:n käyttäjiä ovat kansalliset täytäntöönpanovirkamiehet (tapausten käsittelijät), jotka eivät välttämättä ole tietosuojaasiantuntijoita eivätkä aina riittävästi tietoisia oman lainsäädäntönsä mukaisista tietosuojavaatimuksista. Tämän vuoksi on suositeltavaa tarjota CPCS:n käyttäjille ohjeet, joissa selvitetään kuluttajasuojan yhteistyöjärjestelmän toimintaa käytännöllisestä tietosuojanäkökulmasta ja annetaan tarkat tiedot järjestelmään sisältyvistä turvatekijöistä ja sen käyttöön liittyvistä mahdollisista riskeistä.

Näiden ohjeiden tarkoituksena on kattaa kaikkein merkittävimmät CPCS:ään liittyvät tietosuojakysymykset ja kertoa järjestelmän käyttäjille selkeällä ja ymmärrettävällä tavalla, mitä sääntöjen noudattamiseksi on tehtävä. Ohjeissa ei kuitenkaan tarjota kattavaa analyysia CPCS:n tietosuojavaikutuksista.

On erittäin suositeltavaa kuulla myös oman jäsenvaltion tietosuojaviranomaisia, jotta varmistetaan, että ohjeita täydennetään kansallisessa tietosuojalainsäädännössä vahvistetuilla erityisillä velvoitteilla. CPCS:n käyttäjät voivat saada lisäapua ja -ohjeita tällaisilta kansallisilta tietosuojaviranomaisilta, jotta varmistettaisiin tietosuojavaatimusten täyttyminen. Näiden viranomaisten nimet, yhteystiedot ja internetosoitteet löytyvät sivulta:

http://ec.europa.eu/justice_home/fsj/privacy/nationalcomm/#eu

Pitäisi olla selvää, että henkilötietoja on käsiteltävä tietosuojadirektiivissä vahvistettujen erityisten periaatteiden ja edellytysten mukaisesti. Tapausten käsittelijöillä on kuluttajasuojayhteistyötä koskevan asetuksen puitteissa oikeus vaihtaa CPCS:n kautta tietoja, myös henkilötietoja, jos käsittelyn tarkoituksen on lopettaa kuluttajasuojayhteistyötä koskevan asetuksen liitteessä luetellun EU:n kuluttajalainsäädännön rikkominen. Ennen tällaista tietojen käsittelyä on kuitenkin toteutettava huolellinen arviointi, jolla varmistetaan, että tietosuojaperiaatteet on turvattu ja että tietojen käsittely on todella tarpeen kuluttajasuojayhteistyötä koskevan asetuksen tavoitteiden saavuttamiseksi.

([1]) 2 artiklan a kohta.

Tämän vuoksi tapausten käsittelijöiden, joilla on CPCS:n käyttöoikeus, on tehtävä tapauskohtainen arvio, ennen kuin mitään henkilötietoja ryhdytään käsittelemään. [1] Näillä ohjeilla on tarkoitus auttaa tapauksen käsittelijöitä tekemään tällainen arvio ja antaa joitakin tietosuojan perusperiaatteita, jotka on syytä ottaa huomioon.

Tavoitteena on myös selventää joitakin CPCS:n rakennepiirteitä, jotka koskevat yhteisiä käsittelytoimia ja yhteistä rekisterinpitoa. Tätä varten kuvataan komission ja jäsenvaltioiden roolit kuluttajasuojan yhteistyöjärjestelmässä tapahtuvan tiedonvaihdon ”yhteisinä rekisterinpitäjinä”.

3. CPCS – TIETOTEKNINEN VÄLINE TÄYTÄNTÖÖNPANOYHTEISTYÖHÖN

CPCS on tietotekninen työkalu, jonka komissio on suunnitellut ja jota se ylläpitää yhteistyössä jäsenvaltioiden kanssa. CPCS:llä pyritään auttamaan jäsenvaltioita, kun ne käytännössä panevat täytäntöön EU:n kuluttajasuojalainsäädäntöä. CPCS:ää käyttää kuluttajasuojan yhteistyöverkko, joka koostuu jäsenvaltioiden ja ETA-maiden nimeämistä viranomaisista, jotka kuluttajasuojayhteistyötä koskevan asetuksen mukaisesti toimivat yhteistyössä ja vaihtavat tietoja pannessaan täytäntöön kuluttajalainsäädäntöä.

Kuluttajasuojayhteistyötä koskevan asetuksen 10 artiklassa säädetään seuraavaa:

”Komissio pitää yllä sähköisessä muodossa olevaa tietokantaa, johon se tallentaa ja jossa se käsittelee 7, 8 ja 9 artiklan mukaisesti saamansa tiedot. Tietokannan on oltava ainoastaan toimivaltaisten viranomaisten käytettävissä …”

Kuluttajasuojayhteistyötä koskevan asetuksen 12 artiklan 3 kohdassa säädetään lisäksi seuraavaa:

”Avunantopyynnöt ja kaikki tietojenvaihto laaditaan kirjallisesti vakiomuotoisina ja toimitetaan sähköisesti 10 artiklassa tarkoitetun tietokannan välityksellä.”

CPCS:llä helpotetaan yhteistyötä ja tiedonvaihtoa, joka on rajattu koskemaan kuluttajasuojayhteistyötä koskevan asetuksen liitteessä lueteltujen direktiivien ja asetusten rikkomisia. Näissä säädöksissä käsitellään useita aiheita, kuten sopimattomia kaupallisia menettelyitä, etämyyntiä, kulutusluottoja, pakettimatkoja, kohtuuttomia sopimusehtoja, lomaosakkeita ja sähköistä kauppaa. CPCS:n kautta ei voida vaihtaa tietoja sellaisilla lainsäädäntöaloilla, joita ei nimenomaan mainita asetuksen liitteessä.

Esimerkkejä:

I. Belgiaan asettautunut kauppias käyttää kohtuuttomia ehtoja suhteissaan Ranskassa asuviin kuluttajiin ja rikkoo näin kohtuuttomia ehtoja koskevaa direktiiviä. Ranskan kuluttajaviranomainen voi käyttää CPCS:ää esittääkseen Belgian kuluttajaviranomaiselle pyynnön toteuttaa kaikki tarvittavat ja Belgiassa käytettävissä olevat toimenpiteet kyseistä kauppiasta kohtaan, jotta kyseinen unionin sisäinen rikkominen voidaan lopettaa viipymättä.

II Tanskan kuluttajaviranomainen saa valituksen www-sivuostosta, jolla käytetään vilpillisiä ja harhaanjohtavia kaupallisia menettelyitä asiakkaiden haitaksi. Sivusto on Ruotsissa. Tanskan kuluttajaviranomainen tarvitsee sivustoon liittyviä tietoja. Se voi tällöin esittää CPCS:n avulla tietopyynnön Ruotsin kuluttajaviranomaiselle, jolla on velvollisuus toimittaa tällaiset tiedot.

Tietojen siirrosta CPCS-tietokantaan vastaavat jäsenvaltiot, tiedot tallennetaan CPCS:ään, tiedot ovat niiden jäsenvaltioiden käytettävissä, joille tiedot oli osoitettu, ja tietojen poistamisesta vastaa komissio. [2] CPCS:ää käytetään tiedon tallennuspaikkana ja tiedonvaihdon välineenä tehokkaan ja turvallisen viestintäjärjestelmän avulla.

Tietosuojanäkökulmasta tällaisen tietokannan perustamiseen liittyy aina tiettyjä riskejä, ja ne kohdistuvat tietosuojaan, joka on perusoikeus: tietoja saatetaan jakaa enemmän kuin tehokasta yhteistyö tarkasti ottaen edellyttää, tietokannassa saatetaan säilyttää tietoja, jotka olisi pitänyt poistaa tai jotka eivät enää ole tarkkoja tai ovat virheellisiä, ja saattaa jäädä varmistamatta, että rekisteröityjen oikeuksia ja rekisterinpitäjien velvoitteita noudatetaan. Onkin tarpeen torjua tällaisia riskejä varmistamalla, että CPCS:n käyttäjät tuntevat tietosuojasäännöt hyvin, saavat niitä koskevaa koulutusta ja pystyvät varmistamaan, että soveltuvaa tietosuojalainsäädäntöä noudatetaan.

4. TIETOSUOJAN OIKEUDELLISET JA VALVONTAPUITTEET

Euroopan unionilla on vuodesta 1995 lähtien ollut tietosuojan vankat oikeudelliset puitteet. tietosuojadirektiivi [3], jolla säädellään jäsenvaltioiden suorittamaa henkilötietojen käsittelyä, ja tietosuoja-asetus [4], jolla säädellään Euroopan unionin toimielinten ja elinten suorittamaa henkilötietojen käsittelyä. Tietosuojalain soveltaminen riippuu nyt siitä, kuka CPCS-toimija tai -käyttäjä on.

---

[1] On huomattava, että tietosuojaperiaatteita sovelletaan sekä sähköisesti että fyysisenä kopiona tallennettuihin tietoihin.
[2] Poistamista koskevat tarkat säännöt, ks. päätös 2007/76/EY (EUVL L 32, 6.2.2007) ja ”The Consumer Protection Cooperation Network: Operating Guidelines”.
[3] Direktiivi 95/46/EY.
[4] Asetus (EY) No 45/2001.

Komission toteuttamat käsittelytoimet kuuluvat tietosuoja-asetuksen piiriin, ja tapausten käsittelijöiden toimivaltaisessa kansallisessa täytäntöönpanoviranomaisessa toteuttamat käsittelytoimet kuuluvat tietosuojadirektiivin täytäntöönpanoa varten annetun kansallisen lainsäädännön piiriin.

Komissio ja nimetyt toimivaltaiset viranomaiset ovat CPCS:n päätoimijoita, joilla on järjestelmässä erityiset tehtävänsä. Ne toimivat yhdessä rekisterinpitäjinä, minkä vuoksi niillä on velvollisuus ilmoittaa omista käsittelytoimistaan ja antaa ne etukäteen kyseisten valvontaviranomaisten tarkastettaviksi sekä varmistaa tietosuojasääntöjen noudattaminen. Tietosuojadirektiivin täytäntöönpanoa varten annetussa kansallisessa lainsäädännössä voidaan kuitenkin myöntää poikkeuksia sekä ilmoittamista että ennakkotarkastamista koskevista vaatimuksista.

Kansallisen tietosuojalainsäädännön yhdenmukaistamisella pyrittiin sekä varmistamaan korkeatasoinen tietosuoja että turvaamaan yksityishenkilöiden perusoikeudet siten, että henkilötietoja voidaan siirtää vapaasti jäsenvaltioiden välillä. Kansalliset täytäntöönpanotoimenpiteet voivat käytännössä johtaa erilaisiin sääntöihin, joten tietosuojasääntöjen noudattamisen varmistamiseksi CPCS:n käyttäjiä kehotetaan voimakkaasti keskustelemaan näistä ohjeista kansallisten tietosuojaviranomaistensa kanssa, sillä eroja voi esiintyä esimerkiksi rekisteröidyille annettavia tietoja koskevissa säännöissä tai velvollisuudessa ilmoittaa tietyistä tietojenkäsittelytoimista tietosuojaviranomaisille.

EU:n tietosuojalainsäädännön tärkeä ominaisuus on se, että sen noudattamista valvovat julkiset riippumattomat tietosuojaviranomaiset. Kansalaiset voivat esittää näille viranomaisille valituksia ja saada tietosuojaan liittyvät ongelmansa ratkaistuksi nopeasti tarvitsematta viedä asiaa tuomioistuimen käsiteltäväksi. Henkilötietojen käsittelyä kansallisella tasolla valvovat kansalliset tietosuojaviranomaiset, ja EU:n toimielinten tekemää käsittelyä valvoo Euroopan tietosuojavaltuutettu [1]. Komissiota valvoo siis Euroopan tietosuojavaltuutettu, ja muita CPCS-käyttäjiä valvovat asianomaiset kansalliset tietosuojaviranomaiset.

5. KUKA KUKIN ON CPCS:SSÄ? – YHTEINEN REKISTERINPITO

CPCS-järjestelmälle ovat leimallisia yhteinen tietojenkäsittely ja yhteinen rekisterinpito. Henkilötietoja keräävät, tallentavat, luovuttavat ja vaihtavat ainoastaan jäsenvaltioiden toimivaltaiset viranomaiset, kun taas Euroopan komissio vastaa niiden säilyttämisestä ja poistamisesta palvelimiltaan. Tällaiset henkilötiedot eivät ole komission käytettävissä, mutta sitä pidetään järjestelmävastaavana ja järjestelmän operaattorina.

Tehtävien ja vastuiden jakautuminen komission ja jäsenvaltioiden välillä voidaankin tiivistää seuraavasti:

— Kukin toimivaltainen viranomainen on rekisterinpitäjä omien tietojenkäsittelytoimiensa osalta.

— Komissio ei ole järjestelmän käyttäjä vaan operaattori, joka on vastuussa ennen kaikkea järjestelmärakenteen ylläpidosta ja turvallisuudesta. Komissio voi kuitenkin käyttää varoituksia, palautetietoja ja muita tapauksiin liittyviä tietoja. [2] Komissiolla on käyttöoikeus, jotta se voi seurata kuluttajasuojayhteistyötä koskevan asetuksen ja sen liitteessä luetellun kuluttajasuojalainsäädännön soveltamista ja kerätä näiden tehtävien toteuttamiseen liittyvää tilastotietoa. Komission käytössä eivät kuitenkaan ole tiedot, jotka sisältyvät keskinäistä avunantoa ja täytäntöönpanoa koskeviin pyyntöihin, sillä ne on osoitettu sen jäsenvaltion toimivaltaisille viranomaisille, jotka käsittelevät kyseistä tapausta. Kuluttajasuojayhteistyötä koskevassa asetuksessa säädetään kuitenkin mahdollisuudesta, että komissio avustaa toimivaltaisia viranomaisia tietyissä riitatapauksissa [3] ja että komissio kutsutaan osallistumaan koordinoituun tutkimukseen, johon liittyy useampia kuin kaksi jäsenvaltiota [4].

— CPCS-toimijat jakavat vastuun käsittelyn laillisuudesta, rekisteröidyille ilmoittamisesta ja tietojen saantia, vastustamista ja oikaisua koskevan oikeuden antamisesta.

— Sekä komissio että toimivaltaiset viranomaiset ovat valvojan roolissaan itsenäisesti vastuussa sen varmistamisesta, että tietojenkäsittelytoimet ovat tietosuojasääntöjen mukaisia.

6. CPCS-TOIMIJAT JA -KÄYTTÄJÄT

CPCS:ssä on erilaisia käyttöoikeusprofiileja: tietokannan käyttöoikeus on rajoitettu, se myönnetään ainoastaan toimivaltaisen viranomaisen nimeämälle virkamiehelle (varmennettu käyttäjä), eikä sitä voida siirtää. CPCS:n käyttölupia voidaan myöntää ainoastaan virkamiehille, jotka jäsenvaltioiden toimivaltaiset viranomaiset ovat ilmoittaneet komissiolle. Järjestelmään pääseminen edellyttää käyttäjätunnusta ja salasanaa, jotka saa ainoastaan yhteysvirastolta.

Ainoastaan pyynnön esittävän ja sen kohteena olevan toimivaltaisen viranomaisen käyttäjillä on mahdollisuus saada käyttöönsä kaikki johonkin tapaukseen liittyvät tiedot, joita on vaihdettu ja joihin sisältyvät kaikki CPCS:n tapaustiedoston liitteet. Yhteysvirastot voivat lukea ainoastaan tapauksen keskeiset tiedot, jotta ne voivat löytää toimivaltaisen viranomaisen, jolle pyyntö on siirrettävä. Ne eivät voi lukea pyyntöön tai varoitukseen liitettyjä luottamuksellisia asiakirjoja.

[1] http://www.edps.europa.eu/EDPSWEB/edps/EDPS
[2] Kuluttajasuojayhteistyötä koskevan asetuksen (EY) No 2006/2004 8, 9 ja 15 artikla.
[3] Kuluttajasuojayhteistyötä koskevan asetuksen (EY) No 2006/2004 8 artiklan 5 kohta.
[4] Kuluttajasuojayhteistyötä koskevan asetuksen (EY) No 2006/2004 9 artikla.

Täytäntöönpanotapauksissa niiden toimivaltaisten viranomaisten puitteissa toimivat käyttäjät, jotka on ilmoitettu vastuullisiksi rikkomisen kohteena olevien säädösten osalta, jakavat keskenään yleistason tietoa. Tämä tapahtuu ilmoitusten avulla. Ilmoituksissa olisi annettava tapauksesta yleinen kuvaus, ja henkilötietojen sisällyttämistä niihin olisi vältettävä. Tähän voi olla poikkeuksia, kuten myyjän tai toimittajan nimi (jos kyseessä on luonnollinen henkilö).

Tieto- ja täytäntöönpanopyynnöt tai luottamukselliset asiakirjat eivät ole komission saatavilla, mutta se saa ilmoituksia ja varoituksia.

7. TIETOJENVAIHTOON LIITTYVÄT TIETOSUOJAPERIAATTEET

CPCS:n käyttäjät voivat jäsenvaltioissa käsitellä henkilötietoja ainoastaan niillä edellytyksillä ja niiden periaatteiden mukaisesti, jotka tietosuojadirektiivissä vahvistetaan. Rekisterinpitäjä on vastuussa sen varmistamisesta, että tietosuojaperiaatteita noudatetaan, kun CPCS:ssä käsitellään henkilötietoja.

On myös syytä panna merkille, että sekä luottamuksellisuutta että tietosuojaa koskevia sääntöjä sovelletaan CPCS:ssä. Luottamuksellisuutta ja ammattisalaisuutta koskevia sääntöjä sovelletaan tietoihin yleisesti, mutta tietosuojasäännöt rajoittuvat henkilötietoihin.

On muistettava, että jäsenvaltioissa toimivat CPCS-käyttäjät vastaavat monista muistakin käsittelytoimista eivätkä he välttämättä ole tietosuojan asiantuntijoita. Tietosuojan noudattamisen CPCS-järjestelmässä ei tarvitse olla turhan monimutkaista tai hallinnollisesti kohtuuttoman raskasta. Sen ei tarvitse myöskään olla täysin yhdenmukainen järjestelmä. Nämä ohjeet ovat suosituksia henkilötietojen käsittelyä varten, ja olisi muistettava, että kaikki CPCS:ssä vaihdettavat tiedot eivät ole henkilötietoja.

Aina ennen tietojen siirtämistä CPCS:ään täytäntöönpanoviranomaisten on harkittava, ovatko siirrettäviksi tarkoitetut henkilötiedot aivan välttämättömiä tehokasta yhteistyötä varten, ja otettava huomioon, kenelle henkilötiedot lähetetään. Täytäntöönpanovirkamiehen on pohdittava, onko vastaanottajan todellakin tarpeen saada kyseiset tiedot varoitusta tai keskinäistä avunantoa koskevaa pyyntöä varten.

Seuraavan tietosuojan perusperiaateluettelon avulla on tarkoitus auttaa täytäntöönpanosta vastaavia virkamiehiä, joilla on CPCS:n käyttöoikeus, tekemään tapauskohtainen arvio siitä, noudatetaanko henkilötietojen käsittelyyn liittyviä tietosuojasääntöjä aina, kun he käsittelevät henkilötietoja CPCS-järjestelmässä. Täytäntöönpanosta vastaavien virkamiesten on syytä muistaa myös se, että jäljempänä lueteltavien tietosuojaperiaatteiden soveltamiseen voi olla kansallisella tasolla poikkeuksia ja rajoituksia, ja heitä kehotetaankin ottamaan yhteys kansallisiin tietosuojaviranomaisiin. [1]

Noudatettavat tietosuojaperiaatteet

Tietosuojan yleisperiaatteet on pidettävä mielessä, ennen kuin ryhdytään mihinkään henkilötietojen käsittelyyn. Nämä periaatteet ovat peräisin tietosuojadirektiivistä. Koska direktiivi on saatettu osaksi kansallista lainsäädäntöä, tapausten käsittelijöitä muistutetaan siitä, että on tarpeen ottaa yhteys kansallisiin tietosuojaviranomaisiin jäljempänä lueteltavien periaatteiden soveltamisen osalta. Tapausten käsittelijöitä kehotetaan tarkistamaan, ettei näiden periaatteiden soveltamiseen ole mitään kansallisia poikkeuksia tai rajoituksia.

Avoimuusperiaate

Tietosuojadirektiivin mukaan rekisteröidyllä on oikeus saada tietää, kun hänen henkilötietojaan käsitellään. Rekisterinpitäjän on ilmoitettava oma nimensä ja osoitteensa, käsittelyn tarkoitus, tietojen vastaanottajat sekä kaikki muut tiedot, joita asianmukaisen käsittelyn varmistaminen edellyttää. [2]

Tietoja voidaan käsitellä vain seuraavissa tapauksissa: [3]

— jos rekisteröity on yksiselitteisesti antanut suostumuksensa;

— jos käsittely on tarpeen sellaisen sopimuksen täytäntöön panemiseksi tai sopimusta edeltävien toimenpiteiden toteuttamiseksi;

— jos käsittely on tarpeen laillisen velvoitteen noudattamiseksi;

— jos käsittely on tarpeen rekisteröidyn elintärkeän edun suojaamiseksi;

[1] Direktiivin 95/46/EY 11 artiklan 2 kohta ja 13 artikla.
[2] Direktiivin 95/46/EY 10 ja 11 artikla.
[3] Direktiivin 95/46/EY 7 artikla.

— jos käsittely on tarpeen yleistä etua koskevan tehtävän suorittamiseksi tai sellaisen julkisen vallan käyttämiseksi, joka kuuluu rekisterinpitäjälle tai sivulliselle, jolle tiedot luovutetaan;

— jos käsittely on tarpeen rekisterinpitäjän tai tiedot saavan sivullisen oikeutetun intressin toteuttamiseksi.

Laillisuuden ja asianmukaisuuden periaate

Henkilötietoja ei voida kerätä tai käsitellä epäasianmukaisin tai laittomin keinoin eikä käyttää tarkoituksiin, jotka eivät ole kuluttajasuojayhteistyötä koskevassa asetuksessa säädettyjen tarkoitusten mukaisia. Jotta käsittely olisi laillista, tapausten käsittelijöiden on varmistettava, että heillä on selkeät perusteet käsittelytarpeen oikeutukseksi. Käsittelyn on tapahduttava tiettyä nimenomaista ja laillista tarkoitusta varten, eikä tietoja myöhemmin saa käsitellä näiden tarkoitusten kanssa yhteensopimattomalla tavalla. [1] Tämä voi perustua ainoastaan kuluttajasuojayhteistyötä koskevaan asetukseen.

Jotta käsittely olisi asianmukaista, rekisteröidyille on kerrottava, mihin tarkoitukseen heidän tietojaan käsitellään, ja rekisteröidyille on kerrottava oikeudesta saada tiedot käyttöönsä, sekä korjata tai vastustaa tietoja.

Suhteellisuusperiaate, paikkansapitävyys ja säilytysajat

Käsiteltyjen tietojen on oltava asianmukaisia, olennaisia eikä liian laajoja siihen tarkoitukseen, mihin ne on kerätty ja/tai missä niitä myöhemmin käsitellään. Tietojen on oltava paikkansapitäviä ja ne on pidettävä ajan tasalla. On toteutettava kaikki aiheelliset toimenpiteet sen varmistamiseksi, että tietokannasta poistetaan tai siinä oikaistaan tiedot, jotka ovat virheellisiä tai puutteellisia niihin tarkoituksiin nähden, joita varten ne kerättiin tai joita varten niitä käsitellään. Henkilötietoja voidaan säilyttää muodossa, josta rekisteröidyt ovat tunnistettavissa, ainoastaan sen ajan, mikä on tarpeen niihin tarkoituksiin, joihin tiedot on kerätty tai joita varten niitä käsiteltiin. On luotava tarvittavat suojatoimet, jotka koskevat niitä henkilötietoja, joita säilytetään edellä tarkoitettua aikaa kauemmin historiantutkimusta taikka tilastollisia tai tieteellisiä tarkoituksia varten.

Tapausten käsittelijöitä pyydetään harkitsemaan, ovatko käsiteltävät tiedot todella tarpeen tavoiteltujen päämäärien saavuttamiseksi.

Tarkoituksen rajoittamisen periaate

Henkilötietoja on kerättävä määritettyihin, selkeisiin ja laillisiin tarkoituksiin eikä niitä saa sen jälkeen käsitellä tavalla, joka on millään tavoin yhteensopimaton näiden tarkoitusten kanssa. Tästä on ilmoitettava rekisteröidylle. Tapausten käsittelijöiden olisi käsiteltävä henkilötietoja vain silloin, kun siihen on selkeä syy eli tietosuojayhteistyötä koskevassa asetuksessa on oikeudelliset perusteet, jotka oikeuttavat tietojen siirron.

Oikeudet tietojen saantiin

Rekisteröidyille on tietosuojadirektiivin [2] mukaisesti ilmoitettava, että heidän henkilötietojaan käsitellään, ja lisäksi on ilmoitettava tällaisen tietojenkäsittelyn tarkoitus, tietojen vastaanottajat ja se, että rekisteröidyillä on erityisiä oikeuksia eli oikeus saada tietoa ja oikeus oikaista virheelliset tiedot. Rekisteröidyllä on oikeus saada kaikki itseään koskevat käsitellyt tiedot. Rekisteröidyllä on myös oikeus pyytää sellaisten tietojen oikaisua, poistamista tai suojaamista, jotka ovat epätäydellisiä, paikkansa pitämättömiä tai joita ei käsitellä tietosuojasääntöjen mukaisesti. [3]

Arkaluonteiset tiedot

Kiellettyä on sellaisten tietojen käsittely, jotka koskevat rotua tai etnistä alkuperää, poliittisia mielipiteitä, uskonnollista tai filosofista vakaumusta, ammattiliittoon kuulumista, terveyttä, seksuaalista käyttäytymistä, rikoksia tai rikosasioissa annettuja tuomiota. Tietosuojadirektiivissä [4] säädetään kuitenkin tietyistä tätä sääntöä koskevista poikkeuksista, joiden mukaan arkaluontoisia tietoja voidaan tietyin edellytyksin käsitellä [5]. Koska CPCS:n käyttäjät saattavat päätyä käsittelemään arkaluontoisia tietoja [6], on niiden osalta suositeltavaa toimia varoen. On suositeltavaa, että CPCS:n käyttäjät ottavat yhteyden kansalliseen tietosuojaviranomaiseen selvittääkseen, sovelletaanko arkaluontoisten tietojen käsittelyyn poikkeuksia.

Poikkeukset

Tietosuojadirektiivissä myönnetään joitakin poikkeuksia rikosten torjunnan, tutkinnan, selvittämisen sekä syytetutkinnan vuoksi. Tapausten käsittelijöitä kehotetaan tutustumaan kansalliseen lainsäädäntöön voidakseen arvioida, ovatko tällaiset poikkeukset mahdollisia ja minkä laajuisina. [7] Jos tällaisia poikkeuksia käytetään, on suositeltavaa, että ne ilmaistaan selkeästi kunkin toimivaltaisen viranomaisen tietosuojailmoituksessa.

---

[1] Direktiivin 95/46/EY 6 artiklan 1 kohdan b alakohta.
[2] Direktiivin 95/46/EY 10, 11 ja 12 artikla.
[3] Direktiivin 95/46/EY 12 artikla.
[4] Direktiivin 95/46/EY 8 artiklan 2 kohta.
[5] Direktiivin 95/46/EY 8 artikla.
[6] Direktiivin 2007/76/EY liitteen 4 luku.
[7] Lausunto 6/2001 kuluttajasuojaa koskevaan yhteistyöjärjestelmään liittyvistä tietosuojakysymyksistä 01910/2007/EN – WP 130 – annettu 21. syyskuuta 2007, s. 24–26.

Tietosuojaperiaatteiden soveltaminen

Kun näitä tietosuojaperiaatteita sovelletaan CPCS-järjestelmään, voidaan suositella seuraavaa:

1) CPCS:n käyttö olisi tarkoin rajattava kuluttajasuojayhteistyötä koskevassa asetuksessa säädettyihin tarkoituksiin. Kuluttajasuojayhteistyötä koskevan asetuksen 13 artiklan 1 kohdan mukaan "toimitettuja tietoja voidaan käyttää ainoastaan kuluttajien etuja suojaavan lainsäädännön noudattamisen varmistamiseksi". Tämä lainsäädäntö luetellaan kuluttajasuojayhteistyötä koskevan asetuksen liitteessä.

2) On suositeltavaa, että täytäntöönpanosta vastaavat virkamiehet käyttävät keskinäistä avunantoa koskevasta pyynnöstä tai varoituksesta saamiaan tietoja ainoastaan kyseiseen tapaukseen liittyviin tarkoituksiin, noudattavat tarkoin tietosuojaa koskevia oikeudellisia vaatimuksia ja arvioivat etukäteen käsittelyn tarpeellisuuden, kun kyseessä ovat laajemman julkisen edun puitteissa toteutettavat tutkimukset.

3) Siirtäessään tietoja täytäntöönpanosta vastaavat virkamiehet arvioivat tapauskohtaisesti, ketkä sopivat käsiteltävien tietojen vastaanottajiksi.

4) CPCS:n käyttäjien olisi keskinäistä avunantoa koskevissa pyynnöissään tarkoin valittava esitettävät kysymykset ja varottava pyytämästä enemmän tietoja kuin on tarpeen. Kyse ei ole pelkästään tietosuojaperiaatteitten noudattamisesta vaan myös hallinnollisen rasituksen keventämisestä.

5) Tietosuojadirektiivissä [1] edellytetään, että henkilötiedot ovat täsmällisiä ja ajantasaisia. On suositeltavaa, että tiedot toimittaneen toimivaltaisen viranomaisen tehtävänä on tukea CPCS:ään tallennettujen tietojen täsmällisyyttä. CPCS:ään on lisätty ponnahdusikkunatoiminto, jonka avulla tapausten käsittelijöitä muistutetaan henkilötietojen täsmällisyyden ja ajantasaisuuden tarkistamisesta.

6) Käytännössä rekisteröidyille voidaan kertoa heidän oikeuksistaan antamalla www-sivustolla kattava tietosuojailmoitus. On suositeltavaa, että kukin toimivaltainen viranomainen antaa omalla www-sivustollaan tietosuojailmoituksen. Jokaisen tietosuojailmoituksen olisi oltava kaikkien tietosuojadirektiivissä vahvistettujen tiedottamisvelvoitteiden mukainen, kuhunkin tietosuojailmoitukseen olisi sisällytettävä linkki komission tietosuojailmoitussivulle, ja siinä olisi myös annettava lisätietoja, kuten kyseisen toimivaltaisen viranomaisen yhteystiedot ja mahdolliset kansalliset rajoitukset, jotka koskevat oikeutta tutustua tietoihin tai saada niitä. On kaikkien toimintaan osallistuvien rekisterinpitäjien vastuulla varmistaa, että tietosuojailmoitukset julkaistaan.

7) Rekisteröidyt voivat pyytää henkilötietoihinsa tutustumista, niiden oikaisua ja poistamista useammasta kuin yhdestä lähteestä. Vaikka kukin toimivaltainen viranomainen on rekisterinpitäjänä vastuussa omista tietojenkäsittelytoimistaan, olisi rajatylittäviä tapauksia koskeviin pyyntöihin pyrittävä antamaan koordinoitu vastaus. On suositeltavaa, että tällaisissa tapauksissa toimivaltaiset viranomaiset ilmoittaisivat saamastaan pyynnöstä myös muille toimivaltaisille viranomaisille, joita asia koskee.

   Jos toimivaltainen viranomainen harkitsee myöntymistä pyyntöön, joka saattaa vaikuttaa muiden toimivaltaisten viranomaisten toteuttamaan käynnissä olevaan tutkimukseen tai täytäntöönpanomenettelyyn, ensiksi mainitun viranomaisen olisi kysyttävä jälkimmäisten näkemystä ennen pyyntöön suostumista.

   Rekisteröity voi osoittaa pyyntönsä myös komissiolle. Komissio voi suostua pyyntöön vain niiden tietojen osalta, jotka ovat sen käytettävissä. Saatuaan pyynnön komission olisi kuultava tiedot toimittanutta toimivaltaista viranomaista. Jos vastaväitteitä ei esitetä tai toimivaltainen viranomainen ei vastaa kohtuullisen ajan kuluessa, komissio voi tietosuojaasetuksen pohjalta päättää joko pyyntöön suostumisesta tai sen epäämisestä. Komission olisi pyydettävä lausunto myös niiltä toimivaltaisilta viranomaisilta, joiden tutkimus- tai täytäntöönpanotoimet voivat vaarantua pyyntöön suostumisen vuoksi. Komission olisi tarkasteltava, voitaisiinko tällaisia tietojenvaihtoja helpottaa liittämällä CPCS:ään teknisiä lisäominaisuuksia.

8) Kuluttajasuojayhteistyötä koskevassa täytäntöönpanopäätöksessä 2007/76/EY säädetään CPCS:n sisäisten tietokenttien käyttöönotosta yritysten johtajien nimiä varten. Täytäntöönpanosta vastaavien virkamiesten on arvioitava, onko tämäntyyppisten henkilötietojen sisällyttäminen tietokantaan tarpeen tapauksen ratkaisemiseksi. Tapauskohtainen arvio siitä, onko tarpeen sisällyttää yrityksen johtajan nimi tätä varten varattuun tietokenttään, on tehtävä aina, ennen kuin tietoja siirretään CPCS:ään ja ennen kuin toimitetaan varoitus tai keskinäistä avunantoa koskeva pyyntö toiselle toimivaltaiselle viranomaiselle.

9) Kuluttajasuojayhteistyötä koskevan täytäntöönpanopäätöksen 2007/76/EY mukaan toimivaltaisen viranomaisen, joka syöttää järjestelmään tietoja, täytäntöönpanotoimia koskevia pyyntöjä tai ilmoituksia, on ilmoitettava, onko tietoja käsiteltävä luottamuksellisina. Tämä on tehtävä tapauskohtaisesti. Pyynnön vastaanottavan viranomaisen on samoin tietoja toimittaessaan ilmoitettava, onko tietoja käsiteltävä luottamuksellisina. CPCS:ään sisältyy oletusarvona toiminto, jossa CPCS:n käyttäjien on nimenomaisesti myönnettävä asiakirjojen käyttöoikeus poistamalla niistä luottamuksellisuusmerkintä.

[1] Direktiivin 95/46/EY 6 artiklan 1 kohdan d alakohta.

8. CPCS JA TIETOSUOJA

Tietosuojan huomioon ottava ympäristö

CPCS on suunniteltu tietosuojalainsäädännön vaatimukset mielessä pitäen:

— CPCS käyttää s-TESTAa, joka on lyhenne sanoista secured Trans European Services for Telematics between Administrations eli hallintoelinten väliset varmennetut Euroopan laajuiset telemaattiset palvelut. Järjestelmä on hallinnoitu, luotettava ja turvallinen yleiseurooppalainen viestintäjärjestelmä Euroopan tasoisia ja kansallisia hallintoelimiä varten. s-TESTA-verkko perustuu erilliseen yksityiseen infrastruktuuriin, joka on täysin erotettu internetistä. Järjestelmän rakenteen suunniteluun on sisällytetty tarvittavia turvatoimenpiteitä, joilla varmistetaan verkon optimaalinen suoja. Verkolle tehdään turva-akkreditointi, jotta se soveltuisi luokkaan "EU Restricted" luokitellun tiedon välittämiseen.

— Järjestelmään on liitetty useita teknisiä piirteitä: nimettyjen toimivaltaisten viranomaisten turvalliset ja räätälöidyt salasanat, turvallisen verkon (S-TESTA) käyttö, ponnahdusikkunoihin tulevat viestit, joilla muistutetaan tapausten käsittelijöitä siitä, että tietosuojasäännöt on otettava huomioon käsiteltäessä henkilötietoja, erilaisten käyttäjäprofiilien luominen, joilla säännellään tiedon saantia käyttäjän roolin mukaisesti (toimivaltainen viranomainen, yhteysvirasto tai komissio), mahdollisuus rajoittaa asiakirjojen saanti määrittelemällä ne luottamuksellisiksi ja CPCS:n kotisivulla oleva tietosuojasääntöihin viittaava viesti.

— Täytäntöönpanosäännöt ([1]), jotka kattavat keskeiset kysymykset, jotta varmistetaan tietosuojan noudattaminen: selkeät poistosäännöt (poistettavat tiedot sekä se, miten ja milloin tiedot poistetaan); periaatteet, joilla täsmennetään erilaiset tiedonsaantityypit (ainoastaan toimivaltaisilla viranomaisilla, joita asia välittömästi koskee, on käytössään täydet tiedot, ja muilla ainoastaan yleistasoiset tiedot).

— Toiminnan suuntaviivat ([2]), joilla selvitetään tarkemmin, mitä on otettava huomioon täytettäessä eri tietokenttiä, ja nämä ohjeet ([3]).

— Vuotuiset tarkastelut, jotta varmistetaan, että toimivaltaiset viranomaiset todentavat henkilötietojen paikkansapitävyyden (merkintäjärjestelyä suunnitellaan, mutta sitä ei ole vielä toteutettu), ja että tapaukset suljetaan ja/tai poistetaan sääntöjen mukaisesti, jolloin varmistuu, etteivät tapaukset unohdu. Komissio järjestää säännöllisesti jäsenvaltioiden kanssa järjestelmällisen tarkastelun niistä tapauksista, joita ei ole avattu määräajan kuluessa, joka on huomattavasti pidempi kuin tapauksen keskimääräinen käsittelyaika.

— Keskinäistä avunantoa koskevien tapausten automaattinen poistaminen viisi vuotta tapauksen sulkemisen jälkeen, kuten kuluttajasuojayhteistyötä koskevassa asetuksessa edellytetään.

— CPCS on kehittyvä tietotekninen työkalu, jossa pyritään edistämään tietosuojaa. Monia turvapiirteitä on jo liitetty järjestelmän rakenteeseen, joka on kuvattu edellä. Komissio aikoo jatkaa kehitystyötä uusien parannusten tekemiseksi tarvittaessa.

Lisäohjeita

Kuinka kauan tapaus pitäisi säilyttää tallennettuna, milloin se pitäisi sulkea ja milloin poistaa?

Ainoastaan komissio voi poistaa tietoja CPCS:stä ([4]), ja poistaminen tapahtuu yleensä toimivaltaisen viranomaisen pyynnöstä. Esittäessään tällaisen poistopyynnön toimivaltaisen viranomaisen on täsmennettävä sen perusteet. Ainoan poikkeuksen muodostavat täytäntöönpanopyynnöt. Komissio poistaa ne automaattisesti viiden vuoden kuluttua sen jälkeen, kun esittäjäviranomainen on sulkenut tapauksen.

Kiinteän määräajan sääntöjä on otettu käyttöön, jotta varmistetaan, että tietokannasta poistetaan tiedot, joita ei enää tarvita, jotka ovat virheellisiä, osoittautuvat perusteettomiksi ja/tai joita on säilytetty enimmäisajan.

Miksi tietojen säilyttämisaika on viisi vuotta?

Säilyttämisajan tarkoituksena on helpottaa kuluttajien etuja suojaavan lainsäädännön täytäntöönpanosta vastaavien viranomaisten välistä yhteistyötä yhteisön sisällä tapahtuvien rikkomusten osalta. Lisäksi tarkoituksena on parantaa osaltaan sisämarkkinoiden toimivuutta, kuluttajien etuja suojaavan lainsäädännön täytäntöönpanon laatua ja yhdenmukaisuutta sekä kuluttajien taloudellisten etujen suojaamisen valvontaa. Säilytysajan kuluessa valtuutetut täytäntöönpanosta vastaavat virkamiehet, jotka työskentelevät sen toimivaltaisen viranomaisen tehtävissä, joka alun perin käsitteli tapausta, voivat tutustua tiedostoon etsiäkseen yhteyksiä mahdollisiin toistuviin rikkomisiin, mikä parantaa ja tehostaa täytäntöönpanoa.

([1]) Päätös 2007/76/EY.
([2]) Kuluttajasuojan yhteistyöverkko: Toiminnan suuntaviivat – kuluttajasuojayhteistyötä käsittelevän komitean 8. kesäkuuta 2010 hyväksymät.
([3]) Näiden ohjeiden sisältö otetaan osaksi tulevia CPCS-järjestelmää koskevia koulutustilaisuuksia.
([4]) Kuluttajasuojayhteistyötä koskevan asetuksen (EY) N:o 2006/2004 10 artikla ja kuluttajasuojayhteistyötä koskevan täytäntöönpanopäätöksen 2007/76/EY liitteen luku 2.

Millaista tietoa voidaan esittää keskustelufoorumilla?

Keskustelufoorumi on liitetty CPCS:ään, ja se on apuväline, joka on tarkoitettu tietojenvaihtoon esimerkiksi uusien täytäntöönpanovaltuuksien ja parhaiden toimintatapojen kaltaisista kysymyksistä. Vaikka täytäntöönpanosta vastaavat virkamiehet eivät usein keskustelufoorumia käytäkään, sitä ei pitäisi käyttää tapauskohtaisten tietojen vaihtoon eikä sillä pitäisi viitata henkilötietoihin.

Millaisia tietoja voidaan sisällyttää lyhyisiin tiivistelmiin ja liiteasiakirjoihin?

Kuluttajasuojayhteistyötä koskevassa täytäntöönpanopäätöksessä 2007/76/EY varataan tietokenttä liiteasiakirjoille varoitusten sekä tieto- ja täytäntöönpanopyyntöjen yhteydessä. Lyhyet tiivistelmät ovat kenttiä, joissa olisi annettava kuvaus rikkomisesta. On suositeltavaa, että lyhyihin tiivistelmiin ei sisällytettäisi henkilötietoja, sillä tämän tietokentän tarkoituksena on antaa yleiskuvaus rikkomistapauksesta. Liiteasiakirjoissa olevat henkilötiedot, jotka eivät ole ehdottoman tarpeellisia, olisi pyyhittävä yli tai poistettava.

Mitä tarkoitetaan sillä, että voidaan "perustellusti epäillä", että rikkominen on tapahtunut?

Perusteltu epäily on tulkittava kansallisen lainsäädännön mukaisesti. Suositellaan kuitenkin, että CPCS:ään sisällytetään epäillyt rikkomiset vain, jos tapauksen tueksi on jotain näyttöä siitä, että rikkominen on tapahtunut, tai siitä, että on todennäköistä, että se on tapahtunut.

Miten toimitaan siirroissa kolmansiin maihin?

Kuluttajasuojayhteistyötä koskevassa asetuksessa [1] säädetään, että jäsenvaltio voi ilmoittaa kyseisen asetuksen nojalla saatuja tietoja myös kolmannen maan viranomaiselle, joka kanssa sillä on kahdenvälinen avustussopimus, sillä edellytyksellä, että tiedot alun perin ilmoittanut toimivaltainen viranomainen on antanut tähän suostumuksensa ja että tietosuojasäännöksiä noudatetaan.

Euroopan unionin ja kolmansien maiden välillä ei ole kansainvälisiä sopimuksia keskinäisen avunannon järjestelyistä [2], joten on suositeltavaa, että kaikissa jonkin kolmannen maan kanssa tehtävissä kahdenvälisissä avunantosopimuksissa olisi määrättävä riittävästä tietosuojan turvasta ja että sopimus olisi annettava tiedoksi asianmukaisille tietosuojaviranomaisille, jotta ennakkotarkastelu olisi mahdollista, ellei komissio ole todennut, että kyseinen kolmas maa tarjoaa riittävän tietosuojan tason unionista siirretyille henkilötiedoille tietosuojadirektiivin 25 artiklan mukaisesti.

---

[1] Kuluttajasuojayhteistyötä koskevan asetuksen (EY) No 2006/2004 14 artiklan 2 kohta.
[2] Kuluttajasuojayhteistyötä koskevan asetuksen (EY) No 2006/2004 18 artikla.

KANSAINVÄLISILLÄ SOPIMUKSILLA PERUSTETTUJEN ELINTEN ANTAMAT SÄÄDÖKSET

Vain alkuperäiset UNECE:n tekstit ovat kansainvälisen julkisoikeuden mukaan sitovia. Tämän säännön asema ja voimaantulopäivä olisi tarkastettava UNECE:n asiakirjan TRANS/WP.29/343 viimeisimmästä versiosta. Asiakirja saatavana osoitteessa. http://www.unece.org/trans/main/wp29/wp29wgs/wp29gen/wp29fdocstts.html

Yhdistyneiden Kansakuntien Euroopan talouskomission (UNECE) sääntö nro 100 – Yhdenmukaiset vaatimukset, jotka koskevat ajoneuvojen hyväksyntää sähköiseen voimajärjestelmään sovellettavien erityisvaatimusten osalta

Sisältää kaiken voimassa olevan tekstin seuraavaan saakka:

Muutossarja 02 – Voimaantulopäivä: 4. joulukuuta 2010

SISÄLLYS

SÄÄNTÖ

1. Soveltamisala
2. Määritelmät
3. Hyväksynnän hakeminen
4. Hyväksynnän antaminen
5. Vaatimukset ja testit
6. Ajoneuvotyypin muutokset ja tyyppihyväksynnän laajentaminen
7. Tuotannon vaatimustenmukaisuus
8. Seuraamukset vaatimustenmukaisuudesta poikkeavasta tuotannosta
9. Tuotannon lopettaminen
10. Hyväksyntätesteistä vastaavien teknisten tutkimuslaitosten sekä hallinnollisten yksiköiden nimet ja osoitteet
11. Siirtymäsäännökset

LIITTEET

Liite 1 – Ilmoitus

Liite 2 – Hyväksyntämerkkien sijoittelu

Liite 3 – Jännitteellisten osien suojaus suoralta kosketukselta

Liite 4 – Erotusresistanssin mittausmenetelmä

Liite 5 – Erotusresistanssin sisäisen seurantajärjestelmän toimivuuden varmistusmenetelmä

Liite 6 – Maantieajoneuvojen tai järjestelmien olennaiset ominaisuudet

Liite 7 – Lataustoimenpiteiden aikaisten ajoakun vetypäästöjen määrittäminen

1. SOVELTAMISALA

Seuraavia säännöksiä sovelletaan turvallisuusvaatimuksiin, jotka koskevat sellaisten M- ja N-luokkaan kuuluvien maantieajoneuvojen sähköisiä voimajärjestelmiä, joiden suurin rakenteellinen nopeus on yli 25 km/h, jotka on varustettu yhdellä tai useammalla sähkökäyttöisellä ajomoottorilla ja joita ei ole kytketty pysyvästi sähköverkkoon. Säännöksiä sovelletaan myös tällaisten ajoneuvojen suurjännitekomponentteihin, jotka on galvaanisesti kytketty sähköisen voimajärjestelmän suurjänniteväylään.

Tätä sääntöä ei sovelleta maantieajoneuvojen törmäystilanteen jälkeistä turvallisuutta koskeviin vaatimuksiin.

2. MÄÄRITELMÄT

Tässä säännössä sovelletaan seuraavia määritelmiä:

2.1 ’Aktiivisen ajon mahdollistavalla tilalla’ tarkoitetaan ajoneuvon tilaa, jossa kaasupolkimen painaminen (tai vastaavan ohjaimen aktivointi) tai jarrujärjestelmän vapauttaminen saa sähköisen voimajärjestelmän liikuttamaan ajoneuvoa.

2.2 ’Suojuksella’ tarkoitetaan osaa, joka estää suoran kosketuksen jännitteellisiin osiin kaikista suunnista.

2.3 ’Liitäntäjohdolla’ tarkoitetaan ladattavaa energiavarastojärjestelmää (RESS) ladattaessa käytettävää, liittimillä varustettua liitäntää ulkoiseen tehonlähteeseen.

2.4 ’Ladattavan energiavarastojärjestelmän (RESS) lataamisessa käytettävällä kytkentäjärjestelmällä’ tarkoitetaan sähkövirtapiiriä, jota käytetään, kun RESS-järjestelmää ladataan ulkoisesta virtalähteestä. Kytkentäjärjestelmään sisältyy ajoneuvon sisääntulo.

2.5 ’Suoralla kosketuksella’ tarkoitetaan henkilöiden kosketusta jännitteellisiin osiin.

2.6 ’Sähköisellä alustalla’ tarkoitetaan sähköliitännöillä yhteen kytkettyjen johtavien osien muodostamaa kokonaisuutta, jonka potentiaalia käytetään viitearvona.

2.7 ’Virtapiirillä’ tarkoitetaan toisiinsa kytkettyjen jännitteellisten osien kokonaisuutta, joissa on tarkoitus olla sähkövirta tavanomaisen käytön aikana.

2.8 ’Sähköenergian muunnosjärjestelmällä’ tarkoitetaan järjestelmää, joka tuottaa sähköenergiaa ja luovuttaa sitä sähköiselle käyttövoimajärjestelmälle.

2.9 ’Sähköisellä voimajärjestelmällä’ tarkoitetaan virtapiiriä, joka sisältää ajomoottorin tai -moottorit ja joka voi sisältää RESS-järjestelmän, sähköenergian muunnosjärjestelmän, muuttajat, asianomaiset johdinsarjat ja liittimet sekä RESS-järjestelmän lataamisessa käytettävän kytkentäjärjestelmän.

2.10 ’Elektronisella muuttajalla’ tarkoitetaan laitetta, joka säätää ja/tai muuttaa sähköenergiaa sähköistä käyttövoimajärjestelmää varten.

2.11 ’Koteloinnilla’ tarkoitetaan osaa, joka ympäröi sisäpuolella olevia yksiköitä ja estää suoran kosketuksen niihin kaikista suunnista.

2.12 ’Jännitteelle alttiilla kosketeltavalla osalla’ tarkoitetaan johtavaa osaa, jota on mahdollista koskettaa suojausluokan ollessa IPXXB ja joka tulee jännitteelliseksi eristyksen vikaantuessa.

2.13 ’Ulkoisella virtalähteellä’ tarkoitetaan vaihtovirta- tai tasavirtalähdettä, joka sijaitsee ajoneuvon ulkopuolella.

2.14 ’Suurjännitteisellä’ (’suurjännite-’) tarkoitetaan sellaista sähköistä komponenttia tai piiriä, jonka toimintajännite on > 60 V ja ≤ 1 500 V DC tai > 30 V ja ≤ 1 000 V AC neliöllinen keskiarvo (rms).

2.15 ’Suurjänniteväylällä’ tarkoitetaan suurjännitteellä toimivaa sähkövirtapiiriä johon sisältyy RESS-järjestelmän lataamisessa käytettävä kytkentäjärjestelmä.

2.16 ’Epäsuoralla kosketuksella’ tarkoitetaan ihmisen kosketusta jännitteelle alttiisiin kosketeltaviin osiin.

2.17 ’Jännitteellisellä osalla’ tarkoitetaan johtavaa osaa, jossa on tarkoitus olla sähkövirta tavanomaisen käytön aikana.

2.18 ’Tavaratilalla’ tarkoitetaan ajoneuvossa olevaa tavaroiden kuljettamiseen tarkoitettua tilaa, jonka erottaa matkustamosta etu- tai takaväliseinä ja joka rajoittuu kattoon, luukkuun, lattiaan ja sivuseinämiin sekä suojuksiin ja kotelointeihin, joiden tarkoituksena on estää suora kosketus voimajärjestelmän jännitteellisiin osiin.

2.19 ’Sisäisellä erotusresistanssin seurantajärjestelmällä’ tarkoitetaan ajoneuvossa olevaa laitetta, jolla seurataan suurjänniteväylien ja sähköisen alustan välistä erotusresistanssia.

2.20 ’Avoimella ajoakulla’ tarkoitetaan nesteakkua, johon on lisättävä vettä ja joka tuottaa ilmakehään vapautuvia vetypäästöjä.

2.21 ’Matkustamolla’ tarkoitetaan kuljettajalle ja matkustajille tarkoitettua tilaa, joka rajoittuu kattoon, lattiaan, sivuseiniin, oviin, ikkunalaseihin, moottoritilan väliseinään ja matkustamon takaosan väliseinään tai takaluukkuun sekä suojuksiin ja kotelointeihin, joiden tarkoituksena on estää suora kosketus voimajärjestelmän jännitteellisiin osiin.

2.22 ’Suojausluokalla’ tarkoitetaan suojuksen ja/tai koteloinnin tarjoamaa suojaa kosketukselta jännitteellisiin osiin määritettynä liitteen 3 mukaisella koettimella, kuten testisormella (IPXXB) tai testipuikolla (IPXXD).

2.23 ’Ladattavalla energiavarastojärjestelmällä (RESS-järjestelmällä)’ tarkoitetaan ladattavaa energiavarastoa, joka luovuttaa sähköenergiaa sähköiselle käyttövoimajärjestelmälle.

2.24 ’Huoltokatkaisimella’ tarkoitetaan laitetta, jolla virtapiiri voidaan katkaista, kun tarkastetaan ja huolletaan RESS-järjestelmää, polttokennoja yms.

2.25 ’Kiinteällä eristyksellä’ tarkoitetaan johdinsarjojen eristyspinnoitteita, joiden tarkoituksena on peittää jännitteelliset osat ja estää suora kosketus niihin kaikista suunnista, sekä liittimien jännitteellisten osien eristämiseen tarkoitettuja päällyksiä ja eristäviä lakka- ja maalipintoja.

2.26 ’Ajoneuvotyypillä’ tarkoitetaan ajoneuvoja, jotka eivät eroa toisistaan seuraavilta olennaisilta ominaisuuksiltaan:

a) sähköisen voimajärjestelmän ja galvaanisesti kytketyn suurjänniteväylän asennus;

b) sähköisen voimajärjestelmän ja galvaanisesti kytketyn suurjänniteväylän laji ja tyyppi.

2.27 ’Käyttöjännitteellä’ tarkoitetaan valmistajan määrittelemää virtapiirin jännitteen korkeinta neliöllistä keskiarvoa (rms), joka voi ilmetä johtavien osien välillä avoimissa virtapiireissä tai normaaleissa käyttöolosuhteissa. Jos virtapiiri on jaettu osiin galvaanisella eristyksellä, käyttöjännite määritetään erikseen kullekin piirin osalle.

3. HYVÄKSYNNÄN HAKEMINEN

3.1 Ajoneuvon valmistajan tai valmistajan valtuutetun edustajan on haettava ajoneuvotyypin hyväksyntää sähköistä voimajärjestelmää koskevien erityisvaatimusten osalta.

3.2 Hakemukseen on liitettävä jäljempänä mainitut asiakirjat kolmena kappaleena ja seuraavat tiedot:

3.2.1 Yksityiskohtainen kuvaus ajoneuvotyypistä sähköisen voimajärjestelmän ja galvaanisesti kytketyn suurjänniteväylän osalta.

3.3 Hyväksyttävää ajoneuvotyyppiä edustava ajoneuvo on toimitettava tyyppihyväksyntätesteistä vastaavalle tekniselle tutkimuslaitokselle.

3.4 Toimivaltaisen viranomaisen on ennen tyyppihyväksynnän antamista tarkastettava, että tuotannon vaatimustenmukaisuus on varmistettu tyydyttävin järjestelyin.

4. HYVÄKSYNTÄ

4.1 Jos tämän säännön nojalla hyväksyttäväksi toimitettu ajoneuvo täyttää jäljempänä olevan 5 kohdan ja tämän säännön liitteiden 3, 4, 5 ja 7 vaatimukset, kyseiselle ajoneuvotyypille on myönnettävä hyväksyntä.

4.2 Kullekin hyväksytylle tyypille on annettava hyväksyntänumero. Hyväksyntänumeron kahdesta ensimmäisestä numerosta (jotka tällä hetkellä ovat 01 ja vastaavat säännön muutettua versiota) käy ilmi muutossarja, joka sisältää ne sääntöön tehdyt tärkeät tekniset muutokset, jotka ovat hyväksynnän myöntämishetkellä viimeisimmät. Sama sopimuspuoli ei saa antaa samaa numeroa toiselle ajoneuvotyypille.

4.3 Tätä sääntöä soveltaville sopimuspuolille on ilmoitettava tähän sääntöön perustuvasta ajoneuvotyypin hyväksynnästä tai hyväksynnän epäämisestä, laajentamisesta tai peruuttamisesta tai ajoneuvotyypin tuotannon lopettamisesta tämän säännön liitteessä 1 esitetyn mallin mukaisella lomakkeella.

4.4 Kaikkiin tämän säännön perusteella hyväksytyn ajoneuvotyypin mukaisiin ajoneuvoihin on kiinnitettävä näkyvästi ja hyväksyntälomakkeessa määriteltyyn helposti havaittavaan paikkaan kansainvälinen hyväksyntämerkki, jonka osat ovat

4.4.1 E-kirjain ja hyväksynnän myöntäneen maan tunnusnumero [1] ympyrän sisällä,

4.4.2 tämän säännön numero sekä R-kirjain, viiva ja hyväksyntänumero kohdassa 4.4.1 tarkoitetun ympyrän oikealla puolella.

4.5 Jos ajoneuvo on sellaisen ajoneuvotyypin mukainen, jolle on myönnetty hyväksyntä yhden tai useamman sopimukseen liitetyn säännön nojalla maassa, joka on myöntänyt hyväksynnän tämän säännön nojalla, 4.4.1 kohdassa mainittua tunnusta ei tarvitse toistaa; tällöin säännön numerot ja hyväksyntänumerot sekä muut tunnukset kaikkien niiden sääntöjen osalta, joiden nojalla on myönnetty hyväksyntä maassa, joka on myöntänyt hyväksynnän tämän säännön nojalla, sijoitetaan pystysuoriin sarakkeisiin kohdassa 4.4.1 tarkoitetun tunnuksen oikealle puolelle.

4.6 Hyväksyntämerkin on oltava helposti luettavissa ja pysyvä.

4.7 Hyväksyntämerkki on sijoitettava valmistajan kiinnittämään ajoneuvon tyyppikilpeen tai sen lähelle.

4.8 Tämän säännön liitteessä 2 annetaan esimerkkejä hyväksyntämerkin sijoittelusta.

5. VAATIMUKSET JA TESTIT

5.1 Suojaus sähköiskuilta

Nämä sähköturvallisuusvaatimukset koskevat suurjänniteväyliä silloin, kun ne eivät ole kytkettyinä ulkoiseen suurjännitetehonlähteeseen.

[1] 1 Saksa, 2 Ranska, 3 Italia, 4 Alankomaat, 5 Ruotsi, 6 Belgia, 7 Unkari, 8 Tšekki, 9 Espanja, 10 Serbia, 11 Yhdistyneet kuningaskunnat, 12 Itävalta, 13 Luxemburg, 14 Sveitsi, 15 (antamatta), 16 Norja, 17 Suomi, 18 Tanska, 19 Romania, 20 Puola, 21 Portugali, 22 Venäjän federaatio, 23 Kreikka, 24 Irlanti, 25 Kroatia, 26 Slovenia, 27 Slovakia, 28 Valko-Venäjä, 29 Viro, 30 (antamatta), 31 Bosnia ja Hertsegovina, 32 Latvia, 33 (antamatta), 34 Bulgaria, 35 (antamatta), 36 Liettua, 37 Turkki, 38 (antamatta), 39 Azerbaidžan, 40 entinen Jugoslavian tasavalta Makedonia, 41 (antamatta), 42 Euroopan yhteisö (jäsenvaltiot myöntävät hyväksynnät omilla ECE-tunnuksillaan), 43 Japani, 44 (antamatta), 45 Australia, 46 Ukraina, 47 Etelä-Afrikka, 48 Uusi-Seelanti, 49 Kypros, 50 Malta, 51 Korean tasavalta, 52 Malesia, 53 Thaimaa, 54 ja 55 (antamatta), 56 Montenegro, 57 (antamatta) ja 58 Tunisia. Seuraavat numerot annetaan muille maille aikajärjestyksessä sitä mukaa kuin ne ratifioivat pyörillä varustettuihin ajoneuvoihin ja niihin asennettaviin tai niissä käytettäviin varusteisiin ja osiin sovellettavien yhdenmukaisten teknisten vaatimusten hyväksymistä sekä näiden vaatimusten mukaisesti annettujen hyväksymisien vastavuoroista tunnustamista koskevia ehtoja koskevan sopimuksen tai liittyvät siihen, ja Yhdistyneiden Kansakuntien pääsihteeri ilmoittaa näin annetut numerot sopimuksen sopimuspuolille.

5.1.1 Suojaus suoralta kosketukselta

Jännitteellisten osien on oltava suojattuja suoralta kosketukselta 5.1.1.1 ja 5.1.1.2 kohdan vaatimusten mukaisesti. Suojien (kiinteiden eristimien, suojusten, koteloiden jne.) on oltava sellaisia, ettei niitä voi avata, purkaa tai poistaa ilman työkaluja.

5.1.1.1 Matkustamossa tai tavaratilassa olevat jännitteelliset osat on suojattava suojausluokan IPXXD mukaisesti.

5.1.1.2 Muualla kuin matkustamossa tai tavaratilassa olevat jännitteelliset osat on suojattava suojausluokan IPXXB mukaisesti.

5.1.1.3. Liitäntälaitteet

Liitäntälaitteiden (kuten ajoneuvon sisääntulon) katsotaan täyttävän vaatimukset,

a) jos ne ovat 5.1.1.1 ja 5.1.1.2 kohdan vaatimusten mukaisia, kun ne voidaan irrottaa ilman työkaluja, tai

b) jos ne on sijoitettu lattian alle ja varustettu lukitusmekanismilla, tai

c) jos ne on varustettu lukitusmekanismilla ja muita osia on irrotettava työkaluja käyttämällä, jotta liitäntälaite voidaan irrottaa, tai

d) jos jännitteellisten osien jännite asettuu arvoon enintään DC 60 V tai enintään AC 30 V (rms) 1 sekunnin kuluessa siitä, kun liitäntälaite on irrotettu.

5.1.1.4 Huoltokatkaisin

Huoltokatkaisimen, joka voidaan avata, purkaa tai irrottaa ilman työkaluja, on oltava suojausluokan IPXXB mukainen silloin, kun se avataan, puretaan tai irrotetaan ilman työkaluja.

5.1.1.5 Merkinnät

5.1.1.5.1 RESS-järjestelmässä tai sen läheisyydessä on oltava kuvassa 1 esitetty symboli. Symbolin taustan on oltava keltainen ja reunuksen ja nuolikuvion mustat.

Kuva 1

Suurjännitelaitteen merkintä

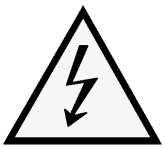

5.1.1.5.2 Edellä tarkoitetun symbolin on oltava näkyvissä myös koteloissa ja suojuksissa, joiden poistaminen paljastaisi suurjännitepiirien jännitteellisiä osia. Tämän vaatimuksen soveltaminen suurjänniteväylillä oleviin liitäntälaitteisiin on valinnaista. Vaatimusta ei sovelleta seuraavissa tapauksissa:

a) kun suojuksia tai koteloita ei voida koskettaa fyysisesti, avata tai poistaa ilman että ajoneuvon osia poistetaan työkaluja käyttämällä;

b) kun suojukset tai kotelot sijaitsevat ajoneuvon lattian alla.

5.1.1.5.3 Suurjänniteväylien kaapeleissa, jotka eivät ole koteloiden sisällä, on oltava oranssi ulkokuori.

5.1.2 Suojaus epäsuoralta kosketukselta

5.1.2.1 Epäsuoran kosketuksen aiheuttamalta sähköiskulta suojauksen vuoksi jännitteelle alttiit kosketeltavat osat, kuten johtava suojus ja kotelo, on liitettävä galvaanisesti sähköiseen alustaan sähköjohtimella tai maajohtimella taikka hitsaamalla, ruuviliitoksella tai vastaavalla tavalla niin, että vaarallisia potentiaaleja ei pääse muodostumaan.

5.1.2.2 Kaikkien jännitteelle alttiiden kosketeltavien osien ja sähköisen alustan välisen resistanssin on oltava pienempi kuin 1,0 ohmia, kun virran voimakkuus on vähintään 0,2 ampeeria.

Tämä vaatimus täyttyy, jos galvaaninen liitäntä on muodostettu hitsaamalla.

5.1.2.3 Sellaisissa moottoriajoneuvoissa, jotka on tarkoitettu kytkettäväksi maadoitettuun ulkoiseen tehonlähteeseen liitäntäjohdon kautta, on oltava laite, joka mahdollistaa sähköisen alustan galvaanisen kytkennän maahan.

Laitteen on muodostettava yhteys maahan ennen kuin ulkoinen jännite kytketään ajoneuvoon ja säilytettävä yhteys kunnes ulkoinen jännite on kytketty irti ajoneuvosta.

Tämän vaatimuksen noudattaminen voidaan osoittaa joko käyttämällä ajoneuvon valmistajan määrittelemää liitintä tai analyysin avulla.

5.1.3 Erotusresistanssi

5.1.3.1 Erillisistä tasavirta- tai vaihtovirtaväylistä koostuva sähköinen voimajärjestelmä

Jos suurjännitteiset tasa- ja vaihtovirtaväylät on erotettu toisistaan galvaanisesti, suurjänniteväylän ja sähköisen alustan välisen erotusresistanssin on oltava vähintään 100 Ω tasavirtaväylien käyttöjännitteen volttia kohden ja vähintään 500 Ω vaihtovirtaväylien käyttöjännitteen volttia kohden.

Mittaus on tehtävä liitteessä 4, ”Erotusresistanssin mittausmenetelmä”, esitettyjen vaatimusten mukaisesti.

5.1.3.2 Yhdistetyistä tasa- ja vaihtovirtaväylistä koostuva sähköinen voimajärjestelmä

Jos suurjännitteiset vaihto- ja tasavirtaväylät on yhdistetty galvaanisesti, suurjänniteväylän ja sähköisen alustan välisen erotusresistanssin on oltava vähintään 500 Ω käyttöjännitteen volttia kohden.

Jos suurjännitteiset vaihtovirtaväylät kuitenkin on suojattu jollakin seuraavista kahdesta menetelmästä, suurjänniteväylän ja sähköisen alustan välisen erotusresistanssin on oltava vähintään 100 Ω käyttöjännitteen volttia kohden:

a) kaksi tai useampia kerroksia kiinteää eristettä, suojuksia tai koteloita, jotka erikseen täyttävät 5.1.1 kohdan vaatimuksen, esimerkiksi johdinsarja;

b) mekaanisesti vahvat suojaukset, jotka ovat riittävän kestäviä ajoneuvon käyttöiän ajan, kuten moottorien suojukset, elektronisten muuttajien kotelot tai liittimet.

Suurjänniteväylän ja sähköisen alustan välinen erotusresistanssi voidaan osoittaa laskelmin tai mittauksin taikka molemmilla tavoilla.

Mittaus on tehtävä liitteessä 4, ”Erotusresistanssin mittausmenetelmä”, esitettyjen vaatimusten mukaisesti.

5.1.3.3 Polttokennoajoneuvot

Jos erotusresistanssia koskevaa vähimmäisvaatimusta ei voida täyttää pysyvästi, suojaus on saatava aikaan jollakin seuraavista tavoista:

a) kaksi tai useampia kerroksia kiinteää eristettä, suojuksia tai koteloita, jotka erikseen täyttävät 5.1.1 kohdan vaatimuksen;

b) ajoneuvon sisäinen erotusresistanssin seurantajärjestelmä, johon liittyy kuljettajalle annettava varoitus, jos erotusresistanssi laskee vaaditun vähimmäisarvon alapuolelle. RESS-järjestelmän lataukseen käytettävän kytkentäjärjestelmän suurjänniteväylän (joka on jännitteellisenä vain latauksen aikana) ja sähköisen alustan välistä erotusresistanssia ei tarvitse seurata. Ajoneuvossa olevan erotusresistanssin seurantajärjestelmän toimivuus on osoitettava liitteessä 5 vahvistetulla tavalla.

5.1.3.4 RESS-järjestelmän latauksessa käytettävää kytkentäjärjestelmää koskevat erotusresistanssivaatimukset

Maadoitettuun ulkoiseen tehonlähteeseen kytkettäväksi tarkoitetun ajoneuvon sisääntulon ja RESS-järjestelmän latauksen aikana ajoneuvon sisääntuloon galvaanisesti kytkettynä olevan virtapiirin osalta suurjänniteväylän ja sähköisen alustan välisen erotusresistanssin on oltava vähintään 1 MΩ silloin, kun latauskytkentä on irrotettuna. Mittauksen aikana ajoakku voi olla irrotettuna.

5.2 Ladattava energiavarastojärjestelmä (RESS-järjestelmä)

5.2.1 Ylivirtasuojaus

RESS-järjestelmä ei saa ylikuumentua.

Jos ylivirta voi aiheuttaa RESS-järjestelmän ylikuumenemisen, järjestelmä on varustettava suojalaitteilla, kuten varokkeilla, virrankatkaisimilla tai pääkytkimillä.

Vaatimusta ei kuitenkaan tarvitse soveltaa, jos valmistaja toimittaa tiedot, joista käy ilmi, että ylivirran aiheuttama ylikuumeneminen on estetty ilman suojalaitteita.

5.2.2 Kaasun kerääntyminen

Paikka, johon on sijoitettu avoin ajoakku, josta voi vapautua vetykaasua, on vetykaasun kertymisen estämiseksi varustettava tuulettimella tai tuuletuskanavalla.

5.3 Toimintaturvallisuus

Kuljettajalle on annettava ainakin lyhyt ilmoitus siitä, että ajoneuvo on aktiivisen ajon mahdollistavassa tilassa.

Tätä vaatimusta ei kuitenkaan sovelleta, kun ajoneuvo saa käyttövoimansa suoraan tai epäsuorasti polttomoottorista.

Kuljettajan on saatava ajoneuvosta poistuessaan ilmoitus (esimerkiksi valo- tai äänimerkki), jos ajoneuvo on vielä aktiivisen ajon mahdollistavassa tilassa.

Jos käyttäjä voi ladata ajoneuvon RESS-järjestelmän ajoneuvon ulkopuolelta, ajoneuvon liikkuminen sen oman käyttövoimajärjestelmän avulla ei saa olla mahdollista, kun ulkoisen sähkövirtalähteen liitin on fyysisesti kytkettynä ajoneuvon sisääntuloon.

Vaatimuksen täyttyminen on osoitettava käyttäen ajoneuvon valmistajan määrittelemää liitintä.

Ajosuunnan ohjausyksikön asento on ilmoitettava kuljettajalle.

5.4 Vetypäästöjen määrittely

5.4.1 Testi on tehtävä ajoneuvoilla, jotka on varustettu avoimella ajoakulla.

5.4.2 Testauksessa on noudatettava tämän säännön liitteessä 7 kuvattua menettelyä. Vedyn näytteenotto- ja analyysimenetelmien on oltava tämän säännön mukaisia. Muita analyysimenetelmiä voidaan hyväksyä, jos niistä saadaan todistetusti vastaavat tulokset.

5.4.3 Vetypäästöjen on oltava viiden tunnin aikana alle 125 g tai t_2:n aikana alle $25 \times t_{2\,g}$ (aika tunneissa) normaalin lataustoimenpiteen aikana liitteessä 7 kuvatuissa olosuhteissa.

5.4.4 Vetypäästöjen on oltava alle 42 g ajoneuvoon asennetulla latauslaitteella suoritettavan latauksen aikana vikatilanteessa (liitteen 7 mukaisissa olosuhteissa). Lisäksi ajoneuvoon asennetun latauslaitteen on rajoitettava mahdollisen vian kesto 30 minuuttiin.

5.4.5 Kaikkien akun lataamiseen liittyvien toimenpiteiden on oltava automaattiohjauksessa, mukaan lukien latauksen pysäyttäminen.

5.4.6 Latauksen vaiheisiin ei saa olla mahdollista vaikuttaa manuaalisesti.

5.4.7 Latausvaiheiden ohjausjärjestelmään eivät saa vaikuttaa normaalit toiminnot, kuten kytkentä sähköverkkoon tai irrottaminen sähköverkosta, tai sähkökatkot.

5.4.8 Merkittävistä lataushäiriöistä on annettava pysyvä ilmoitus kuljettajalle. Merkittävänä pidetään häiriötä, joka voi myöhemmin johtaa ajoneuvolaturin toimintahäiriöön latauksen aikana.

5.4.9 Valmistajan on mainittava ajoneuvon käyttöohjeessa, että ajoneuvo vastaa näitä vaatimuksia.

5.4.10 Vetypäästöjen osalta ajoneuvolle annettu tyyppihyväksyntä voidaan laajentaa koskemaan liitteen 7 lisäyksessä 2 annetun ajoneuvoperheen määritelmän nojalla samaan perheeseen kuuluvia ajoneuvotyyppejä.

6. AJONEUVOTYYPIN MUUTOKSET JA TYYPPIHYVÄKSYNNÄN LAAJENTAMINEN

6.1 Kaikista ajoneuvotyypin muutoksista on ilmoitettava tyyppihyväksynnän myöntäneelle hallinnolliselle yksikölle. Yksikkö voi tämän jälkeen joko

6.1.1 katsoa, että tehdyillä muutoksilla ei todennäköisesti ole olennaista kielteistä vaikutusta ja että ajoneuvo joka tapauksessa täyttää edelleen vaatimukset, tai

6.1.2 pyytää suorittamisesta vastaavalta tekniseltä tutkimuslaitokselta uutta testausselostetta.

6.2 Epäämisen tai hyväksymisen vahvistus, jossa ilmoitetaan muutokset, on toimitettava edellä 4.3 kohdassa määritellyn menettelyn mukaisesti tätä sääntöä soveltaville sopimuspuolille.

6.3 Hyväksynnän laajennuksen myöntävän toimivaltaisen viranomaisen on annettava kyseiselle laajennukselle sarjanumero ja ilmoitettava asiasta muille tätä sääntöä soveltaville vuoden 1958 sopimuksen osapuolille tämän säännön liitteessä 1 esitetyn mallin mukaisella ilmoituslomakkeella.

7. TUOTANNON VAATIMUSTENMUKAISUUS

7.1 Tämän säännön mukaisesti hyväksytty ajoneuvo on valmistettava siten, että se vastaa hyväksyttyä tyyppiä ja täyttää edellä olevan 5 kohdan vaatimukset.

7.2 Kohdassa 7.1 esitettyjen vaatimusten toteutumisen varmentamiseksi on käytettävä asianmukaisia tuotannonohjausmenetelmiä.

7.3 Hyväksynnän haltijan on

7.3.1 varmistettava, että käytössä on tehokkaat menettelyt, joilla ajoneuvojen laatu voidaan tarkastaa;

7.3.2 huolehdittava siitä, että käytettävissä on jokaisen hyväksytyn tyypin vaatimustenmukaisuuden tarkastamisen edellyttämä testilaitteisto;

7.3.3 varmistettava, että testitulokset kirjataan ja että liiteasiakirjat ovat saatavilla hallinnollisen yksikön kanssa sovitun ajan;

7.3.4 analysoitava jokaisen testityypin tuloksia tarkastaakseen ja varmentaakseen, että ajoneuvon ominaisuudet säilyvät yhdenmukaisina, kun otetaan huomioon teollisuustuotannossa sallittu vaihtelu;

7.3.5 huolehdittava siitä, että kullekin ajoneuvotyypille tehdään ainakin tämän säännön 5 kohdassa määrätyt testit;

7.3.6 varmistettava, että aina kun näytteet tai testikappaleet ovat vaatimusten vastaisia, otetaan lisänäytteitä ja tehdään lisätestit. Kaikkiin tarvittaviin toimiin on ryhdyttävä, jotta kyseisen tuotannon vaatimustenmukaisuus saadaan palautettua.

7.4 Tyyppihyväksynnän myöntänyt toimivaltainen viranomainen voi milloin tahansa tarkastaa kussakin tuotantoyksikössä sovellettavat vaatimustenmukaisuuden valvontamenetelmät.

7.4.1 Tarkastajalle on annettava nähtäväksi testi- ja tuotantoasiakirjat jokaisella tarkastuskerralla.

7.4.2 Tarkastaja voi ottaa sattumanvaraisia näytteitä testattavaksi valmistajan laboratoriossa. Näytteiden vähimmäismäärä voidaan määritellä valmistajan omien tarkastustulosten perusteella.

7.4.3 Jos laatutaso vaikuttaa heikolta, tai kun 7.4.2 kohdan mukaisten testien pätevyys on syytä varmistaa, tarkastaja valitsee näytteet, jotka lähetetään tyyppihyväksyntätestit suorittaneelle tutkimuslaitokselle.

7.4.4 Toimivaltainen viranomainen voi suorittaa minkä tahansa tässä säännössä määrätyn testin.

7.4.5 Toimivaltainen viranomainen tekee tarkastuksen tavallisesti kerran vuodessa. Jos jollakin tarkastuskäynnillä havaitaan epätyydyttäviä tuloksia, toimivaltaisen viranomaisen on varmistettava, että kaikkiin tarvittaviin toimiin tuotannon vaatimustenmukaisuuden palauttamiseksi ryhdytään mahdollisimman pian.

8. SEURAAMUKSET VAATIMUSTENMUKAISUUDESTA POIKKEAVASTA TUOTANNOSTA

8.1 Ajoneuvotyypille tämän säännön perusteella myönnetty hyväksyntä voidaan peruuttaa, jos 7 kohdassa asetetut vaatimukset eivät täyty tai jos ajoneuvo tai sen osat eivät läpäise 7.3.5 kohdan mukaisia tarkastuksia.

8.2 Jos tätä sääntöä soveltava sopimuspuoli peruuttaa aiemmin myöntämänsä hyväksynnän, sen on viipymättä ilmoitettava tästä muille tätä sääntöä soveltaville sopimuspuolille tämän säännön liitteessä 1 esitetyn mallin mukaisella ilmoituslomakkeella.

9. TUOTANNON LOPETTAMINEN

Jos hyväksynnän haltija lopettaa kokonaan tämän säännön perusteella hyväksytyn ajoneuvotyypin valmistamisen, hyväksynnän haltijan on ilmoitettava tästä hyväksynnän myöntäneelle viranomaiselle. Ilmoituksen saatuaan viranomaisen on ilmoitettava asiasta muille tätä sääntöä soveltaville vuoden 1958 sopimuksen osapuolille tämän säännön liitteessä 1 esitetyn mallin mukaisella ilmoituslomakkeella.

10. HYVÄKSYNTÄTESTIEN SUORITTAMISESTA VASTAAVIEN TEKNISTEN TARKASTUSLAITOSTEN JA HALLINTOVIRANOMAISTEN NIMET JA OSOITTEET

Tätä sääntöä soveltavien vuoden 1958 sopimuksen osapuolten on ilmoitettava Yhdistyneiden Kansakuntien sihteeristölle hyväksyntätestien suorittamisesta vastaavien teknisten tarkastuslaitosten sekä niiden hallinnollisten yksiköiden nimet ja osoitteet, jotka myöntävät hyväksynnät ja joille toimitetaan lomakkeet todistukseksi muissa maissa myönnetystä hyväksynnästä tai hyväksynnän laajentamisesta, epäämisestä tai peruuttamisesta.

11. SIIRTYMÄSÄÄNNÖKSET

11.1 Mikään tätä sääntöä soveltava sopimuspuoli ei voi muutossarjan 01 virallisen voimaantulopäivän jälkeen kieltäytyä antamasta hyväksyntää tämän säännön perusteella, sellaisena kuin se on muutettuna muutossarjalla 01

11.2 Tätä sääntöä soveltavat sopimuspuolet voivat 24 kuukauden kuluttua voimaantulosta myöntää hyväksyntöjä vain sellaisille ajoneuvotyypeille, jotka täyttävät tämän säännön vaatimukset, sellaisena kuin sääntö on muutettuna muutossarjalla 01.

11.3 Tätä sääntöä soveltavat sopimuspuolet eivät voi kieltäytyä laajentamasta hyväksyntää, joka on annettu tämän säännön aiempien muutossarjojen nojalla.

11.4 Tätä sääntöä soveltavien sopimuspuolten on 24 kuukauden ajan muutossarjan 01 voimaantulosta annettava hyväksyntä ajoneuvotyypeille, jotka täyttävät tämän säännön vaatimukset, sellaisena kuin sääntö on muutettuna aiemmilla muutossarjoilla.

11.5 Edellä esitetyistä siirtymämääräyksistä riippumatta sopimuspuolet, jotka alkavat soveltaa tätä sääntöä sen jälkeen, kun uusin muutossarja on tullut voimaan, voivat kieltäytyä hyväksymästä hyväksyntöjä, jotka on myönnetty tämän säännön jonkin aiemman muutossarjan perusteella.

LIITE 1

ILMOITUS

(Enimmäiskoko: A4 (210 × 297 mm))

E (1) ...

Antaja: Viranomaisen nimi:

.....

.....

.....

Aihe: Maantieajoneuvon tyypin (2) HYVÄKSYNNÄN MYÖNTÄMINEN
HYVÄKSYNNÄN LAAJENTAMINEN
HYVÄKSYNNÄN EPÄÄMINEN
HYVÄKSYNNÄN PERUUTTAMINEN
TUOTANNON LOPETTAMINEN

säännön nro 100 mukaisesti

Hyväksyntänumero ..... Laajennuksen numero .....

1. Ajoneuvon kauppanimi tai merkki: .....
2. Ajoneuvon tyyppi: .....
3. Ajoneuvon luokka: .....
4. Valmistajan nimi ja osoite: .....
5. Valmistajan mahdollisen edustajan nimi ja osoite: .....
6. Description of the vehicle: .....

6.1 RESS-järjestelmän tyyppi: .....

6.2 Käyttöjännite: .....

6.3 Käyttövoimajärjestelmä (esim. hybridi, sähkö): .....

7. Päivä, jona ajoneuvo on toimitettu hyväksyttäväksi: .....
8. Hyväksyntätestien suorittamisesta vastaava tekninen tutkimuslaitos: .....
9. Tutkimuslaitoksen laatiman selosteen päiväys: .....
10. Tutkimuslaitoksen laatiman selosteen numero: .....
11. Hyväksyntämerkin sijainti: .....
12. Perusteet hyväksynnän laajentamiselle (tarvittaessa) (2): .....
13. Hyväksyntä myönnetty/laajennettu/evätty/peruutettu (2): .....
14. Paikka: .....
15. Päivämäärä: .....
16. Allekirjoitus: .....
17. Hyväksyntää tai hyväksynnän laajentamista koskevan pyynnön yhteydessä toimitetut asiakirjat ovat saatavissa pyynnöstä

---

(1) Hyväksynnän myöntäneen / hyväksyntää laajentaneen / hyväksynnän evänneen / hyväksynnän peruuttaneen maan tunnusnumero (ks. säännössä olevat hyväksyntää koskevat määräykset).

(2) Tarpeeton yliviivataan..

LIITE 2

HYVÄKSYNTÄMERKKIEN SIJOITTELU

MALLI A

(Katso tämän säännön kohta 4.4)

a = 8 mm min.

Edellä olevasta ajoneuvoon kiinnitetystä hyväksyntämerkistä käy ilmi, että kyseinen maantiekäyttöön soveltuva ajoneuvotyyppi on hyväksytty Alankomaissa (E4) säännön nro 100 nojalla hyväksyntänumerolla 012492. Hyväksyntänumeron kaksi ensimmäistä numeroa osoittavat, että hyväksyntä myönnettiin säännön nro 100 perusteella sellaisena kuin se on muutettuna muutossarjalla 01.

MALLI B

(Katso tämän säännön kohta 4.5)

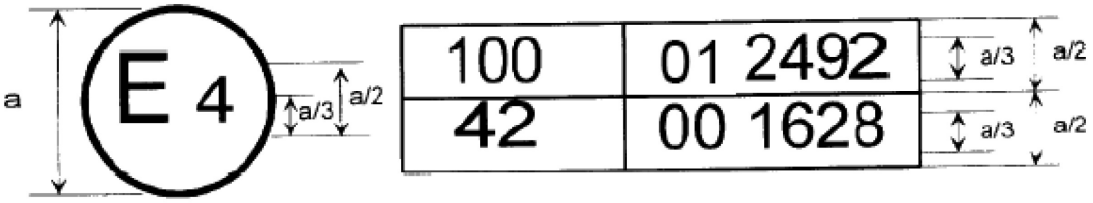

a = 8 mm min.

Edellä olevasta ajoneuvoon kiinnitetystä hyväksyntämerkistä käy ilmi, että kyseinen maantiekäyttöön soveltuva ajoneuvo on hyväksytty Alankomaissa (E4) sääntöjen 100 ja 42 (*) nojalla. Hyväksyntänumerosta käy ilmi, että hyväksynnän myöntämishetkellä sääntöön nro 100 sisältyi muutossarja 01 ja sääntö nro 42 oli alkuperäisessä muodossaan.

(*) Jälkimmäinen numero on ainoastaan esimerkki.

LIITE 3

JÄNNITTEELLISTEN OSIEN SUOJAUS SUORALTA KOSKETUKSELTA

1. KOETTIMET

Koettimet, joilla tarkastetaan henkilöiden suojaus kosketukselta jännitteellisiin osiin, esitetään taulukossa 1.

2. TESTAUS

Koetinta työnnetään koteloinnin aukkoihin taulukon 1 mukaisella voimalla. Jos koetin tunkeutuu kotelointiin osittain tai kokonaan, se asetetaan kaikkiin mahdollisiin asentoihin, mutta pysäytyspinta ei saa missään tapauksessa tunkeutua kokonaan aukon läpi.

Sisäisiä suojuksia pidetään osana kotelointia.

Tarvittaessa suojuksen tai kotelon sisällä olevien jännitteellisten osien ja koettimen välille liitetään pienitehoinen jännitelähde (vähintään 40 V ja enintään 50 V) joka on kytketty sarjaan sopivan lampun kanssa.

Merkkilamppumenetelmää olisi sovellettava myös suurjännitelaitteiden jännitteellisiin liikkuviin osiin.

Koteloinnin sisällä olevia liikkuvia osia voidaan pitää hitaassa liikkeessä, jos se on mahdollista.

3. HYVÄKSYMISEHDOT

Koetin ei saa koskettaa jännitteellisiä osia.

Jos tämän vaatimuksen täyttyminen määritetään koettimen ja jännitteellisten osien välille kytkettävällä merkkilampulla, lamppu ei saa syttyä.

Suojausluokan IPXXB koestuksessa nivelletty testisormi saa työntyä koteloon täyden 80 mm:n mittansa, mutta pysäytyslevy (läpimitta 50 mm × 20 mm) ei saa läpäistä aukkoa. Sormen molempia niveliä on taivutettava vuoron perään suorasta asennosta viereisen osan akseliin nähden 90 asteen kulmaan saakka, ja sormi on asetettava kaikkiin mahdollisiin asentoihinsa.

Suojausluokan IPXXD koestuksessa koetin saa työntyä koteloon täyden mittansa, mutta pysäytyslevy ei saa läpäistä aukkoa.

Taulukko 1

Koettimet jännitteellisten osien kosketussuojauksen koestuksessa

Ensimmäinen tunnusnumero	Lisäkirjain	Kosketuskoetin	Voima kokeessa
2	B	Nivelletty testisormi Ks. täydellinen mitoitus kuvasta 1 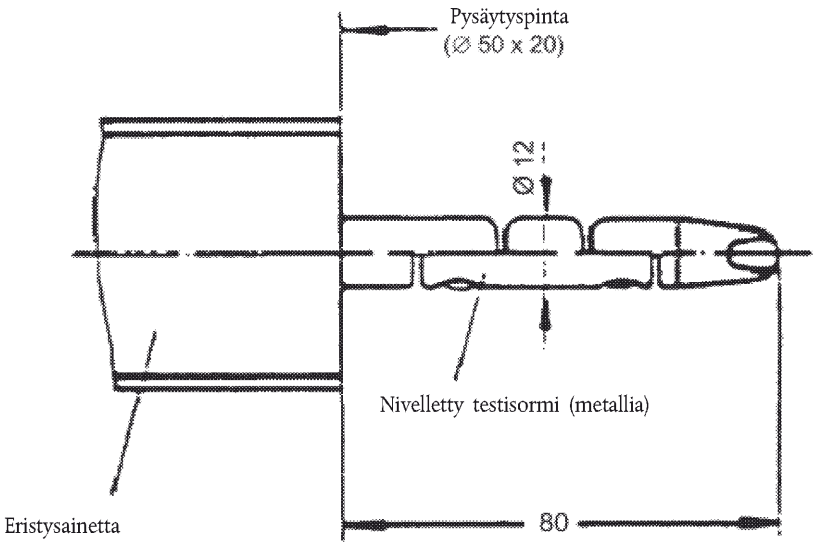 	10 N ± 10 %
4, 5, 6	D	Testipuikko, halkaisija 1,0 mm, pituus 100 mm 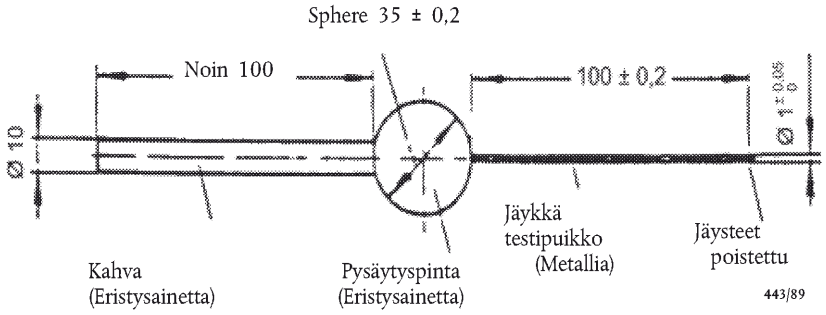 	1 N ± 10 %

Kuva 1

Nivelletty testisormi

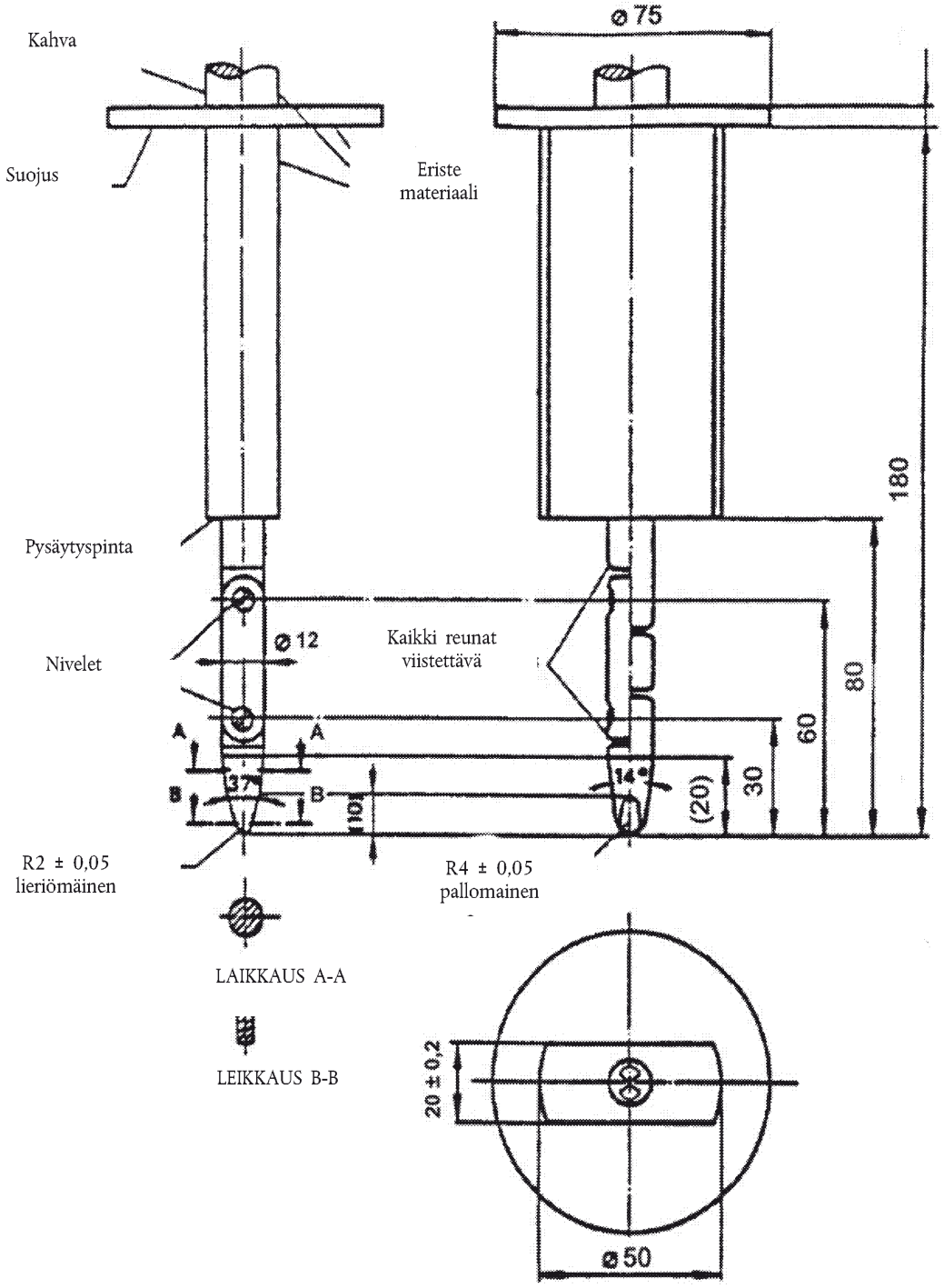

Materiaali: metalli, ellei toisin mainita

Lineaariset mitat millimetreinä

Mittojen toleranssit, kun toleranssia ei ole erikseen mainittu:

a) kulmat: 0/– 10°

b) lineaariset mitat: enintään 25 mm: 0/– 0,05 mm; yli 25 mm: ± 0,2 mm

Molempien nivelien on voitava liikkua samassa tasossa ja samaan suuntaan 90 asteen kulmaan saakka 0/+10 asteen toleranssilla.

LIITE 4

EROTUSRESISTANSSIN MITTAUSMENETELMÄ

1. YLEISTÄ

Ajoneuvon kunkin suurjänniteväylän erotusresistanssi on mitattava tai määritettävä laskemalla suurjänniteväylän kunkin osan tai yksikön mittaustulosten perusteella (jäljempänä 'ositettu mittaus').

2. MITTAUSMENETELMÄ

Erotusresistanssi on mitattava sopivalla menetelmällä, joka valitaan kohdissa 2.1–2.2 esitetyistä vaihtoehdoista esimerkiksi jännitteellisten osien sähkövarauksen tai erotusresistanssin perusteella.

Mitattavan virtapiirin jännitealue on selvitettävä etukäteen esimerkiksi piirikaavioista.

Laitteistoon voidaan tehdä erotusvastuksen mittauksen edellyttämiä muutoksia, kuten poistaa kansi jännitteellisten osien saamiseksi esille, kiinnittää mittausjohtimia tai muuttaa ohjelmistoa.

Jos mitattavat arvot eivät ole vakaat siksi, että toiminnassa on esimerkiksi erotusvastuksen sisäinen seurantajärjestelmä, voidaan tehdä mittauksen edellyttämät muutokset, kuten keskeyttää kyseisen laitteen toiminta tai poistaa laite. Kun laite poistetaan, on osoitettava esimerkiksi piirustusten avulla, että poistaminen ei muuta jännitteellisten osien ja sähköisen alustan välistä erotusresistanssia.

Tällöin on noudatettava erittäin suurta varovaisuutta lyhytsulkujen ja sähköiskujen yms. välttämiseksi, sillä menetelmä voi edellyttää suoraa yhteyttä suurjännitepiiriin.

2.1 Mittaus käyttäen ajoneuvon ulkopuolelta saatavaa tasavirtaa

2.1.1 Mittausväline

Mittauksessa on käytettävä välinettä, johon voidaan johtaa tasavirta, jonka jännite on suurempi kuin suurjänniteväylän toimintajännite.

2.1.2 Mittausmenetelmä

Jännitteellisten osien ja sähköisen alustan välille on kytkettävä erotusresistanssin testauslaite. Erotusresistanssi on sitten mitattava tasajännitteellä, joka on vähintään puolet suurjänniteväylän toimintajännitteestä.

Jos järjestelmässä on useita jännitealueita (esimerkiksi nostavan hakkuritehonlähteen käytön vuoksi) galvaanisesti kytketyssä piirissä, ja jotkin komponentit eivät kestä koko piirin toimintajännitettä, näiden osien ja sähköisen alustan välinen erotusresistanssi voidaan mitata erikseen osien ollessa irti kytkettyinä käyttämällä jännitettä, joka on vähintään puolet kyseisten osien omasta toimintajännitteestä.

2.2 Mittaus käyttäen ajoneuvon omaa RESS-järjestelmää tasajännitelähteenä

2.2.1 Ajoneuvon testaustila

Suurjänniteväylään on syötettävä virtaa ajoneuvon omasta RESS-järjestelmästä ja/tai energianmuunnosjärjestelmästä, ja RESS-järjestelmän ja/tai energianmuunnosjärjestelmän jännitteen on koko testauksen ajan oltava vähintään ajoneuvon valmistajan ilmoittama toimintajännite.

2.2.2 Mittausväline

Tässä testissä on käytettävä jännitemittaria, jolla mitataan tasavirta-arvoja ja jonka sisäinen resistanssi on vähintään 10 MΩ.

2.2.3 Mittausmenetelmä

2.2.3.1 Ensimmäinen vaihe

Jännite mitataan kuvan 1 osoittamalla tavalla, ja suurjänniteväylän jännite (Vb) kirjataan. Arvon Vb on oltava vähintään ajoneuvon valmistajan ilmoittama RESS-järjestelmän ja/tai energianmuunnosjärjestelmän nimellistoimintajännite.

Kuva 1

Arvojen Vb, V1 ja V2 mittaaminen

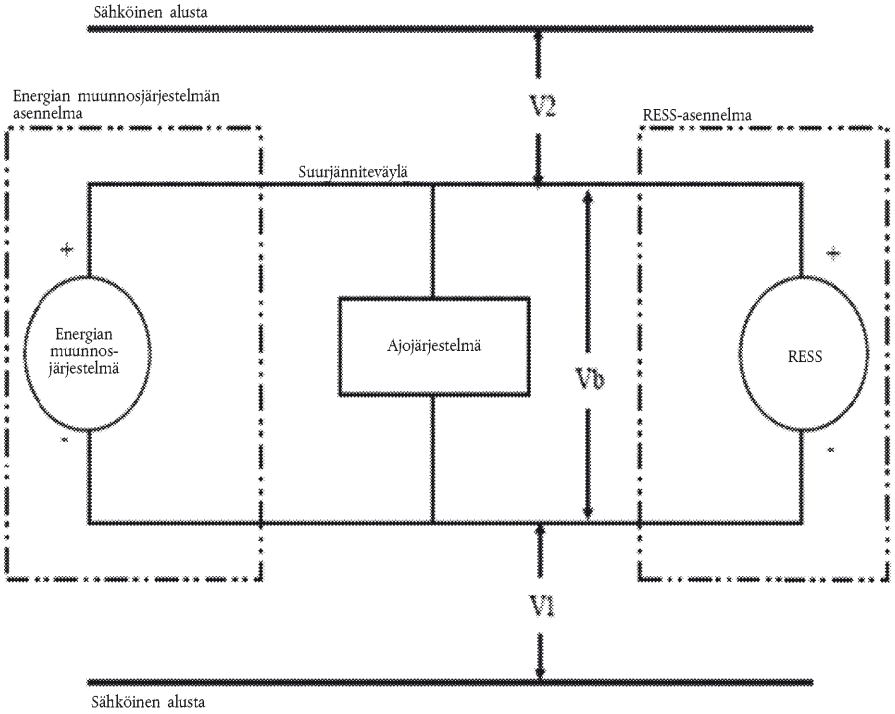

2.2.3.2 Toinen vaihe

Mitataan ja kirjataan suurjänniteväylän negatiivisen puolen ja sähköisen alustan välinen jännite V1 (ks. kuva 1).

2.2.3.3 Kolmas vaihe

Mitataan ja kirjataan suurjänniteväylän positiivisen puolen ja sähköisen alustan välinen jännite V2 (ks. kuva 1).

2.2.3.4 Neljäs vaihe

Jos V1 on suurempi tai yhtä suuri kuin V2, suurjänniteväylän negatiivisen puolen ja sähköisen alustan väliin asetetaan tunnettu normiresistanssi (Ro). Kun Ro on asennettuna, mitataan suurjänniteväylän negatiivisen puolen ja sähköisen alustan välinen jännite V1' (ks. kuva 2).

Sähköinen erotus (Ri) lasketaan seuraavasta kaavasta:

$$Ri = Ro * (Vb / V1' - Vb / V1) \text{ tai } Ri = Ro * Vb * (1 / V1' - 1 / V1)$$

Kuva 2

Arvon V1' mittaaminen

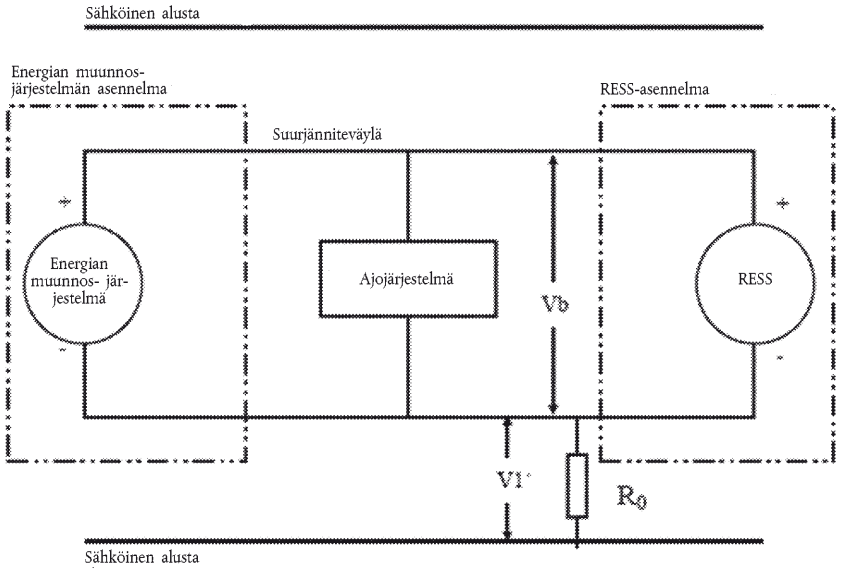

Jos V2 on suurempi tai yhtä suuri kuin V1, suurjänniteväylän positiivisen puolen ja sähköisen alustan väliin asetetaan tunnettu normiresistanssi (Ro). Kun Ro on asennettuna, mitataan suurjänniteväylän positiivisen puolen ja sähköisen alustan välinen jännite V2' (ks. kuva 3). Sähköinen erotus (Ri) lasketaan esitetystä kaavasta: Sähköisen erotuksen arvo (Ω) jaetaan suurjänniteväylän nimellisellä toimintajännitteellä (V).

Sähköinen erotus (Ri) lasketaan seuraavasta kaavasta:

$$Ri = Ro * (Vb / V2' - Vb / V2) \text{ tai } Ri = Ro * Vb * (1 / V2' - 1 / V2)$$

Kuva 3

Arvon V2' mittaaminen

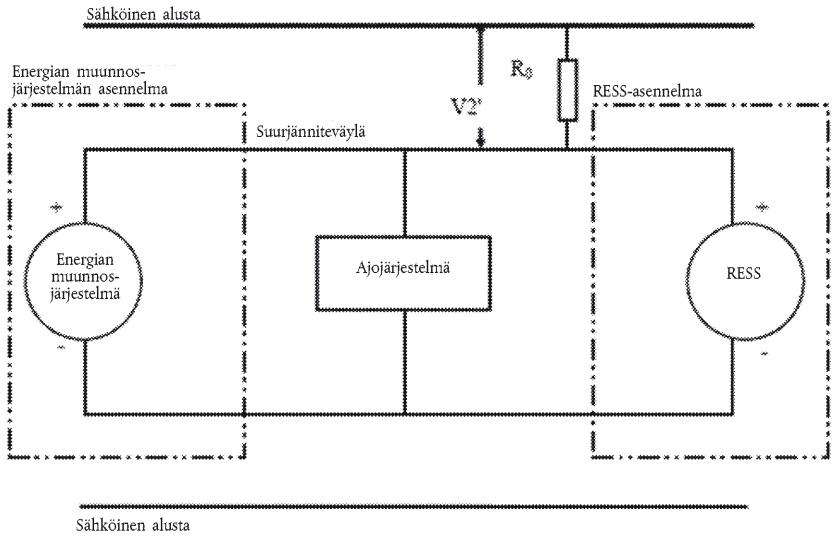

2.2.3.5 Viides vaihe

Kun sähköisen erotuksen arvo Ri (Ω) jaetaan suurjänniteväylän toimintajännitteellä (V), saadaan erotusresistanssi (Ω/V).

Huomautus 1: Tunnetun normiresistanssin Ro (Ω) pitäisi olla pienimmän vaaditun erotusresistanssin arvo (Ω/V) kerrottuna ajoneuvon toimintajännitteellä ± 20 % (V). Ro:n arvon ei tarvitse olla täsmälleen tämä arvo, sillä yhtälöt koskevat kaikkia Ro-arvoja. Tällaisella Ro-arvolla saadaan kuitenkin jännitemittauksille hyvä tarkkuus.

LIITE 5

EROTUSRESISTANSSIN SISÄISEN SEURANTAJÄRJESTELMÄN TOIMIVUUDEN VARMISTUSMENETELMÄ

Ajoneuvossa olevan erotusresistanssin seurantajärjestelmän toimivuus on osoitettava seuraavalla menetelmällä:

Kytketään järjestelmään vastus, joka ei alenna seurattavan liittimen ja sähköisen alustan välistä erotusresistanssia vaadittua vähimmäisarvoa pienemmäksi. Varoituksen on tällöin aktivoiduttava.

LIITE 6

MAANTIEAJONEUVOJEN TAI JÄRJESTELMIEN OLENNAISET OMINAISUUDET

1. YLEISTÄ

1.1 Merkki (valmistajan kauppanimi): .....

1.2 Tyyppi: .....

1.3 Ajoneuvon luokka: .....

1.4 Kaupalliset nimet (jos on): .....

1.5 Valmistajan nimi ja osoite: .....

1.6 Valmistajan mahdollisen edustajan nimi ja osoite: .....

1.7 Ajoneuvon piirustus ja/tai valokuva: .....

2. SÄHKÖMOOTTORI (AJOMOOTTORI)

2.1 Tyyppi (käämitys, magnetointi): .....

2.2 Enimmäistuntiteho (kW): .....

3. AKKU (JOS RESS ON AKKU)

3.1 Akun kauppanimi tai merkki: .....

3.2 Kaikkien sähkökemiallisten kennojen tyypit: .....

3.3 Nimellisjännite (V): .....

3.4 Akkukennojen lukumäärä: .....

3.5 Kaasurekombinaatioarvo (prosentteina): .....

3.6 Akkumoduulin/akkuyksikön tuuletustavat: .....

3.7 Jäähdytysjärjestelmän tyyppi (jos on): .....

3.8 Kapasiteetti (Ah): .....

4. POLTTOKENNO (JOS ON)

4.1 Polttokennon kauppanimi ja merkki: .....

4.2 Polttokennotyypit: .....

4.3 Nimellisjännite (V): .....

4.4 Kennojen lukumäärä: .....

4.5 Jäähdytysjärjestelmän tyyppi (jos on): .....

4.6 Enimmäisteho (kW): .....

5. SULAKE JA/TAI SUOJAKATKAISIN

5.1 Tyyppi: .....

5.2 Virta-aluekaavio: .....

6. JOHDINSARJA

6.1 Tyyppi: .....

7. SUOJAUS SÄHKÖISKUILTA

7.1 Suojausperiaatteen kuvaus: .....

8. LISÄTIEDOT

8.1 Lyhyt kuvaus päävirtapiirin komponenttien asennuksesta sekä piirrokset/kuvat, joista käy ilmi päävirtapiirin komponenttien asennuspaikkojen sijainti: .....

8.2 Päävirtapiirin kaikkien sähkötoimintojen kytkentäkaavio: .....

8.3 Toimintajännite (V): .....

LIITE 7

LATAUSTOIMENPITEIDEN AIKAISTEN AJOAKUN VETYPÄÄSTÖJEN MÄÄRITTÄMINEN

1. JOHDANTO

Tässä liitteessä kuvataan vetypäästöjen määrittelytoimenpiteet ajoakun lataustoimenpiteen aikana kaikissa maantieajoneuvoissa tämän säännön 5.4 kohdan mukaan.

2. TESTIN KUVAUS

Vetypäästötestin (kuva 7.1) tarkoitus on selvittää ajoakun latauksen aikana syntyvät vetypäästöt, kun latauksessa käytetään ajoneuvoon asennettua latauslaitetta. Testi koostuu seuraavista vaiheista:

a) ajoneuvon valmistelu;

b) ajoakun purku;

c) vetypäästöjen määrittely normaalin latauksen aikana;

d) vetypäästöjen määrittely latauksen aikana ajoneuvoon asennetun latauslaitteen vikatilanteessa.

3. AJONEUVO

3.1 Ajoneuvon on oltava mekaanisesti hyväkuntoinen ja sillä on oltava ajettu vähintään 300 kilometriä testausta edeltävien seitsemän päivän aikana. Ajoakun, jonka vetypäästöjä testataan, on oltava asennettuna ajoneuvoon tämän jakson ajan.

3.2 Jos käyttöympäristön lämpötila on huoneenlämpöä korkeampi, käyttäjän on varmistettava valmistajan ohjeiden mukaan, että ajoakun lämpötila pysyy normaalilla toiminta-alueella.

Valmistajan edustajan on pystyttävä todistamaan, että akun lämpötilansäätöjärjestelmä ei ole vaurioitunut ja että sen kapasiteetti on riittävä.

Kuva 7.1

Ajoakun lataustoimenpiteiden aikaisten vetypäästöjen määrittäminen

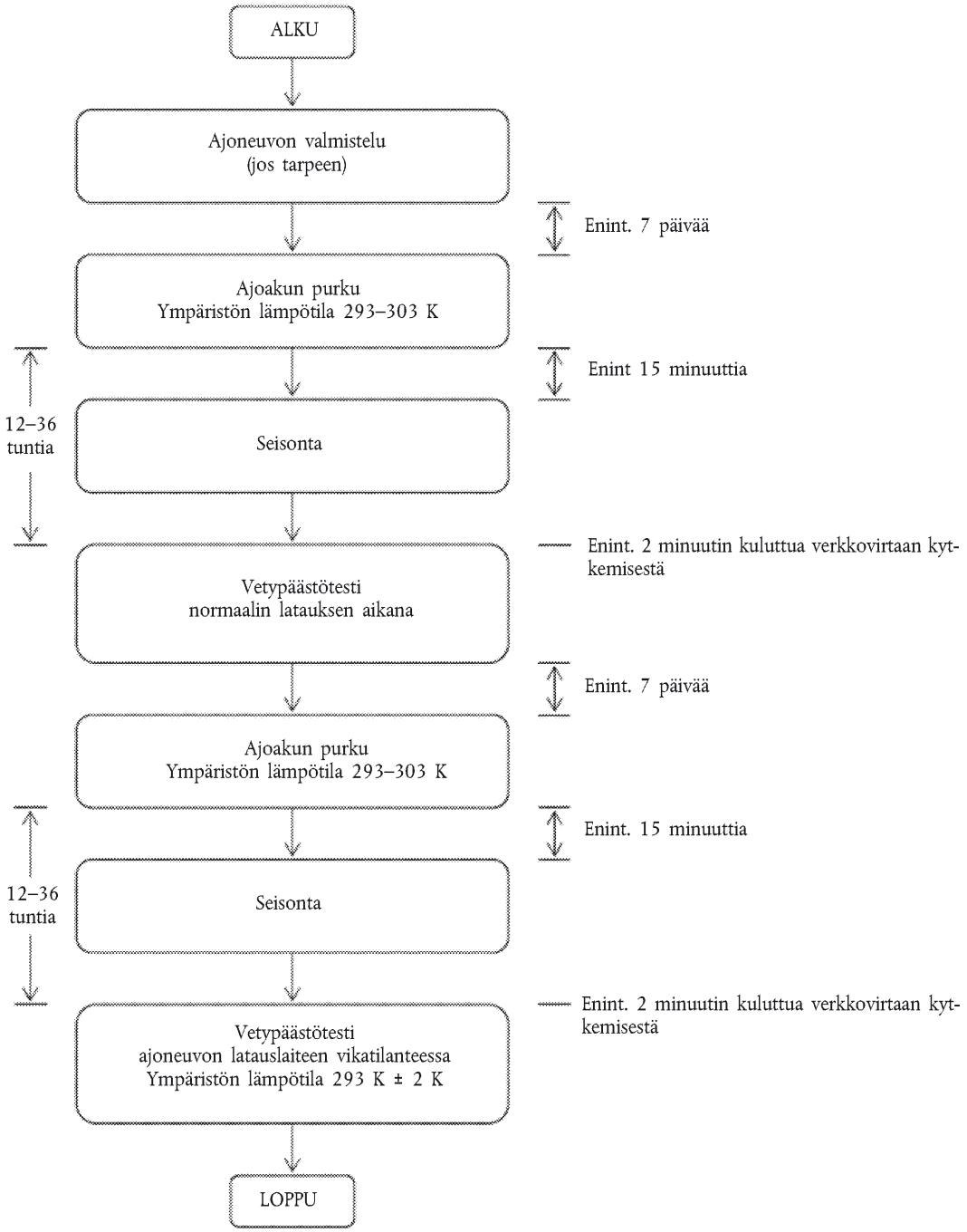

4. VETYPÄÄSTÖTESTIN TESTILAITTEISTO

4.1 Alustadynamometri

Alustadynamometrin on oltava säännön nro 83 muutossarjassa 05 annettujen vaatimusten mukainen.

4.2 Vetypäästöjen mittaustila

Vetypäästöjen mittaustilana on käytettävä kaasutiivistä mittauskammiota, johon ajoneuvo mahtuu testin ajaksi. Ajoneuvoa on voitava lähestyä joka suunnasta, ja mittauskammion on oltava suljettuna kaasutiivis tämän liitteen lisäyksen 1 mukaisesti. Tilassa on oltava läpäisemätön sisäpinta, joka ei saa reagoida vedyn kanssa. Lämpötilansäätöjärjestelmän on kyettävä säätämään tilan sisäistä ilmalämpötilaa siten, että se noudattaa määrättyä lämpötilaa koko testin ajan, kun sallittu keskipoikkeama testin aikana on ± 2 K.

Vetypäästöjen aiheuttamien mittaustilan tilavuusmuutosten vuoksi testissä voidaan käyttää joko tilavuudeltaan muuttuvaa tai toista testilaitteistoa. Tilavuudeltaan muuttuva mittaustila laajenee ja supistuu tilaan vapautuneiden vetypäästöjen mukaisesti. Kaksi mahdollista tapaa mittaustilan tilavuuden muuttamiseksi ovat liikkuvat paneelit tai paljerakenne, jossa mittaustilan sisällä olevat läpäisemättömät pussit laajenevat tai supistuvat tilan sisällä olevan paineen muutosten vaikutuksesta ottamalla korvausilmaa tilan ulkopuolelta. Tilavuuden muutoksiin mukautuvien rakenteiden osalta on varmistettava mittaustilan eheys tämän liitteen lisäyksen 1 mukaisesti.

Tilavuutta mukauttavilla menetelmillä on rajoitettava mittaustilan sisällä olevan paineen ja ilmanpaineen välinen erotus enimmäisarvoon ± 5 hPa.

Mittaustilan tilavuus on voitava lukita määrättyyn arvoon. Tilavuudeltaan muuttuvan mittaustilan on voitava muuttua nimellistilavuudestaan (katso liitteen 7 lisäyksessä 1 oleva 2.1.1 kohta) testauksen aikana tapahtuvien vetypäästöjen mukaisesti.

4.3 Analysointijärjestelmät

4.3.1 Vetyanalysaattori

4.3.1.1 Mittauskammion ilmaa seurataan vetyanalysaattorilla (sähkökemiallinen anturityyppi) tai kromatografilla, jossa on termisen johtavuuden detektori. Näytekaasu on imettävä yhden sivuseinän tai kammion katon keskipisteestä, ja mahdolliset ohivirtaukset on johdettava takaisin mittaustilaan, mieluiten heti sekoitustuulettimen taakse.

4.3.1.2 Vetyanalysaattorin vasteajan on oltava enintään 10 sekuntia lukemaan, joka on 90 prosenttia lopullisesta lukemasta. Stabiilisuuden on asteikon nollakohdassa sekä 80 ± 20 prosentin kohdassa täydestä asteikosta oltava parempi kuin 2 prosenttia täydestä asteikosta 15 minuutin ajan kaikilla käytettävillä alueilla.

4.3.1.3 Keskihajonnan avulla ilmaistun analysaattorin toistettavuuden on oltava parempi kuin 1 prosentti täydestä asteikosta asteikon nollakohdassa sekä 80 ± 20 prosentin kohdassa täydestä asteikosta kaikilla käytettävillä alueilla.

4.3.1.4 Analysaattorin käyttöalueet on valittava siten, että saadaan paras resoluutio mittauksessa, kalibroinnissa ja vuototarkastuksessa.

4.3.2 Vetyanalysaattorin tietojen tallennusjärjestelmä

Vetyanalysaattori on varustettava laitteella, joka tallentaa sähköistä signaalia ja jonka tallennustaajuus on vähintään kerran minuutissa. Tallennusjärjestelmän on oltava käyttöominaisuuksiltaan vähintään tallennettavaa signaalia vastaava ja tulosten on tallennuttava pysyvästi. Tallenteen tulee sisältää selkeä merkki normaalin lataustestauksen alkamisesta ja päättymisestä sekä latauksen vikatilasta.

4.4 Lämpötilalukemien tallennus

4.4.1 Mittauskammiossa vallitseva lämpötila tallennetaan kahdessa pisteessä lämpötila-antureiden avulla, jotka on kytketty näyttämään keskimääräistä arvoa. Mittauspisteet sijaitsevat mittaustilan sisällä noin 0,1 metrin etäisyydellä kummankin sivuseinän pystysuorasta keskiviivasta 0,9 ± 0,2 metrin korkeudella.

4.4.2 Akkumoduulien lämpötilat tallennetaan anturien avulla.

4.4.3 Lämpötilatietoja on tallennettava vähintään kerran minuutissa vetypäästöjen mittausten koko keston ajan.

4.4.4 Lämpötilalukemien tallennusjärjestelmän tarkkuuden on oltava ± 1,0 K, ja lämpötila on voitava lukea ± 0,1 K:n tarkkuudella.

4.4.5 Tallennus- tai tietojenkäsittelyjärjestelmästä on voitava lukea aika ± 15 sekunnin tarkkuudella.

4.5 Painelukemien tallennus

4.5.1 Testausalueen ilmanpaineen ja mittaustilan sisällä vallitsevan ilmanpaineen välinen erotus Δp on tallennettava vähintään kerran minuutissa vetypäästömittauksen koko keston ajan.

4.5.2 Painelukemien tallennusjärjestelmän tarkkuuden on oltava ± 2 hPa, ja paine on kyettävä lukemaan ± 0,2 hPa:n tarkkuudella.

4.5.3 Tallennus- tai tietojenkäsittelyjärjestelmästä on voitava lukea aika ± 15 sekunnin tarkkuudella.

4.6 Jännitteen ja virran voimakkuuden tallennus

4.6.1 Ajoneuvoon asennetun latauslaitteen jännite ja virran voimakkuus (akku) on tallennettava vähintään kerran minuutissa vetypäästöjen mittausten koko keston ajan.

4.6.2 Jännitelukemien tallennusjärjestelmän tarkkuuden on oltava ± 1 V, ja jännite on voitava lukea ± 0,1 V:n tarkkuudella.

4.6.3 Virran voimakkuuden tallennusjärjestelmän tarkkuuden on oltava ± 0,5 A, ja virran voimakkuus on voitava lukea ± 0,05 A:n tarkkuudella.

4.6.4 Tallennus- tai tietojenkäsittelyjärjestelmästä on voitava lukea aika ± 15 sekunnin tarkkuudella.

4.7 Tuulettimet

Kammiossa on oltava yksi tai useampi tuuletin tai puhallin, joiden teho vastaa ilmavirtaa 0,1–0,5 m^3/s, jotta kammion ilma saadaan kunnolla sekoitetuksi. Kammion lämpötila ja vetypitoisuus on kyettävä pitämään tasaisena mittausten ajan. Tuulettimien tai puhaltimien ilmavirtausta ei saa kohdistaa suoraan mittaustilassa olevaan ajoneuvoon.

4.8 Kaasut

4.8.1 Kalibrointia ja käyttöä varten on oltava saatavilla seuraavia puhtaita kaasuja:

a) puhdistettua synteettistä ilmaa (epäpuhtauksia < 1 ppm C1 -vastaava; < 1 ppm CO; < 400 ppm CO_2; < 0,1 ppm NO); happipitoisuus 18–21 tilavuusprosenttia;

b) vety (H2), vähimmäispuhtaus 99,5 prosenttia.

4.8.2 Kalibrointi- ja vertailukaasujen on sisällettävä vedyn (H_2) ja puhdistetun synteettisen ilman sekoitusta. Kalibrointikaasujen todellisen pitoisuuden on oltava ± 2 prosentin sisällä ilmoitetuista arvoista. Kaasunjakajaa käytettäessä saatujen laimennettujen kaasujen tarkkuuden on oltava ± 2 prosentin sisällä ilmoitetuista arvoista. Lisäyksessä 1 määritellyt pitoisuudet voidaan myös saada aikaan kaasunjakajan avulla käyttämällä laimennuskaasuna synteettistä ilmaa.

5. TESTIMENETTELY

Testi koostuu seuraavista viidestä vaiheesta:

a) ajoneuvon valmistelu;

b) ajoakun purku;

c) vetypäästöjen määrittely normaalin latauksen aikana;

d) ajoakun purku;

e) vetypäästöjen määrittely latauksen aikana ajoneuvoon asennetun latauslaitteen vikatilanteessa.

Jos ajoneuvon siirtäminen kahden vaiheen välillä on tarpeen, ajoneuvo on työnnettävä seuraavalle testausalueelle.

5.1 Ajoneuvon valmistelu

Ajoakun käyttöaika on tarkistettava, jotta voidaan todistaa, että ajoneuvolla on ajettu vähintään 300 km testausta edeltävien seitsemän päivän aikana. Tämän jakson aikana ajoneuvossa on käytettävä samaa ajoakkua kuin vetypäästötestissä. Jos tätä ei voida osoittaa, on toimittava seuraavan menettelyn mukaan:

5.1.1 Akun purkaminen ja alkulataus

Toimenpide aloitetaan ajoakun tyhjennyksellä siten, että ajetaan testiradalla tai alustadynamometrillä tasaista nopeutta, joka on 70 prosenttia ± 5 prosenttia ajoneuvon enimmäisnopeudesta 30 minuutin aikana.

Purku lopetetaan

a) kun ajoneuvo ei kykene kulkemaan nopeudella, joka vastaa 65:tä prosenttia sen enimmäisnopeudesta 30 minuutin aikana,

b) kun ajoneuvon vakioinstrumentit antavat ajajalle kehotuksen pysäyttää ajoneuvo, tai

c) kun on ajettu 100 km:n matka.

5.1.2 Akun alkulataus

Lataus tehdään

a) ajoneuvoon asennetulla latauslaitteella;

b) ympäristön lämpötilassa 293–303 K.

Toimenpiteessä ei saa käyttää minkään tyyppisiä ulkoisia latauslaitteita.

Ajoakun latauksen lopettamisperusteena on ajoneuvoon asennetun latauslaitteen antama automaattinen lopetussignaali.

Toimenpiteen yhteydessä sallitaan kaikki automaattisesti tai manuaalisesti käynnistyvät erikoislataukset, kuten tasauslataukset tai huoltolataukset.

5.1.3 Kohtien 5.1.1 ja 5.1.2 toimenpiteet on tehtävä kaksi kertaa.

5.2 Akun purku

Ajoakku tyhjennetään ajamalla testiradalla tai alustadynamometrillä tasaista nopeutta, joka on 70 prosenttia ± 5 prosenttia ajoneuvon enimmäisnopeudesta 30 minuutin aikana.

Purku lopetetaan

a) kun ajoneuvon vakioinstrumentit antavat ajajalle kehotuksen pysäyttää ajoneuvo, tai

b) kun ajoneuvon enimmäisnopeus on alle 20 km/h.

5.3 Seisonta

Ajoneuvo on pysäköitävä seisonta-alueelle viidentoista minuutin sisällä 5.2 kohdassa määritellyn akun purkamistoimenpiteen loppumisesta. Ajoneuvo säilytetään pysäköitynä vähintään 12 ja enintään 36 tunnin ajan ajoakun purkamisen lopettamisen ja normaalilla latauksella toteutettavan vetypäästötestin aloittamisen välillä. Ajoneuvoa on seisotettava 293 K:n ± 2 K lämpötilassa.

5.4 Normaalilla latauksella toteutettava vetypäästötesti

5.4.1 Mittauskammiota on ilmattava usean minuutin ajan ennen seisontajakson loppumista, jotta saavutetaan vakaa vetytilanne. Myös kammion sekoitustuulettimien on tällöin oltava toiminnassa.

5.4.2 Vetyanalysaattori on nollattava ja sen mittausalue tarkastettava välittömästi ennen testin alkua.

5.4.3 Kun seisotusjakso on ohi, testiajoneuvo on siirrettävä mittauskammioon siten, että ajoneuvon moottori on sammutettuna ja ikkunat sekä tavaratila ovat auki.

5.4.4 Ajoneuvo kytketään verkkovirtaan. Akku ladataan normaalien lataustoimenpiteiden mukaisesti jäljempänä 5.4.7 kohdassa esitetyllä tavalla.

5.4.5 Mittaustilan ovet suljetaan ja tiivistetään kaasutiiviiksi kahden minuutin kuluessa normaalin latausvaiheen sähköliitännän tekemisestä.

5.4.6 Normaali lataus vetypäästötestijaksoa varten alkaa, kun kammio on suljettu ja tiivis. Mitataan vetypitoisuus, lämpötila ja ilmanpaine. Nämä ovat normaalin lataustestin alkulukemat C_{H2i}, T_i ja P_i.

Näitä lukemia käytetään vetypäästöjen laskemisessa (kohta 6). Mittaustilan lämpötilan T on pysyttävä alueella 291–295 K normaalin latausjakson ajan.

5.4.7 Normaalin latauksen toimenpiteet

Normaali lataus tehdään ajoneuvoon asennetulla latauslaitteella ja se koostuu seuraavista vaiheista:

a) lataaminen tasaisella teholla, kesto t_1.

b) ylilataaminen vakiovirralla, kesto t_2. Ylilatauksen voimakkuuden määrittelee valmistaja, ja se vastaa tasauslatauksen yhteydessä käytettyä voimakkuutta.

Ajoakun latauksen lopettamisperusteena on ajoneuvoon asennetun latauslaitteen antama automaattinen lopetussignaali latausajalle $t_1 + t_2$. Latausaika rajoitetaan $t_1 + 5$ tuntiin, vaikka vakiolaitteiston antama selvä signaali ilmoittaisi, että akku ei ole latautunut täysin.

5.4.8 Vetyanalysaattori on nollattava ja sen mittausalue tarkastettava välittömästi ennen testin loppua.

5.4.9 Päästöjen näytteenottojakso päättyy $t_1 + t_2$ tai $t_1 + 5$ h ensimmäisen näytteenoton 5.4.6 kohdassa määritellyn alkamishetken jälkeen. Kuluneet ajanjaksot kirjataan. Vetypitoisuus, lämpötila ja ilmanpaine mitataan, jolloin saadaan normaalin lataustestin loppulukemat C_{H2f}, T_f ja P_f. Näitä lukemia käytetään 6 kohdan laskutoimituksissa.

5.5 Vetypäästötesti ajoneuvoon asennetun latauslaitteen vikatilanteen aikana

5.5.1 Toimenpide tehdään, kun edellisestä testistä on kulunut enintään seitsemän päivää. Se aloitetaan ajoneuvon ajoakun purkamisella 5.2 kohdassa annettujen ohjeiden mukaan.

5.5.2 Kohdan 5.3. toimenpiteen vaiheet on toistettava.

5.5.3 Mittauskammiota on ilmattava usean minuutin ajan ennen seisontajakson loppumista, jotta saavutetaan vakaa vetytilanne. Myös kammion sekoitustuulettimien on tällöin oltava toiminnassa.

5.5.4 Vetyanalysaattori on nollattava ja sen mittausalue tarkastettava välittömästi ennen testin alkua.

5.5.5 Kun seisotusjakso on ohi, testiajoneuvo on siirrettävä mittauskammioon siten, että ajoneuvon moottori on sammutettuna ja ikkunat sekä tavaratila ovat auki.

5.5.6 Ajoneuvo kytketään verkkovirtaan. Akku ladataan vikatilanteen lataustoimenpiteiden mukaisesti jäljempänä kohdassa 5.5.9 esitetyllä tavalla.

5.5.7 Mittaustilan ovet suljetaan ja tiivistetään kaasutiiviiksi kahden minuutin kuluessa vikatilanteen latausvaiheen sähköliitännän tekemisestä.

5.5.8 Vikatilanteen lataus vetypäästötestijaksoa varten alkaa, kun kammio on suljettu ja tiivis. Mitataan vetypitoisuus, lämpötila ja ilmanpaine. Nämä ovat vikatilanteen lataustestin alkulukemat C_{H2i}, T_i ja P_i.

Näitä lukemia käytetään vetypäästöjen laskemisessa (kohta 6). Mittaustilan lämpötilan T on pysyttävä alueella 291–295 K vikatilanteen latausjakson ajan.

5.5.9 Latauksen vikatilanteen menettely

Vikatilanteen lataus tehdään ajoneuvoon asennetulla latauslaitteella ja se koostuu seuraavista vaiheista:

a) lataaminen tasaisella teholla, kesto t'_1;

b) lataaminen enimmäisvirralla 30 minuutin ajan. Tänä aikana ajoneuvoon asennetun latauslaitteen virta on lukittu virta-alueen ylärajalle.

5.5.10 Vetyanalysaattori on nollattava ja sen mittausalue tarkastettava välittömästi ennen testin loppua.

5.5.11 Testijakso päättyy t'_1 + 30 minuutin kuluttua siitä, kun näytteenotto on alkanut kohdassa 5.8.8 määritellyllä tavalla. Kuluneet ajat kirjataan. Vetypitoisuus, lämpötila ja ilmanpaine mitataan, jolloin saadaan vikatilanteen lataustestin loppulukemat C_{H2f}, T_f ja P_f. Näitä lukemia käytetään kohdan 6 laskutoimituksissa.

6. LASKELMAT

Kohdassa 5 kuvattujen vetypäästötestien perusteella voidaan laskea normaalin latauksen ja vikatilanteen latauksen latausjaksojen vetypäästöt. Kunkin vaiheen vetypäästöt lasketaan mittaustilan vetypitoisuuden, lämpötilan ja paineen alku- ja loppulukemien sekä mittaustilan nettotilavuuden avulla.

Laskutoimituksessa käytetään seuraavaa kaavaa:

$$M_{H2} = k \times V \times 10^{-4} \times \left(\frac{\left(1 + \frac{V_{out}}{V}\right) \times C_{H2f} \times P_f}{T_f} - \frac{C_{H2i} \times P_i}{T_i} \right)$$

jossa:

M_{H2} = vedyn massa grammoina

C_{H2} = mittaustilan mitattu vetypitoisuus ppm-tilavuutena

V = mittaustilan nettotilavuus kuutiometreinä (m^3) ja korjattuna ajoneuvon tilavuudella ikkunat ja tavaratila avoimina. Jos ajoneuvon tilavuutta ei ole määritelty, vähennetään tilavuus 1,42 m^3.

V_{out} = tasaustilavuus, m^3, testissä käytetyssä lämpötilassa ja paineessa

T = kammion ympäristölämpötila, K

P = kammion absoluuttinen paine, kPa

k = 2,42

i = alkulukema

f = loppulukema

6.1 Testin tulokset

Ajoneuvon vetypäästöjen massat:

MN = vetypäästöjen massa normaalin latauksen aikana grammoina

MN = vetypäästöjen massa latauksen vikatilan aikana grammoina

Lisäys 1

VETYPÄÄSTÖJEN TESTAUSLAITTEISTON KALIBROINTI

1. KALIBROINTITIHEYS JA -MENETELMÄT

Kaikki laitteet on kalibroitava ennen ensimmäistä käyttöä ja sen jälkeen niin usein kuin on tarpeellista ja joka tapauksessa tyyppihyväksyntätestiä edeltävän kuukauden aikana. Tässä lisäyksessä kuvataan käytettävät kalibrointimenetelmät.

2. MITTAUSTILAN KALIBROINTI

2.1 Mittaustilan sisätilavuuden alkumääritys

2.1.1 Kammion sisätilavuus määritellään ennen ensimmäistä käyttöä seuraavasti: Tilan sisämitat mitataan huolellisesti ottaen huomioon epäsäännöllisyydet, kuten tukipalkit. Kammion sisätilavuus määritetään näistä mittauksista.

Mittaustila on lukittava määrättyyn tilavuusarvoon, kun mittaustilan lämpötila on 293 K. Tämä nimellistilavuus on pystyttävä toistamaan ± 0,5 prosentin tarkkuudella ilmoitetusta arvosta.

2.1.2 Sisäinen nettotilavuus määritetään vähentämällä kammion sisätilavuudesta 1,42 m^3. Vaihtoehtoisesti 1,42 m^3:n sijasta voidaan käyttää testiajoneuvon tilavuutta ikkunoiden ja tavaratilan ollessa avattuina.

2.1.3 Kammio on tarkastettava kohdan 2.3 mukaisesti. Jos vetymassa ei vastaa syötettyä massaa ± 2 prosentin tarkkuudella, korjaustoimenpiteet ovat tarpeen.

2.2 Kammion taustapäästöjen määritys

Tällä toimenpiteellä varmistetaan, ettei kammio sisällä materiaaleja, joista vapautuu merkittäviä määriä vetyä. Tarkastus on tehtävä kammion ensimmäisen käyttöönoton yhteydessä, kaikkien sellaisten mittaustilassa tehtyjen töiden jälkeen, jotka voivat vaikuttaa taustapäästöihin, ja vähintään kerran vuodessa.

2.2.1 Tilavuudeltaan muuttuvaa mittaustilaa voidaan käyttää joko lukittuna tiettyyn tilavuusasemaan tai tilavuudeltaan vapaasti muuttuvana 2.1.1 kohdassa esitetyllä tavalla. Ympäristön lämpötilan on oltava 293 K ± 2 K koko jäljempänä mainitun neljän tunnin jakson ajan.

2.2.2 Mittaustila voidaan tiivistää ja sekoitustuuletin voi olla käynnissä enintään 12 tuntia ennen kuin neljä tuntia kestävä taustapitoisuuksien näytteenotto alkaa.

2.2.3 Mahdollinen analysaattori kalibroidaan, nollataan ja sen mittausalue tarkastetaan.

2.2.4 Mittaustilaa ilmataan, kunnes saadaan vakaa lukema vedylle. Sekoitustuuletin käynnistetään, jos se ei vielä käy.

2.2.5 Kammio tiivistetään ja mitataan vetypitoisuus, lämpötila ja ilmanpaine. Nämä ovat alkulukemat C_{H2i}, T_i ja P_i, joita käytetään laskettaessa mittaustilan taustapitoisuuksia.

2.2.6 Mittaustila jätetään lepoon ja sekoitustuuletin käyntiin neljän tunnin ajaksi.

2.2.7 Kun kyseinen ajanjakso on päättynyt, kammion vetypitoisuus mitataan samalla analysaattorilla kuin aikaisemmin. Myös lämpötila ja ilmapaine mitataan. Nämä ovat loppulukemat C_{H2f}, T_f ja P_f.

2.2.8 Mittaustilassa testin aikana tapahtunut vedyn massan muutos lasketaan 2.4 kohdan mukaisesti, ja se saa olla enintään 0,5 g.

2.3 Kalibrointi ja vedyn säilyvyystesti kammiossa

Kalibroinnilla ja vedyn säilyvyystestillä kammiossa tarkastetaan laskettu tilavuus (kohta 2.1) ja mitataan myös mahdollisen vuodon määrä. Mittaustilan vuodon määrä on määritettävä, kun mittaustila otetaan käyttöön, jokaisen sen eheyteen mahdollisesti vaikuttavan toimenpiteen jälkeen ja tämän jälkeen vähintään kerran kuukaudessa. Jos kuutena peräkkäisenä kuukautena tehdyt säilyvyystarkastukset eivät ole antaneet aihetta korjauksiin, voidaan mittaustilan vuodon määrä vastedes määrittää neljännesvuosittain, edellyttäen, että korjaavia toimenpiteitä ei tarvita.

2.3.1 Mittaustilaa ilmataan, kunnes päästään vakaaseen vetypitoisuuteen. Sekoitustuuletin käynnistetään, jos se ei vielä käy. Vetyanalysaattori nollataan, kalibroidaan tarvittaessa ja mittausalue tarkastetaan.

2.3.2 Mittaustila lukitaan nimellistilavuusasentoon.

2.3.3 Lämpötilan säätöjärjestelmä käynnistetään (jos se ei vielä ole toiminnassa) ja se säädetään aloituslämpötilaan 293 K.

2.3.4 Kun mittaustilan lämpötila tasaantuu arvoon 293 K ± 2K, mittaustila tiivistetään ja mitataan taustapitoisuus, lämpötila ja ilmanpaine. Nämä ovat alkulukemat C_{H2i}, T_i ja P_i, joita käytetään mittaustilan kalibroinnissa.

2.3.5 Mittaustila vapautetaan nimellistilavuusasennosta.

2.3.6 Mittaustilaan ruiskutetaan noin 100 grammaa vetyä. Vedyn massa on mitattava vähintään ± 0,2 prosentin tarkkuudella mitatusta arvosta.

2.3.7 Kammion sisällön annetaan sekoittua viiden minuutin ajan, minkä jälkeen mitataan vetypitoisuus, lämpötila ja ilmanpaine. Nämä ovat mittaustilan kalibroinnin loppulukemat C_{H2f}, T_f ja P_f ja säilyvyystarkastuksen alkulukemat C_{H2i}, T_i ja P_i.

2.3.8 Mittaustilassa olevan vedyn massa lasketaan käyttämällä 2.3.4 ja 2.3.7 kohdan lukemia ja 2.4 kohdan kaavaa. Vedyn massa saa erota korkeintaan ± 2 prosenttia 2.3.6 kohdassa mitatusta vedyn massasta.

2.3.9 Kammion sisällön annetaan sekoittua vähintään 10 tunnin ajan. Tämän jälkeen mitataan lopullinen vedyn pitoisuus, lämpötila ja ilmanpaine. Tulokset kirjataan. Nämä ovat vedyn säilyvyystarkastuksen loppulukemat C_{H2f}, T_f ja P_f.

2.3.10 Vedyn massa lasketaan 2.3.7 ja 2.3.9 kohdan lukemien perusteella 2.4 kohdan kaavaa käyttäen. Massa saa poiketa korkeintaan 5 prosenttia 2.3.8 kohdassa saadusta vedyn massasta.

2.4 Laskelmat

Kammiossa vallitsevan vedyn taustapitoisuuden ja vuodon määrän määrittämisessä käytetään laskutoimitusta vedyn massan nettomuutoksesta mittaustilassa. Vetypitoisuuden, lämpötilan ja ilmanpaineen alku- ja loppulukemia käytetään massan muutoksen laskemiseen seuraavan kaavan mukaisesti.

$$M_{H2} = k \times V \times 10^{-4} \times \left(\frac{\left(1 + \frac{V_{out}}{V}\right) \times C_{H2f} \times P_f}{T_f} - \frac{C_{H2i} \times P_i}{T_i} \right)$$

jossa:

M_{H2} = vedyn massa grammoina

C_{H2} = mittaustilan mitattu vetypitoisuus ppm-tilavuutena

V = mittaustilan tilavuus kuutiometreinä (m^3) 2.1.1 kohdan mukaisesti mitattuna

V_{out} = tasaustilavuus, m^3, testissä käytetyssä lämpötilassa ja paineessa

T = kammion ympäristölämpötila, K

P = kammion absoluuttinen paine, kPa

k = 2,42

i = alkulukema

f = loppulukema

3. VETYANALYSAATTORIN KALIBROINTI

Analysaattori kalibroidaan käyttämällä vedyn ja ilman sekoitusta ja puhdistettua synteettistä ilmaa. Katso liitteen 7 kohta 4.8.2.

Kaikki normaalisti käytettävät toiminta-alueet kalibroidaan seuraavan menettelyn mukaisesti.

3.1 Analysaattorin kalibrointikäyrä määritetään vähintään viiden mahdollisimman tasavälisen kalibrointipisteen avulla. Sen kalibrointikaasun, jonka pitoisuus on suurin, nimellispitoisuuden on oltava vähintään 80 prosenttia täydestä asteikkoarvosta.

3.2 Kalibrointikäyrä lasketaan pienimmän neliösumman menetelmällä. Jos saadun polynomin asteluku on suurempi kuin kolme, kalibrointipisteiden lukumäärän on oltava vähintään polynomin asteluku plus kaksi.

3.3 Kalibrointikäyrä saa poiketa korkeintaan 2 prosenttia kunkin kalibrointikaasun nimellisarvosta.

3.4 Edellä 3.2 kohdassa saadun polynomin kertoimia käyttäen tehdään taulukko osoitetuista lukemista ja todellisista pitoisuuksista siten, että porrastus on korkeintaan 1 prosentti täydestä asteikosta. Tämä suoritetaan kullekin kalibroidulle analysaattorin alueelle.

Taulukossa on oltava myös muuta tärkeää tietoa, kuten:

a) kalibrointipäivämäärä;

b) alue- ja nollauspotentiometrien lukemat (jos mahdollista);

c) nimellisasteikko;

d) kunkin käytetyn kalibrointikaasun vertailutiedot;

e) kunkin käytetyn kalibrointikaasun todellinen ja osoitettu arvo sekä prosentuaaliset erot;

f) analysaattorin kalibrointipaine.

3.5 Vaihtoehtoisia menetelmiä (esimerkiksi tietokone, elektronisesti ohjattu aluekytkin) voidaan käyttää, jos voidaan osoittaa, että näillä menetelmillä saavutetaan vastaava tarkkuus.

Lisäys 2

AJONEUVOPERHEEN OLENNAISET OMINAISUUDET

1. Ajoneuvoperheen määrittäminen vetypäästöjen osalta

   Perhe voidaan määritellä luettelemalla perusominaisuudet, joiden osalta perheeseen kuuluvien ajoneuvojen on oltava samanlaiset. Joissakin tapauksissa ominaisuudet voivat vaikuttaa toisiinsa. Tällainen yhteisvaikutus on myös otettava huomioon, jotta varmistetaan, että samaan perheeseen luetaan vain ajoneuvot, jotka ovat vetypäästöjensä osalta samanlaiset.

2. Edellä esitetyn tavoitteen kannalta katsotaan, että ajoneuvotyypit kuuluvat samaan perheeseen vetypäästöjen osalta, jos ne ovat jäljempänä annetuilta ominaisuuksiltaan samanlaisia.

   Ajoakku:

   a) akun kauppanimi tai merkki,

   b) käytettyjen sähkökemiallisten parien tyypit,

   c) akkukennojen lukumäärä,

   d) akkumoduulien lukumäärä,

   e) akun nimellisjännite (V),

   f) akun energia (kWh),

   g) kaasurekombinaatioarvo (prosentteina),

   h) akkumoduulien tai akkuyksikön tuuletustyypit,

   i) jäähdytysjärjestelmän tyyppi (jos on),

   Ajoneuvoon asennettu latauslaite:

   a) latauslaitteen eri osien merkki ja tyyppi,

   b) antotehon nimellisarvo (kW),

   c) latauksen enimmäisjännite (V),

   d) latauksen enimmäisvoimakkuus (A),

   e) ohjausyksikön merkki ja tyyppi (jos on),

   f) kaavio käytöstä, ohjauksesta ja turvallisuudesta,

   g) latausjaksojen ominaisuudet.

TILAUSHINNAT 2011 (ilman ALV:a, sisältää normaalit lähetyskulut)

Euroopan unionin virallinen lehti, L- ja C-sarjat, vain paperipainos	22 EU:n virallista kieltä	1 100 euroa/vuosi
Euroopan unionin virallinen lehti, L- ja C-sarjat, paperipainos, vuosittainen DVD	22 EU:n virallista kieltä	1 200 euroa/vuosi
Euroopan unionin virallinen lehti, L-sarja, vain paperipainos	22 EU:n virallista kieltä	770 euroa/vuosi
Euroopan unionin virallinen lehti, L- ja C-sarjat, kuukausittainen (kumulatiivinen) DVD	22 EU:n virallista kieltä	400 euroa/vuosi
Virallisen lehden täydennysosa (S-sarja), tarjouskilpailut ja julkiset hankinnat, DVD, ilmestyy kerran viikossa	Monikielinen: 23 EU:n virallista kieltä	300 euroa/vuosi
Euroopan unionin virallinen lehti, C-sarja – kilpailut	Kilpailua koskevilla kielillä	50 euroa/vuosi

Euroopan unionin virallisilla kielillä ilmestyvästä *Euroopan unionin virallisesta lehdestä* on tilattavissa 22 eri kieliversiota. Tilaus käsittää L-sarjan (Lainsäädäntö) ja C-sarjan (Tiedonannot ja ilmoitukset).

Jokainen kieliversio tilataan erikseen.

Virallisessa lehdessä L 156 18. kesäkuuta 2005 julkaistun neuvoston asetuksen (EY) N:o 920/2005 mukaan velvollisuus laatia kaikki säädökset iirin kielellä ja julkaista ne tällä kielellä ei väliaikaisesti sido Euroopan unionin toimielimiä, joten iirin kielellä julkaistavat viralliset lehdet ovat myynnissä erikseen.

Virallisen lehden täydennysosan (S-sarja – tarjouskilpailut ja julkiset hankinnat) tilaukseen sisältyvät kaikki 23 virallista kieliversiota yhdellä monikielisellä DVD-levyllä.

Euroopan unionin virallisen lehden tilaajat voivat pyynnöstä saada virallisen lehden liitteitä. Tilaajille ilmoitetaan liitteiden ilmestymisestä *Euroopan unionin viralliseen lehteen* sisältyvässä kohdassa ”Huomautus lukijalle”.

Myynti ja tilaukset

Maksulliset julkaisut, kuten *Euroopan unionin virallinen lehti*, ovat tilattavissa jälleenmyyjiltämme. Luettelo jälleenmyyjistä löytyy seuraavasta internet-osoitteesta:

http://publications.europa.eu/others/agents/index_fi.htm

EUR-Lex (http://eur-lex.europa.eu) on suora ja maksuton portti Euroopan unionin lainsäädäntöön. Sivustolla voi tarkastella *Euroopan unionin virallista lehteä* ja siellä ovat nähtävillä myös sopimukset, lainsäädäntö, oikeuskäytäntö ja lainsäädännön valmisteluasiakirjat.

Lisätietoja Euroopan unionista löytyy osoitteesta: http://europa.eu

Euroopan unionin julkaisutoimisto
2985 Luxembourg
LUXEMBURG

FI