ISSN 0250-815X

Επίσημη Εφημερίδα

των Ευρωπαϊκών Κοινοτήτων

C 154

35ο έτος

19 Ιουνίου 1992

Έκδοση στην ελληνική γλώσσα

Ανακοινώσεις και Πληροφορίες

Ανακοίνωση αριθ. | Περιεχόμενα | Σελίδα

I *Ανακοινώσεις*

Επιτροπή

92/C 154/01 Ecu 1

92/C 154/02 Διαρκής διαγωνισμός: κανονισμός (ΕΟΚ) αριθ. 570/88 της Επιτροπής της 16ης Φεβρουαρίου 1988 για την πώληση σε μειωμένη τιμή βουτύρου και τη χορήγηση ενίσχυσης στο βούτυρο και το συμπυκνωμένο βούτυρο που προορίζονται για την παρασκευή προϊόντων ζαχαροπλαστικής, παγωτών και άλλων προϊόντων διατροφής 2

92/C 154/03 Κοινοποίηση των αποφάσεων που λαμβάνονται στο πλαίσιο διαφόρων διαδικασιών διαγωνισμού στον τομέα της γεωργίας (γαλακτοκομικά προϊόντα) 2

II *Προπαρασκευαστικές πράξεις*

Επιτροπή

92/C 154/04 Πρόταση οδηγίας του Συμβουλίου για την προσέγγιση των νομοθεσιών των κρατών μελών αναφορικά με τη συμπεριφορά κατά την καύση των υλικών που χρησιμοποιούνται για την εσωτερική κατασκευή ορισμένων κατηγοριών οχημάτων με κινητήρα 4

(Συνέχεια στην επόμενη σελίδα)

Ανακοίνωση αριθ.	Περιεχόμενα (συνέχεια)	Σελίδα
	III *Πληροφορίες*	
	Επιτροπή	
92/C 154/05	Phare — Κινητός σταθμός ελέγχου της ποιότητας του αέρα — Περίληψη διακήρυξης διαγωνισμού της Κυβέρνησης της Ρουμανίας για έργο χρηματοδοτούμενο από την Ευρωπαϊκή Οικονομική Κοινότητα	28
92/C 154/06	Ευρωπαϊκός όμιλος οικονομικού ενδιαφέροντος — Ανακοινώσεις που δημοσιεύθηκαν βάσει του κανονισμού (ΕΟΚ) αριθ. 2137/85 του Συμβουλίου της 25ης Ιουλίου 1985 — Σύσταση	29
92/C 154/07	Προηγούμενη κοινοποίηση συγκέντρωσης (Υπόθεση αριθ. IV/M.229 — Thomas Cook/LTU/West LB)	29

I

(Ανακοινώσεις)

ΕΠΙΤΡΟΠΗ

Ecu [1]

18 Ιουνίου 1992

(92/C 154/01)

Ποσό σε εθνικό νόμισμα για μία μονάδα:

Φράγκο Βελγίου και Φράγκο Λουξεμβούργου	42,2035
Δανική κορόνα	7,89750
Γερμανικό μάρκο	2,05044
Δραχμή	250,260
Ισπανική πεσέτα	129,137
Γαλλικό φράγκο	6,90828
Ιρλανδική λίρα	0,767169
Ιταλική λίρα	1553,87
Ολλανδικό φιορίνι	2,31011
Πορτογαλικό εσκούδο	170,470
Λίρα στερλίνα	0,701477
Δολάριο Ηνωμένων Πολιτειών	1,30419
Δολάριο Καναδά	1,56111
Γιεν	165,632
Ελβετικό φράγκο	1,84868
Νορβηγική κορόνα	8,02140
Σουηδική κορόνα	7,40778
Φινλανδικό μάρκο	5,59235
Αυστριακό σελίνι	14,4373
Ισλανδική κορόνα	74,6256
Δολάριο Αυστραλίας	1,72923
Δολάριο Νέας Ζηλανδίας	2,41070

Η Επιτροπή έθεσε σε λειτουργία τέλεξ αυτόματης απάντησης που διαβιβάζει σε κάθε ενδιαφερόμενο, με απλή κλήση του τέλεξ, τις τιμές μετατροπής στα κυριότερα νομίσματα. Η υπηρεσία αυτή λειτουργεί κάθε μέρα από τις 3.30 μ.μ. μέχρι την επομένη στη 1 μ.μ.

Ο ενδιαφερόμενος πρέπει να ενεργήσει κατά τον ακόλουθο τρόπο:

— να καλέσει τον αριθμό τέλεξ 23789 στις Βρυξέλλες,

— να στείλει τα στοιχεία του δικού του τέλεξ,

— να σχηματίσει τον κώδικα «cccc» που θέτει σε ενέργεια το σύστημα αυτόματης απάντησης και επιφέρει την εγγραφή των τιμών μετατροπής του Ecu στο δικό του τέλεξ,

— να μη διακόψει την επικοινωνία πριν από το τέλος του μηνύματος που προαναγγέλλεται με την εγγραφή του κώδικα «ffff».

Σημείωση: Η Επιτροπή έχει επίσης σε υπηρεσία τέλεξ αυτόματης απάντησης (με αριθ. 21791) που δίνει ημερήσια στοιχεία που αφορούν τον υπολογισμό των νομισματικών εξισωτικών ποσών στο πλαίσιο της εφαρμογής της κοινής γεωργικής πολιτικής.

---

[1] Κανονισμός (ΕΟΚ) αριθ. 3180/78 του Συμβουλίου της 18ης Δεκεμβρίου 1978 (ΕΕ αριθ. L 379 της 30. 12. 1978, σ. 1), όπως τροποποιήθηκε τελευταία από τον κανονισμό (ΕΟΚ) αριθ. 1971/89 (ΕΕ αριθ. L 189 της 4. 7. 1989, σ. 1).

Απόφαση 80/1184/ΕΟΚ του Συμβουλίου της 18ης Δεκεμβρίου 1980 (συνθήκη της Λομέ) (ΕΕ αριθ. L 349 της 23. 12. 1980, σ. 34).

Απόφαση αριθ. 3334/80/ΕΚΑΧ της Επιτροπής της 19ης Δεκεμβρίου 1980 (ΕΕ αριθ. L 349 της 23. 12. 1980, σ. 27).

Δημοσιονομικός κανονισμός της 16ης Δεκεμβρίου 1980 εφαρμοζόμενος στο γενικό προϋπολογισμό των Ευρωπαϊκών Κοινοτήτων (ΕΕ αριθ. L 345 της 20. 12. 1980, σ. 23).

Κανονισμός (ΕΟΚ) αριθ. 3308/80 του Συμβουλίου της 16ης Δεκεμβρίου 1980 (ΕΕ αριθ. L 345 της 20. 12. 1980, σ. 1).

Απόφαση του Συμβουλίου των Διοικητών της Ευρωπαϊκής Τράπεζας Επενδύσεων της 13ης Μαΐου 1981 (ΕΕ αριθ. L 311 της 30. 10. 1981, σ. 1).

Διαρκής διαγωνισμός: κανονισμός (ΕΟΚ) αριθ. 570/88 της Επιτροπής της 16ης Φεβρουαρίου 1988 για την πώληση σε μειωμένη τιμή βουτύρου και τη χορήγηση ενίσχυσης στο βούτυρο και το συμπυκνωμένο βούτυρο που προορίζονται για την παρασκευή προϊόντων ζαχαροπλαστικής, παγωτών και άλλων προϊόντων διατροφής

(92/C 154/02)

(Βλέπε ανακοίνωση στην Επίσημη Εφημερίδα των Ευρωπαϊκών Κοινοτήτων αριθ. L 55 της 1ης Μαρτίου 1988, σ. 31)

Αριθ. διαγωνισμού: 93

Απόφαση της Επιτροπής της 15 Ιουνίου 1992

(σε Ecu/100 χιλιόγραμμα)

Υπόδειγμα			Α/Γ–Δ		Β	
Τρόπος χρησιμοποιήσεως			Με ιχνοθέτες	Χωρίς ιχνοθέτες	Με ιχνοθέτες	Χωρίς ιχνοθέτες
Ελάχιστη τιμή	Βούτυρο ≥ 82 %	Ως έχει	—	112	—	—
		Συμπυκνωμένο	97	100	—	—
	Βούτυρο < 82 %	Ως έχει	—	—	—	—
		Συμπυκνωμένο	—	—	—	—
Εγγύηση μεταποιήσεως		Ως έχει	202		—	
		Συμπυκνωμένο	214		—	
Μέγιστο ποσό ενισχύσεως	Βούτυρο ≥ 82 %		145	142	132	130
	Βούτυρο < 82 %		—	138	—	—
	Συμπυκνωμένο βούτυρο		190	185	174	171
	Κρέμα		—	—	55	—
Εγγύηση μεταποιήσεως	Βούτυρο		160	—	145	—
	Συμπυκνωμένο βούτυρο		209	—	191	—
	Κρέμα		—	—	61	—

Κοινοποίηση των αποφάσεων που λαμβάνονται στο πλαίσιο διαφόρων διαδικασιών διαγωνισμού στον τομέα της γεωργίας (γαλακτοκομικά προϊόντα)

(92/C 154/03)

(Βλέπε ανακοίνωση στην Επίσημη Εφημερίδα των Ευρωπαϊκών Κοινοτήτων αριθ. L 360 της 21ης Δεκεμβρίου 1982, σ. 43)

(σε Ecu/100 χιλιόγραμμα)

Διαρκής διαγωνισμός	Αριθ. διαγωνισμού	Απόφαση της Επιτροπής της	Μέγιστη τιμή αγοράς
Κανονισμός (ΕΟΚ) αριθ. 1589/87 της Επιτροπής της 5ης Ιουνίου 1987 σχετικά με την αγορά με δημοπρασία βουτύρου από τους οργανισμούς παρέμβασης (ΕΕ αριθ. L 146 της 6. 6. 1987, σ. 27)	114	15. 6. 1992	269,00

(σε Ecu/100 χιλιόγραμμα)

Διαρκής διαγωνισμός	Αριθ. διαγωνισμού	Απόφαση της Επιτροπής της	Ανώτατο ποσό ενίσχυσης	Εγγύηση προορισμού
Κανονισμός (ΕΟΚ) αριθ. 429/90 της Επιτροπής της 20ής Φεβρουαρίου 1990 σχετικά με τη χορήγηση βάσει δημοπρασίας ενίσχυσης στο συμπυκνωμένο βούτυρο που προορίζεται για άμεση κατανάλωση στην Κοινότητα (ΕΕ αριθ. L 45 της 21. 2. 1990, σ. 8)	53	15. 6. 1992	210	242

(σε Ecu/100 χιλόγραμμα)

Διαρκής διαγωνισμός	Αριθ. διαγωνισμού	Απόφαση της Επιτροπής της	Ελάχιστη τιμή πώλήσεως	Εγγύηση μεταποιήσεως
Κανονισμός (ΕΟΚ) αριθ. 3398/91 της Επιτροπής της 20ής Νοεμβρίου 1991 σχετικά με την πώληση μέσω διαγωνισμού αποκορυφωμένου γάλακτος σε σκόνη που προορίζεται για την παρασκευή συνθέτων ζωοτροφών και την τροποποίηση του κανονισμού (ΕΟΚ) αριθ. 569/88 (ΕΕ αριθ. L 320 της 22. 11. 1991, σ. 16)	8	15. 6. 1992	175	40

II

(Προπαρασκευαστικές πράξεις)

ΕΠΙΤΡΟΠΗ

Πρόταση οδηγίας του Συμβουλίου για την προσέγγιση των νομοθεσιών των κρατών μελών αναφορικά με τη συμπεριφορά κατά την καύση των υλικών που χρησιμοποιούνται για την εσωτερική κατασκευή ορισμένων κατηγοριών οχημάτων με κινητήρα

(92/C 154/04)

COM(92) 201 τελικό — SYN 417

(Υποβλήθηκε από την Επιτροπή στις 18 Μαΐου 1992)

ΤΟ ΣΥΜΒΟΥΛΙΟ ΤΩΝ ΕΥΡΩΠΑΪΚΩΝ ΚΟΙΝΟΤΗΤΩΝ,

Έχοντας υπόψη:

τη συνθήκη για την ίδρυση της Ευρωπαϊκής Οικονομικής Κοινότητας, και ιδίως το άρθρο 100 Α,

την πρόταση της Επιτροπής,

Σε συνεργασία με το Ευρωπαϊκό Κοινοβούλιο,

Έχοντας υπόψη τη γνώμη της Οικονομικής και Κοινωνικής Επιτροπής,

Εκτιμώντας:

ότι πρέπει να ληφθούν μέτρα για την προοδευτική δημιουργία της εσωτερικής αγοράς κατά τη διάρκεια της χρονικής περιόδου που λήγει στις 31 Δεκεμβρίου 1992·

ότι η εσωτερική αγορά θα απτελεί ενιαίο χώρο δίχως εσωτερικά σύνορα, στον οποίο διασφαλίζεται η ελεύθερη κυκλοφορία των εμπορευμάτων, των προσώπων, των υπηρεσιών και των κεφαλαίων·

ότι οι τεχνικές απαιτήσεις τις οποίες πρέπει να ικανοποιούν ορισμένες κατηγορίες οχημάτων, σύμφωνα με την εθνική νομοθεσία, αφορούν, μεταξύ άλλων, τη συμπεριφορά κατά την καύση των υλικών που χρησιμοποιούνται για την εσωτερική κατασκευή ορισμένων κατηγοριών οχημάτων με κινητήρα·

ότι οι απαιτήσεις αυτές είναι διαφορετικές στα κράτη μέλη·

ότι είναι αναγκαίο τα κράτη μέλη να καθορίσουν κοινές απαιτήσεις, είτε συμπληρωματικές είτε σε αντικατάσταση εκείνων που ισχύουν σήμερα ώστε να γίνει δυνατή η εφαρμογή της διαδικασίας έγκρισης τύπου ΕΟΚ που αποτέλεσε το αντικείμενο της οδηγίας 70/156/ΕΟΚ του Συμβουλίου της 6ης Φεβρουαρίου 1970 περί προσεγγίσεως των νομοθεσιών των κρατών μελών αναφορικά με την έγκριση τύπου των οχημάτων με κινητήρα και των ρυμουλκούμενων από τα οχήματα αυτά [1], όπως τροποποιήθηκε τελευταία από την οδηγία 87/403/ΕΟΚ [2], σε κάθε τύπο οχήματος·

ότι επειδή πρέπει να διασφαλίζεται η ασφάλεια των επιβατών καθώς και η οδική ασφάλεια, τα υλικά που χρησιμοποιούνται στην εσωτερική κατασκευή του αμαξώματος των λεωφορείων πρέπει να ικανοποιούν ορισμένες ελάχιστες απαιτήσεις ώστε να αποφεύγεται ή τουλάχιστον να επιβραδύνεται η εξάπλωση της φωτιάς και να δίνεται η δυνατότητα στους επιβάτες να εκκενώνουν το όχημα σε περίπτωση πυρκαγιάς·

ότι, για πρακτικούς λόγους, είναι αναγκαίο να προβλεφθούν διαφορετικές περίοδοι εφαρμογής για τις νέες εγκρίσεις τύπου και για όλα τα νέα οχήματα·

ότι η προσέγγιση των εθνικών νομοθεσιών αναφορικά με τα οχήματα με κινητήρα, καθιστά αναγκαία την αμοιβαία αναγνώριση, από τα κράτη μέλη, των επιθεωρήσεων που πρέπει να διενεργούνται από κάθε κράτος μέλος βάσει των ενιαίων προδιαγραφών,

ΕΞΕΔΩΣΕ ΤΗΝ ΠΑΡΟΥΣΑ ΟΔΗΓΙΑ:

Άρθρο 1

Ως όχημα, κατά την έννοια της παρούσας οδηγίας, νοείται κάθε όχημα κατηγορίας M_3 με κινητήρα, όπως ορίζεται στο παράρτημα I της οδηγίας 70/156/ΕΟΚ, που έχει σχεδιασθεί να χρησιμοποιείται στις οδικές αρτηρίες και με μέγιστη ταχύτητα μεγαλύτερη από 25 km/h.

---

(1) ΕΕ αριθ. L 42 της 23. 2. 1970, σ. 1.

(2) ΕΕ αριθ. L 220 της 8. 8. 1987, σ. 44.

Άρθρο 2

Τα κράτη μέλη δεν μπορούν να αρνούνται τη χορήγηση έγκρισης τύπου ΕΟΚ ή τη χορήγηση εθνικής έγκρισης για ένα όχημα, ή να αρνούνται ή να απαγορεύουν την πώληση, την εγγραφή στα αντίστοιχα μητρώα, την πρώτη θέση σε κυκλοφορία ή τη χρήση, για λόγους σχετικούς με τη συμπεριφορά κατά την καύση των υλικών που χρησιμοποιούνται για την εσωτερική κατασκευή του αμαξώματος, εφόσον ανταποκρίνεται στις διατάξεις των παραρτημάτων I, IV, V και VI της παρούσας οδηγίας.

Άρθρο 3

1. Από την 1η Οκτωβρίου 1993 τα κράτη μέλη:

— δεν μπορούν πλέον να εκδίδουν το έγγραφο που προβλέπεται στο άρθρο 10 παράγραφος 1 τρίτη περίπτωση της οδηγίας 70/156/ΕΟΚ για τύπους οχημάτων που δεν ανταποκρίνονται στις διατάξεις της παρούσας οδηγίας,

— μπορούν να αρνούνται τη χορήγηση εθνικής έγκρισης για τύπους οχημάτων που δεν ανταποκρίνονται στις διατάξεις της παρούσας οδηγίας.

2. Από την 1η Οκτωβρίου 1994 τα κράτη μέλη μπορούν να απαγορεύσουν την πρώτη θέση σε κυκλοφορία των οχημάτων που δεν ανταποκρίνονται στις διατάξεις της παρούσας οδηγίας.

Άρθρο 4

Το κράτος μέλος το οποίο έχει εκδόσει έγκριση τύπου ΕΟΚ πρέπει να λαμβάνει όλα τα απαραίτητα μέτρα ώστε να ενημερώνεται αναφορικά με οποιεσδήποτε τροποποιήσεις που αφορούν τα τμήματα ή τα χαρακτηριστικά που αναφέρονται στα παραρτήματα της παρούσας οδηγίας. Οι αρμόδιες αρχές του κράτους μέλους πρέπει να προσδιορίζουν την αναγκαιότητα εκτέλεσης νέων δοκιμών για τον τροποποιημένο τύπο και τη σύνταξη νέας έκθεσης. Δεν χορηγείται έγκριση για τον τροποποιημένο τύπο, αν οι δοκιμές αυτές αποδείξουν ότι δεν ικανοποιούνται οι απαιτήσεις της παρούσας οδηγίας.

Άρθρο 5

Οποιεσδήποτε τροποποιήσεις είναι απαραίτητες για την προσαρμογή των διατάξεων των παραρτημάτων στην παρούσα οδηγία, ώστε να λαμβάνεται υπόψη η τεχνική πρόοδος που επιτελείται, θεσπίζονται από την Επιτροπή σύμφωνα με τη διαδικασία του άρθρου 6.

Άρθρο 6

Η Επιτροπή υποβοηθείται στο έργο της από συμβουλευτική επιτροπή η οποία ιδρύεται δυνάμει του άρθρου 12 της οδηγίας 70/156/ΕΟΚ.

Ο εκπρόσωπος της Επιτροπής υποβάλλει στην επιτροπή σχέδιο πρότασης για τα μέτρα που πρέπει να ληφθούν. Η επιτροπή εκφράζει τη γνώμη της μέσα σε χρονικό διάστημα που ορίζει ο πρόεδρος ανάλογα με το επείγον του θέματος και, αν είναι αναγκαίο, διενεργείται ψηφοφορία.

Η γνώμη της Επιτροπής καταγράφεται στα πρακτικά· επιπλέον κάθε κράτος μέλος έχει το δικαίωμα να ζητήσει να καταγραφεί η άποψή του στα πρακτικά.

Η Επιτροπή δίνει μεγάλη βαρύτητα στη γνώμη της επιτροπής και την ενημερώνει αναφορικά με τα μέτρα που λαμβάνει.

Άρθρο 7

1. Τα κράτη μέλη θέτουν σε ισχύ τις αναγκαίες νομοθετικές, κανονιστικές και διοικητικές διατάξεις για να συμμορφωθούν με την παρούσα οδηγία το αργότερο μέχρι την 1η Οκτωβρίου 1992. Πληροφορούν αμέσως σχετικά την Επιτροπή.

2. Όταν τα κράτη μέλη θεσπίζουν αυτές τις διατάξεις, οι διατάξεις αυτές αναφέρονται στην παρούσα οδηγία ή συνοδεύονται από παρόμοια αναφορά κατά την επίσημη δημοσίευσή τους. Οι λεπτομερείς διατάξεις αυτής της αναφοράς καθορίζονται από τα κράτη μέλη.

Άρθρο 8

Η οδηγία αυτή απευθύνεται στα κράτη μέλη.

ΠΑΡΑΡΤΗΜΑ I

ΠΕΔΙΟ ΕΦΑΡΜΟΓΗΣ, ΑΙΤΗΣΗ ΕΓΚΡΙΣΗΣ ΤΥΠΟΥ ΕΟΚ, ΕΓΚΡΙΣΗ ΕΟΚ, ΠΡΟΔΙΑΓΡΑΦΕΣ, ΔΟΚΙΜΕΣ, ΣΥΜΦΩΝΙΑ ΤΗΣ ΠΑΡΑΓΩΓΗΣ ΜΕ ΤΙΣ ΠΡΟΔΙΑΓΡΑΦΕΣ

1. **Πεδίο εφαρμογής**

Η παρούσα οδηγία αναφέρεται στον προσδιορισμό της συμπεριφοράς κατά την καύση (αναφλεξιμότητα και ταχύτητα καύσης) των υλικών που χρησιμοποιούνται στα οχήματα κατηγορίας M_3 που μεταφέρουν περισσότερο από 16 άτομα, τα οποία δεν έχουν σχεδιασθεί να μεταφέρουν όρθιους επιβάτες και δεν προορίζονται για αστική χρήση.

2. **Ορισμοί**

Κατά την έννοια της παρούσας οδηγίας ως:

2.1. «έγκριση οχήματος», νοείται η έγκριση του τύπου του οχήματος αναφορικά με τη συμπεριφορά κατά την καύση των υλικών που χρησιμοποιούνται για την κατασκευή του εσωτερικού του θαλάμου των επιβατών·

2.2. «τύπος του οχήματος», νοείται η κατηγορία των μηχανοκίνητων οχημάτων τα οποία δε διαφέρουν σε ουσιώδη χαρακτηριστικά όπως:

2.2.1. τα υλικά που χρησιμοποιούνται στο εσωτερικό του θαλάμου των επιβατών·

2.2.2. τη μάζα των υλικών που χρησιμοποιούνται στο εσωτερικό του θαλάμου των επιβατών στο βαθμό που έχει επίδραση στα χαρακτηριστικά που καθορίζονται στην παρούσα οδηγία·

2.2.3. τις προαιρετικές διατάξεις ή τα εξαρτήματα στο βαθμό που δεν παρουσιάζουν αρνητική επίδραση στα χαρακτηριστικά που καθορίζονται στην παρούσα οδηγία·

2.3. «θάλαμος επιβατών» νοείται ο χώρος που καταλαμβάνεται από τους επιβάτες (στον οποίο περιλαμβάνεται το μπαρ, η κουζίνα η τουαλέτα κ.λπ.) με όρια:

— την οροφή,
— το δάπεδο,
— τα πλευρικά τοιχώματα,
— τις θύρες,
— τις εξωτερικές υάλινες επιφάνειες,
— το διάφραγμα του οπίσθιου διαμερίσματος ή το επίπεδο στήριξης της τελευταίας σειράς καθισμάτων,
— το κατακόρυφο εγκάρσιο διάμεσο επίπεδο που διέρχεται από το σημείο R της θέσης του οδηγού, το οποίο είναι κάθετο ως προς το κατακόρυφο διάμεσο επίπεδο του οχήματος [1],
— το εμπρόσθιο διάφραγμα στη δεξιά πλευρά του διαμήκους κατακόρυφου μέσου επιπέδου του οχήματος·

2.4. «κάθισμα» νοείται η κατασκευή, η οποία είναι δυνατόν να αποτελεί ή να μην αποτελεί αναπόσπαστο μέρος της κατασκευής του οχήματος, μαζί με την επένδυσή της, η οποία προορίζεται ως κάθισμα ενός ενήλικα. Ο όρος καλύπτει τόσο το ανεξάρτητο κάθισμα όσο και το τμήμα μιας συστοιχίας καθισμάτων που προορίζεται ως κάθισμα ενός ενήλικα·

2.5. «ομάδα καθισμάτων» νοούνται καθίσματα σχήματος πάγκου ή ανεξάρτητα καθίσματα τοποθετημένα το ένα πλάι στο άλλο (δηλαδή το πρώτο κατά σειράν σημείο στήριξης ενός καθίσματος ευρίσκεται στην ίδια ευθεία ή μπροστά από το τελευταίο κατά σειρά σημείο στήριξης και στην ίδια ευθεία ή πίσω από το πρώτο κατά σειρά σημείο στήριξης ενός άλλου καθίσματος), τα οποία προορίζονται ως καθίσματα ενός ή περισσοτέρων ενηλίκων ατόμων·

[1] Βλέπε παράρτημα IV της οδηγίας 74/60/ΕΟΚ, όπως τροποποιήθηκε.

2.6. «κάθισμα σχήματος πάγκου» νοείται μια κατασκευή μαζί με την επένδυσή της, η οποία προορίζεται ως κάθισμα ενός ή περισσοτέρων ενηλίκων ατόμων·

2.7. «ταχύτητα καύσης» νοείται ο λόγος του μήκους του καμένου τμήματος το οποίο μετράται σύμφωνα με το παράρτημα IV (ή VI) της παρούσας οδηγίας και του χρόνου που απαιτείται για να προχωρήσει η καύση στην απόσταση αυτή. Εκφράζεται σε χιλιοστά ανά λεπτό·

2.8. «σύνθετο υλικό» νοείται υλικό το οποίο αποτελείται από αρκετά στρώματα ιδίων ή διαφορετικών υλικών, οι επιφάνειες των οποίων είναι πλήρως συνενωμένες με τη βοήθεια συγκολλητικής ύλης, κόλλας, επίστρωσης ή συγκόλλησης. Όταν διαφορετικά υλικά συνδέονται μεταξύ τους (για παράδειγμα μέσω ραφής, συγκόλλησης υψηλής συχνότητας, ήλωσης), αυτά τα υλικά δεν θεωρούνται ως σύνθετα υλικά·

2.9. «εκτεθειμένη επιφάνεια» νοείται η πλευρά του υλικού προς το θάλαμο των επιβατών όταν το υλικό έχει τοποθετηθεί στο όχημα·

2.10. «επένδυση» νοείται ο συνδυασμός της εσωτερικής επίστρωσης του καθίσματος με μαλακό υλικό και το εξωτερικό κάλυμμα, τα οποία, σε συνδυασμό, αποτελούν το μέσο απορρόφησης των κραδασμών του πλαισίου του καθίσματος·

2.11. «επένδυση εσωτερικού» νοείται το υλικό ή τα υλικά που χρησιμοποιούνται ως εξωτερική επένδυση και ως υπόστρωμα για την οροφή, τα πλευρικά τοιχώματα ή το δάπεδο.

3. **Αίτηση για την έγκριση τύπου ΕΟΚ**

3.1. Η αίτηση για την έγκριση τύπου ΕΟΚ του τύπου του οχήματος αναφορικά με τη συμπεριφορά κατά την καύση των υλικών που χρησιμοποιούνται στο θάλαμο επιβατών, υποβάλλεται από τον κατασκευαστή του οχήματος ή τον πλήρως εξουσιοδοτημένο εκπρόσωπό του.

3.2. Η αίτηση συνοδεύεται από τα έγγραφα που αναφέρονται παρακάτω σε τρία αντίγραφα καθώς και από τα στοιχεία που αναφέρονται στη συνέχεια:

3.2.1. λεπτομερής περιγραφή, συνοδευόμενη από τουλάχιστον μία έγχρωμη φωτογραφία, κάθε υλικού που χρησιμοποιείται στο θάλαμο επιβατών του οχήματος, στην οποία αναφέρεται η θέση του υλικού στο όχημα, η σύνθεσή του και το χρώμα του ανάλογα με την περίπτωση. Κάθε συστατικό περιγράφεται ξεχωριστά.

3.3. Δείγματα των υλικών για την επένδυση του εσωτερικού του οχήματος το οποίο είναι αντιπροσωπευτικό του τύπου για το οποίο ζητείται έγκριση, υποβάλλονται στην τεχνική υπηρεσία που είναι υπεύθυνη για τη διεξαγωγή των δοκιμών.

4. **Έγκριση ΕΟΚ**

4.1. Παρέχεται έγκριση τύπου οχήματος, αν τα υλικά που χρησιμοποιούνται ως επένδυση εσωτερικού στο θάλαμο επιβατών του οχήματος, όπως αναφέρεται στα σημεία 5.2, 5.3 και 5.4 του παρόντος παραρτήματος, ανταποκρίνονται στις αντίστοιχες απαιτήσεις των σημείων 5.2.1, 5.3.1 και 5.4.1 του παρόντος παραρτήματος.

5. **Προδιαγραφές**

5.1. Τα υλικά του θαλάμου των επιβατών που χρησιμοποιούνται για την επένδυση του εσωτερικού του οχήματος για το οποίο ζητείται έγκριση τύπου, υποβάλλονται σε μία ή περισσότερες δοκιμές όπως αναφέρεται στα παραρτήματα IV, V και VI της παρούσας οδηγίας.

5.2. Εκτελούνται οι δοκιμές που περιγράφονται στο παράρτημα IV της παρούσας οδηγίας με τη χρήση πέντε δειγμάτων των ακόλουθων υλικών στην περίπτωση ισότροπων υλικών ή δέκα δειγμάτων στην περίπτωση ανισότροπων υλικών (πέντε για κάθε διεύθυνση):

— υλικό(-ά) που χρησιμοποιείται(-ούνται) για την επένδυση του πλαισίου των καθισμάτων και των εξαρτημάτων τους (συμπεριλαμβάνεται και το κάθισμα του οδηγού),

— υλικό(-ά) που χρησιμοποιείται(-ούνται) για την εσωτερική επένδυση της οροφής,

— υλικό(-ά) που χρησιμοποιείται(-ούνται) για την εσωτερική επένδυση των πλευρικών και του οπίσθιου τοιχώματος, στα οποία περιλαμβάνονται και τα διαχωριστικά τοιχώματα,

— υλικά που χρησιμοποιούνται για θερμομόνωση και ηχομόνωση,

— υλικό(-ά) που χρησιμοποιείται(-ούνται) για την εσωτερική επένδυση του δαπέδου,

— υλικό(-ά) που χρησιμοποιείται(-ούνται) για την εσωτερική επένδυση του χώρου των αποσκευών και των σωληνώσεων θέρμανσης του αερισμού,

— υλικό(-ά) που χρησιμοποιείται(-ούνται) για τα φώτα.

Ένα επιπλέον δείγμα υποβάλλεται στην αρμόδια αρχή για μελλοντική χρήση του ως δείγματος αναφοράς.

5.2.1. Τα αποτελέσματα των δοκιμών θεωρούνται ικανοποιητικά αν, λαμβάνοντας υπόψη το πλέον δυσμενές αποτέλεσμα, η ταχύτητα καύσης κατά την οριζόντια κατεύθυνση δεν είναι μεγαλύτερη από 100 mm/min ή αν η φλόγα σβήσει πριν να διέλθει από το τελευταίο σημείο μέτρησης.

5.3. Τέσσερα δείγματα των ακόλουθων υλικών και για τις δύο επιφάνειες (αν δεν είναι πανομοιότυπες) υποβάλλονται στις δοκιμές που περιγράφονται στο παράρτημα IV της παρούσας οδηγίας:

— υλικό(-ά) που χρησιμοποιείται(-ούνται) για την εσωτερική επένδυση της οροφής,

— υλικό(-ά) που χρησιμοποιείται(-ούνται) για την εσωτερική επένδυση του χώρου αποσκευών και των σωληνώσεων θέρμανσης και εξαερισμού που ευρίσκονται στην οροφή,

— υλικό(-ά) που χρησιμοποιείται(-ούνται) για τα φώτα που ευρίσκονται στο χώρο αποσκευών ή/και την οροφή.

Ένα επιπλέον δείγμα υποβάλλεται στην αρμόδια αρχή για μελλοντική χρήση του ως δείγματος αναφοράς.

5.3.1. Τα αποτελέσματα της δοκιμής που περιγράφεται στο παράρτημα V της παρούσας οδηγίας θεωρούνται ως ικανοποιητικά αν, λαμβάνοντας υπόψη το δυσμενέστερο αποτέλεσμα, δεν σχηματίζεται καμία σταγόνα που να προκαλεί ανάφλεξη του φαρμακευτικού βάμβακος.

5.4. Τρία δείγματα στην περίπτωση που το υλικό είναι ισότροπο και έξι στην περίπτωση που είναι ανισότροπο λαμβάνονται από το (τα) υλικό(-ά) που χρησιμοποιείται(-ούνται) για τις κουρτίνες ή τις περσίδες (ή/και άλλα υλικά που αναρτώνται) και υποβάλλονται στη δοκιμή που περιγράφεται στο παράρτημα VI της παρούσας οδηγίας.

Ένα επιπλέον δείγμα υποβάλλεται στην αρμόδια αρχή για μελλοντική χρήση του ως δείγματος αναφοράς.

5.4.1. Τα αποτελέσματα των δοκιμών θεωρούνται ικανοποιητικά αν, λαμβάνοντας υπόψη το πλέον δυσμενές αποτέλεσμα, η ταχύτητα καύσης κατά την οριζόντια κατεύθυνση δεν είναι μεγαλύτερη από 100 mm/min ή αν η φλόγα σβήνει πριν διέλθει από το τελευταίο σημείο μέτρησης.

5.5. Τα υλικά τα οποία δεν υποβάλλονται στη δοκιμή που περιγράφεται στο παράρτημα IV έως VI είναι:

5.5.1. στοιχεία κατασκευασμένα από μέταλλο ή γυαλί·

5.5.2. κάθε ξεχωριστό εξάρτημα του καθίσματος, με μάζα μη μεταλλικού υλικού μικρότερη από 200 g. Αν η ολική μάζα μη μεταλλικού υλικού των εξαρτημάτων αυτών υπερβαίνει τα 400 g ανά κάθισμα, τότε εκτελείται δοκιμή για κάθε υλικό·

5.5.3. στοιχεία των οποίων η επιφάνεια ή ο όγκος δεν υπερβαίνει αντιστοίχως:

5.5.3.1. τα 100 cm^2 ή τα 40 cm^3 για τα στοιχεία που είναι συνδεδεμένα με ένα ατομικό κάθισμα·

5.5.3.2. τα 300 cm^2 ή τα 120 cm^3 ανά σειρά καθισμάτων και κατά μέγιστο, ανά τρέχον μέτρο του εσωτερικού του θαλάμου επιβατών, για τα στοιχεία εκείνα τα οποία είναι κατανεμημένα στο όχημα και δεν είναι συνδεδεμένα με ένα ατομικό κάθισμα·

5.5.4. ηλεκτρικές καλωδιώσεις·

5.5.5. στοιχεία για τα οποία δεν είναι δυνατόν να εξαχθεί δείγμα στις διαστάσεις που ορίζονται στο σημείο 3.1 του παραρτήματος IV, το σημείο 3 του παραρτήματος V και το σημείο 3.1 του παραρτήματος VI.

6. **Τροποποιήσεις του τύπου του οχήματος**

6.1. Οποιεσδήποτε τροποποιήσεις των υλικών που χρησιμοποιούνται στο εσωτερικό του θαλάμου επιβατών γνωστοποιούνται στη διοικητική αρχή που χορηγεί την έγκριση. Η διοικητική αρχή μπορεί είτε:

6.1.1. να θεωρήσει ότι οι τροποποιήσεις αυτές δεν επιφέρουν ουσιαστικά αρνητικά αποτελέσματα και ότι υπό οποιεσδήποτε συνθήκες το όχημα ανταποκρίνεται στις απαιτήσεις ή

6.1.2. να απαιτήσει τη διεξαγωγή δοκιμών από την αρμόδια τεχνική υπηρεσία για τα νέα υλικά όπως καθορίζεται στα παραρτήματα της παρούσας οδηγίας.

6.2. Κοινοποιείται στα κράτη μέλη η έγκριση ή η άρνηση της έγκρισης των αλλαγών με τη χρήση του εντύπου που καθορίζεται στο παράρτημα III.

7. **Συμφωνία της παραγωγής με τις προδιαγραφές**

7.1. Κάθε όχημα που περιγράφεται στην παρούσα οδηγία πρέπει να ανταποκρίνεται στις απαιτήσεις της παραγράφου 5 του παρόντος παραρτήματος και να συμφωνεί με τον εγκεκριμένο τύπο οχήματος, ιδιαίτερα όσον αφορά τα χαρακτηριστικά εκείνα που επηρεάζουν τη συμπεριφορά κατά την καύση των εσωτερικών υλικών.

7.2. Ο κατασκευαστής πρέπει να διενεργεί επιθεωρήσεις της παραγωγής, δοκιμές ή οποιουσδήποτε ελέγχους θεωρεί απαραίτητους σε συστατικά μέρη ή τεμάχια του εξοπλισμού, ώστε να εξασφαλίζεται η συμφωνία της παραγωγής με τις προδιαγραφές όπως απαιτείται στο σημείο 7.1.

7.2.1. Τα αποτελέσματα των ελέγχων και των δοκιμών αυτών τίθενται στη διάθεση της διοικητικής αρχής που είναι υπεύθυνη για τη χορήγηση της έγκρισης. Σε περίπτωση αμφιβολίας, η διοικητική αρχή μπορεί:

7.2.1.1. να απαιτήσει την επανάληψη ορισμένων δοκιμών ή ελέγχων που έχουν εκτελεστεί ήδη από τον κατασκευαστή ή

7.2.1.2. να απαιτήσει την εκτέλεση:

7.2.1.2.1. μιας δοκιμής σύμφωνα με τα παραρτήματα IV, V και VI ανάλογα με τη χρήση για την οποία προορίζεται το υλικό·

7.2.1.2.2. μιας δοκιμής που προσδιορίζεται από την τεχνική υπηρεσία, ενός ή περισσοτέρων συστατικών μερών ή τεμαχίων του εξοπλισμού.

7.2.2. Αν μετά την εκτέλεση των παραπάνω δοκιμών δεν είναι σαφής η συμφωνία της παραγωγής με τις προδιαγραφές, η διοικητική αρχή μπορεί να απαιτήσει την εκτέλεση μιας πλήρους σειράς δοκιμών, όπως απαιτείται για την έγκριση του τύπου του οχήματος.

8. **Ποινικές ρήτρες στην περίπτωση μη συμφωνίας της παραγωγής με τις προδιαγραφές**

8.1. Η έγκριση που χορηγήθηκε σ' έναν τύπο οχήματος σύμφωνα με την παρούσα οδηγία μπορεί να ανακληθεί, αν δεν ικανοποιούνται οι απαιτήσεις που αναφέρονται στο σημείο 7.1 παραπάνω, η αν το όχημα ή τα οχήματα που επιλέγησαν δεν ανταποκρίνονται στις προδιαγραφές των δοκιμών που περιγράφονται στο σημείο 7.2.

8.2. Αν ένα κράτος μέλος αποσύρει την έγκριση που έχει χορηγήσει, ενημερώνει αμέσως τα άλλα κράτη μέλη, αποστέλλοντας αντίγραφο του εντύπου της έγκρισης το οποίο φέρει στο τέλος, με κεφαλαία γράμματα, την ένδειξη «Η ΕΓΚΡΙΣΗ ΑΠΟΣΥΡΕΤΑΙ». Το έντυπο είναι υπογεγραμμένο και φέρει ημερομηνία.

ΠΑΡΑΡΤΗΜΑ II

ΕΓΓΡΑΦΟ ΠΛΗΡΟΦΟΡΙΩΝ αριθ. . . .

αναφορικά με το παράρτημα I της οδηγίας 70/156/ΕΟΚ του Συμβουλίου σχετικά με την έγκριση ΕΟΚ τύπου οχήματος όσον αφορά τη συμπεριφορά κατά την καύση υλικών που χρησιμοποιούνται για την εσωτερική κατασκευή των τουριστικών λεωφορείων

0. ΓΕΝΙΚΑ

0.1. Μάρκα (εμπορική επωνυμία του κατασκευαστή): .....

0.2. Τύπος και εμπορική περιγραφή(-ές): .....

0.3. Μέσα αναγνώρισης του τύπου, εφόσον σημειώνεται επί του οχήματος: .....

0.4. Κατηγορία του οχήματος (6λέπε παράρτημα II της οδηγίας 70/156/ΕΟΚ): .....

0.5. Όνομα και διεύθυνση του κατασκευαστή: .....

1. ΓΕΝΙΚΑ ΚΑΤΑΣΚΕΥΑΣΤΙΚΑ ΧΑΡΑΚΤΗΡΙΣΤΙΚΑ ΤΟΥ ΟΧΗΜΑΤΟΣ

1.1. Φωτογραφίες ή/και σχέδια αντιπροσωπευτικού οχήματος: .....

1.1.1. Φωτογραφίες του εσωτερικού εξοπλισμού και των υλικών που χρησιμοποιούνται στα λεωφορεία: .....

.....

2.8. Μέγιστη τεχνικά επιτρεπτή έμφορτη μάζα που δηλώνεται από τον κατασκευαστή (μέγιστη και τουλάχιστον για κάθε έκδοση): .....

2.8.1. Κατανομή της μάζας αυτής μεταξύ των αξόνων και, στην περίπτωση ημιρυμουλκουμένου, φορτίο στον κύριο πείρο ζεύξεως (μέγιστη και ελάχιστη για κάθε έκδοση): .....

13. ΣΥΜΠΕΡΙΦΟΡΑ ΚΑΤΑ ΤΗΝ ΚΑΥΣΗ ΤΩΝ ΥΛΙΚΩΝ ΠΟΥ ΧΡΗΣΙΜΟΠΟΙΟΥΝΤΑΙ ΓΙΑ ΤΗΝ ΕΣΩΤΕΡΙΚΗ ΚΑΤΑΣΚΕΥΗ ΤΩΝ ΤΟΥΡΙΣΤΙΚΩΝ ΛΕΩΦΟΡΕΙΩΝ

13.1. Υλικό(-ά) που χρησιμοποιείται(-ούνται) για την εσωτερική επένδυση της οροφής

Τύπος σήμανση και χρώμα: .....

Σύνθετο/απλό [1] υλικό, αριθμός στρωμάτων [1]: .....

Τύπος επίστρωσης [1]: .....

Μέγιστο/ελάχιστο πάχος ..... mm

13.2. Υλικό(-ά) που χρησιμοποιείται(-ούνται) για το οπίσθιο και τα πλευρικά τοιχώματα

Τύπος, σήμανση και χρώμα: .....

Σύνθετο/απλό [1] υλικό, αριθμός στρωμάτων [1]: .....

Τύπος επίστρωσης [1]: .....

Μέγιστο/ελάχιστο πάχος ..... mm

[1] Εφόσον ισχύει.

13.3. Υλικό(-ά) που χρησιμοποιείται(-ούνται) για το πάτωμα

Τύπος, σήμανση και χρώμα: .....

Σύνθετο/απλό (1) υλικό, αριθμός στρωμάτων (1): .....

Τύπος επίστρωσης (1): .....

Μέγιστο/ελάχιστο πάχος ..... mm

13.4. Υλικό(-ά) που χρησιμοποιείται(-ούνται) για την ταπετσαρία των καθιμάτων

Τύπος, σήμανση και χρώμα .....

Σύνθετο/απλό (1), υλικό, αριθμός στρωμάτων (1): .....

Τύπος επίστρωσης (1): .....

Μέγιστο/ελάχιστο πάχος: ..... mm

13.5. Υλικό(-ά) που χρησιμοποιείται(-ούνται) για τα ράφια αποσκευών, τους αγωγούς θέρμανσης και εξαερισμού

Τύπος, σήμανση και χρώμα: .....

Σύνθετο/απλό (1) υλικό, αριθμός στρωμάτων (1): .....

Τύπος επίστρωσης (1): .....

Μέγιστο/ελάχιστο πάχος: ..... mm

Ημερομηνία, φάκελος.

(1) Εφόσον ισχύει.

ΠΑΡΑΡΤΗΜΑ III

ΥΠΟΔΕΙΓΜΑ

(Μέγιστες διαστάσεις A4 (210 x 297 mm)

ΠΙΣΤΟΠΟΙΗΤΙΚΟ ΕΓΚΡΙΣΗΣ ΤΥΠΟΥ ΕΟΚ

Ανακοίνωση σχετικά με την

— έγκριση τύπου

— επέκταση της έγκρισης τύπου

— απόρριψη έγκρισης τύπου

— απόσυρση έγκρισης τύπου (1)

ενός οχήματος αναφορικά με την οδηγία .../.../ΕΟΚ.

Έγκριση τύπου αριθ. (2): .....

Λόγος επέκτασης: .....

(1) Διαγράφεται κατά περίπτωση.

(2) Στην περίπτωση κατασκευαστικών στοιχείων η έγκριση ΕΟΚ τύπου του παρόντος εγγράφου αποτελείται από όλα τα τμήματα που περιγράφονται στο παράρτημα VII της οδηγίας 70/156/ΕΟΚ, όπως τροποποιήθηκε τελευταία από την οδηγία .../.../ΕΟΚ. Το ίδιο το κατασκευαστικό στοιχείο επισημαίνεται όπως προβλέπει η σχετική επιμέρους οδηγία.

Τμήμα I

0.1. Μάρκα (εμπορική επωνυμία του κατασκευαστή): .....

0.2. Τύπος και εμπορική(-ές) περιγραφή(-ές): .....

0.3. Μέσο αναγνώρισης του τύπου εφόσον σημειώνεται επί του οχήματος [1]: .....

0.3.1. Θέση της εν λόγω σήμανσης: .....

0.4. Κατηγορία οχήματος: .....

0.5. Όνομα και διεύθυνση του κατασκευαστή: .....

Τμήμα II

1. Συμπληρωματικές πληροφορίες (όπου ενδείκνυνται): 6λέπε προσάρτημα I.

2. Τεχνική διεύθυνση που είναι υπεύθυνη για τη διεξαγωγή των δοκιμών: .....

3. Ημερομηνία της έκθεσης δοκιμών: .....

4. Αριθμός της έκθεσης δοκιμών: .....

5. Παρατηρήσεις (αν υπάρχουν): 6λέπε προσάρτημα I.

6. Τόπος: .....

7. Ημερομηνία: .....

8. Υπογραφή: .....

9. Επισυνάπτεται κατάλογος εντύπων που συνιστούν το πακέτο πληροφοριών, το οποίο ευρίσκεται στην υπηρεσία που έχει εκδόσει την έγκριση τύπου, και το οποίο μπορεί να προμηθευθεί ο ενδιαφερόμενος μετά την αίτηση.

[1] Εάν το μέσο αναγνώρισης του τύπου περιλαμβάνει χαρακτήρες που δεν σχετίζονται με την περιγραφή των τύπων οχήματος, κατασκευαστικού στοιχείου ή ιδιαίτερης τεχνικής μονάδας οι οποίοι καλύπτονται από το παρόν έγγραφο πληροφοριών/πιστοποιητικό έγκρισης τύπου, οι χαρακτήρες αυτοί αντιπροσωπεύονται στην τεκμηρίωση από το σύμβολο: «?» (π.χ. ABC??123??).

Προσάρτημα I

ΤΟΥ ΠΙΣΤΟΠΟΙΗΤΙΚΟΥ ΕΓΚΡΙΣΗΣ ΕΟΚ ΤΥΠΟΥ αριθ. . . .

σχετικά με την έγκριση τύπου οχήματος σύμφωνα με την οδηγία . . ./. . ./ΕΟΚ

1. ΣΥΜΠΛΗΡΩΜΑΤΙΚΕΣ ΠΛΗΡΟΦΟΡΙΕΣ

1.1. Συμπεριφορά κατά την καύση υλικών που χρησιμοποιούνται για την εσωτερική κατασκευή των τουριστικών λεωφορείων

1.2. Υλικό(-ά) που χρησιμοποιείται (-ούνται) για την εσωτερική επένδυση της οροφής

Τύπος σήμανση και χρώμα: .....

Σύνθετο/απλό [1] υλικό, αριθμός στρωμάτων [1]: .....

Τύπος επίστρωσης [1]: .....

Μέγιστο/ελάχιστο πάχος: ..... mm

Ρυθμός καύσης: ..... mm/min.

[1] Εφόσον ισχύει.

1.3. Υλικό(-ά) που χρησιμοποιείται(-ούνται) για το οπίσθιο και τα πλευρικά τοιχώματα

Τύπος, σήμανση και χρώμα: .....

Σύνθετο/απλό (1) υλικό, αριθμός στρωμάτων (1): .....

Τύπος επίστρωσης (1): .....

Μέγιστο/ελάχιστο πάχος: ..... mm

Ρυθμός καύσης: ..... mm/min.

1.4. Υλικό(-ά) που χρησιμοποιείται(-ούνται) για το πάτωμα

Τύπος, σήμανση και χρώμα: .....

Σύνθετο/απλό (1) υλικό, αριθμός στρωμάτων (1): .....

Τύπος επίστρωσης (1): .....

Μέγιστο/ελάχιστο πάχος: ..... mm

Ρυθμός καύσης: ..... mm/min.

1.5. Υλικό(-ά) που χρησιμοποιείται(-ούνται) για την ταπετσαρία των καθισμάτων

Τύπος, σήμανση και χρώμα: .....

Σύνθετο/απλό (1) υλικό, αριθμός στρωμάτων (1): .....

Τύπος επίστρωσης (1): .....

Μέγιστο/ελάχιστο πάχος: ..... mm

Ρυθμός καύσης: ..... mm/min.

1.6. Υλικό(-ά) που χρησιμοποιείται(-ούνται) για τα ράφια αποσκευών, τους αγωγούς θέρμανσης και εξαερισμού

Τύπος, σήμανση και χρώμα: .....

Σύνθετο/απλό (1) υλικό, αριθμός στρωμάτων (1): .....

Τύπος επίστρωσης (1): .....

Μέγιστο/ελάχιστο πάχος: ..... mm

Ρυθμός καύσης: ..... mm/min.

1.7. Μέγιστη επιτρεπόμενη μάζα του οχήματος: ..... τόνοι.

1.8. Αριθμός καθισμάτων επιβατών: .....

5. Παρατηρήσεις: .....

---

(1) Εφόσον ισχύει.

ΠΑΡΑΡΤΗΜΑ IV

ΔΟΚΙΜΗ ΓΙΑ ΤΟΝ ΠΡΟΣΔΙΟΡΙΣΜΟ ΤΗΣ ΤΑΧΥΤΗΤΑΣ ΚΑΥΣΗΣ ΤΩΝ ΥΛΙΚΩΝ ΚΑΤΑ ΤΗΝ ΟΡΙΖΟΝΤΙΑ ΔΙΕΥΘΥΝΣΗ

1. **Περιγραφή της μεθόδου**

Το δείγμα διατηρείται σε οριζόντια θέση με τη χρήση ενός στηρίγματος σχήματος U και εκτίθεται στην επίδραση φλόγας χαμηλής ενέργειας και καθορισμένων χαρακτηριστικών επί 15 sec μέσα σε θάλαμο καύσης. Η φλόγα προσβάλλει το ελεύθερο άκρο του δείγματος. Με τη δοκιμή προσδιορίζεται αν και πότε σβήνει η φλόγα ή ο χρόνος που απαιτείται για να διανύσει η φλόγα μια ορισμένη απόσταση.

2. **Συσκευή**

2.1. Ο θάλαμος καύσης (σχήμα 1) είναι κατασκευασμένος κατά προτίμηση από ανοξείδωτο χάλυβα, με διαστάσεις όπως αναφέρονται στο σχήμα 2. Το εμπρόσθιο τμήμα του θαλάμου περιλαμβάνει ένα παράθυρο για την παρακολούθηση της δοκιμής από πυρίμαχο υλικό, το οποίο μπορεί να έχει τη μορφή θυρίδας.

Ο πυθμένας του θαλάμου φέρει οπές εξαερισμού ενώ γύρω από την οροφή υπάρχει σχισμή αερισμού. Ο θάλαμος καύσης στηρίζεται σε τέσσερα σκέλη ύψους 10 mm.

Ο θάλαμος είναι δυνατό να φέρει μία οπή στο ένα άκρο για την εισαγωγή του στηρίγματος στο οποίο συγκρατείται το δείγμα. Στο απέναντι άκρο προβλέπεται μια οπή για τη διέλευση της σωλήνωσης παροχής αερίου. Το τηκόμενο υλικό συλλέγεται μέσω ενός υποδοχέα, (βλέπε σχήμα 3) που είναι τοποθετημένος στον πυθμένα του θαλάμου κατά τέτοιο τρόπο ώστε να μην φράζει τις οπές αερισμού.

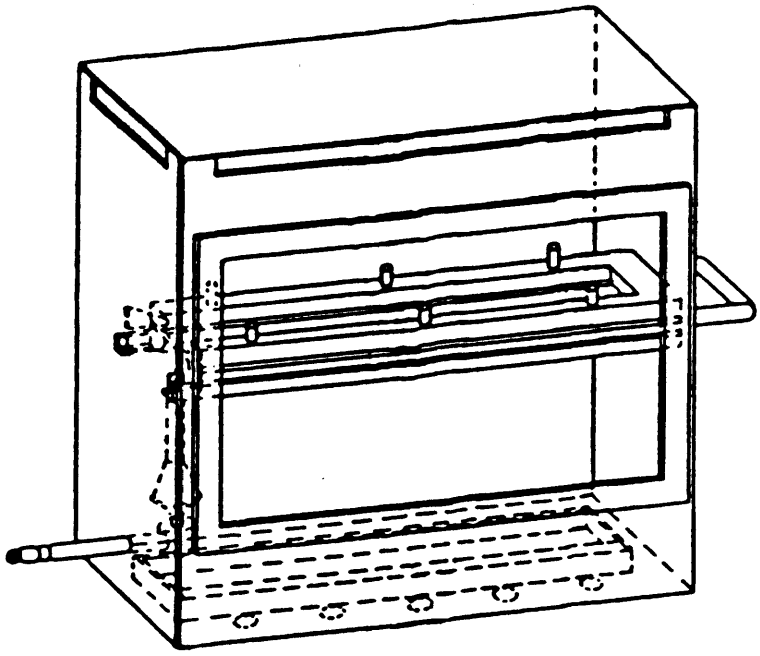

Σχήμα 1

Παράδειγμα θαλάμου καύσης με στήριγμα για τη στερέωση του δείγματος και υποδοχέα

Οι διαστάσεις δίνονται σε χιλιοστά

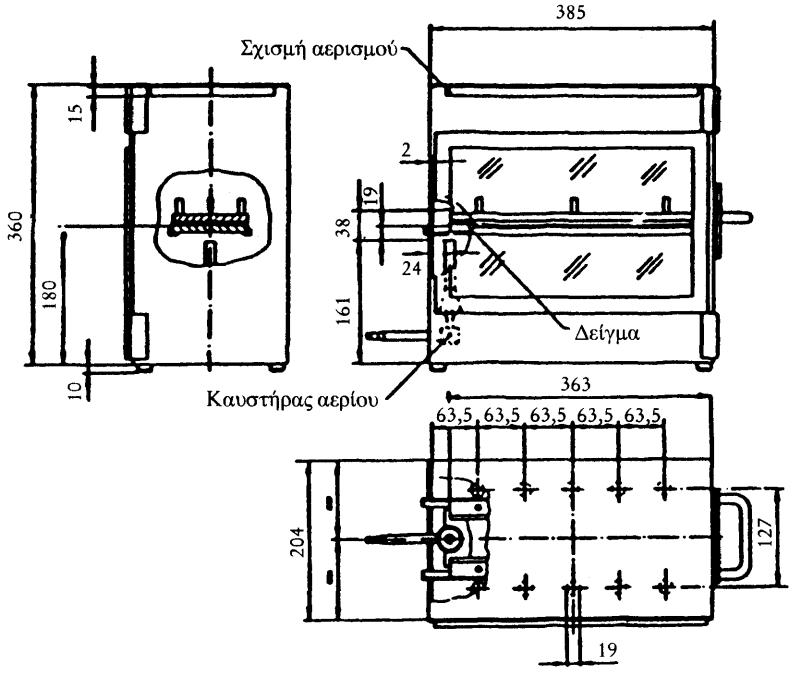

Σχήμα 2

Παράδειγμα θαλάμου καύσης

Οι διαστάσεις δίνονται σε χιλιοστά

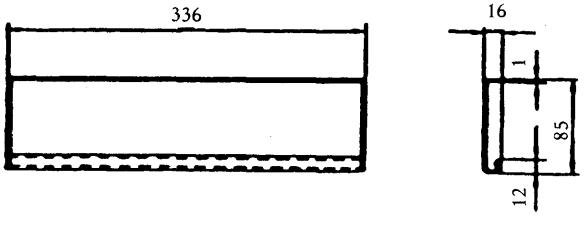

Σχήμα 3

Παράδειγμα υποδοχέα

2.2. Το στήριγμα του δείγματος αποτελείται από δύο μεταλλικά ελάσματα ή πλαίσια σχήματος U, που είναι κατασκευασμένα από ανοξείδωτο υλικό. Οι διαστάσεις του στηρίγματος δίνονται στο σχήμα 4.

Το κατώτερο και το ανώτερο έλασμα φέρουν ακίδες και οπές αντίστοιχα ώστε να εξασφαλίζεται η διατήρηση σε σταθερή θέση του δείγματος. Οι ακίδες χρησιμοποιούνται επίσης ως σημεία μέτρησης της αρχής και του τέλους της απόστασης καύσης.

Προβλέπεται σταθεροποίηση του δείγματος μέσω συρμάτων διαμέτρου 0,25 mm, κατασκευασμένων από θερμοανθεκτικό υλικό, που τοποθετούνται ανά αποστάσεις 25 mm κατά μήκος του κατώτερου ελάσματος σχήματος U (βλέπε σχήμα 5).

Η απόσταση μεταξύ της κατώτερης επιφανείας των δειγμάτων και του δαπέδου του θαλάμου είναι 178 mm. Η απόσταση μεταξύ της εμπρόσθιας ακμής της του στηρίγματος του δείγματος και του άκρου του θαλάμου είναι 22 mm. Η απόσταση μεταξύ των διαμήκων πλευρών της συσκευής και των πλευρικών τοιχωμάτων του θαλάμου είναι 50 mm. Όλες οι διαστάσεις που αναφέρονται είναι εσωτερικές (βλέπε σχήματα 1 και 2).

Οι διαστάσεις δίνονται σε χιλιοστά

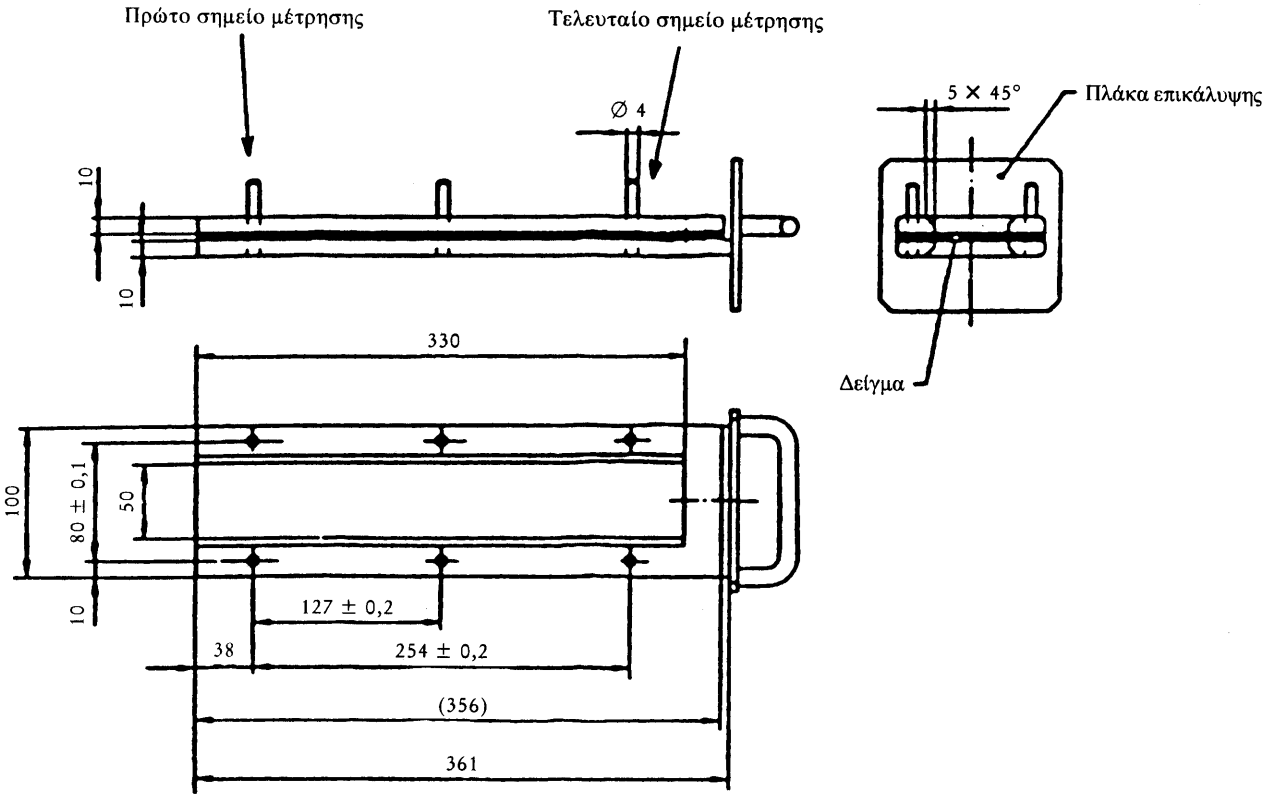

Σχήμα 4

Παράδειγμα στηρίγματος του δείγματος

Οι διαστάσεις δίνονται σε χιλιοστά

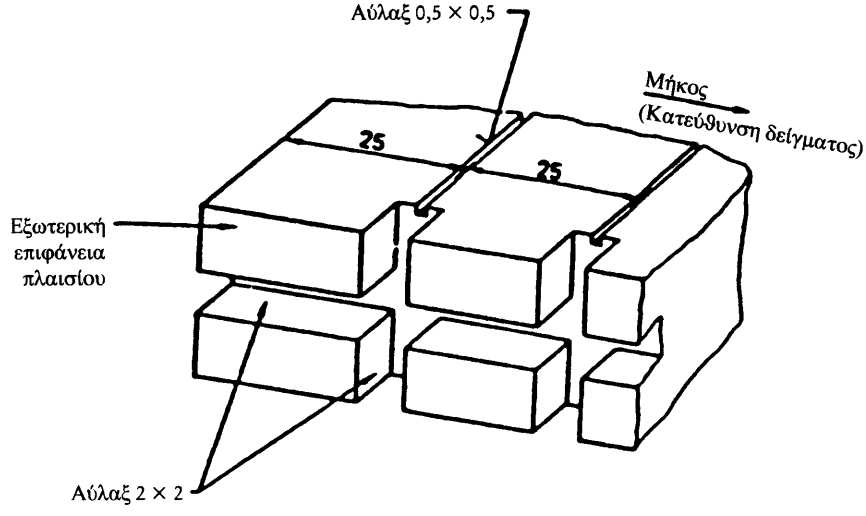

Σχήμα 5

Παράδειγμα τομής του κατωτέρου πλαισίου σχήματος U για το στήριγμα του δείγματος

2.3. Καυστήρας αερίου. Η ανάφλεξη πραγματοποιείται με τη χρήση του καυστήρα Bunsen, εσωτερικής διαμέτρου 9,5 ± 0,5 mm, ο οποίος τοποθετείται μέσα στο θάλαμο δοκιμών καύσης και σε τέτοια θέση, ώστε το κέντρο του ακροφυσίου του καυστήρα να ευρίσκεται 19 mm χαμηλότερα από την κατώτερη ακμή του ελεύθερου άκρου του δείγματος (6λέπε σχήμα 2).

2.4. Αέριο δοκιμής. Το αέριο του καυστήρα Bunsen, έχει θερμαντική αξία περίπου 38 MJ/m³ (π.χ. φυσικό αέριο).

2.5. Μεταλλική κτένα, μήκους τουλάχιστον 110 mm, εφοδιασμένη με επτά έως οκτώ ομαλά στρογγυλεμένα δόντια ανά 25 mm.

2.6. Χρονόμετρο ακριβείας 0,5 sec.

2.7. Απαγωγός. Ο θάλαμος καύσης μπορεί να τοποθετείται μέσα σε απαγωγό υπό την προϋπόθεση ότι ο εσωτερικός όγκος του τελευταίου είναι 20 έως 110 φορές μεγαλύτερος από τον όγκο του θαλάμου καύσης. Επίσης, οποιαδήποτε διάσταση του θαλάμου απαγωγού δεν πρέπει να είναι μεγαλύτερη του 250 % των υπολοίπων δύο διαστάσεων.

Πριν τη δοκιμή μετράται η κατακόρυφη ταχύτητα του αέρα που διέρχεται από τον απαγωγό σε δύο σημεία που ευρίσκονται 100 mm εμπρός και πίσω από το θάλαμο καύσης στην τελική του θέση. Η ταχύτητα αυτή πρέπει να κυμαίνεται 0,10 και 0,30 m/sec ώστε να αποφεύγεται πιθανή δυσφορία του χειριστή λόγω των προϊόντων καύσης. Είναι δυνατόν να χρησιμοποιείται απαγωγός με φυσικό αερισμό και κατάλληλη ταχύτητα αέρα.

3. **Δείγματα**

2.1. *Μορφή και διαστάσεις*

3.1.1. Η μορφή και οι διαστάσεις των δειγμάτων δίδονται στο σχήμα 6. Το πάχος του δείγματος είναι ανάλογο με το πάχος του προϊόντος για το οποίο εκτελείται η δοκιμή, αλλά δεν πρέπει να είναι μεγαλύτερο από 13 mm. Εφόσον οι συνθήκες δειγματοληψίας το επιτρέπουν, η διανομή του δείγματος πρέπει να είναι σταθερή καθόλο το μήκος του.

Οι διαστάσεις δίνονται σε χιλιοστά

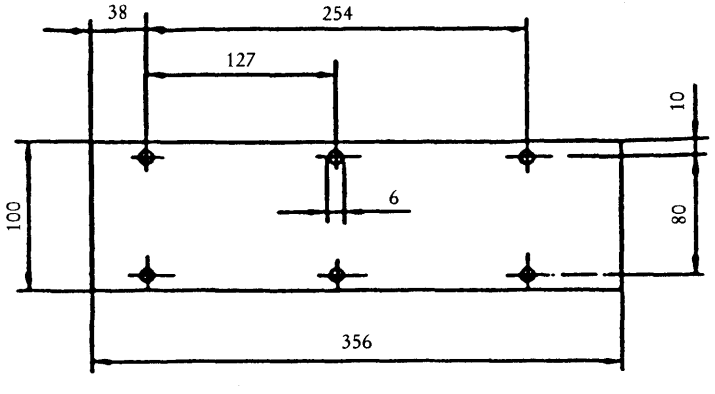

Σχήμα 6

Δείγμα

3.1.2. Αν η μορφή και το μέγεθος του προϊόντος για το οποίο εκτελείται η δοκιμή, δεν επιτρέπουν τη λήψη δείγματος αντιπροσωπευτικών διαστάσεων, πρέπει να ισχύουν οι παρακάτω ελάχιστες διαστάσεις:

α) στα δείγματα πλάτους 3 έως 60 mm, το μήκος πρέπει να είναι 356 mm. Στην περίπτωση αυτή η δοκιμή του υλικού γίνεται καθόλο το πλάτος του δείγματος·

6) στα δείγματα πλάτους 60 έως 100 mm, το μήκος πρέπει να είναι τουλάχιστον 138 mm. Στην περίπτωση αυτή, το δυναμικό μήκος της πορείας της φλόγας αντιστοιχεί στο μήκος του δείγματος. Η μέτρηση πραγματοποιείται από το πρώτο σημείο μέτρησης (αναφοράς).

3.2. *Δειγματοληψία*

Τα δείγματα λαμβάνονται από τα υλικά για τα οποία εκτελείται η δοκιμή. Για τα υλικά με διαφορετικές ταχύτητες καύσης προς διαφορετικές κατευθύνσεις, πρέπει να εκτελείται η αντίστοιχη δοκιμή για κάθε κατεύθυνση. Τα δείγματα πρέπει να λαμβάνονται και να τοποθετούνται στη συσκευή δοκιμών κατά τέτοιο τρόπο ώστε να μετράται η μέγιστη ταχύτητα καύσης.

Αν ένα υλικό παρέχεται σε τυποποιημένο πλάτος λαμβάνεται δείγμα μήκους τουλάχιστον 500 mm που καλύπτει όλο το πλάτος. Τα δείγματα λαμβάνονται κατά τρόπο ώστε να απέχουν τουλάχιστον 100 mm από το άκρο του τεμαχίου και σε ίση απόσταση μεταξύ τους.

Δείγματα από τελικά προϊόντα λαμβάνονται με τον ίδιο τρόπο, εφόσον το επιτρέπει η μορφή του προϊόντος. Όταν το πάχος του προϊόντος είναι μεγαλύτερο από 13 mm μειώνεται με τη βοήθεια μηχανικής επεξεργασίας της επιφάνειας που δεν εκτίθεται στο θάλαμο των επιβατών. Αν αυτό είναι αδύνατο η δοκιμή εκτελείται, σε συμφωνία με την τεχνική υπηρεσία, στο αρχικό πάχος του δείγματος, το οποίο αναφέρεται στην έκθεση δοκιμής.

Τα σύνθετα υλικά υπόκεινται στις ίδιες δοκιμές με τα ομοιογενή υλικά (βλέπε σημείο 2.8 του παραρτήματος I).

Στην περίπτωση υλικών που αποτελούνται από διαφορετικά επάλληλα στρώματα μη σύνθετων, πραγματοποιούνται ανεξάρτητες δοκιμές για όλες τις στρώσεις που ευρίσκονται σε απόσταση 13 mm, από την επιφάνεια που είναι εκτεθειμένη στο διαμέρισμα των επιβατών.

3.3. *Προετοιμασία*

Τα δείγματα διατηρούνται σε χώρο θερμοκρασίας 23 ± 2 °C και σχετικής υγρασίας 50 ± 5 % για 24 ώρες τουλάχιστον και πάντως όχι για διάστημα μεγαλύτερο των επτά ημερών. Διατηρούνται στις συνθήκες αυτές μέχρι τη χρονική στιγμή έναρξης της δοκιμής.

4. **Διαδικασία**

4.1. Τα δείγματα με χνουδωτή ή μαλλιαρή επιφάνεια τοποθετούνται σε μια επίπεδη επιφάνεια. Χρησιμοποιείται το μεταλλικό κτένη που αναφέρεται στο σημείο 2.5, δύο φορές και σε κατεύθυνση αντίθετη από εκείνη που έχει το χνούδι ή το μαλλί.

4.2. Τοποθετείται το δείγμα στο στήριγμα (βλέπε σημείο 2.2) ούτως ώστε η εκτεθειμένη επιφάνεια να ευρίσκεται στην κατεύθυνση της φλόγας.

4.3. Ρυθμίζεται η φλόγα του αερίου σε ύψος 38 mm με τη βοήθεια της χαραγής στο θάλαμο, ενώ η τροφοδοσία με αέρα του καυστήρα παραμένει κλειστή. Πριν την έναρξη των πρώτων δοκιμών, η φλόγα διατηρείται τουλάχιστον ένα λεπτό ώστε να σταθεροποιηθεί η έντασή της.

4.4. Τοποθετείται το στήριγμα του δείγματος στο θάλαμο καύσης με τρόπο ώστε το άκρο του δείγματος να ευρίσκεται εκτεθειμένο στη φλόγα. Μετά τη διέλευση χρονικής περιόδου 15 sec διακόπτεται η ροή του αερίου.

4.5. Η έναρξη μέτρησης του χρόνου καύσης πραγματοποιείται τη χρονική στιγμή κατά την οποία η φλόγα διέρχεται από το πρώτο σημείο μέτρησης. Παρακολουθείται η μετάδοση της φλόγας στην πλευρά που καίγεται ταχύτερα (άνω ή κάτω πλευρά του δείγματος).

4.6. Η μέτρηση του χρόνου καύσης ολοκληρώνεται όταν η φλόγα διέρχεται από το τελευταίο σημείο μέτρησης ή όταν η φλόγα σβήνει πριν το τελευταίο σημείο μέτρησης. Αν η φλόγα δεν διέλθει από το τελευταίο σημείο μέτρησης, μετράται η απόσταση μέχρι το σημείο όπου έσβησε η φλόγα «καμένο τμήμα», είναι το τμήμα του υλικού που έχει αποσυντεθεί ή καταστραφεί επιφανειακά ή στο εσωτερικό του από την καύση.

4.7. Στην περίπτωση που το δείγμα δεν αναφλέγεται ή δεν συνεχίζει να καίγεται μετά τη διακοπή της λειτουργίας του καυστήρα ή όταν η φλόγα σβήνει πριν διέλθει από το πρώτο σημείο μέτρησης, τότε η ταχύτητα καύσης θεωρείται ίση με 0 mm/min.

4.8. Κατά τη διάρκεια της εκτέλεσης ή της επανάληψης των δοκιμών, ελέγχεται η θερμοκρασία του θαλάμου καύσης και του στηρίγματος δειγμάτων, ώστε να μην υπερβαίνει τους 30 °C πριν την έναρξη της επόμενης δοκιμής.

5. **Υπολογισμός**

Η ταχύτητα καύσης B [1], σε χιλιοστά ανά λεπτό, δίνεται από τη σχέση:

$$B = \frac{s}{t} \times 60$$

όπου

s: η απόσταση καύσης σε χιλιοστά

t: ο χρόνος, σε δευτερόλεπτα, που απαιτείται για την καύση της απόστασης s.

[1] Ο βαθμός καύσης B κάθε δείγματος υπολογίζεται μόνον στην περίπτωση που η φλόγα διέρχεται από το τελευταίο σημείο μέτρησης ή όταν διασχίζει όλο το δείγμα.

ΠΑΡΑΡΤΗΜΑ V

ΔΟΚΙΜΗ ΠΡΟΣΔΙΟΡΙΣΜΟΥ ΤΗΣ ΣΥΜΠΕΡΙΦΟΡΑΣ ΤΩΝ ΥΛΙΚΩΝ ΚΑΤΑ ΤΗΝ ΤΗΞΗ

1. **Περιγραφή της μεθόδου**

Το δείγμα τοποθετείται οριζόντια και εκτίθεται στην επίδραση ενός ηλεκτρικού θερμαντήρα. Κάτω από το δείγμα τοποθετείται υποδοχέας για τη συλλογή των σταγόνων που προκύπτουν από την τήξη του υλικού.

Τοποθετείται φαρμακευτικός βάμβαξ στον υποδοχέα ώστε να ελέγχεται αν οι σταγόνες είναι διάπυρες.

2. **Συσκευή**

Η συσκευή αποτελείται από (σχήμα 1):

α) έναν ηλεκτρικό θερμαντήρα·

β) μία διάταξη στήριξης του δείγματος με πλέγμα·

γ) έναν υποδοχέα (για τις σταγόνες που προκύπτουν από την τήξη του υλικού)·

δ) μία διάταξη υποστήριξης (της συσκευής).

2.1. Ως πηγή θερμότητας χρησιμοποιείται ένας ηλεκτρικός θερμαντήρας ωφέλιμης ισχύος 500 W.

Η θερμαντική επιφάνεια αποτελείται από διάφανη πλάκα χαλαζία διαμέτρου 100 ± 5 mm.

Η εκπεμπόμενη θερμική ροή που μετράται σε επιφάνεια παράλληλη ως προς την επιφάνεια του θερμαντήρα και σε απόσταση 30 mm, πρέπει να είναι 3 W/cm².

2.2. *Βαθμονόμηση*

Για τη βαθμονόμηση του θερμαντήρα ακτινοβολίας χρησιμοποιείται ένας μετρητής θερμικής ροής τύπου Gardon εύρους κλίμακας όχι μεγαλύτερου από 10 W/cm².

Η επιφάνεια προσπτώσεως που δέχεται τη θερμική ακτινοβολία και σε μικρό βαθμό ίσως και θερμότητα διά μεταφοράς δεν πρέπει να έχει διάμετρο μεγαλύτερη από 10 mm και πρέπει να είναι επιστρωμένη με ανθεκτικό υλικό χρώματος μαύρου θαμπού. Η επιφάνεια προσπτώσεως πρέπει να είναι τοποθετημένη σε υδρόψυκτη διάταξη της οποίας η εμπρόσθια όψη πρέπει να είναι κατασκευασμένη από πολύ καλά στιλβωμένο μέταλλο, να είναι επίπεδη, να συμπίπτει με την επιφάνεια προσπτώσεως και να έχει διάμετρο περίπου 25 mm.

Η ακτινοβολία που δέχεται η επιφάνεια του μετρητή δεν πρέπει να διέρχεται από οποιοδήποτε παράθυρο. Ο μετρητής πρέπει να είναι άριστης κατασκευής, εύκολος στη ρύθμιση και τη χρήση, να μην επηρεάζεται από ρεύματα αέρος και να παρέχει σταθερές μετρήσεις. Το όργανο πρέπει να παρέχει ακρίβεια ± 3 % και δυνατότητα επανάληψης μετρήσεων 0,5 %.

Η βαθμονόμηση του μετρητή θερμικής ροής πρέπει να ελέγχεται κάθε φορά που επαναβαθμονομείται ο μετρητής. Αυτό επιτυγχάνεται με σύγκριση με ένα όργανο αναφοράς που χρησιμοποιείται αποκλειστικά για το σκοπό αυτό. Το όργανο αναφοράς πρέπει να βαθμονομείται πλήρως σε ετήσια βάση σύμφωνα με τα εθνικά πρότυπα.

2.2.1. Έλεγχος βαθμονόμησης

Η θερμική ροή που παράγεται από την ισχύ τροφοδοσίας η οποία σύμφωνα με την αρχική βαθμονόμηση αντιστοιχεί σε 3 W/cm², πρέπει να ελέγχεται ανά τακτά διαστήματα (τουλάχιστον μια φορά κάθε 50 ώρες λειτουργίας) και πρέπει να διενεργείται επανάληψη της βαθμονόμησης της συσκευής όταν, μέσω του ελέγχου αυτού, διαπιστώνεται απόκλιση μεγαλύτερη από 0,06 W/cm².

2.2.2. Διαδικασία βαθμονόμησης

Η συσκευή τοποθετείται σε περιβάλλον όπου δεν αναπτύσσονται ρεύματα αέρα (ταχύτητα όχι μεγαλύτερη από 0,2 m/sec).

Ο μετρητής της θερμικής ροής τοποθετείται στη συσκευή, στη θέση του δείγματος, ώστε να είναι ομόκεντρος με τη θερμική επιφάνεια.

Ο θερμαντήρας τίθεται υπό τάση και η ισχύς τροφοδοσίας ρυθμίζεται κατά τρόπο ώστε η παραγόμενη θερμική ροή στο κέντρο της θερμαντικής επιφάνειας να είναι 3 W/cm². Μετά τη ρύθμιση αυτή ακολουθεί πεντάλεπτο χρονικό διάστημα κατά το οποίο το σύστημα αφήνεται να ισορροπήσει χωρίς περαιτέρω ρύθμιση.

2.3. Το δείγμα στηρίζεται σε ένα μεταλλικό δακτύλιο (σχήμα 1). Στο στήριγμα τοποθετείται πλέγμα κατασκευασμένο από ανοξείδωτο σύρμα με διαστάσεις:

— εσωτερική διάμετρος: 118 mm,

— διαστάσεις τετραγωνικών οπών: 2,10 × 2,10 mm,

— διάμετρος ανοξείδωτου σύρματος: 0,70 mm.

2.4. Ο υποδοχέας αποτελείται από ένα κυλινδρικό σωλήνα εσωτερικής διαμέτρου 118 mm και ύψους 12 mm.

Τοποθετείται φαρμακευτικός βάμβαξ ως υλικό πλήρωσης του υποδοχέα.

2.5. Ένας κατακόρυφος άξονας χρησιμοποιείται για την υποστήριξη του εξοπλισμού που περιγράφεται στα σημεία 2.1, 2.3 και 2.4.

Ο ηλεκτρικός θερμαντήρας τοποθετείται στην κορυφή του στηρίγματος, με τέτοιο τρόπο, ώστε η επιφάνεια εκπομπής να είναι οριζόντια και η θερμική ακτινοβολία να έχει κατακόρυφη διεύθυνση. Η συσκευή πρέπει να είναι εφοδιασμένη με ένα χειροκίνητο ή ποδοκίνητο μοχλό, ώστε να επιτρέπεται η ανύψωση του θερμαντήρα.

Επίσης πρέπει να είναι εφοδιασμένη με ασφαλιστική διάταξη ώστε να εξασφαλίζεται η δυνατότητα επαναφοράς του θερμαντήρα στην κανονική θέση.

Οι άξονες του θερμαντήρα του στηρίγματος του δείγματος και του υποδοχέα πρέπει να συμπίπτουν όταν ευρίσκονται στην κανονική θέση.

3. **Δείγματα**

Οι διαστάσεις των δειγμάτων πρέπει να είναι: 70 × 70 mm.

Οι διαστάσεις των δειγμάτων των προϊόντων που έχουν υποστεί τελική επεξεργασία πρέπει να λαμβάνονται με τον ίδιο τρόπο, εφόσον το επιτρέπει η μορφή του προϊόντος. Όταν το πάχος του προϊόντος είναι μεγαλύτερο από 13 mm, πρέπει να μειώνεται στη διάσταση αυτή μέσω μηχανικής επεξεργασίας της επιφάνειας που δεν είναι εκτεθειμένη προς το θάλαμο των επιβατών. Αν είναι αδύνατη η μείωση του πάχους, η δοκιμή πρέπει να εκτελείται σύμφωνα με τις οδηγίες της τεχνικής υπηρεσίας, βάσει του αρχικού πάχους του υλικού το οποίο αναγράφεται στην έκθεση δοκιμών.

Οι δοκιμές των σύνθετων υλικών (βλέπε σημείο 2.8 του παραρτήματος I) πρέπει να εκτελούνται όπως οι δοκιμές των ομοιογενών υλικών.

Στην περίπτωση προϊόντων που αποτελούνται από διαφορετικά στρώματα μη σύνθετων υλικών, πρέπει να εκτελούνται ανεξάρτητες δοκιμές για όλα τα στρώματα — που ευρίσκονται σε απόσταση 13 mm από την επιφάνεια που είναι εκτεθειμένη προς το θάλαμο των επιβατών.

Η ολική μάζα του δοκιμίου πρέπει να είναι τουλάχιστον 2 gr. Αν η μάζα ενός δοκιμίου είναι μικρότερη από την παραπάνω τιμή τότε πρέπει να χρησιμοποιούνται περισσότερα δοκίμια.

Αν οι δύο επιφάνειες του υλικού διαφέρουν, τότε εκτελούνται δοκιμές και για τις δύο επιφάνειες, δηλαδή χρησιμοποιούνται οκτώ δοκίμια.

Τα δείγματα και ο φαρμακευτικός βάμβαξ πρέπει να διατηρούνται για τουλάχιστον 24 ώρες υπό θερμοκρασία 23 ± 2 °C και σχετική υγρασία 50 ± 5 % και μέχρι τη χρονική στιγμή έναρξης της δοκιμής.

4. **Διαδικασία**

Το δείγμα τοποθετείται στη διάταξη υποστήριξης που είναι τοποθετημένη κατά τέτοιο τρόπο ώστε η απόσταση μεταξύ της επιφάνειας του θερμαντήρα και της άνω επιφάνειας του δείγματος να είναι 30 mm. Ο υποδοχέας και ο φαρμακευτικός βάμβαξ τοποθετούνται κάτω από το πλέγμα και σε απόσταση 300 mm.

Ο θερμαντήρας τίθεται σε λειτουργία όταν ευρίσκεται τοποθετημένος παράπλευρα, ώστε να προσπίπτει η θερμική ακτινοβολία στο δείγμα. Όταν ο θερμαντήρας αρχίσει να λειτουργεί σε πλήρη απόδοση τοποθετείται υπεράνω του δείγματος και αρχίζει η χρονομέτρηση.

Αν το υλικό τήκεται ή παραμορφώνεται, η κατακόρυφη θέση του θερμαντήρα μεταβάλλεται, ώστε να διατηρείται η απόσταση των 30 mm.

Αν παρατηρηθεί ανάφλεξη του δείγματος, ο θερμαντήρας απομακρύνεται ύστερα από 3 sec. Όταν σβήνει η φλόγα, ο θερμαντήρας επαναφέρεται στη θέση λειτουργίας και η ίδια διαδικασία επαναλαμβάνεται όσο συχνά είναι απαραίτητο κατά τη διάρκεια των πέντε πρώτων λεπτών της δοκιμής.

Μετά το πέμπτο λεπτό της δοκιμής:

i) αν η φλόγα έχει σβήσει (ανεξάρτητα αν υπήρξε ανάφλεξη ή όχι κατά τα πέντε πρώτα λεπτά της δοκιμής), ο θερμαντήρας παραμένει στη θέση λειτουργίας ακόμη και αν αναφλεγεί εκ νέου το δείγμα,

ii) αν το υλικό αναφλέγεται πριν επανατοποθετηθεί ο θερμαντήρας αναμένεται το σβήσιμο της φλόγας στη θέση λειτουργίας.

Σε οποιαδήποτε περίπτωση η δοκιμή πρέπει να συνεχισθεί για πέντε λεπτά ακόμη.

5. **Αποτελέσματα**

Τα φαινόμενα που παρατηρούνται κατά τη διάρκεια της δοκιμής αναφέρονται στην έκθεση δοκιμών, όπως:

— η πτώση σταγόνων, αν υπάρχουν, ανεξάρτητα αν είναι φλεγόμενες ή όχι,

— αν προκαλείται ανάφλεξη του φαρμακευτικού βάμβακος.

Οι διαστάσεις δίνονται σε χιλιοστά

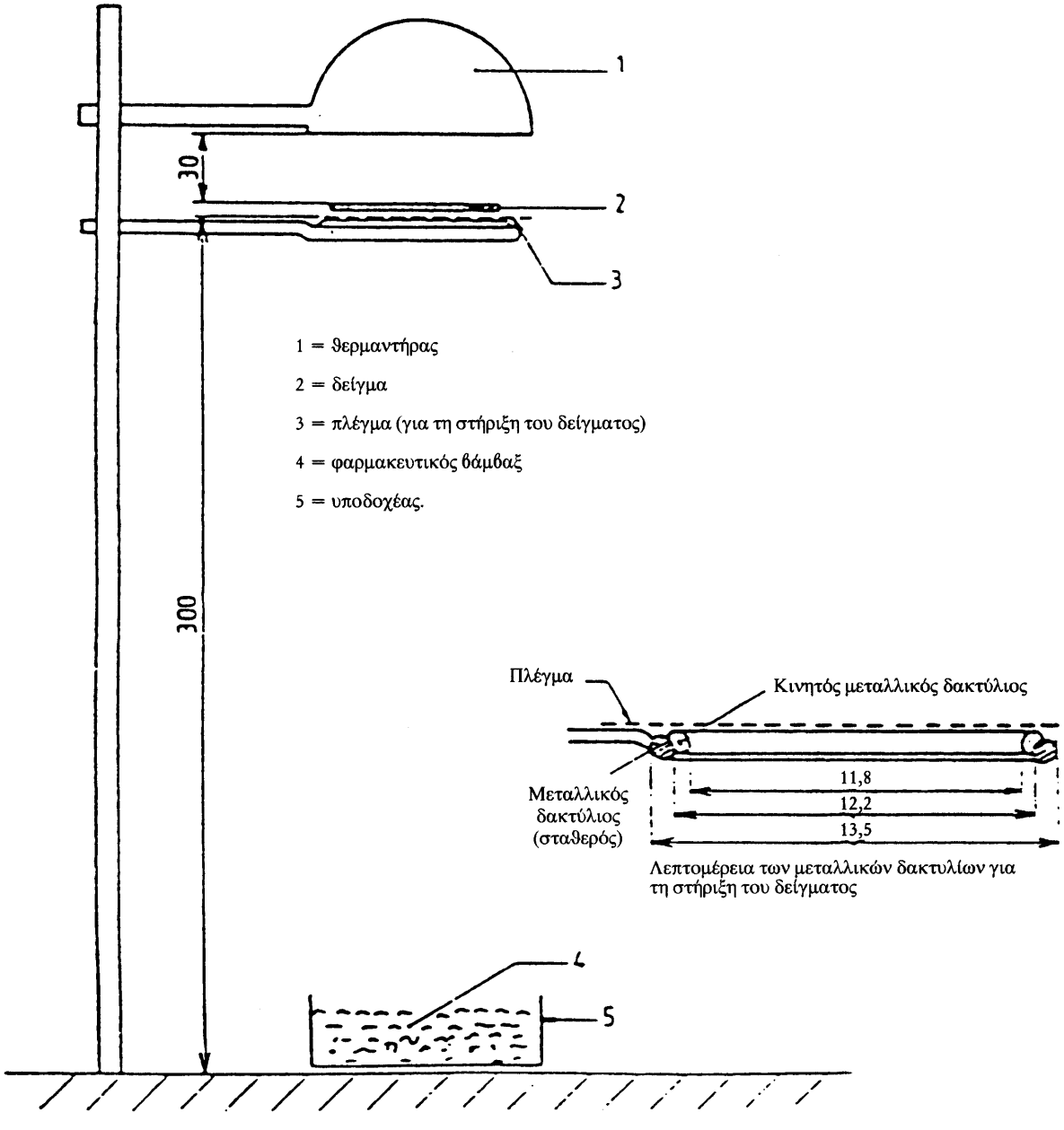

Σχήμα 1

ΠΑΡΑΡΤΗΜΑ VI

ΔΟΚΙΜΗ ΠΡΟΣΔΙΟΡΙΣΜΟΥ ΤΗΣ ΤΑΧΥΤΗΤΑΣ ΚΑΥΣΗΣ ΤΩΝ ΥΛΙΚΩΝ ΚΑΤΑ ΤΗΝ ΚΑΤΑΚΟΡΥΦΗ ΔΙΕΥΘΥΝΣΗ

1. **Αντικείμενο δοκιμής**

Η δοκιμή αυτή συνίσταται στην έκθεση των δειγμάτων, τα οποία είναι τοποθετημένα κατακόρυφα, σε φλόγα και στον προσδιορισμό της ταχύτητας διάδοσης της φλόγας στο εξεταζόμενο υλικό.

2. **Συσκευή**

Η συσκευή αποτελείται από:

α) μια διάταξη υποστήριξης των δοκιμίων·

β) έναν καυστήρα·

γ) ένα σύστημα εξαερισμού για την απαγωγή των αερίων και των προϊόντων καύσης·

δ) ένα ιχνάριο·

ε) νήματα μερσεριζέ από άσπρο βαμβάκι με μέγιστη γραμμική πυκνότητα 50 tex χρησιμοποιούμενα ως δείκτες.

2.1. Το στήριγμα του δείγματος αποτελείται από ένα τετράγωνο πλαίσιο ύψους 560 mm, εφοδιασμένο με δύο σταθερά συνδεδεμένες παράλληλες ράβδους σε απόσταση μεταξύ τους 150 mm στις οποίες προσαρμόζονται ακίδες που επιτρέπουν τη συγκράτηση του δείγματος το οποίο τοποθετείται σε επιφάνεια που απέχει από τις πλευρές του πλαισίου τουλάχιστον 20 mm. Οι ακίδες έχουν διάμετρο το πολύ έως 2 mm και μήκος τουλάχιστον 27 mm. Οι ακίδες τοποθετούνται στις παράλληλες πάβδους όπως φαίνεται στο σχήμα 1. Το πλαίσιο πρέπει να τοποθετείται σε κατάλληλο υποστήριγμα ώστε να διατηρείται η κατακόρυφη θέση των ράβδων κατά τη διάρκεια της δοκιμής. (Για τοποθέτηση του δείγματος σε επιφάνεια σε ορισμένη απόσταση από το πλαίσιο, μπορεί να χρησιμοποιηθούν διαχωριστικά διαμέτρου 2 mm, τοποθετημένα αμέσως πλάι στις ακίδες).

2.2. Ο καυστήρας περιγράφεται στο σχήμα 3.

Το αέριο τροφοδοσίας του καυστήρα μπορεί να είναι αέριο προπανίου ή βουτανίου, που διατίθεται στο εμπόριο.

Ο καυστήρας τοποθετείται μπροστά αλλά χαμηλότερα από το δείγμα στο επίπεδο που διέρχεται από τον κατακόρυφο άξονα συμμετρίας του δείγματος και είναι κάθετο προς την όψη του (βλέπε σχήμα 2), έτσι ώστε ο διαμήκης άξονάς του να σχηματίζει γωνία 30 ° ως προς την κατακόρυφο. Η απόσταση μεταξύ του στομίου του καυστήρα και της κατώτερης άκρης του δείγματος πρέπει να είναι 20 mm.

2.3. Η συσκευή δοκιμής μπορεί να τοποθετείται σε απαγωγό υπό την προϋπόθεση ότι ο εσωτερικός όγκος του τελευταίου είναι 20 έως 110 φορές μεγαλύτερος από τον όγκο του θαλάμου καύσης. Επίσης οποιαδήποτε διάσταση του απαγωγού δεν πρέπει να είναι μεγαλύτερη του 250 % των υπολοίπων διαστάσεων. Πριν τη δοκιμή μετράται η κατακόρυφη ταχύτητα του αέρα που διέρχεται από τον απαγωγό, σε δύο σημεία που ευρίσκονται 100 mm έμπροσθεν και όπισθεν της θέσης του θαλάμου καύσης. Η ταχύτητα αυτή πρέπει να ευρίσκεται μεταξύ των τιμών 0,10 και 0,30 m/sec ώστε να αποφεύγεται πιθανή δυσφορία του χειριστή λόγω των προϊόντων καύσης. Είναι δυνατόν να χρησιμοποιείται απαγωγός με φυσικό αερισμό και κατάλληλη ταχύτητα αέρα.

2.4. Πρέπει να χρησιμοποιείται ένα επίπεδο και άκαμπτο ιχνάριο κατασκευασμένο από κατάλληλο υλικό αντίστοιχων διαστάσεων με το δείγμα. Οπές διαμέτρου 2 mm περίπου πρέπει να διανοίγονται στο ιχνάριο σε θέσεις τέτοιες ώστε η απόσταση μεταξύ των κέντρων των οπών να αντιστοιχεί στην απόσταση των ακίδων του πλαισίου (βλέπε σχήμα 1). Οι οπές είναι σε θέσεις συμμετρικές ως προς τον κατακόρυφο άξονα συμμετρίας ιχναρίου.

3. **Δείγματα**

3.1. Οι διαστάσεις του δείγματος πρέπει να είναι: 560 × 170 mm.

3.2. Τα δείγματα πρέπει να διατηρούνται για τουλάχιστον 24 ώρες υπό θερμοκρασία και σχετική υγρασία 23 ± 2 °C και 50 ± 5 % αντίστοιχα και μέχρι τη χρονική στιγμή έναρξης της δοκιμής.

4. **Διαδικασία**

4.1. Η θερμοκρασία και η σχετική υγρασία της ατμόσφαιρας κατά τη διάρκεια εκτέλεσης της δοκιμής πρέπει να είναι μεταξύ 10 και 30 ° και 15 και 80 % αντίστοιχα.

4.2. Ο καυστήρας πρέπει να προθερμαίνεται επί 2 min. Το ύψος της φλόγας πρέπει να ρυθμίζεται στο 40 ± 2 mm μετρούμενα από το στόμιο του καυστήρα ως το άκρο του κίτρινου μέρους της φλόγας, όταν ο καυστήρας ευρίσκεται σε κατακόρυφη θέση και η παρακολούθηση πραγματοποιείται υπό αμυδρό φωτισμό.

4.3. Το δείγμα τοποθετείται στις ακίδες του πλαισίου δοκιμής με τρόπο ώστε οι ακίδες να διέρχονται από τα σημεία που έχουν χαραχθεί και ότι το δείγμα ευρίσκεται σε απόσταση 20 mm από το πλαίσιο. Το πλαίσιο τοποθετείται επί του στηρίγματος ώστε το δοκίμιο να ευρίσκεται σε κατακόρυφη θέση.

4.4. Τα νήματα ενδείξεων πρέπει να προσαρμόζονται οριζόντια, εμπρός από το δείγμα και στις θέσεις που υποδεικνύονται στο σχήμα 1. Σε κάθε θέση συνδέεται ένας βρόχος νήματος ώστε τα δύο τμήματα να έχουν απόσταση 1 mm και να ευρίσκονται σε απόσταση 5 mm από το επίπεδο που διέρχεται από την εμπρόσθια άκρη του δοκιμίου.

Κάθε βρόχος πρέπει να είναι συνδεδεμένος με μια κατάλληλη συσκευή μέτρησης χρόνου. Τα νήματα πρέπει να ευρίσκονται υπό κατάλληλη ένταση ώστε να διατηρείται η σχετική τους θέση ως προς το δοκίμιο.

4.5. Η φλόγα επιδρά επί του δοκιμίου επί 5 sec θεωρείται, ότι έχει επιτελεσθεί ανάφλεξη, αν η φλόγα στο δοκίμιο διατηρείται για χρονικό διάστημα 5 sec μετά την απομάκρυνση της φλόγας. Αν δεν έχει επιτελεσθεί ανάφλεξη, τότε επιβάλλεται φλόγα για 15 sec σε άλλο δοκίμιο που έχει υποστεί κατάλληλη προετοιμασία.

4.6. Αν οποιοδήποτε αποτέλεσμα, οποιουδήποτε συνόλου εκ τριών δοκιμίων υπερβαίνει το ελάχιστο αποτέλεσμα κατά 50 %, εκτελείται όμοια δοκιμή καύσης για τη συγκεκριμένη κατεύθυνση ή επιφάνεια, επί τριών νέων δοκιμίων. Αν δεν επιτευχθεί καύση δύο ή τριών δοκιμίων, οποιουδήποτε συνόλου τριών δοκιμίων, μέχρι το ανώτερο νήμα ένδειξης, πρέπει να πραγματοποιηθεί εκ νέου επί τριών δοκιμίων για τη συγκεκριμένη κατεύθυνση ή επιφάνεια.

4.7. Πρέπει να μετρούνται σε δευτερόλεπτα οι ακόλουθοι χρόνοι:

α) ο χρόνος μεταξύ της έναρξης της εφαρμογής της φλόγας ανάφλεξης και της αποκοπής του πρώτου νήματος ένδειξης (t_1)·

β) ο χρόνος μεταξύ της έναρξης της εφαρμογής της φλόγας ανάφλεξης και της αποκοπής του δεύτερου νήματος ένδειξης (t_2)·

γ) ο χρόνος μεταξύ της έναρξης της εφαρμογής της φλόγας ανάφλεξης και της αποκοπής του τρίτου νήματος ένδειξης (t_3).

5. **Αποτελέσματα**

Τα αποτελέσματα των δοκιμών πρέπει να καταγράφονται στην έκθεση δοκιμών και πρέπει να συμπεριλαμβάνονται:

— η χρονική διάρκεια της καύσης,

— οι χρόνοι t_1, t_2 και t_3 σε δευτερόλεπτα,

— τα αντίστοιχα μήκη των καμένων τμημάτων: d_1, d_2, και d_3 σε min.

Οι ταχύτητες καύσης V_1 και V_2 και οι V_2 και V_3, αν ισχύουν, πρέπει να υπολογίζονται (για κάθε δείγμα στο οποίο η φλόγα φθάνει μέχρι το πρώτο νήμα ένδειξης τουλάχιστον) ως εξής:

$$V_i = \frac{d_i}{t_i} \times 60 \text{ (mm/min)}$$

Πρέπει να λαμβάνεται υπόψη ο μεγαλύτερος λόγος V_i.

Οι διαστάσεις δίνονται σε χιλιοστά

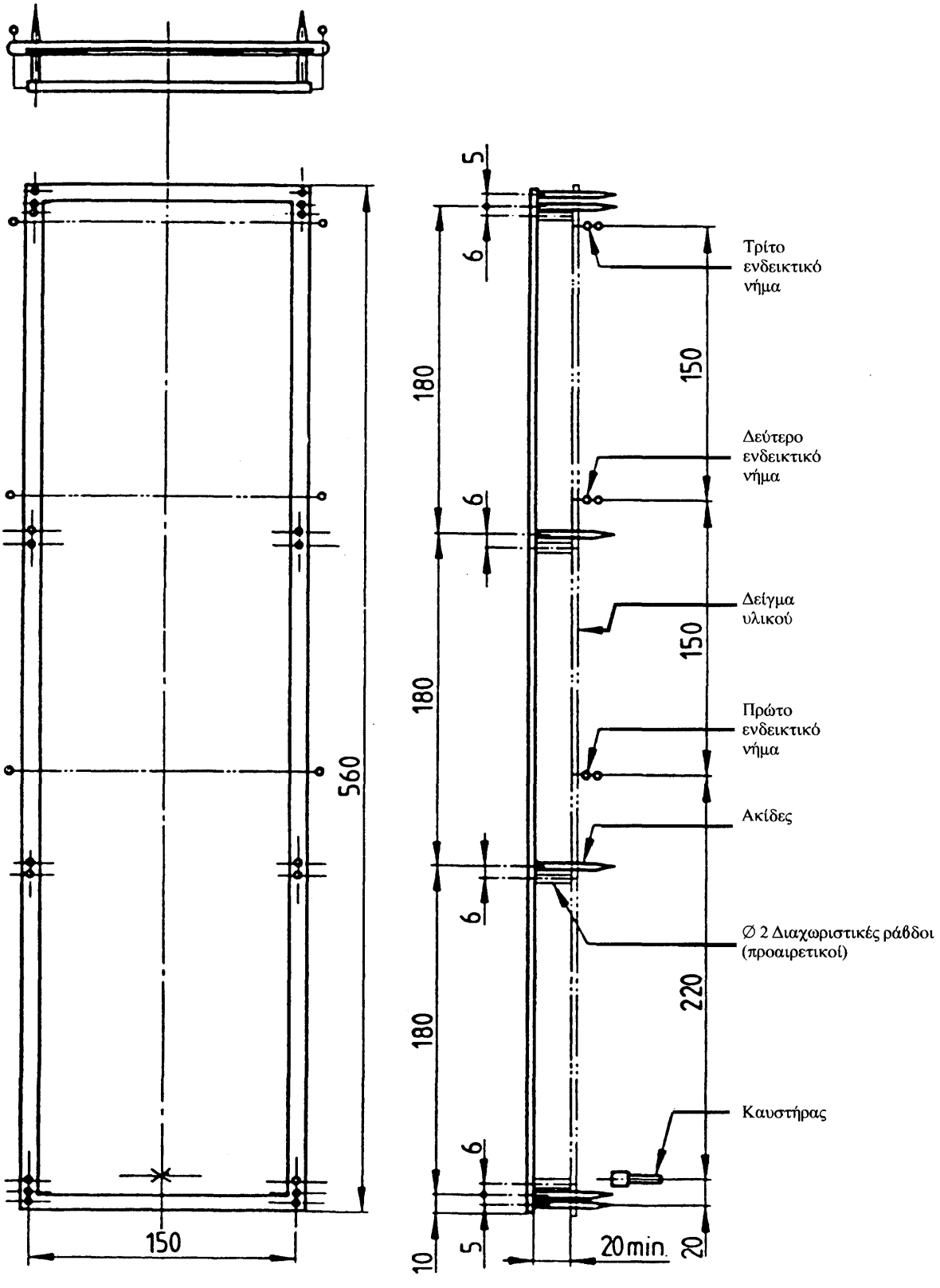

Σχήμα 1

Διάταξη συγκράτησης δείγματος

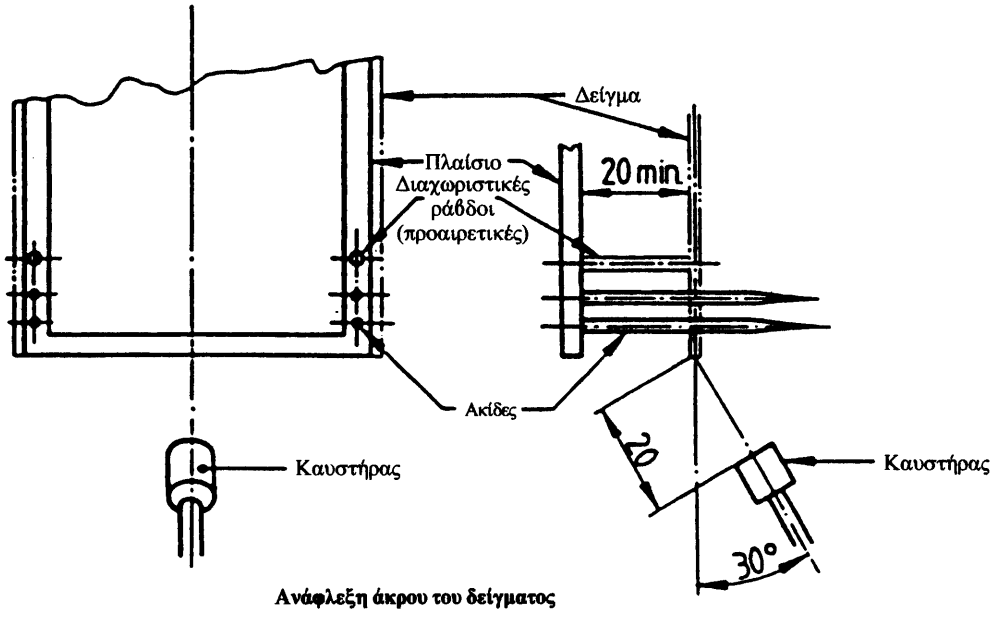

Σχήμα 2

Θέση καυστήρα κατά την ανάφλεξη

Οι διαστάσεις δίνονται σε χιλιοστά

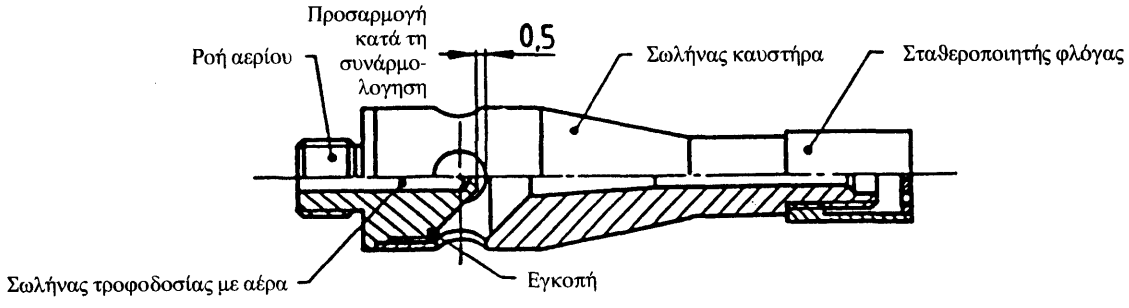

α) **Διάταξη καυστήρα αερίου**

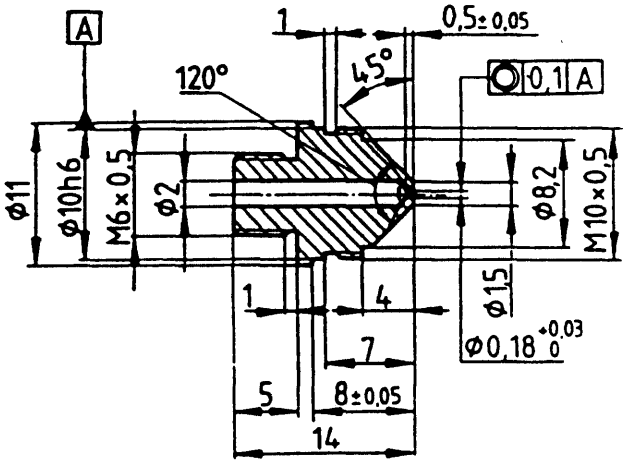

β) **Ροή αερίου**

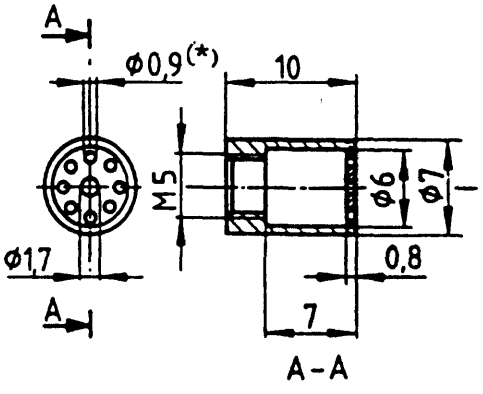

γ) **Σταθεροποιητής φλόγας**

(*) Διάμετρος διάτρητου δίσκου: 4,4 mm.

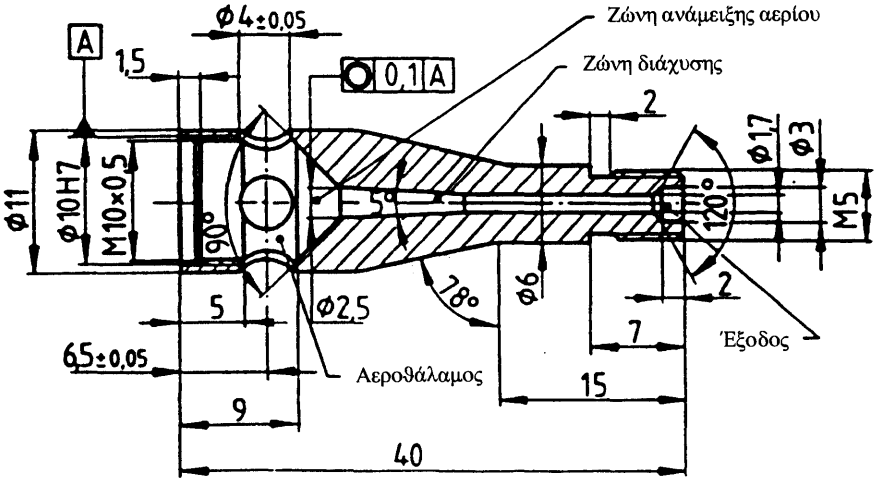

δ) **Σωλήνας καυστήρα**

Σχήμα 3

Καυστήρας αερίου (1)

(1) Η προμήθεια του καυστήρα μπορεί να γίνει απο τον Δρ. George Wazau, Meß- und Prüftechnik, Keplerstraße 12, D-1000 Berlin 10, Germany.

III

(Πληροφορίες)

ΕΠΙΤΡΟΠΗ

Phare — Κινητός σταθμός ελέγχου της ποιότητας του αέρα

Περίληψη διακήρυξης διαγωνισμού της Κυβέρνησης της Ρουμανίας για έργο χρηματοδοτούμενο από την Ευρωπαϊκή Οικονομική Κοινότητα

(92/C 154/05)

Ονομασία του έργου

Κινητός σταθμός ελέγχου της ποιότητας του αέρα

1. **Συμμετοχή και καταγωγή**

Δικαίωμα συμμετοχής με ίσους όρους έχουν όλα τα φυσικά και νομικά πρόσωπα των κρατών μελών της Ευρωπαϊκής Οικονομικής Κοινότητας και της Αλβανίας, της Βουλγαρίας, της Τσεχοσλοβακίας, της Εσθονίας, της Ουγγαρίας, της Λεττονίας, της Λιθουανίας, της Πολωνίας και της Ρουμανίας.

Οι προτεινόμενες προμήθειες πρέπει να είναι καταγωγής των ανωτέρω κρατών.

2. **Αντικείμενο**

Προμήθεια, σε 1 παρτίδα, του παρακάτω εξοπλισμού: πλήρους κινητού σταθμού ελέγχου της ποιότητας του αέρα, στον οποίο συμπεριλαμβάνονται τα όργανα μέτρησης, η απόκτηση δεδομένων και το σύστημα ελέγχου, καθώς και συμπληρωματικός εξοπλισμός.

3. **Τεύχη δημοπράτησης**

Τα τεύχη δημοπράτησης διατίθενται δωρεάν στις εξής διευθύνσεις:

α) M. P. Marcuta, Ministry of Environment, 12, Bd. Libertatii, Tronson 5, RO-Bucarest;

β) Επιτροπή των Ευρωπαϊκών Κοινοτήτων, ΓΔ I, Υπηρεσία Phare, rue de la Loi 200 (LOI84 - 3/25), B-1049 Βρυξέλλες, τέλεξ 21877 COMEU B, τελεφάξ 235 53 87;

γ) Γραφεία Τύπου και Πληροφοριών των Ευρωπαϊκών Κοινοτήτων:

D-5300 Bonn, Zitelmannstraße 22 [Tel. (49) 228 53 00 90, Telefax (49) 22 85 30 09 50],

NL-2594 AG Den Haag, E.V.D., afdeling PPA, Bezuidenhoutseweg 151 [tel. (31-70) 379 88 11, telefax (31-70) 379 78 78],

L-2920 Luxembourg, bâtiment Jean Monnet, rue Alcide de Gasperi [tél. (352) 43 01 1, télécopieur (352) 43 01 44 33],

F-75007 Paris Cedex 16, 288, boulevard Saint-Germain [tél. (33) 1 40 63 38 38, télécopieur (33) 1 45 56 94 17],

I-00187 Roma, via Poli 29 [tel. (39-6) 678 97 22, telefax (39-6) 679 16 58],

DK-1004 København, Højbrohus, Østergade 61 [tlf. (45) 33 14 41 40, telefax (45) 33 11 12 03],

UK-London SW1P 3AT, Jean Monnet House, 8 Storey's Gate [tel. (44) 71 222 81 22, facsimile (44) 71 222 09 00],

IRL-Dublin 2, 39 Molesworth Street [tel. (353) 1 71 22 44, facsimile (353) 1 71 26 57],

GR-10674 Αθήνα, Βασιλίσσης Σοφίας 2 [τηλ. (30) 1 724 39 82, τελεφάξ (30) 1 724 46 20],

E-28001 Madrid, calle de Serrano, 41, 5a planta [tel. (34-1) 435 17 00, 435 15 28, telefax (34-1) 576 03 87, 577 29 23],

P-1200 Lisboa, Centro Europeu Jean Monnet, Largo Jean Monnet 1-10º [tel. (351) 1 54 11 44, telefax (351) 1 55 43 97].

4. **Προσφορές**

Οι προσφορές πρέπει να φθάσουν, το αργότερο, την 21. 8. 1992, 12.00 τοπική ώρα, στη διεύθυνση: Ministry of Environment, 12, Bd. Libertatii, Tronson 5, RO-Bucarest.

Η αποσφράγιση των προσφορών θα γίνει δημοσίως την 21. 8. 1992, 12.00 τοπική ώρα, στην ίδια διεύθυνση.

ΕΥΡΩΠΑΪΚΟΣ ΟΜΙΛΟΣ ΟΙΚΟΝΟΜΙΚΟΥ ΕΝΔΙΑΦΕΡΟΝΤΟΣ

Ανακοινώσεις που δημοσιεύθηκαν βάσει του κανονισμού (ΕΟΚ) αριθ. 2137/85 του Συμβουλίου της 25ης Ιουλίου 1985 (1) — Σύσταση

(92/C 154/06)

1. **Επωνυμία του ομίλου:** Nouveau Tunel de Tende

2. **Ημερομηνία εγγραφής του ομίλου στο μητρώο:**

3. **Τόπος εγγραφής του ΕΟΟΕ:** Nice

Κράτος μέλος: F

Περιοχή: Nice

4. **Αριθμός μητρώου του ομίλου:** C 384 537 528

5. **Δημοσίευση(εις):**

Πλήρης τίτλος της δημοσίευσης: Registre du commerce et des sociétés de Nice

Ονοματεπώνυμο και διεύθυνση του εκδότη: Registre du commerce et des sociétés de Nice, n° 101 A

Ημερομηνία δημοσίευσης: 29. 5. 1992

(1) ΕΕ αριθ. Λ 199 της 31. 7. 1985, σ. 1.

Προηγούμενη κοινοποίηση συγκέντρωσης

(Υπόθεση αριθ. IV/M.229 — Thomas Cook/LTU/West LB)

(92/C 154/07)

1. Στις 16 Ιουνίου 1992, η Επιτροπή έλαβε κοινοποίηση μιας προτεινόμενης συγκέντρωσης σύμφωνα με το άρθρο 4 του κανονισμού (ΕΟΚ) αριθ. 4064/89 του Συμβουλίου (1) με την οποία οι επιχειρήσεις LTU GmbH & Co KG και η Westdeutsche Landesbank Girozentrale (West LB) αποκτούν με την έννοια του άρθρου 3 παράγραφος 1 στοιχείο β του κανονισμού του Συμβουλίου κοινό έλεγχο των Thomas Cook Group Limited και Thomas Cook Inc. με αγορά μετοχών.

2. Οι επιχειρηματικές δραστηριότητες των εν λόγω επιχειρήσεων είναι:

— για την LTU: αεροπορικές μεταφορές, διοργάνωση ταξιδίων, ξενοδοχεία και «κέτερινγκ»,

— για την West LB: τραπεζικές εργασίες,

— για την Thomas Cook: πρακτορεία ταξιδίων, διοργάνωση ταξιδίων, ταξιδιωτικές επιταγές και ανταλλακτήρια ξένων νομισμάτων.

3. Κατά την προκαταρκτική εξέταση, η Επιτροπή διαπιστώνει ότι κοινοποιηθείσα συγκέντρωση θα μπορούσε να εμπέσει στο πεδίο εφαρμογής του κανονισμού (ΕΟΚ) αριθ. 4064/89. Εντούτοις, επιφυλάσσεται να λάβει τελική απόφαση επί του σημείου αυτού.

4. Η Επιτροπή εξετάζει επί του παρόντος την κοινοποίηση και δεν είναι ακόμη σε θέση να εκφράσει γνώμη σχετικά με την κοινοποιηθείσα συγκέντρωση. Καλεί τους ενδιαφερόμενους τρίτους να υποβάλουν οποιεσδήποτε παρατηρήσεις για την προτεινόμενη συγκέντρωση στην Επιτροπή.

Οι παρατηρήσεις πρέπει να φθάσουν στην Επιτροπή το αργότερο εντός δέκα ημερών από την ημερομηνία της παρούσας δημοσίευσης, με την αναφορά IV/M.229 — Thomas Cook/LTU/West LB. Οι παρατηρήσεις μπορούν να σταλούν στην Επιτροπή με τέλεφαξ [τέλεφαξ αριθ. (32-2) 236 43 01] ή ταχυδρομικά στην ακόλουθη διεύθυνση:

Επιτροπή των Ευρωπαϊκών Κοινοτήτων,
Γενική Διεύθυνση Ανταγωνισμού (ΓΔ IV),
Task Force Συγκεντρώσεων,
Avenue de Cortenberg 150,
B-1049 Brussels.

---

(1) ΕΕ αριθ. L 257 της 21. 9. 1990, σ. 13.

ΥΠΗΡΕΣΙΑ ΕΠΙΣΗΜΩΝ ΕΚΔΟΣΕΩΝ
ΤΩΝ ΕΥΡΩΠΑΪΚΩΝ ΚΟΙΝΟΤΗΤΩΝ
ΛΟΥΞΕΜΒΟΥΡΓΟ

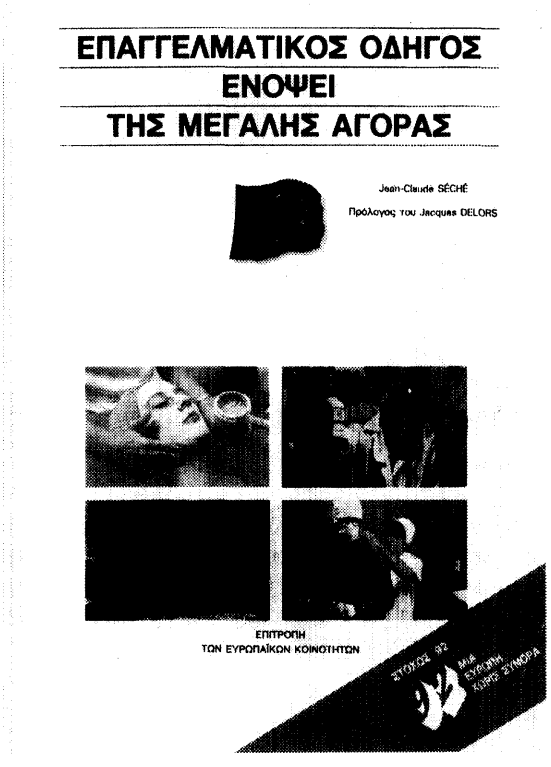

☐ **ΕΠΑΓΓΕΛΜΑΤΙΚΟΣ ΟΔΗΓΟΣ ΕΝΟΨΕΙ ΤΗΣ ΜΕΓΑΛΗΣ ΑΓΟΡΑΣ**

Jean-Claude Séché. Πρόλογος του Jacques Delors

Το έργο αυτό δίνει, σε κατανοητή από μη νομομαθείς ειδικούς γλώσσα, μια εικόνα της παρούσας κατάστασης και θα βοηθήσει τους αναγνώστες να εξοικειωθούν με τα βασικά χαρακτηριστικά της ελεύθερης κυκλοφορίας των ατόμων. Σε παράρτημα παρουσιάζονται τα επίσημα μέσα που έχουν δημιουργηθεί για να διευκολύνουν την εξάσκηση από φυσικά πρόσωπα μιας δραστηριότητας σε κράτος μέλος διαφορετικό από εκείνο στο οποίο ανήκουν.

239 σελίδες — 21 × 29,7 cm
ISBN 92-825-8066-0
Αριθ. καταλόγου: CB-PP-88-004-GR-C
Τιμή στο Λουξεμβούργο (χωρίς ΦΠΑ): 18,50 Ecu
ES, DA, DE, GR, EN, FR, IT, NL, PT

ΕΝΤΥΠΟ ΠΑΡΑΓΓΕΛΙΑΣ ΠΟΥ ΠΡΕΠΕΙ ΝΑ ΣΤΑΛΕΙ ΣΤΗ ΔΙΕΥΘΥΝΣΗ:
Office for Official Publications of the European Communities
2, rue Mercier, L-2985 Luxembourg

Σας παρακαλώ να μου στείλετε τις δημοσιεύσεις που έχω σημειώσει ☒ παραπάνω

Ονοματεπώνυμο: .....

Διεύθυνση: .....

..... Τηλ.: .....

Ημερομηνία: ..... Υπογραφή: .....

INFO 92

Η κοινοτική βάση δεδομένων που αφορά τους στόχους της ενιαίας αγοράς

Επικοινωνήστε με το Eurobases:

fax : + 32 (2) 236 06 24
phone : + 32 (2) 235 00 03

Η βάση INFO 92 περιέχει ζωτικές πληροφορίες για όλους όσοι θέλουν να είναι έτοιμοι το 1992. Αυτό που επιδιώκει να παράσχει στους χρήστες η βάση INFO 92 είναι ένα πραγματικό εγχειρίδιο οδηγιών της μεγάλης εσωτερικής αγοράς. Η βάση INFO 92 αποτελεί συνεχή απογραφή: οι προτάσεις της Επιτροπής εξετάζονται βήμα προς βήμα, καθένα δε από τα σημαντικότερα γεγονότα συνοψίζεται και εντάσσεται στο πλαίσιό του. Οι πληροφορίες παρέχονται μέχρι το τελικό στάδιο: την ενσωμάτωση των οδηγιών στο εσωτερικό καθεστώς δικαίου των κρατών μελών.

Η βάση INFO 92 είναι προσιτή σε όλους χάρη στην ευκολία χρήσης της. Πράγματι, η βάση INFO 92 επιτρέπει την αναζήτηση πληροφοριών από τηλεοπτικές οθόνες με τη χρήση εκτεταμένης σειράς συσκευών ευρείας διάδοσης που συνδέονται σε ειδικά δίκτυα για τη μεταφορά των δεδομένων.

Χάρη στην ταχύτητα μεταβίβασης, στις δυνατότητες σχεδόν στιγμιαίας ενημέρωσης (ενδεχομένως πολλές φορές ημερησίως), και τις διαλογικές διαδικασίες που δεν απαιτούν καμία προηγούμενη εκμάθηση, η βάση INFO 92 αφορά τόσο το ευρύ κοινό όσο και τους επαγγελματικούς κύκλους.

Το σύστημα που χρησιμοποιείται επιτρέπει την εύκολη πρόσβαση στις πληροφορίες χάρη στους καταλόγους επιλογών που προτείνονται στο χρήστη και στη λογική δομή της παρουσίασης των πληροφοριών, που είναι σύμφωνη με τη δομή του Λευκού Βιβλίου και τη διεξαγωγή της διαδικασίας για τη λήψη αποφάσεων στα όργανα.

Ο χρήστης μπορεί να απευθύνεται επίσης στα γραφεία εκπροσώπησης της Επιτροπής, ή, για τις ΜΜΕ, στα ευρωπαϊκά γραφεία που υπάρχουν σε όλες τις περιοχές της Κοινότητας.

09/10/91

ΥΠΗΡΕΣΙΑ ΕΠΙΣΗΜΩΝ ΕΚΔΟΣΕΩΝ ΤΩΝ ΕΥΡΩΠΑΪΚΩΝ ΚΟΙΝΟΤΗΤΩΝ
L-2985 Luxembourg

ΕΥΡΩΠΑΪΚΕΣ ΚΟΙΝΟΤΗΤΕΣ — ΕΠΙΤΡΟΠΗ

(ΕΥΡΩΠΑΪΚΟ ΤΕΛΩΝΕΙΑΚΟ ΕΥΡΕΤΗΡΙΟ ΧΗΜΙΚΩΝ ΟΥΣΙΩΝ)

(Οδηγός για την κατάταξη των χημικών προϊόντων στη συνδυασμένη ονοματολογία)

ελληνική έκδοση - ενημέρωση συνδυασμένης ονοματολογίας 1991

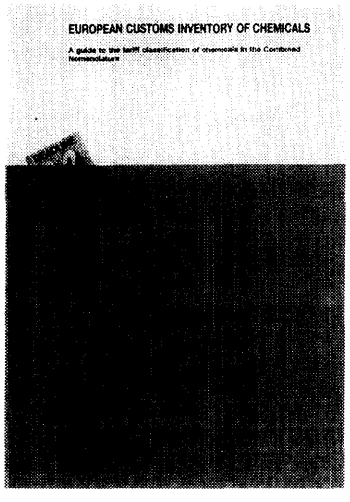

Το έργο περιλαμβάνει:

— περισσότερες από 32 000 ονομασίες χημικών ουσιών (διεθνείς κοινές ονομασίες, συστηματική ονομασία και συνώνυμα).

Το έργο προσφέρει:

— τη δυνατότητα να βρίσκει κανείς άμεσα τη δασμολογική κατάταξη (κλάση και διάκριση) των χημικών ουσιών στο δασμολόγιο των Ευρωπαϊκών Κοινοτήτων, εφόσον γνωρίζει την ονομασία του αριθ. CAS (Chemical Abstracts Service Registry Number) ή του αριθ. CUS (Customs Union and Statistics),

— την ονοματολογία του δασμολογίου (συνδυασμένη ονοματολογία) που βασίζεται στην ονοματολογία του «εναρμονισμένου συστήματος περιγραφής και κωδικοποίησης των εμπορευμάτων» που εφαρμόζεται σε διεθνές επίπεδο.

ΕΝΤΥΠΟ ΠΑΡΑΓΓΕΛΙΑΣ ΠΟΥ ΠΡΕΠΕΙ ΝΑ ΣΤΑΛΕΙ ΣΤΗ ΔΙΕΥΘΥΝΣΗ:
Office for Official Publications of the European Communities
2, rue Mercier, L-2985 Luxembourg

Παρακαλώ να μου αποστείλετε την έκδοση EUROPEAN CUSTOMS INVENTORY OF CHEMICALS
1991 — 643 σελίδες.
Γλώσσα έκδοσης: αγγλική: ISBN: 92-826-0529-9.
Αριθμός καταλόγου: CM-60-91-854-EN-C.
Τιμή στο Λουξεμβούργο (χωρίς ΦΠΑ): 66,00 Ecu.

Ονοματεπώνυμο: .....

Διεύθυνση: .....

..... Τηλ.: .....

Ημερομηνία: ..... Υπογραφή: .....

1 ECU = BFR 42,5 = DRA 230 = IRL 0,78 = UKL 0,73 = USD 1,20