31993L0094

14.12.1993. EIROPAS KOPIENU OFICIĀLAIS VĒSTNESIS L 311/83

PADOMES DIREKTĪVA 93/94/EEK

(1993. gada 29. oktobris)

par piestiprinājuma vietu pakaļējās numura zīmes uzstādīšanai divriteņu vai trīsriteņu mehāniskajiem transportlīdzekļiem

EIROPAS KOPIENU PADOME,

ņemot vērā Eiropas Ekonomikas kopienas dibināšanas līgumu un jo īpaši tā 100.a pantu,

ņemot vērā Padomes 1992. gada 30. jūnija Direktīvu 92/61/EEK par divriteņu vai trīsriteņu mehānisko transportlīdzekļu tipa apstiprināšanu ([1]),

ņemot vērā Komisijas priekšlikumu ([2]),

sadarbībā ar Eiropas Parlamentu ([3]),

ņemot vērā Ekonomikas un sociālo lietu komitejas atzinumu ([4]),

tā kā iekšējais tirgus ir teritorija bez iekšējām robežām, kurā ir nodrošināta preču, personu, pakalpojumu un kapitāla brīva aprite; tā kā būtu jāparedz nepieciešamie pasākumi tā darbībai;

tā kā attiecībā uz piestiprinājuma vietu pakaļējās numura zīmes uzstādīšanai divriteņu vai trīsriteņu mehāniskajiem transportlīdzekļiem katrā dalībvalstī nepieciešami konkrēti tehniskie parametri, kas paredzēti obligātos noteikumos, kuri katrā dalībvalstī ir citādi; tā kā šādas noteikumu atšķirības var radīt šķēršļus tirdzniecībai Kopienā;

tā kā šos šķēršļus iekšējā tirgus darbībā var likvidēt, ja dalībvalstu noteikumu vietā tās visas nosaka vienādas prasības;

tā kā, lai katra veida transportlīdzekļiem varētu piemērot tipa apstiprināšanas un detaļas tipa apstiprināšanas procedūras, kas paredzētas Direktīvā 92/61/EEK, jāizstrādā saskaņotas prasības piestiprinājuma vietai pakaļējās numura zīmes uzstādīšanai divriteņu vai trīsriteņu mehāniskajos transportlīdzekļos;

tā kā šīs direktīvas mērķis nav saskaņot dažādās dalībvalstīs izmantoto numura zīmju izmērus; tā kā tādēļ dalībvalstīm būtu jānodrošina, ka izvirzītās numura zīmes neapdraud lietotājus, tomēr neprasot nekādas izmaiņas transportlīdzekļa konstrukcijā;

tā kā, ņemot vērā ierosinātās darbības mērogu un ietekmi attiecīgajā nozarē, šajā direktīvā iekļautie Kopienas pasākumi ir nepieciešami un būtiski, lai Kopienā izstrādātu transportlīdzekļu tipa apstiprināšanu; tā kā dalībvalstis atsevišķi nevar pienācīgi sasniegt šo mērķi,

IR PIEŅĒMUSI ŠO DIREKTĪVU.

1. pants

Šī direktīva un tās pielikums attiecas uz piestiprinājuma vietu pakaļējās numura zīmes uzstādīšanai visu tipu transportlīdzekļiem, kas definēti Direktīvas 92/61/EEK 1. pantā.

2. pants

Procedūra, saskaņā ar kuru piešķir tipa apstiprinājumu attiecībā uz piestiprinājuma vietu pakaļējās numura zīmes uzstādīšanai divriteņu vai trīsriteņu mehānisko transportlīdzekļu tipam, un nosacījumi par tādu transportlīdzekļu brīvu laišanu tirgū ir paredzēti Direktīvas 92/61/EEK II un III nodaļā.

3. pants

Visus grozījumus, kas nepieciešami, lai pielikumos noteiktās prasības pielāgotu tehnikas attīstībai, pieņem saskaņā ar Direktīvas 70/156/EEK ([5]) 13. pantā noteikto procedūru.

4. pants

1. Dalībvalstīs līdz 1995. gada 1. maijam pieņem un publicē noteikumus, kas nepieciešami, lai izpildītu šīs direktīvas prasības. Par to dalībvalstis tūlīt informē Komisiju.

([1]) OV L 225, 10.8.1992., 72. lpp.
([2]) OV C 293, 9.11.1992., 38. lpp.
([3]) OV C 337, 21.12.1992., 104. lpp. un 1993. gada 27. oktobra lēmums (*Oficiālajā Vēstnesī* nav vēl publicēts).
([4]) OV C 73, 15.3.1993., 22. lpp.
([5]) OV L 42, 23.2.1970., 1. lpp. Direktīvā jaunākie grozījumi izdarīti ar Direktīvu 92/53/EEK (OV L 225, 10.8.1992., 1. lpp.).

Kad dalībvalstis pieņem šos noteikumus, tajos ietver atsauci uz šo direktīvu vai arī šādu atsauci pievieno to oficiālajai publikācijai. Dalībvalstis nosaka paņēmienus, kā izdarīt šādas atsauces.

No panta pirmajā daļā minētās dienas dalībvalstis nedrīkst ar piestiprinājuma vietu pakaļējās numura zīmes uzstādīšanai saistītu iemeslu dēļ aizliegt sākt tādu transportlīdzekļu ekspluatāciju, kuri atbilst šīs direktīvas prasībām.

Dalībvalstis piemēro pirmajā daļā minētos noteikumus no 1995. gada 1. novembra.

2. Dalībvalstis dara Komisijai zināmus savu tiesību aktu noteikumus, ko tās pieņem jomā, uz kuru attiecas šī direktīva.

5. pants

Šī direktīva ir adresēta dalībvalstīm.

Briselē, 1993. gada 29. oktobrī

Padomes vārdā —

priekšsēdētājs

R. URBAIN

PIELIKUMS

1. IZMĒRI

Izmēri piestiprinājuma vietai pakaļējās numura zīmes uzstādīšanai divriteņu vai trīsriteņu mehāniskajiem transportlīdzekļiem ([1]) ir šādi:

1.1. **Mopēdiem un vieglajiem kvadricikliem:**

1.1.1. *Platums*: 100 mm;

1.1.2. *Augstums*: 175 mm;

vai

1.1.3. *Platums*: 145 mm;

1.1.4. *Augstums*: 125 mm.

1.2. **Motocikliem un tricikliem, kuru jauda nepārsniedz 15 kW, un kvadricikliem, kas nav vieglie kvadricikli:**

1.2.1. *Platums*: 280 mm;

1.2.2. *Augstums*: 210 mm.

1.3. **Tricikliem, kuru jauda pārsniedz 15 kW:**

1.3.1. Piemēro Direktīvas 70/222/EEK noteikumus vieglajiem automobiļiem.

2. NOVIETOJUMS

2.1. Motocikla, motocikla ar blakusvāģi vai tricikla pakaļējās numura zīmes uzstādīšanas vietai jāatrodas transportlīdzekļa aizmugurē tā, lai:

2.1.1. Zīme var tikt novietota gareniskā plaknē, kas šķērso transportlīdzekļa ārējos gabarīta punktus.

3. SLĪPUMS

3.1. Pakaļējā numura zīme:

3.1.1. Jānovieto perpendikulāri transportlīdzekļa gareniskajai vidus plaknei;

3.1.2. Var būt ne vairāk kā 30° slīpumā, ja numura atbalsta plate vērsta uz augšu;

3.1.3. Var būt ne vairāk kā 15° slīpumā, ja numura atbalsta plate vērsta uz leju.

4. MAKSIMĀLAIS AUGSTUMS

4.1. Noslogotam transportlīdzeklim (transportlīdzekļa svars braukšanas kārtībā, kam pieskaitīti 75 kg) neviens piestiprinājuma vietas pakaļējās numura zīmes uzstādīšanai punkts nedrīkst atrasties augstāk par 1,5 m virs zemes.

5. MINIMĀLAIS AUGSTUMS

5.1. Noslogotam transportlīdzeklim (transportlīdzekļa svars braukšanas kārtībā, kam pieskaitīti 75 kg) neviens piestiprinājuma vietas pakaļējās numura zīmes uzstādīšanai punkts nedrīkst atrasties zemāk par 0,20 m virs zemes, vai zemāk par riteņa rādiusa attālumu no zemes, ja tas ir mazāks nekā 0,20 m.

([1]) Mopēdiem tā ir reģistrācijas un/vai identifikācijas plāksne.

6. ĢEOMETRISKĀ REDZAMĪBA

6.1. Zīmes piestiprinājuma vietai jābūt redzamai laukumā, ko ierobežo divi divskaldņi: viens ar horizontālo šķautni, ko nosaka divas plaknes, kuras šķeļ piestiprinājuma vietas laukuma augšējo un apakšējo horizontālo šķautni leņķos, kas attiecībā pret horizontālo ir parādīti 1. attēlā; otrs ar vertikālo šķautni, ko nosaka divas plaknes, kuras šķērso katru plāksnes malu leņķos, kas attiecībā pret transportlīdzekļa garenisko vidusplakni ir parādīti 2. attēlā.

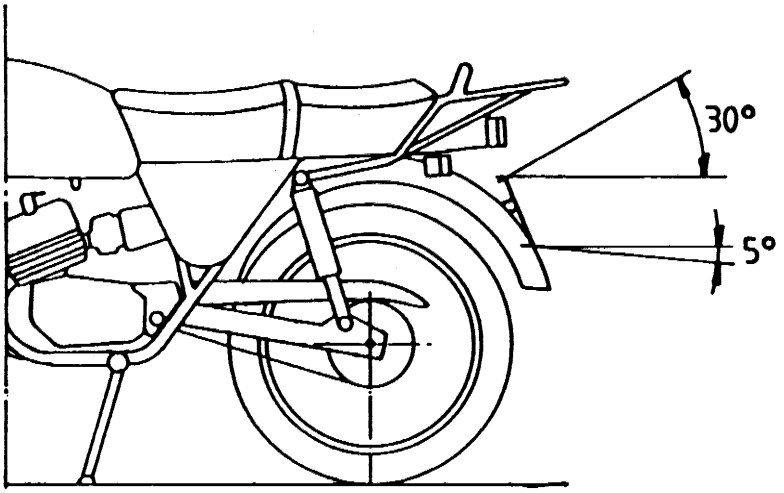

1. attēls

Ģeometriskās redzamības leņķis (divskaldnis ar horizontālo šķautni)

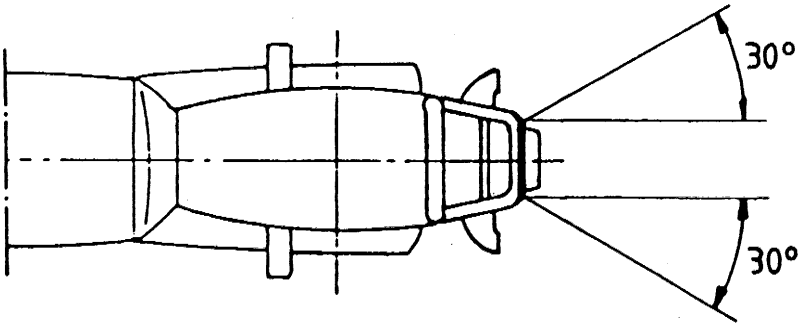

2. attēls

Ģeometriskās redzamības leņķis (divskaldnis ar vertikālo šķautni)

1. papildinājums

Informācijas dokuments attiecībā uz piestiprinājuma vietu pakaļējās numura zīmes uzstādīšanai divriteņu vai trīsriteņu mehānisko transportlīdzekļu tipam

(jāpievieno pieteikumam par detaļas tipa apstiprināšanu, ja to iesniedz atsevišķi no pieteikuma par transportlīdzekļa tipa apstiprināšanu)

Kārtas Nr. (piešķir pieteikuma iesniedzējs): . . . . . .

Pieteikumā par detaļas tipa apstiprināšanu attiecībā uz piestiprinājuma vietu pakaļējās numura zīmes uzstādīšanai divriteņu vai trīsriteņu mehānisko transportlīdzekļu tipam jāiekļauj informācija, kas izklāstīta Padomes Direktīvas 92/61/EEK II pielikuma:

— A daļas šādās iedaļās:

  — 0.1.,

  — 0.2.,

  — 0.4. līdz 0.6.,

  — 2.2.,

  — 2.1.1.,

— B daļas 1.2., 1.2.1. iedaļā un

— C daļas 2.11. un 2.11.1.iedaļā.

2. papildinājums

Administratīvās iestādes nosaukums

Detaļas tipa apstiprinājuma sertifikāts attiecībā uz piestiprinājuma vietu pakaļējās numura zīmes uzstādīšanai divriteņu vai trīsriteņu mehānisko transportlīdzekļu tipam

PARAUGS

Ziņojums Nr. . . . . tehniskais dienests . . . . . datums . . . . . .

Detaļas tipa apstiprinājuma Nr. . . . . Attiecinājuma uz citu tipu Nr. . . . . .

1. Transportlīdzekļa preču zīme vai tirdzniecības nosaukums: . . . . . .

2. Transportlīdzekļa tips . . . . . .

3. Ražotāja nosaukums un adrese . . . . . .

. . . . . .

4. Ražotāja pilnvarotā pārstāvja (ja tāds ir) nosaukums un adrese . . . . . .

. . . . . .

5. Datums, kad transportlīdzekli nodod testēšanai . . . . . .

6. Detaļas tipa apstiprinājums piešķirts/noraidīts ([1]).

7. Vieta . . . . . .

8. Datums . . . . . .

9. Paraksts . . . . . .

([1]) Lieko svītrot.