31993L0094

1993 12 14 EUROPOS BENDRIJŲ OFICIALUSIS LEIDINYS L 311/83

TARYBOS DIREKTYVA 93/94/EEB

1993 m. spalio 29 d.

dėl dviračių arba triračių transporto priemonių galinio registracinio numerio ženklo tvirtinimo vietos

EUROPOS BENDRIJŲ TARYBA,

atsižvelgdama į Europos ekonominės bendrijos steigimo sutartį, ypač į jos 100a straipsnį,

atsižvelgdama į 1992 m. birželio 30 d. Tarybos direktyvą 92/61/EEB dėl dviračių arba triračių motorinių transporto priemonių tipo patvirtinimo ([1]),

atsižvelgdama į Komisijos pasiūlymą ([2]),

bendradarbiaudama su Europos Parlamentu ([3]),

atsižvelgdama į Ekonomikos ir socialinių reikalų komiteto nuomonę ([4]),

kadangi vidaus rinka — tai teritorija be vidaus sienų, kurioje užtikrintas laisvas prekių, asmenų, paslaugų ir kapitalo judėjimas; kadangi turėtų būti priimtos priemonės, būtinos, kad būtų užtikrintas jos veikimas;

kadangi kiekvienoje valstybėje narėje dviratėms arba triračių motorinių transporto priemonių galinio registracinio numerio ženklo tvirtinimo vietai turi būti taikomos tam tikros techninės charakteristikos, nustatytos privalomomis nuostatomis, kurios kiekvienoje valstybėje narėje yra skirtingos; kadangi dėl tų nuostatų skirtumų tos nuostatos trukdo prekybai Bendrijoje;

kadangi tas vidaus rinkai veikti trukdančias kliūtis galima pašalinti tada, jeigu visos valstybės narės vietoj nacionalinių taisyklių priimtų vienodus reikalavimus;

kadangi būtina parengti suderintus dviračių arba triračių motorinių transporto priemonių galinio registracinio numerio ženklo tvirtinimo vietos reikalavimus siekiant sudaryti galimybę, kad kiekvienam tokios transporto priemonės tipui būtų galima taikyti tipo patvirtinimo arba sudedamosios dalies tipo patvirtinimo tvarką, nustatytą Direktyvoje 92/61/EEB;

kadangi šia direktyva nesiekiama suderinti skirtingose valstybėse narėse naudojamų registracinio numerio ženklų matmenų; kadangi valstybės narės dėl to turėtų užtikrinti, kad kyšantys registracinio numerio ženklai nekeltų pavojaus naudotojams, tačiau tai įgyvendindamos jos neprivalo kaip nors keisti transporto priemonės konstrukciją;

kadangi, atsižvelgiant į veiksmų, kuriuos siūloma taikyti minėtame sektoriuje, mastą ir poveikį, Bendrijos priemonės, kurioms taikoma ši direktyva, yra reikalingos, tiesiog būtinos, siekiant numatyto tikslo – parengti Bendrijoje taikomą transporto priemonės tipo patvirtinimo tvarką; kadangi tą tikslą kiekviena valstybė narė atskirai pasiekti nėra kompetentinga,

PRIĖMĖ ŠIĄ DIREKTYVĄ:

1 straipsnis

Ši direktyva ir jos priedas taikomi visų tipų transporto priemonių, apibrėžtų Direktyvos 92/61/EEB 1 straipsnyje, galinio registracinio numerio ženklo tvirtinimo vietai.

2 straipsnis

Sudedamosios dalies tipo patvirtinimo suteikimo dviratėms arba triratėms motorinėms transporto priemonėms dėl galinio registracinio ženklo numerio tvirtinimo vietos tvarka ir sąlygos, reglamentuojančios laisvą tokių transporto priemonių judėjimą, yra tokios, kokios nustatytos Direktyvos 92/61/EEB II ir III skyriuose.

3 straipsnis

Visi pakeitimai, būtini, kad priedų reikalavimai būtų derinami su technikos pažanga, priimami laikantis Direktyvos 70/156/EEB ([5]) 13 straipsnyje numatytos tvarkos.

4 straipsnis

1. Valstybės narės priima ir paskelbia nuostatas, būtinas šiai direktyvai įgyvendinti, iki 1995 m. gegužės 1 d. Apie tai jos nedelsdamos praneša Komisijai.

([1]) OL L 225, 1992 8 10, p. 72.
([2]) OL C 293, 1992 11 9, p. 38.
([3]) OL C 337, 1992 12 21, p. 104 ir 1993 m. spalio 27 d. sprendimas (dar nepaskelbtas *Oficialiajame leidinyje*).
([4]) OL C 73, 1993 3 15, p. 22.
([5]) OL L 42, 1970 2 23, p. 1, direktyva su paskutiniais pakeitimais, padarytais Direktyva 92/53/EEB (OL L 225, 1992 8 10, p. 1).

Valstybės narės, priimdamos šias nuostatas, daro jose nuorodą į šią direktyvą arba tokia nuoroda daroma jas oficialiai skelbiant. Nuorodos darymo tvarką nustato valstybės narės.

Nuo pirmoje šio straipsnio pastraipoje paminėtos datos valstybės narės dėl priežasčių, susijusių su galinio registracinio ženklo tvirtinimo vieta, negali drausti pradėti eksploatuoti transporto priemonių, atitinkančių šios direktyvos reikalavimus.

Pirmoje šio straipsnio pastraipoje nurodytas nuostatas valstybės narės taiko nuo 1995 m. lapkričio 1 d.

2. Valstybės narės pateikia Komisijai šios direktyvos taikymo srityje priimtų nacionalinės teisės aktų nuostatų tekstus.

5 straipsnis

Ši direktyva skirta valstybėms narėms.

Priimta Briuselyje, 1993 m. spalio 29 d.

Tarybos vardu

Pirmininkas

R. URBAIN

PRIEDAS

1. MATMENYS

Dviračių arba triračių motorinių transporto priemonių [1] galinio registracinio numerio ženklo tvirtinimo vietos matmenys yra tokie:

1.1 **Mopedai ir lengvieji keturračiai motociklai**

1.1.1. *Plotis*: 100 mm;

1.1.2. *Aukštis*: 175 mm;

arba

1.1.3. *Plotis*: 145 mm;

1.1.4. *Aukštis*: 125 mm.

1.2. **Motociklai, triratės transporto priemonės, kurių didžiausia variklio galia neviršija 15 kW, ir keturračiai motociklai, išskyrus lengvuosius keturračius motociklus:**

1.2.1. *Plotis*: 280 mm;

1.2.2. *Aukštis*: 210 mm.

1.3. **Triračiai motociklai, kurių didžiausia variklio galia viršija 15 kW:**

1.3.1. Taikomos Direktyvoje 70/222/EEB nustatytos keleivinių automobilių nuostatos.

2. BENDROJI IŠDĖSTYMO VIETA

2.1. Motociklų, motociklų junginių arba triračių motociklų galinio registracinio numerio ženklo tvirtinimo rėmas užpakalinėje transporto priemonės dalyje turi būti išdėstytas taip, kad:

2.1.1. numerio ženklą būtų galima tvirtinti išilginėse plokštumose, kertančiose kraštutinius gabaritinius transporto priemonės taškus.

3. POLINKIO KAMPAS

3.1. Galinis registracinio numerio ženklas:

3.1.1. su vidurine išilgine transporto priemonės plokštuma turi sudaryti statų kampą;

3.1.2. nuo vertikalės gali būti nukrypęs ne daugiau kaip 30°, jeigu atraminė registracinio numerio plokštelė yra palinkusi į viršų;

3.1.3. nuo vertikalės gali būti nukrypęs ne daugiau kaip 15°, jeigu atraminė registracinio numerio plokštelė yra palinkusi į apačią.

4. DIDŽIAUSIAS AUKŠTIS

4.1. Joks registracinio numerio ženklo tvirtinimo vietos taškas negali būti didesniame kaip 1,5 m aukštyje virš žemės, kai transporto priemonė yra su kroviniu (paruoštos eksploatacijai transporto priemonės masė, plius 75 kg).

5. MAŽIAUSIAS AUKŠTIS

5.1. Joks registracinio numerio ženklo tvirtinimo vietos taškas negali būti mažesniame kaip 0,20 m aukštyje virš žemės arba mažesniame už rato spindulį aukštyje virš žemės, jeigu tas spindulys mažesnis kaip 0,20 m, kai transporto priemonė yra su kroviniu (sukomplektuotos transporto priemonės masė, plius 75 kg).

[1] Kalbant apie mopedus, tai nėra joks registracinis jų numeris ir (arba) identifikavimo numeris.

6. GEOMETRINIS MATOMUMAS

6.1. Numerio ženklo tvirtinimo vieta turi būti matoma erdvėje, kurią apibrėžia du dvisieniai kampai: vienas, kurio horizontalią kraštinę apibrėžia dvi plokštumos, kertančios viršutinį ir apatinį numerio ženklo tvirtinimo vietos kraštus (tos tvirtinimo vietos kampai atsižvelgiant į horizontalę yra pavaizduoti 1 paveiksle); kitas kampas, kurio suvokiamą vertikalią kraštinę apibrėžia dvi plokštumos, kertančios abi numerio ženklo puses (tų plokštumų kampai atsižvelgiant į vidurinę išilginę transporto priemonės plokštumą yra pavaizduoti 2 paveiksle).

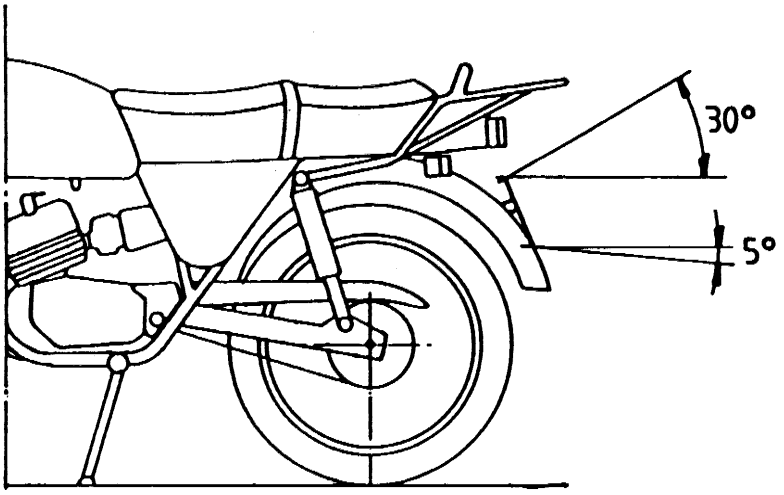

1 paveikslas

Geometrinio apžvelgiamumo kampas (dvisienis kampas, kurio viena kraštinė yra horizontali)

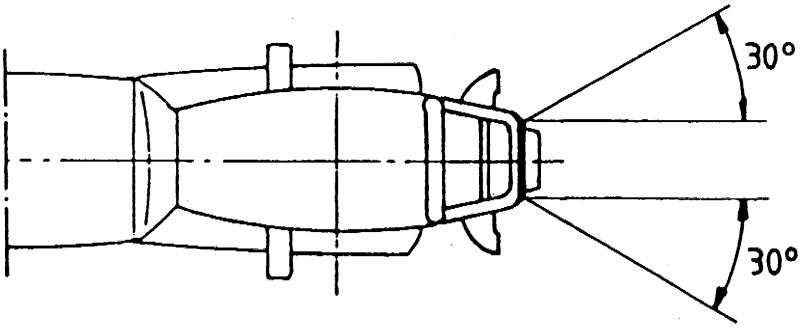

2 paveikslas

Geometrinio apžvelgiamumo kampas (dvisienis kampas, kurio viena suvokiama kraštinė yra vertikali)

1 priedėlis

Dviračių arba triračių motorinių transporto priemonių galinio registracinio numerio ženklo tvirtinimo vietos informacinis dokumentas

(turi būti pridėtas prie paraiškos patvirtinti sudedamosios dalies tipą, jeigu ta paraiška pateikiama atskirai nuo paraiškos patvirtinti transporto priemonės tipą)

Užsakymo Nr. (užpildo paraiškos pateikėjas): . . . . . .

Paraiškoje suteikti dviračių arba triračių motorinių transporto priemonių galinio registracinio numerio ženklo tvirtinimo vietos sudedamosios dalies tipo patvirtinimą turi būti pateikta informacija, nurodyta Tarybos direktyvos 92/61/EEB II priede:

— A dalies skirsniuose:

  — 0.1,

  — 0.2,

  — 0,4–0,6,

  — 2.2,

  — 2.1.1,

— B dalies 1.2, 1.2.1 skirsniuose ir

— C dalies 2.11 ir 2.11.1 skirsniuose.

2 priedėlis

Administracijos pavadinimas

Dviračių arba triračių motorinių transporto priemonių galinio registracinio numerio ženklo tvirtinimo vietos sudedamosios dalies tipo patvirtinimo sertifikatas

PAVYZDYS

Ataskaitos Nr. . . . . techninės priežiūros centras . . . . . data . . . . . .

Sudedamosios dalies tipo patvirtinimo Nr. . . . . Galiojimo pratęsimo Nr. . . . . .

1. Transporto priemonės pavadinimo prekės ženklas: . . . . . .

2. Transporto priemonės tipas: . . . . . .

3. Gamintojo pavadinimas ir adresas: . . . . . .

. . . . . .

4. Gamintojo atstovo (jeigu toks yra) pavadinimas ir adresas: . . . . . .

. . . . . .

5. Transporto priemonės pateikimo atlikti patikrinimą data: . . . . . .

6. Sudedamosios dalies tipo patvirtinimas buvo suteiktas/nesuteiktas ([1]).

7. Vieta: . . . . . .

8. Data: . . . . . .

9. Parašas: . . . . . .

([1]) Nereikalinga išbraukti.