31993L0094

1993.12.14. AZ EURÓPAI KÖZÖSSÉGEK HIVATALOS LAPJA L 311/83

A TANÁCS 93/94/EGK irányelve

(1993. október 29.)

a motorkerékpárok és segédmotoros kerékpárok hátsó rendszámtáblájának elhelyezéséről

AZ EURÓPAI KÖZÖSSÉGEK TANÁCSA,

tekintettel az Európai Gazdasági Közösséget létrehozó szerződésre és különösen annak 100a. cikkére,

tekintettel a motorkerékpárok és segédmotoros kerékpárok típusjóváhagyásáról szóló, 1992. június 30-i 92/61/EGK tanácsi irányelvre ([1]),

tekintettel a Bizottság javaslatára ([2]),

az Európai Parlamenttel ([3]) együttműködve,

tekintettel a Gazdasági és Szociális Bizottság véleményére ([4]),

mivel a belső piac egy olyan belső határok nélküli térség, amelyben biztosítva van az áruk, a szolgáltatások, a tőke és a személyek szabad mozgása; mivel működéséhez meg kell tenni a szükséges intézkedéseket;

mivel a hátsó rendszámtábla elhelyezése érdekében a motorkerékpároknak és segédmotoros kerékpároknak valamennyi tagállamban kötelező jelleggel meghatározott műszaki jellemzőkkel kell rendelkezniük, amelyek tagállamonként eltérőek; mivel ezen eltérések akadályozzák a Közösségen belüli kereskedelmet;

mivel a belső piac működésének ezen akadályai megszüntethetők, ha valamennyi tagállam a nemzeti rendelkezései helyett ugyanazt a rendelkezést fogadja el;

mivel a motorkerékpárok és segédmotoros kerékpárok hátsó rendszámtáblájának elhelyezésére vonatkozó egységes rendelkezések bevezetése azért szükséges, hogy valamennyi ilyen járműtípusra alkalmazni lehessen a 92/61/EGK irányelv szerinti típusjóváhagyási és alkatrész-típusjóváhagyási eljárást;

mivel ezen irányelvnek nem az a célja, hogy egységesítse a különböző tagállamokban alkalmazott rendszámtáblák méreteit; mivel a tagállamoknak ezért gondoskodniuk kell arról, hogy a rendszámtáblák kiálló részei ne jelentsenek veszélyt a használók számára, de anélkül, hogy ez a járművek szerkezeti felépítésének megváltoztatását szükségessé tenné;

mivel az érintett ágazatban javasolt cselekmény mértékét és hatását tekintve az ezen irányelvben tervezett közösségi intézkedések nem csak szükségesek, hanem elengedhetetlenek is a kitűzött cél, azaz a járművek EK-típusjóváhagyása érdekében; mivel a tagállamok ezen intézkedéseket egymástól függetlenül nem tudják kielégítő mértékben megvalósítani,

ELFOGADTA EZT AZ IRÁNYELVET:

1. cikk

Ezen irányelvet és mellékletét kell alkalmazni a hátsó rendszámtábla elhelyezésére vonatkozóan a 92/61/EGK irányelv 1. cikkében meghatározott valamennyi járműtípusra.

2. cikk

A motorkerékpár és segédmotoros kerékpár hátsó rendszámtáblája elhelyezésére vonatkozó alkatrész-típusjóváhagyás megadásához szükséges eljárást, valamint e járművek szabad forgalomba hozatalának feltételeire vonatkozó rendelkezéseket a 92/61/EGK irányelv II. és III. fejezete határozza meg.

3. cikk

Ezen irányelv mellékletének a műszaki fejlődéshez való igazításához szükséges módosításokat a 70/156/EGK ([5]) irányelv1 13. cikke szerinti eljárásban fogadják el.

4. cikk

(1) A tagállamok elfogadják és kihirdetik azokat a rendelkezéseket, amelyek szükségesek ahhoz, hogy ennek az irányelvnek 1995. május 1-je előtt megfeleljenek. Erről haladéktalanul tájékoztatják a Bizottságot.

([1]) HL L 225., 1992.08.10., 72. o.
([2]) HL C 293., 1992.11.09., 38. o.
([3]) HL C 337., 1992.12.21., 104. o. és az 1993. október 29-i határozat (még nem jelent meg a Hivatalos Lapban).
([4]) HL C 73., 1993.03.15., 22. o.
([5]) HL L 42., 1970.02.23., 1. o. Az irányelvet legutóbb a 92/53/EGK irányelv (HL L 225., 1992.08.10., 1. o.) módosította.

Amikor a tagállamok elfogadják ezeket a rendelkezéseket, azokban hivatkozni kell erre az irányelvre, vagy azokhoz kihirdetésük alkalmával ilyen hivatkozást kell fűzni. A hivatkozás módját a tagállamok határozzák meg.

Az első albekezdésben említett időponttól a tagállamok a hátsó rendszámtábla elhelyezésével kapcsolatos okokból nem tilthatják meg az ezen irányelvnek megfelelő járművek első forgalomba helyezését.

Az első albekezdésben említett rendelkezéseket 1995. november 1-jétől alkalmazzák.

(2) A tagállamok közlik a Bizottsággal nemzeti joguknak azokat az előírásait, amelyeket az ezen irányelv által szabályozott területen fogadtak el.

5. cikk

Ennek az irányelvnek a tagállamok a címzettjei.

Kelt Brüsszelben, 1993. október 29-én.

a Tanács részéről

az elnök

R. URBAIN

MELLÉKLET

1. MÉRETEK

A motorkerékpárok és segédmotoros kerékpárok [1] hátsó rendtábláinak elhelyezése a következő méretekben:

1.1. **Robogók és könnyű négykerekű motorbicikli**

1.1.1. *Szélesség*: 100 mm;

1.1.2. *Magasság*: 175 mm;

vagy

1.1.3. *Szélesség*: 145 mm;

1.1.4. *Magasság*: 125 mm.

1.2. **Motorkerékpárok, motoros triciklik 15 kW legnagyobb teljesítményig, és négykerekű motorbiciklik a könnyű négykerekű motorbiciklik kivételével:**

1.2.1. *Szélesség*: 280 mm;

1.2.2. *Magasság*: 210 mm.

1.3. **Motoros triciklik 15 kW-nál nagyobb legnagyobb teljesítménnyel:**

1.3.1. A személygépkocsikra vonatkozó előírásokat kell alkalmazni (70/222/EGK irányelv).

2. ÁLTALÁNOS ELHELYEZÉS

2.1. A hátsó rendtábla helyét a motorkerékpárokon, oldalkocsis motorkerékpárokon vagy motoros triciklik hátsó oldalán úgy kell meghatározni, hogy:

2.1.1. a rendtáblát a legnagyobb szélesség külső pontjain átfutó hosszirányú síkok között lehessen elhelyezni.

3. DŐLÉS

3.1. A hátsó rendtábla:

3.1.1. merőleges a jármű hosszirányú függőleges felezősíkjára;

3.1.2. legfeljebb 30°-kal dőlhet el a merőlegeshez képest, ha a rendmal feliratozott oldal felfeléemutat;

3.1.3. legfeljebb 15°-kal dőlhet el a merőlegeshez képest, ha a rendmal feliratozott oldal lefeléemutat;

4. LEGNAGYOBB TÁVOLSÁG AZ ÚTTESTTŐL

4.1. Terhelt járműnél (a menetkész tömeg + 75 kg) a rendtábla felső széle és az úttest közötti távolság legfeljebb 1,50 m lehet.

5. LEGKISEBB TÁVOLSÁG AZ ÚTTESTTŐL

5.1. Terhelt járműnél (a menetkész tömeg + 75 kg) a rendtábla alsó széle legalább 0,20 m-re legyen a talaj felett, ha a kerék sugara kisebb, mint 0,20 m, azelhelyezés alsó széle nem lehet a kerék középpontja alatt.

[1] Robogók esetén rendról és/vagy típustábláról van szó.

6. GEOMETRIAI LÁTHATÓSÁG

6.1. A rendtábla elhelyezésének láthatóságát abban a tartományban kell biztosítani, amit két lapszög határoz meg: a lapszögek egyikét, a vízszintes lapszöget, az a két sík határolja, amelyek a rendtábla felső és alsó peremén futnak át, és a vízszintessel az 1. ábrán bemutatott szögeket zárják be; a másik lapszöget, a függőleges lapszöget az a két sík határolja, amelyek a rendtábla bal és jobb szélén futnak át, és a hosszirányú felezősíkkal a 2. ábrán bemutatott szöget zárják be.

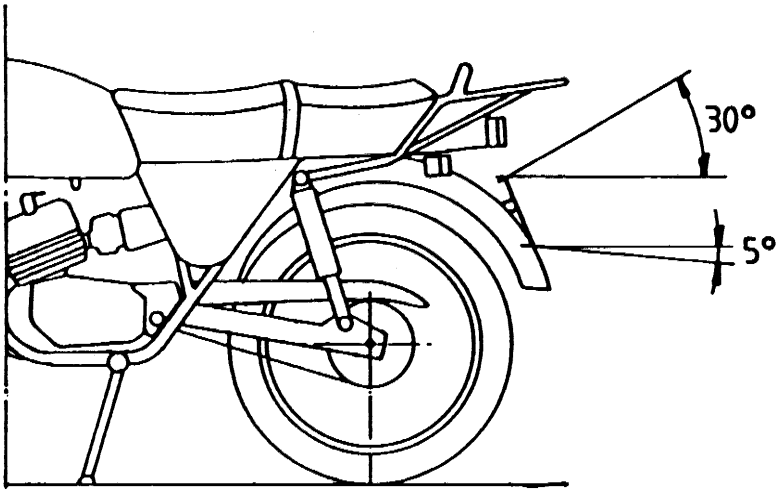

1. ábra

A geometriai láthatóság szögei (vízszintes lapszög)

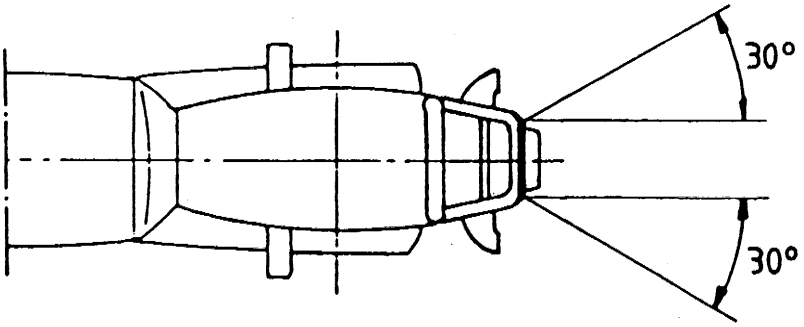

2. ábra

A geometriai láthatóság szögei (függőleges lapszög)

1. függelék

Adatlap motorkerékpár vagy segédmotoros kerékpár hátsó rendtáblájának elhelyezésére

(Az alkatrész-típusjóváhagyási kérelemhez kell mellékelni, ha a típus-jóváhagyási kérelemtől függetlenül nyújtják be)

Sor (a kérelmező adja): . . . . . .

Motorkerékpár- vagy segédmotoros kerékpártípus hátsó rendtáblájának elhelyezése szempontjából az alkatrész-típusjóváhagyási kérelemnek a 92/61/EGK irányelv II. mellékletében meghatározott adatokat kell tartalmaznia:

– A. rész, a következő szakaszokban:
  - 0.1.,
  - 0.2.,
  - 0.4. – 0.6.,
  - 2.2.,
  - 2.1.1.,
– B. rész, az 1.2, 1.2.1. szakaszban
– C. rész, a 2.11. és 2.11.1. szakaszban.

2. függelék

A hatóság neve

Alkatrész-típusjóváhagyás motorkerékpár- vagy segédmotoros kerékpártípus hátsó rendtáblájának elhelyezésére

MINTA

A . . . . . műszaki szolgálat . . . . . -én kelt jegyzőkönyvének a: . . . . . .

Az alkatrész-típusjóváhagyás a:. . . . . A kiterjesztés a: . . . . . .

1. A jármű védjegye vagy kereskedelmi neve: . . . . . .

2. Járműtípus: . . . . . .

3. A gyártó neve és címe: . . . . . .

. . . . . .

4. A gyártó képviselőjének neve és címe (ha van ilyen): . . . . . .

. . . . . .

5. A jármű vizsgálatra való bemutatásának ideje: . . . . . .

6. Az alkatrész-típusjóváhagyás megadva/megtagadva ([1]).

7. Hely: . . . . . .

8. Kelet: . . . . . .

9. Aláírás: . . . . . .

([1]) A nem kívánt rész törlendő.